Casa Lambretta®

Catalogo ricambi 2020

Tutti i Modelli 1947-1971 All Models: 1947-1971

CasaLambretta, 40 anni di storia

Mi sembrava ieri quando, a 19 anni appena compiuti, andai al registro delle imprese per iscrivere la mia ditta; il mio entusiasmo era alle stelle, finalmente, dopo aver terminato gli studi di Perito Meccanico, potevo aprire una officina tutta mia, il grande sogno che si avverava!
Sono passati ben 40 anni e questo entusiasmo non mi ha mai abbandonato; ancora oggi, come ieri, il lavoro mi regala tante soddisfazioni e la passione per questa bellissima attività è più viva che mai.
Per festeggiare questi miei primi 40 anni ho creduto giusto raccontarvi la mia storia, farvi conoscere le tappe che mi hanno portato a questi importanti risultati.
La mia prima Lambretta la comprai quando non avevo ancora 16 anni, da una signora di Bormio che mi vendette una bellissima 125 LD del 1953; da quel momento fui contagiato da quella brutta malattia che si chiama "Lambrettismo"!
Alla fine degli anni '70 in Italia nessuno si interessava di Scooter perché i pochi collezionisti di motoveicoli privilegiavano le più blasonate MotoGuzzi, Gilera, Bianchi e di scooter… nemmeno l'ombra!
Quando aprii la mia officina, alla fine del 1979, non c'erano clienti disposti a restaurare scooter

1966 Gaetano e Vittorio con il loro primo scooter Laverda 48cc a 2 marce
1966 Gaetano and Vittorio with their first 2-speed Laverda 48cc scooter

CasaLambretta, 40 years of history

It seemed to me yesterday when, at the age of 19, I went to the business register to register my company; my enthusiasm was skyrocketingfinally, after finishing my studies in Perito Meccanico, I could open my own workshop, the great dream that came true!
40 years have passed and this enthusiasm has never left me; still today, like yesterday, work gives me a lot of satisfaction and the passion for this beautiful activity is more alive than ever.

To celebrate my first 40 years I thought it right to tell you my story, to introduce you to the steps that led me to these important results.
I bought my first Lambretta when I was not yet 16, by a lady from Bormio who sold me a beautiful 125 LD from 1953; from that moment on I was infected by that ugly disease called "Lambrettismo"!
At the end of the 1970s, nobody in Italy was interested in Scooters because the few motorcycle collectors favored the more famous MotoGuzzi, Gilera, Bianchi and scooter ... not even the shadow!
When I opened my workshop at the end of 1979, there were no customers willing to restore scooters and, to bring the loaf home, I had to make do with repairing anything that

e, per portare a casa la pagnotta, dovetti arrangiarmi a riparare qualsiasi cosa avesse le ruote: biciclette, motorini, motocarri.
Per cercare di coinvolgere i pochi appassionati fondai, insieme a mio fratello Gaetano ed alcuni amici, il primo Club dedicato agli scooter d'Epoca: il "Club Amici del vecchio Scooter".
Con questa associazione ci presentammo anche ai primissimi mercatini di Imola, quando ancora si svolgevano all'interno del mercato della frutta.
Eravamo gli unici, i soli disperati che esponevano Vespa e Lambretta, nessun altro aveva avuto il coraggio di presentarsi con dei mezzi così poco considerati dai collezionisti.
Agli inizi del anni'80 il Club raggiunse la considerevole cifra di ben 28 soci! Un piccolo record, e poco a poco la passione cominciò a diffondersi in tutta Italia.
In quegli anni l'unica fonte di ricambi erano i mercatini ed era anche l'unica occasione per incontrarsi e conoscersi.
All'inizio eravamo solo in due ad esporre Lambretta, io e Guido Chiozzi, grande amico e uno dei primissimi appassionati di Lambretta in Italia.
Per più di 15 anni fui l'unico restauratore con officina in Italia per il restauro di Scooter e l'ASI, per questa mia specializzazione,

1979 L'ingresso della prima officina restauri
1979 The entrance of the first restoration workshop

had wheels: bicycles, mopeds, bicycles.
To try to involve the few enthusiasts I founded, together with my brother Gaetano and some friends, the first Club dedicated to old scooters: the "Club Amici del vecchio Scooter".
With this association we also presented ourselves at the very first markets in Imola, when they were still held inside the fruit market.
We were the only ones, the desperate suns that exposed Vespas and Lambrettas, no one else had had the courage to present themselves with means so little considered by collectors.
At the beginning of the 80s the Club reached the considerable sum of 28 members! A small record, and little by little the passion began to spread throughout Italy.
In those years the only source of spare parts were the markets and it was also the only occasion to meet and get to

1981 Viene fondato il Club "Amici del vecchio scooter"
1981 The Club "Friends of the Old Scooter" was founded

mi dette l'opportunità di diventare Commissario Nazionale Scooter, il più giovane membro della commissione.
Nel 1989 fondai, insieme ad alcuni amici, il rinnovato Lambretta Club Italia e, nel 1996, il nuovo Notiziario Lambretta.
In quegli anni ebbi anche la possibilità di conoscere la Famiglia Innocenti, che apprezzò con entusiasmo la mia infinita passione per la Lambretta; con grande generosità e lungimiranza mi consegnarono tutto l'archivio storico della ditta, i prototipi e il materiale fotografico e filmico.
Per me fu il momento più importante del mio percorso lavorativo, un evento irripetibile che mi diede l'opportunità di conoscere tutta la vera storia della Lambretta consultando l'incredibile archivio storico dalla Innocenti.
Cominciai così a scrivere il mio primo libro, Scooter Made in Italy, dove riuscì a raccogliere e classificare tutta la produzione scooteristica Italiana con foto e tabelle tecniche.
E se una ciliegia tira l'altra, anche per i libri fu la stessa cosa: cominciai ad appassionarmi anche di questo aspetto culturale dello scooter e iniziai così a scrivere libri, articoli per riviste e testi per

1981 Prima mostra della ditta Tessera Vittorio
1981 First exhibition of the Tessera Vittorio company

know each other. At the beginning we were only two to expose Lambretta, me and Guido Chiozzi, a great friend and one of the very first Lambretta enthusiasts in Italy.

For more than 15 years I was the only restorer with workshop in Italy for the restoration of Scooter and the ASI, for my specialization, gave me the opportunity to become National Scooter Commissioner, the youngest member of the commission.
In 1989 I founded, together with some friends, the renewed Lambretta Club Italia and, in 1996, the new Lambretta Magazine.
In those years I also had the opportunity to get to know the Innocenti family, who enthusiastically appreciated my infinite passion for Lambretta; with great generosity and far-sightedness they handed me all the historical archive of the company, the prototypes and the photographic and film material.
For me it was the most important moment of my career, an unrepeatable event that gave me the opportunity to learn about the true story of Lambretta by consulting the incredible historical archive from Innocenti.
I began to write my first book, Scooter Made in Italy, where he was able to collect and classify all the Italian scooter production with photos and technical tables.
And if one cherry pulls the other, even for books it was the same thing: I began to get passionate about this cultural aspect of the scooter and so I started writing books, articles for magazines and texts for documentaries.

1985 I primi scooter Internazionali in officina
1985 The first international scooters in the workshop

1991 La prima sede del museo Lambretta sopra l'officina restauri
1991 The first site of the Lambretta museum above the restoration workshop

documentari.
Ad oggi il mio lavoro di autore contempla i seguenti libri:

1) Scooter Made in Italy	1993
2) Lambretta Innocenti	1995
3) Manuale per il restauro	2005
4) Museo Scooter e Lambretta	2008
5) Due ruote di felicità	2009
6) Lambretta, gli accessori	2012
7) Lambretta Guida illustrata all'identificazione	2013
8) Lambretta LUI	2017
9) Lambretta LI-TV 1° serie	2018
10) Lambretta LI-TV 3° serie	2019
11) Lambretta D-LD	2020

Un lavoro lungo e impegnativo che mi ha dato la possibilità di impegnarmi per conoscere a fondo la storia delle Lambretta e diffonderla a tutti gli appassionati del mondo.

Oltre a questo, mi resi conto che era necessario creare uno spazio dove poter esporre il materiale donato dalla famiglia Innocenti e anche tutta la mia collezione; mi impegnai ad allestire, in alcuni locali del Comune di Rodano, il primo museo italiano dedicato alla Lambretta. Era solo l'inizio di un'altra grande avventura che, nel volgere di 10 anni, mi portò a costituire il più importante museo

To date, my work as an author includes the following books:

1) Scooter Made in Italy	1993
2) Lambretta Innocenti	1995
3) Manual for restoration	2005
4) Scooter and Lambretta Museum	2008
5) Due ruote di felicità	2009
6) Lambretta, the accessories	2012
7) Lambretta Illustred guide to the identification	2013
8) Lambretta LUI	2017
9) Lambretta LI-TV 1° s.	2018
10) Lambretta LI-TV 3° s.	2019
11) Lambretta D-LD	2020

A long and demanding job that gave me the opportunity to work hard to get to know the history of Lambrettas and spread it to all the fans in the world.

Of another great adventure that, in the space of 10 years, led me to establish the most important museum in the world on the history of the Scooter, with 175 vehicles on display and an exhibition space of over 800 square meters.
A museum full of unique pieces, racing prototypes, large series specimens, which can be visited free of charge during the store's opening hours.
Every year more than 3,000 people come to admire the museum, involving me with their stories and experiences on the beloved Lambretta.

Another important step in my activity was the

Un incontro speciale con l'Ing.Torre, inventore della Lambretta
A special meeting with Engineer Torre, inventor of the Lambretta

al mondo sulla storia dello Scooter, con 175 mezzi esposti e uno spazio espositivo di oltre 800 mq.
Un museo ricco di pezzi unici, prototipi da corsa, esemplari di grande serie, visitabile gratuitamente durante le ore di apertura del negozio.
Ogni anno più di 3.000 persone vengono ad ammirare il museo, coinvolgendomi con i loro racconti ed esperienze in sella all'amata Lambretta.

Un'altra importante tappa della mia attività fu la nascita del marchio "CasaLambretta" nel 1996, ideato dall'amico Aldo Bazzi per far riconoscere i miei prodotti sul mercato internazionale.
Nello stesso anno realizzai il primo listino prezzi Italiano per un motoveicolo storico. In quel periodo i prezzi dei ricambi erano veramente molto variabili; il costo di un particolare poteva variare di molto a seconda della persona, del modo di fare, della giornata piovosa o soleggiata.
Era il momento di mettere in ordine un settore così confuso e disordinato e, con la novità del catalogo CasaLambretta, i prezzi si calmierarono immediatamente, a tutto vantaggio del cliente finale che poteva finalmente farsi un'idea certa di quanto sarebbe costato il restauro della sua Lambretta.

1996 Il primo catalogo CasaLambretta
1996 The first CasaLambretta catalog

Il passo successivo al catalogo fu la creazione di una rete di concessionari autorizzati per la commercializzazione dei prodotti CasaLambretta.

Vittorio e Orietta al museo Scooter&Lambretta
Vittorio and Orietta at the Scooter & Lambretta museum

birth of the "CasaLambretta" brand in 1996, conceived by my friend Aldo Bazzi to have my products recognized on the international market.
In the same year I made the first Italian price list for a historic motor vehicle. At that time, spare parts prices were very variable; the cost of a particular could vary a lot depending on the person, the way of doing, the rainy or sunny day.
It was time to put in order such a confused and messy sector and, with the novelty of the CasaLambretta catalog, the prices calmed down immediately, to the benefit of the end customer who could finally get a clear idea of how much the restoration of his Lambretta.

ta, con garanzia di un prezzo controllato ed un servizio di alta professionalità.
Fu un'altra novità assoluta che in breve tempo arrivò ad avere una rete di oltre 40 concessionari sparsi in tutto il mondo, sempre con lo stile di CasaLambretta: serietà, onestà e prezzi contenuti.

Il catalogo di CasaLambretta si è logicamente evoluto negli anni, passando da un modesto libretto di 30 pagine nel 1996 a un corposo volume di oltre 380 pagine nel 2020!
E' il più voluminoso listino prezzi per Lambretta esistente sul mercato mondiale, il più dettagliato, il più completo e anche il più bello! Inoltre è assolutamente gratuito e distribuito capillarmente dai numerosi concessionari autorizzati in tutto il mondo.

Luca Fuschini campione ESC 2016
Luca Fuschini ESC champion 2016

Un'altra importante progetto di CasaLambretta è stata la creazione di "Casa Performance", una linea di prodotti di altissima tecnologia per incrementare le prestazioni della Lambretta.
Grazie alla competenza e professionalità del team di Rimini Lambretta Centre, il nuovo marchio si è subito imposto per la qualità dei suoi prodotti, interamente prodotti e progettati in Italia da un team di altissimo livello e grande competenza tecnica.
La qualità dei nostri prodotti ci ha permesso di primeggiare nel campionato Europeo ESC, davanti a uno sciame di Vespe e nel campionato

Luca Zani campione BSSO cat.6 2017
Luca Zani BSSO champion cat.6 2017

The next step in the catalog was the creation of a network of authorized dealers for the marketing of CasaLambretta products, with guaranteed controlled prices and a highly professional service.
It was another absolute novelty that in a short time came to have a network of over 40 dealers spread all over the world, always with the style of CasaLambretta: reliability, honesty and reasonable prices.

The CasaLambretta catalog has logically evolved over the years, going from a modest 30-page book in 1996 to a substantial volume of over 380 pages in 2020!
It is the most voluminous price list for Lambrettas existing on the world market, the most detailed, the most complete and also the most beautiful! It is also absolutely free and distributed widely by numerous authorized dealers all over the world.
Another important project of CasaLambretta was the creation of "Casa Performance", a line of high technology products to increase the performance of the Lambretta.
Thanks to the competence and professionalism of the Rimini Lambretta Center team, the new brand immediately established itself for the quality of its products, entirely produced and designed in Italy by a team of the highest level and great technical competence.
The quality of our products has allowed us to excel in the European Championship ESC, in front of a swarm of

Inglese BSSO, contro gli agguerriti team anglosassoni, famosi nel mondo per lo loro grande esperienza. Per la prima volta un pilota Italiano era riuscito a vincere un Campionato BSSO! Un evento clamoroso e incredibile, fortemente voluto da tutto il team Casa Performance.

Ultima, ma certamente non meno importante iniziativa, è la costante sponsorizzazione del Lambretta Club Italia. Sono convinto che il Club sia l'organo più adatto per diffondere la passione della Lambretta e credo che sia giusto aiutarlo per permettergli di lavorare al meglio ed essere sempre attivo nell'organizzazioni di raduni e mostre tematiche.

E siamo arrivati al 2020, 40 anni di attività che sono volati in un attimo e che ora desidero festeggiare con tutti voi regalandovi il nuova catalogo CasaLambretta 2020.
Uno strumento utile e indispensabile per poter procedere con serenità al restauro o la manutenzione della propria Lambretta. Prezzi chiari ed onesti, con garanzia totale e prodotti in Italia per il 95%.
Per finire desidero esprimere i miei più vivi ringraziamenti a tutti voi, che mi avete regalato tante soddisfazioni e tanta amicizia e che mi avete dato la possibilità di continuare questa fantastica esperienza. E non dimentico mia moglie Orietta, che mi è sempre stata vicino per tutti questi anni, collaborando attivamente nella complessa gestione dell'attività.

Un caro saluto Vittorio Tessera

Vespas and in the English championship BSSO, against the aggressive Anglo-Saxon teams, famous in the world for their great experience. For the first time an Italian rider had managed to win a BSSO Championship (group6)! A resounding and incredible event, strongly desired by the whole Casa Performance team.

Last, but certainly not least, is the constant sponsorship of the Lambretta Club Italia. I am convinced that the Club is the most suitable organ for spreading Lambretta's passion and I believe it is right to help him to allow him to work at his best and always be active in organizing rallies and thematic exhibitions.

And we arrived in 2020, 40 years of activity that flew in an instant and that I now want to celebrate with you all by giving you the new CasaLambretta 2020 catalog.
A useful and indispensable tool to be able to proceed with serenity to the restoration or maintenance of your Lambretta. Clear and honest prices, with a total guarantee and 95% produced in Italy.
Finally, I would like to express my warmest thanks to all of you, who gave me so much satisfaction and so much friendship and who gave me the opportunity to continue this fantastic experience. And I don't forget my wife Orietta, who has always been close to me for all these years, actively collaborating in the complex management of the activity.

Best wishes Vittorio Tessera

IL PRIMO CENTRO LAMBRETTA IN ITALIA!

La filosofia “prodotto Italiano” di CasaLambretta: da più di 35 anni ci impegniamo a produrre in Italia i ricambi Lambretta. Abbiamo scelto questa filosofia industriale perché crediamo nell’Italia e nella sua altissima professionalità artigianale. Un ricambio costruito da mani esperte Italiane è sicuramente più efficiente e più sicuro di qualsiasi altro, e su questo non abbiamo nessun dubbio! Ora, come non mai, l’Italia ha bisogno di credere nell’impresa e anche il nostro piccolo contributo servirà ad incrementare quella produttività industriale che tutti attendono con fiducia e speranza. Purtroppo, per alcuni tipi di ricambi, non è stato possibile produrli in Italia e abbiamo dovuto fornirci da imprese estere europee o orientali. Allo scopo di rendere chiara e trasparente la provenienza di ogni prodotto, sui listini prezzi è stato inserito un simbolo che indica se il ricambio è stato costruito in Europa o in Oriente; nel caso di un prodotto Italiano non è presente nessun simbolo. Per l’Europa il segno di riconoscimento è una “E” mentre per l’Oriente è una “A”, i ricambi usati sono indicati con “U”. Più del 95% dei nostri ricambi sono prodotti in Italia, e questo è motivo di orgoglio e soddisfazione per noi e per tutti i nostri clienti! Tutto lo staff di CasaLambretta vi dà il benvenuto presso la nuova sede di Via Kennedy 38 a Rodano.

In officina: Mario, il capo meccanico responsabile e coordinatore di tutti i lavori. **Maurizio**, l’esperto dei restauri conservativi e responsabile del nuovo settore dedicato al restauro di biciclette dell’800.

Fabio, il competente dei modelli più vecchi e storici.

In magazzino: Vittorio, il titolare, addetto al controllo produzione e qualità dei ricambi.

In negozio: Orietta, direttrice del punto vendita e dei rapporti con la clientela. Laura, responsabile del confezionamento, Elisa, preparazione degli ordini.

In museo: Vittorio, curatore storico e “cicerone” per le visite guidate.

THE FIRST LAMBRETTA CENTRE IN ITALY!

This is CasaLambretta’s ‘Italian Product’ philosophy: for the last 35 years we have committed ourselves to producing Lambretta spare parts in Italy. The reason for this is that we firmly believe in Italy and the professional ability of Italian Artisans to produce high-grade products. A spare part that has been expertly hand-made here in Italy is a guarantee both for quality and safety. Now, more than ever, Italy needs to believe in its businesses and even our small contribution is a step in the right direction to increase national industrial activity, something that we are all positively waiting for and sure will happen. Unfortunately, for certain types of spare parts, it was simply impossible to manufacture them here in Italy and we were obliged to out-source the production to other European or Asian counties. In order to make it crystal clear where each and every part contained within this catalogue has originated from, we have introduced a system whereby symbols are used to indicate the origin of spare parts. Therefore it’s now possible to see if a part is of Italian construction, or produced elsewhere. Italian made parts have no symbol. If a part is of European construction it will be denominated with a “E”, “A” indicates a part is of Asian construction, the used goods are indicated with “U”.
The CasaLambretta team welcomes you to the headquarters situated in Via Kennedy no. 38, in Rodano on the outskirts of Milan. These are the staff of CasaLambretta and their respective roles which ensure the smooth day-to-day running of the business:

In the Workshop: **Mario**, the head mechanic. He is in charge of and co-ordinates the running of the workshop area. **Maurizio**, an expert craftsman specialising in the ‘conserved restoration’ of Lambretta and Rumi scooters. **Fabio**, an expert in vintage and historical scooters.

In the Stores: Vittorio, the owner of CasaLambretta. He is responsible for organising the production and quality control of all CasaLambretta products.

In the Shop: Orietta, the shop manager. She is in charge of the retail shop and business liaisons with customers, Laura and Elisa.

In the Museum: Vittorio, the historical curator and guide for the museum.

Mario

Fabio

Maurizio

L'officina CasaLambretta

Vittorio

Orietta

Museo Scooter & Lambretta

Il Museo Lambretta nasce più di 20 anni fa grazie all'idea di Vittorio Tessera che, con l'aiuto di alcuni amici, ha voluto creare un museo destinato al più famoso scooter lombardo: la Lambretta. Oggi, grazie alla nuova sede espositiva di oltre 800 mq, il museo Scooter&Lambretta è diventato il più importante museo internazionale dedicato alla Lambretta e a tutti gli scooter del mondo, 176 esemplari esposti. La sala più importante e più ampia, l'"Arena", è dedicata esclusivamente all'esposizione delle Lambrette, dei suoi preziosi prototipi e della più completa collezione di trofei e memorabili a Innocenti; altri sette ambienti sono invece dedicati all'evoluzione mondiale dello Scooter, dai primi del novecento fino agli anni '70, e infine una sala è dedicata alla storia della Vespa con alcuni degli esemplari più significativi. Un museo certamente unico dove potrete vedere da vicino tutti i modelli più rari e unici della storia scooteristica mondiale: dal primo modello con cambio automatico del 1938, il Salsbury Aeromotor Glide, al primo scooter Honda del 1954, il Juno K. Per quanto riguarda le Lambrette sono presenti tutte le versioni più classiche e più rare: dalla moto 250 bicilindrica da gran premio al prototipo della 175 TV I serie, dalla più vecchia 125 A al mondo (la n. 2) alla più originale 150 Special utilizzata dalla polizia di New York. L'ingresso è gratuito e i nuovi orari sono: dal Lunedì al Venerdì dalle ore 9.00 alle 12.00 e dalle 14.30 alle 17.30. www.museoscooter.it

The Scooter and Lambretta Museum

The initial idea to create a museum dedicated to Lambretta scooters came about 20 years ago thanks to Vittorio Tessera. With help from his friends, Vittorio wanted to create a museum to celebrate the production of the World famous Lombard made scooter: the Lambretta. Over the following years, the museum continued to expand thanks to the constant addition of vehicles from all over the World. Vittorio's passion for all makes of vintage scooters, not only Lambrettas, was the reason that the museum subsequently evolved into the 'Scooter & Lambretta Museum' and quickly became the landmark in Europe for vintage scooter production. Today, with the entire collection on display within a dedicated 800sq.m exhibition area, the 'Scooter & Lambretta Museum' is without doubt the most important museum for Lambrettas and vintage scooters in the World. The main central area of the museum, called 'the Arena', is the section dedicated exclusively to display Lambrettas. Here you can find everything from the standard production machines from all over the World, to precious, unique Innocenti prototypes, through to an incredible collection of memorabilia and trophies actually won by Innocenti. There are another seven areas within the museum and these are dedicated to the Worldwide evolution of the scooter from the early 1900's through to the 1970's and there is also a section dedicated solely to Vespa production where the most historically significant models are on display. The museum is unique in that a lot of time and thought has been put into its layout to ensure that you can clearly see all the scooters, from all angles and from close up. This unprecedented access gives you the chance to marvel at the machines on display, which include historically important rarities such as; the American-made Salisbury Aeromotor Glide which was the first automatic scooter dating back to 1938, the Juno K which was the first scooter made by Honda in 1954, the Fuji Rabbit which was the first scooter made in Japan back in 1947 and the first French-made Scootavia ever produced, having a No.'1' frame number. as far as Lambretta in concerned, the museum hosts both all the classic production models, and rarities such as; the V twin 250cc Lambretta GP motorbike, a prototype TV175 Series 1, the earliest known Model A which has a No.'2' frame number, original factory Racers through to an example of an original Special 150 used by the New York Police Dept. A preview of the museum can be seen on the dedicated website: www.museoscooter.it On the website there is also a link to access the main CasaLambretta website, where it's possible to post up private adverts to buy or sell vintage scooters and Lambrettas.

Lambretta

CASALAMBRETTA GREEN

Ultimamente è cresciuta nel mondo una particolare attenzione per l'inquinamento atmosferico, specialmente nelle grandi città dove le polveri sottili rendono l'aria irrespirabile.
Un enorme problema che prevederà soluzioni lunghe e complesse e che porterà certamente a grandi cambiamenti dei nostri stili di vita per cercare di salvare l'unico pianeta che abbiamo!
Anche CasaLambretta non è rimasta indifferente alla gravità di questa situazione e, per dare il nostro piccolo contributo, abbiamo deciso di convertirci all'energia solare mediante l'adozione di pannelli fotovoltaici sul tetto del capannone.
Questo tipo di impianto, della potenza di 19 KW/h, serve a fornire la corrente necessaria al fabbisogno del magazzino e dell'officina; una speciale batteria Tesla "powerwall" entra in funzione quando la luce del sole non è disponibile, mantenendo attivi tutti i servizi dell'attività.

Per completare la rivoluzione green di CasaLambretta, è stata sostituita l'auto aziendale con una Renault ZOE elettrica, che viene caricata dai pannelli fotovoltaici e quindi non emette alcun inquinamento nell'atmosfera.

Da quest'anno, per le scatole dei nostri famosi Kit, abbiamo preferito utilizzare solo del cartone riciclabile al posto della plastica e del polistirolo. Questo nuovo confezionamento verrà adottato anche su tutta la serie dei nuovi prodotti che verranno presentati durante l'anno in corso.
Un piccolo aiuto per cercare di risolvere il grande problema dell'inquinamento che sta causando danni irreparabile alla nostro "piccolo" pianeta.

Lately, there has been a growing attention in the world for air pollution, especially in large cities where fine particles make the air breathable.
A huge problem that will provide long and complex solutions and that will certainly lead to great changes in our lifestyles to try to save the only planet we have!
Even CasaLambretta has not remained indifferent to the seriousness of this situation and, to make our small contribution, we have decided to convert to solar energy by adopting photovoltaic panels on the roof of the shed.
This type of plant, with a power of 19 KW / h, is used to supply the current necessary for the needs of the warehouse and workshop; a special Tesla "powerwall" battery comes into operation when sunlight is not available, keeping all the services of the activity active.

To complete the green revolution of CasaLambretta, the company car was replaced with an electric Renault ZOE, which is charged by photovoltaic panels and therefore does not emit any pollution into the atmosphere.

Since this year, for the boxes of our famous kits, we have preferred to use only recyclable cardboard instead of plastic and polystyrene.
This new packaging will also be adopted on the whole series of new products that will be presented during the current year.
A little help to try to solve the big problem of pollution that is causing irreparable damage to our "small" planet.

TESLA

CASALAMBRETTA "PROGETTO HOBE"

La felicità va in Lambretta....e la Lambretta dona felicità!
Grazie alla collaborazione di Don Dino, padre salesiano di origini valtellinesi, è stato avviato un interessante progetto per la costruzione di un edificio dedicato alle attività culturali e scolastiche della missione di Zway in Etiopia.
Questa comunità è diretta con grande passione e sacrificio da Don Dino, si prende cura di centinai da ragazzi che non hanno la possibilità di studiare e aiuta le famiglie in difficoltà economica e sanitaria.
E' un lavoro duro e impegnativo ma bastano i sorrisi dei ragazzi a ripagare le fatiche giornaliere!
L'Etiopia è uno degli angoli del mondo deve la povertà regna sovrana e riuscire a sopravvivere è già un grande successo.
Da anni Don Dino aiuta questa povera gente con la passione e la bontà di un vero Salesiano e per questo abbiamo deciso di aiutarlo promuovendo questo importante progetto.
Chi vorrà partecipare alla costruzione del "Lambretta Multipurpose hall" e sponsorizzare la squadra di calcio "Lambretta" potrà inviare direttamente la sua offerta al conto bancario dedicato.
Ricordo a tutti gli amici Lambrettisti che questi soldi andranno DIRETTAMENTE alla missione, senza nessun intermediario, e saranno gestiti interamente per questo progetto.
Grazie di cuore

Happiness goes to Lambretta .... and Lambretta gives happiness!
Thanks to the collaboration of Don Dino, a Salesian father of Valtellina origins, an interesting project was started for the construction of a building dedicated to the cultural and school activities of the Zway mission in Ethiopia.
This community is directed with great passion and sacrifice by Don Dino, takes care of hundreds of young people who do not have the opportunity to study and helps families in economic and health difficulties.
It is hard and demanding work but the smiles of the boys are enough to repay the daily efforts!
Ethiopia is one of the corners of the world where poverty reigns supreme and being able to survive is already a great success.
For years Don Dino has been helping these poor people with the passion and goodness of a true Salesian and for this reason we have decided to help him by promoting this important project.
Those who want to participate in the construction of the "Lambretta Multipurpose hall" and sponsor the "Lambretta" football team can send their offer directly to the dedicated bank account.
I remind all Lambrettist friends that this money will go DIRECTLY to the mission, without any intermediary, and will be managed entirely for this project.
Thank you so much

Don Dino

Don Bosco Zway P.O.Box 76
Zway Ethiopia
Tel: +251.913146186
Whats app: +251.996791434

Ethiopia Catholic Secretariat Don Bosco Zway
Commercial Bank of Ethiopia
C/C: 1000019467628
Bic: CBETETAA

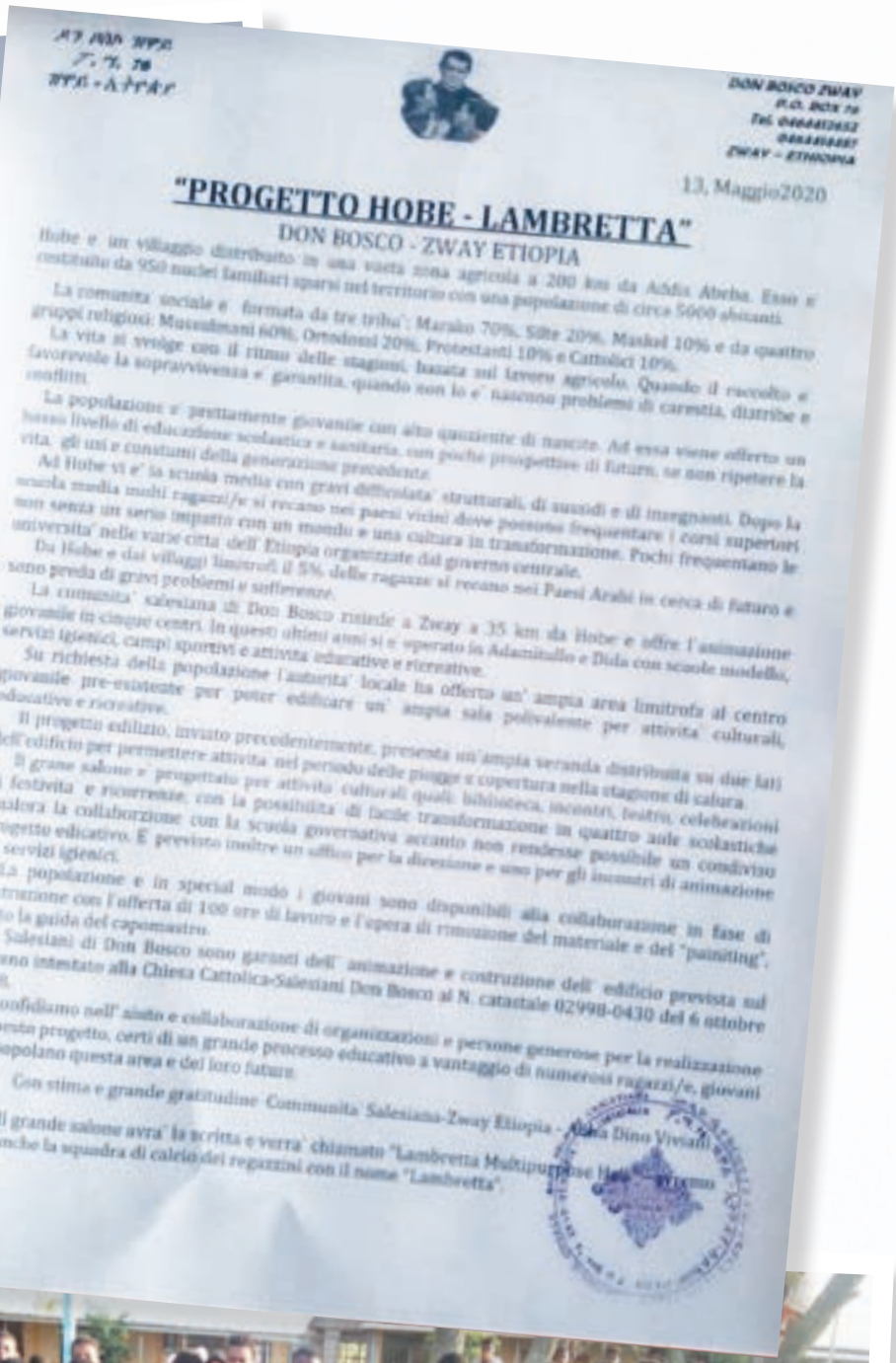

DON BOSCO ZWAY
P.O. BOX 76
Tel. 0464412652
0464418487
ZWAY – ETHIOPIA

13, Maggio2020

"PROGETTO HOBE - LAMBRETTA"

DON BOSCO - ZWAY ETIOPIA

Hobe e' un villaggio distribuito in una vasta zona agricola a 200 km da Addis Abeba. Esso e' costituito da 950 nuclei familiari sparsi nel territorio con una popolazione di circa 5000 abitanti.

La comunita' sociale e' formata da tre tribu': Marako 70%, Silte 20%, Maskel 10% e da quattro gruppi religiosi: Mussulmani 60%, Ortodossi 20%, Protestanti 10% e Cattolici 10%.

La vita si svolge con il ritmo delle stagioni, basata sul lavoro agricolo. Quando il raccolto e' favorevole la sopravvivenza e' garantita, quando non lo e' nascono problemi di carestia, distribe e conflitti.

La popolazione e' prettamente giovanile con alto quoziente di nascite. Ad essa viene offerto un basso livello di educazione scolastica e sanitaria, con poche prospettive di futuro, se non ripetere la vita, gli usi e costumi della generazione precedente.

Ad Hobe vi e' la scuola media con gravi difficolata' strutturali, di sussidi e di insegnanti. Dopo la scuola media molti ragazzi/e si recano nei paesi vicini dove possono frequentare i corsi superiori non senza un serio impatto con un mondo e una cultura in transformazione. Pochi frequentano le universita' nelle varie citta' dell' Etiopia organizzate dal governo centrale.

Da Hobe e dai villaggi limitrofi il 5% delle ragazze si recano nei Paesi Arabi in cerca di futuro e sono preda di gravi problemi e sofferenze.

La comunita' salesiana di Don Bosco risiede a Zway a 35 km da Hobe e offre l'animazione giovanile in cinque centri. In questi ultimi anni si e' operato in Adamitullo e Dida con scuole modello, servizi igienici, campi sportivi e attivita' educative e ricreative.

Su richiesta della popolazione l'autorita' locale ha offerto un' ampia area limitrofa al centro giovanile pre-esistente per poter edificare un' ampia sala polivalente per attivita' culturali, educative e ricreative.

Il progetto edilizio, inviato precedentemente, presenta un'ampia veranda distribuita su due lati dell'edificio per permettere attivita' nel periodo delle piogge e copertura nella stagione di calura.

Il grane salone e' progettato per attivita' culturali quali: biblioteca, incontri, teatro, celebrazioni di festivita' e ricorrenze, con la possibilita' di facile transformazione in quattro aule scolastiche qualora la collaborzione con la scuola governativa accanto non rendesse possibile un condiviso progetto edicativo. E' previsto inoltre un uffico per la direzione e uno per gli incontri di animazione e i servizi igienici.

La popolazione e in special modo i giovani sono disponibili alla collaborazione in fase di costruzione con l'offerta di 100 ore di lavoro e l'opera di rimozione del materiale e del "painiting", sotto la guida del capomastro.

I Salesiani di Don Bosco sono garanti dell' animazione e costruzione dell' edificio prevista sul terreno intestato alla Chiesa Cattolica-Salesiani Don Bosco al N. catastale 02998-0430 del 6 ottobre 2018.

Confidiamo nell' aiuto e collaborazione di organizzazioni e persone generose per la realizzazione di questo progetto, certi di un grande processo educativo a vantaggio di numerosi ragazzi/e, giovani che popolano questa area e del loro futuro.

Con stima e grande gratitudine Communita' Salesiana-Zway Etiopia - Abba Dino Viviani

NB: - Il grande salone avra' la scritta e verra' chiamato "Lambretta Multipurpose Hall" avremo anche la squadra di calcio dei regazzini con il nome "Lambretta".

CONCESSIONARI
CASALAMBRETTA NEL MONDO

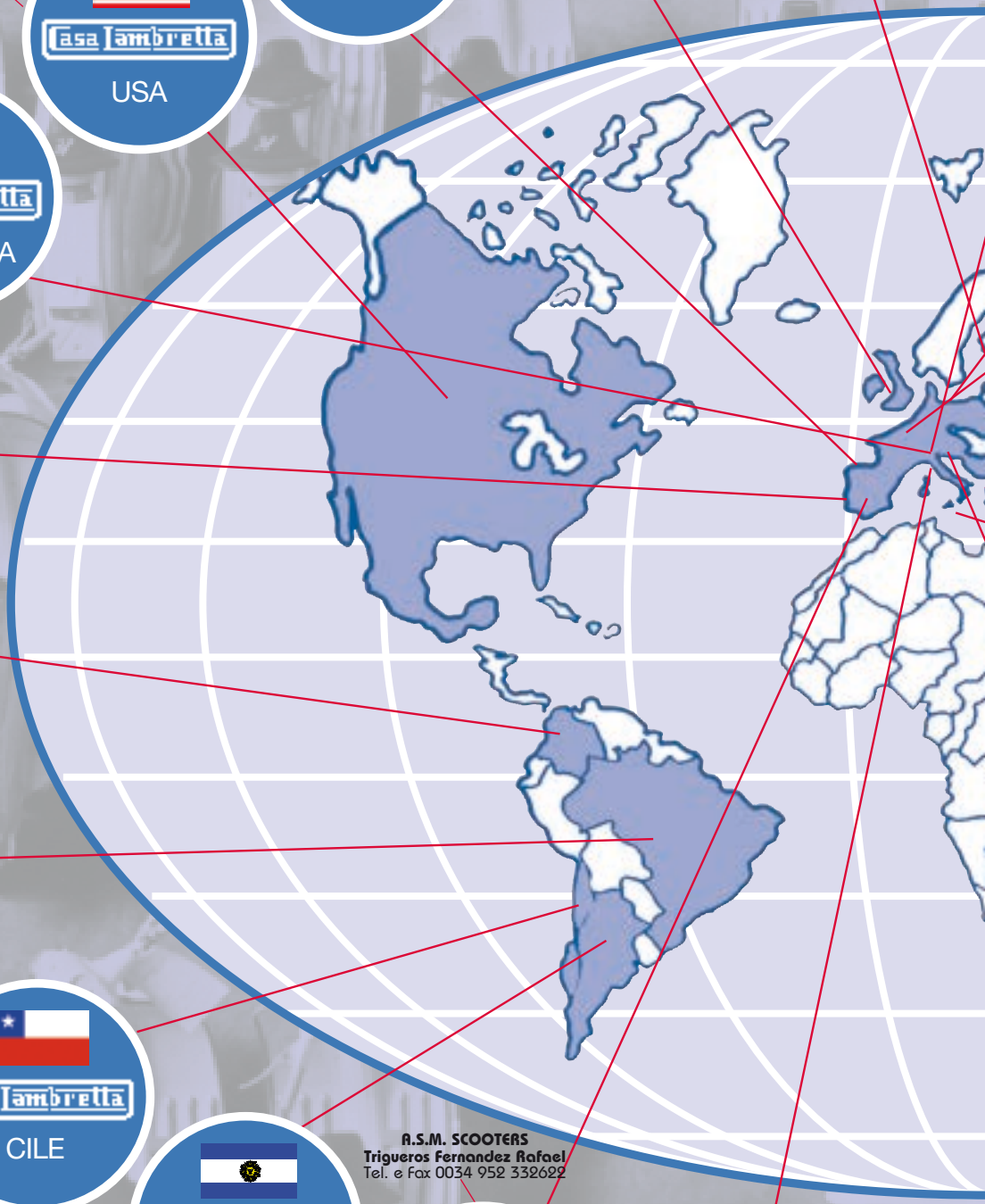

CASA LAMBRETTA CYPRUS
Tel +35799611007
Tel +35799692207

SCOOTER RESTORATIONS
Tel. 0044 115 9277277

JB TUNING
Tel. 0044 1702 545952

MILVERTON'S
Tel. 0044 121 772 4517

LA MAISON DU SCOOTER
www.casa-lambretta.fr

CASALAMBRETTA NORTH AMERICA
Mail: info@casalambretta.us

SCOOTER SPEED
Mail: mark@scooter-speed.com

SCOOTER CENTER GmbH
Tel. 0049 2238 307430

ORIGINAL VESPA
Tel. e Fax 00351 21 9800665

PIAGGIO SPORT
Fernando Botero
Tel. 445 8956

CASALAMBRETTA BRASILE
Mr. Paulo
Tel. 0055-11-994155978
0055-11-996384428

BRITTANIA
Tel. +569 84772757
Whatsapp +54911 22641682

A.S.M. SCOOTERS
Trigueros Fernandez Rafael
Tel. e Fax 0034 952 332622

MOTONETAS CLASICAS
Tel. 0054 11 44543303
Cell. 0054 11 68210577

SCOOTER CLASICO
Rafael
Tel. 0034 667845747

SVIZZERA FRANCESE
MOCELLINI Pascal
Tel. 004179 941 45 98

SVIZZERA TEDESCA
CAMPISI Antonio
Tel. 004179 270 25 44

CIPRO
INGHILTERRA
FRANCIA
USA
GERMANIA
PORTOGALLO
COLOMBIA
BRASILE
CILE
ARGENTINA
SPAGNA
SVIZZERA

DEALERS
CASALAMBRETTA IN THE WORLD

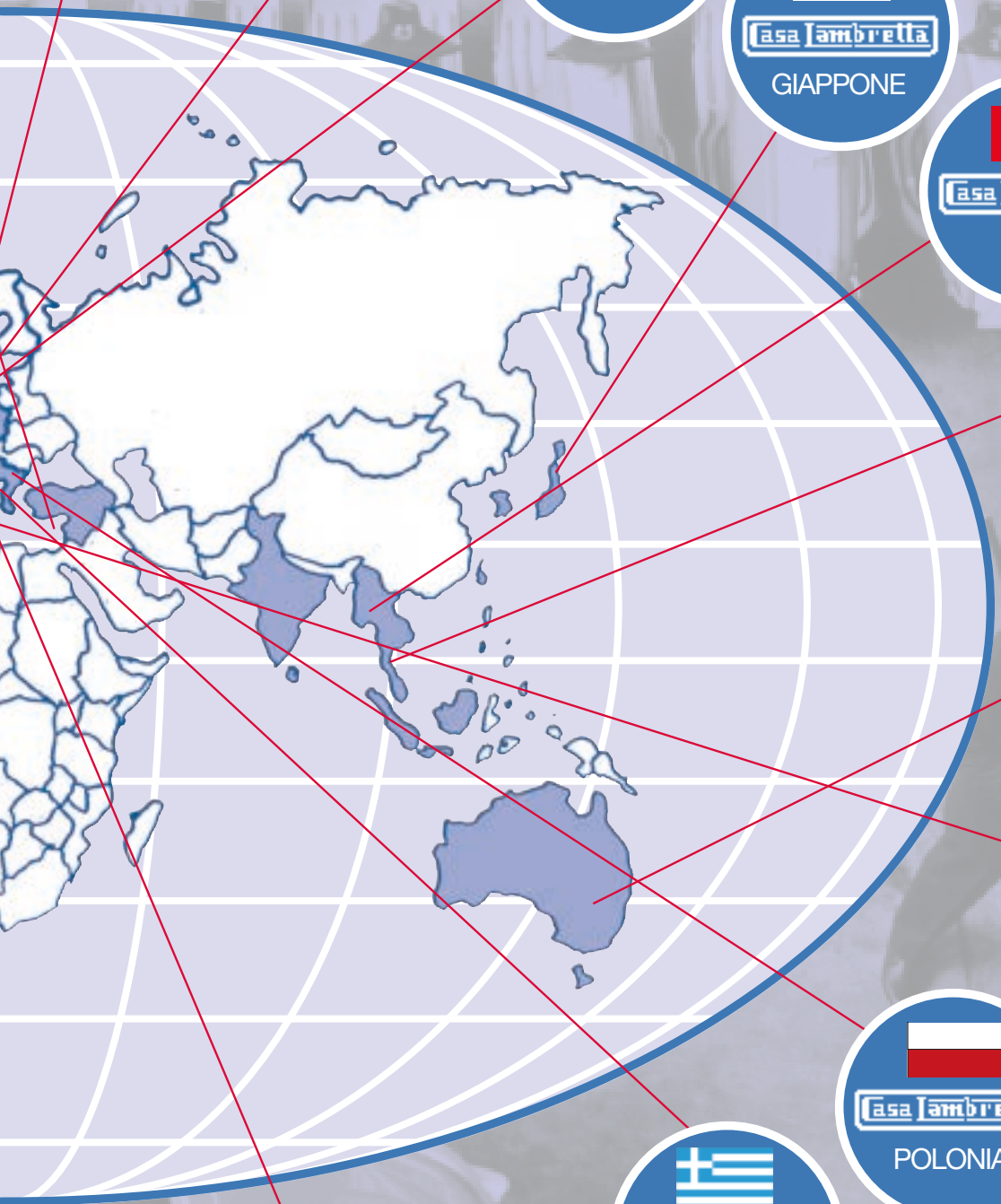

STOFFI'S GARAGE
Tel. 0043 7752 88707

AUSTRIA

CASALAMBRETTA SCANDINAVIA
Marcello Colombo
Tel. e Fax 0046 174 40022

SVEZIA

SCOOTER PASSION
Tel. 0495 346657

BELGIO

LAMBRETTABILITY
Tel. e Fax 044 7887311

GIAPPONE

SCOOT AND CO
www.casalambretta.vn

ASIA

LAMBRETTA THAILAND SHOP
Tel. +6686 555 7959

THAILANDIA

CASALAMBRETTA AUSTRALIA
Tel. 0061 8 93873031

AUSTRALIA

MALTA

Coppola Claudio
Tel. 00356 7700 1354

POLONIA

CASALAMBRETTA POLAND
"Greg" Grzegorz Sojka
Tel. e Fax 0048 32 2222341

GRECIA

SCOOTER SHOP
Kostas Kirou
Tel. 0030 2310 869097

RIMINI LAMBRETTA CENTRE
Dean Orton
Tel. 0541 686449
Cell. 339 7038887

TORINO LAMBRETTA
Tel. 331 5266288

SCOOTER ITALIANO
Tel. 348 3033266

LAMBRET...TIAMO
Tel. e Fax 0923 534591

LAMBRETTA SERVICE
Tel. 0831 692487

SCAFUTO SRL
Tel. 081 287521

PESCARA LAMBRETTA
Cell. 347 7608917

LAMBRETTA POINT
Chiozzi Guido e Paolo
Tel. e Fax 0532 62814

ITALIA

Important!

All prices contained within this catalogue are in Euro and are solely for the Italian home market. To find the prices for Casa products in your country, please contact your local distributor!

CONCESSIONARI / DEALERS

CASALAMBRETTA

ITALIA

RIMINI LAMBRETTA CENTRE

Viale Delle Industrie, 13 (Zona Artigianale di Camerano Poggio Berni) - 47824 Poggio Torriana (RN)
Tel. e Fax 0541 686449 - www.riminilambrettacentre.com

RLC ha festeggiato i suoi 20 anni di attività nel 2015 spostandosi in un nuovo edificio di 850 mq. All'interno della nuova sede, è allestita un vasta area destinata a magazzino per poter accogliere l'intera gamma dei prodotti CasaLambretta assieme parti speciali custom ed elaborazioni delle migliori marche provenienti da tutto il mondo. Inoltre è presente un'area show-room e una stanza con un banco prova. Troverete i prodotti CasaLambretta, l'esclusivo cambio a 5 marce Cyclone, rari accessori originali, articoli NOS.

RLC celebrated 20 years of trading in 2015 by moving to new 850mq. The new location has massive stores to house the FULL CasaLambretta parts range along with specialist tuning and custom parts from all the major manufacturers World-wide. There is also a permanent display area and in-house, state-of-the-art dyno testing facilities for the testing & fitting of 'Casa Performance' products to your scooter. RLC is renowned for it's level of restoration and the workshop area consists of 6 fully equipped work stations, ably manned by a team of qualified mechanics and engineers. Whether you are looking for new Casa parts, the exclusive Cyclone 5 Speed gearboxes, rare original accessories, NOS parts.

ITALIA

LAMBRETTA POINT

CHIOZZI GUIDO e PAOLO

Via Degli Olivetani, 36 - 44100 Ferrara - Tel. e Fax 0532 62814
www.lambrettapoint.com - E-mail: info@lambrettapoint.com

Da più di 20 anni la famiglia Chiozzi si dedica con grande passione al restauro e alla riparazione di Lambrette. Negli ampi locali di Lambretta Point sono sempre disponibili modelli di Lambretta di tutte le età, dal 1948 al 1971 restaurate o da revisionare. Inoltre è possibile acquistare gadgets, accessori e manuali vari.

For over 20 years the Chiozzi family dedicated itself with great passion to recovery of Lambrettas and spare parts. Nowadays this hobby has grown into a professional business. Lambretta Estense was born to the purpose to serve the lambretta's friend in every demand: restoration, repairs, spare parts and historicaladvice. In the large shop rooms are always Lambretta's models of every age available for sale, from 1948 to 1970, restored or to restore. Moreover it is possible to buy exclusively Lambretta's manuals, accessoires, gadgets.

ITALIA

SCOOTER ITALIANO

Via Pordenone 17 - San Quirino (PN) - Tel. e Fax 0434-918716 - Cell. 348 3033266
www.scooteritaliano.it - E-mail: brunopisa@hotmail.com

Scooter Italiano è diventato un punto di riferimento per i Lambrettisti del triveneto e di tutta Italia. La "nostra" ormai più che decennale esperienza nel settore ci permette di servire i nostri clienti al meglio seguendo ogni fase della vita della vostra Lambretta. Presso il nostro nuovo negozio troverete un servizio accurato e professionale seguito personalmente dal titolare ed un'ampia scelta di accessori e ricambi originali introvabili. Da noi potrete trovare in esclusiva i prodotti del marchio "CASASCOOTER" brand ormai noto di accessori, abbigliamento e gadgets in linea con la vostra Lambretta.

Scooter Italiano has become a landmark for Lambretta riders of Veneto and Italy by now. Their more than 10-year experience in this business allow them to satisfy their customers, following them in every step of their Lambretta. At their shop people can find a professional and careful service followed up directly by the shop owner. There is also a wide range of accessories, gadgets and unique items of clothing.

ITALIA

TORINO LAMBRETTA

Piazza Peyron 5/E - 10143 Torino
Cell. 331 5266288
www.torinolambretta.it - E-mail: torinolambretta@gmail.com

Un negozio completamente nuovo dedicato esclusivamente alla Lambretta! Situato nel pieno centro del capoluogo piemontese "Torino Lambretta" si occupa della distribuzione dei ricambi e dell'assistenza per tutti i tipi di Lambretta. Il titolare Vittorio sarà sempre a vostra disposizione per un consiglio o per una assistenza.

A completely new shop entirely dedicated to Lambretta. The shop is located in the city centre of Turin and it deals with the supply of spare parts and technical services for all Lambretta models. The shop owner, Vittorio, will always be at your disposal for advice or assistance.

ITALIA

SCAFUTO SRL

Via Emilia, 55 – 80038 Pomigliano d'Arco (NA) – Tel. 081 8843651
Tel. 0295327181 - www.lambretta.me – www.scafutopistoni.it

Uno dei più rinomati magazzini motoristici napoletani, sempre al servizio del cliente e grande professionalità sono i numeri di Scafuto srl. Oggi, con Casa Lambretta, distribuisce anche tutti i ricambi per il motoscooter Innocenti, sempre con grande serietà ed efficienza. Presso Scafuto srl troverete anche una officina di rettifica di alta precisione e un fornito stock di pistoni e bielle di tutte le marche nazionali.

This is one of the most famous Neapolitan spare parts storehouse. The strong point of Scafuto SRL are professionalism and the attendance upon customers. Nowadays, together with CasaLambretta, Scafuto SRL distributes spare parts for all Innocenti scooters, being always serious and efficient in its work. At Scafuto's people can find a workshop for cylinder grinding and a wide range of pistons and piston rods for every national brand.

ITALIA

LAMBRETTA SERVICE

Via Salvo d'Acquisto - 72020 Torchiarolo (BR) - Tel. 0831 692487 - www.lambrettaservice.it

Enzo Del Giudice, grande appassionato della Lambretta ed esponente di spicco del Lambretta Club Puglia, ha realizzato il nuovissimo centro CasaLambretta in Puglia. Negli ampi spazi del luminoso negozio potrete trovare tutto quello che vi occorre per la vostra Lambretta sempre con disponibilità immediata; inoltre potrete sempre contare su un consiglio o un parere di un esperto lambrettista come Enzo.

Enzo del Giudice is a very passionate Lambretta rider and he is one of the most important persons at Lambretta Club Puglia. He has realized the brand new CasaLambretta centre in Puglia. In the wide and bright spaces of his shop people can find everything they need for their Lambrettas. The staff is always kind and on hand and people can always count on an advice of a very experienced Lambretta rider like Enzo.

ITALIA

PESCARA LAMBRETTA CENTRE

Strada Pandolfi, 47 - 65125 Pescara

Tel. 085 8671592 - Cell. 347 7608917 - E-mail: lambretta200sx@libero.it

È un centro dedicato esclusivamente alla Lambretta. Disponibilità immediata di ricambi, servizio accurato di restauri e riparazioni; consulenza tecnica gratuita su tutti i modelli Innocenti.

A centre entirely dedicated to Lambretta. Spare parts are immediately available, a careful restoration and reparation service, free technical councelling for every Innocenti scooter.

ITALIA

LAMBRET...TIAMO
VASCO ROSALIA

Via Del Melograno, 11 - 91100 Trapani

Tel. e Fax 0923 534591 - Cell. 328 5483464 - www.lambrettiamo.com

Azienda di nuova costituzione ma di antica esperienza, offre agli appassionati tutto il necessario per il restauro della propria Lambretta. Garantisce massima professionalità e serietà, ampia disponibilità per consulenze tecniche e una veloce spedizione dei pezzi richiesti.

This is a new company but of old and reliable experience. Here people can find everything they need for the restoration of their Lambrettas. The staff is professional and expert, people can ask for technical advice and there is a fast shipping service for spare parts.

INGHILTERRA

MILVERTON'S

21-23 Kyotts Lake Rd. - B11 1JX Birmingham

Tel. 0044 121 772 4517 - Fax 0044 121 771 1904

Uno dei più importanti distributori di ricambi per motoveicoli d'Inghilterra. La John Milverton è specializzata in pneumatici, olii, catene e accessori per tutte le motociclette di produzione attuale. La sezione Lambretta è costantemente rifornita e la disponibilità dei ricambi è pressoché immediata.

First established in 1948, it's one of the most important spare parts dealer for motorcycles in England. John Milverton is specialized in tyres, oils, chains and accessories for all the models of motorcycles produced nowadays. The Lambretta section is always well supplied and spare parts are immediately available. John Milverton LTD is a trade only wholesales and supplies dealers throughout the UK.

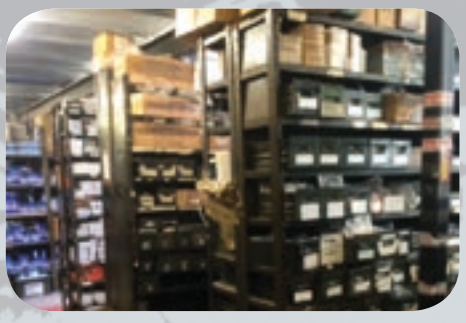

INGHILTERRA

SCOOTER RESTORATIONS

98-100 Rolleston Drive - Arnold - Nottingham - NG5 7JP

Tel: 0044 115 9671405

www.scooterrestorations.com - sales@scooterrestorations.com

Certamente il più importante centro Lambretta in Inghilterra. Situato a Nottingham. Scooter Restaurations dispone di un ampio magazzino ricambi e di una vasta scelta di Lambrette usate di tutte le età. A disposizione della clientela anche una attrezzata officina restauro e assistenza.

Probably the largest stock of Lambretta spares in the world. Established in 1991, Paul has travelled the world collecting a huge range of genuine parts for all Lambretta spares. Now the main UK stockist for Lambretta, we sell parts for all Lambretta models manufactured between 1947-1997. Expert advice always available, with first class customer service.

INGHILTERRA

JB TUNING
JOHN BALCOMB

Road Leonard Robert - Industrial Estate Aviation Way - South-On-Sea Essex

Tel. 0044 1702 545952 - www.jbtuning.co.uk

Il primo centro CasaLambretta Performance in Inghilterra. Presso JB Tuning potrai trovare tutta l'assistenza tecnica per elaborare la tua Lambretta. JB partecipa con successo al campionato Inglese BSSO. Un servizio di alto livello con prezzi contenuti.

The first CasaLambretta Performance centre in England. At JB Tuning you can find all the technical assistance to modified your Lambretta. JB successfully participated in the championship English BSSO. A high level of service with reasonable prices.

USA

CASALAMBRETTA NORTH AMERICA

4237 Josephine St. #101 - 80216 Denver CO USA
1-720-7247056 www.casalambretta.us - E-mail: info@casalambretta.us

CasaLambretta è presente anche nel Colorado e, più precisamente, nella capitale di Denver. Jon è il titolare del negozio e coordinatore dei suoi abili meccanici che sanno trasformare un rudere in una fiammante Lambretta. Presso il negozio è disponibile un veloce servizio di revisione completa di motori di ogni modello.

There is a CasaLambretta also in Colorado and more precisely in Denver, the capital city.
Jon is the shop owner and he coordinates his skilled mechanics who can transform a wreck in a brand new Lambretta.
At this shop people can find a fast overhaul service for every kind of engine.

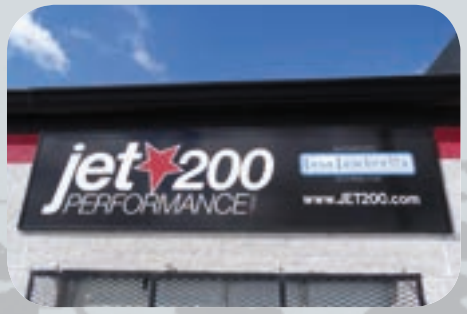

USA

SCOOTER SPEED

158 S Irwindale av. - 91702 Azusa CA USA
Tel. 1-714-759-2476 www.scooter-speed.com - E-mail: sales@scooter-speed.com

Situato nel sud della California (USA), Scooter Speed USA è un negozio di scooter vintage a servizio completo specializzato in parti Vespa e Lambretta di altissima qualità. Se stai facendo un restauro completo, di daremo tutta la consulenza tecnica e i prezzi di ricambio per fare un lavoro perfetto!

Located in Southern California (USA), Scooter Speed USA is a vintage full service scooter shop specializing in Vespa & Lambretta parts of the highest quality. If you are building a complete restoration, performance build or in need of spares, we have you covered.

BELGIO

Scooter Passion

Rue du Tahay - 4357 Limont
Tel. 0495-346657 - www.casalambretta.be
E-mail: shop@scooterpassion.bewww.jet200.com

Un nuovo centro dedicato alla Lambretta e alla Vespa. Specializzato in modifiche ed elaborazioni, Fabio è un grande appassionato che svolge con professionalità e correttezza questo lavoro su tutti gli scooter italiani vintage.

A new centre totally dedicated to Lambretta and Vespa specialized in tuning and elaborations. Fabio is very passionate and works with competence at every vintage scooter.

GERMANIA

SCOOTER CENTER GmbH

Kurt-Schumacher Str. 1 - 50129 Bergheim-Glessen - Tel. 0049-2238-307430
Fax 0049-2238-307415 - www.scootercenter.com

È il più conosciuto negozio in Germania per la vendita e l'assistenza di Scooter Italiani.
I titolari sono giovani ed entusiasti e sono in grado di evadere qualsiasi tipo di richiesta: ricambi, assistenza, restauri, consulenza tecnica, vendita.

This is the most famous shop in Germany for the sale of Italian scooters. The shop owners are young and enthusiastic and are able to help you with every kind of requests: spare parts, assistance, restorations, technical advice and sale.

SVIZZERA

MOCELLINI PASCAL

Impasse des Chataigniers 1 - CH -1898 SAINT-GINGOLPH
Tel. 004179 941 45 98 - E-mail: lambrettino@bluewin.ch

Un grande appassionato di Lambretta al servizio dei numerosi Lambrettisti residenti nella Svizzera francese. Pascal saprà aiutarvi con gentilezza e onestà per qualsiasi problema riguardante la vostra Lambretta; un amico sicuro a cui rivolgersi con fiducia!

Pascal is very keen on Lambrettas he offers his competence to many Lambretta riders living in the French Switzerland.

SVIZZERA

CAMPISI ANTONIO

Schärlibachstrassse 12 - CH-8374 Dussnang Svizzera
Tel. 0041-043-3445727 - Cell. 0041-079-2702544
www.dueruote.ch - E-mail: antonio.campisi@hotmail.ch

L'azienda dueruote nasce dalla mia passione per la Lambretta coltivata negli anii come anche l'aiuto che mi ha dato Karl Burtscher. In poco tempo sono riuscito a farmi conoscere in tutta la Svizzera tedesca ed apprezzare per il lavoro di restauro come anche di manutenzione della Lambretta, la mia filosofia è di esaudire tutti i desideri che ruotano attorno ad una Lambretta..

FRANCIA

LA MAISON SCOOTER

Zone industrielle De La Booz - 61110 Bretoncelles Francia
www.casa-lambretta.fr

Un nuovo negozio nel sud della Francia gestito da un grande appassionato scooterista Xavier. Gentilezza e professionalità sempre al vostro servizio e un completo assortimento di ricambi sono i punti di forza di questo neonato magazzino.

This new shop in the south part of France is managed by Xavier, who is a great Lambretta fan. Kindness and professionalism are always on your disposal and, together with the wide range of spare parts, are the landmark of this recently open shop.

SPAGNA

A.S.M. SCOOTERS

Trigueros Fernandez Rafael
Calle Cantimpla, 11 - 29003 Malaga
Tel. e Fax 0034-952-332622 - Cell. 0034-628-839985 - www.asmscooters.com

Certamente il più importante centro Lambretta in Spagna. Situato a Malaga A.S.M. Scooter dispone di un ampio magazzino ricambi e di una vasta scelta di Lambrette usate di tutte le età. A disposizione della clientela anche una attrezzata officina restauro e assistenza.

It's definitely the most important Lambretta Centre in Spain. A.S.M. Scooters is in Malaga, it as a large spare parts storehouse and a wide range of second-hand Lambrettas of various models and years. In this shop people can find a well-equiped garage for restorations and assistence.

SPAGNA

SCOOTER CLASICO

Rafael
c/Sara Martin 33 - Tudela de Duero - Valladolid - Spagna
Tel. 0034 667845747 - E-mail: info@scooterclasico.com

Rafael è un ragazzo pieno di passione per tutti gli Scooter Vespa e Lambretta. È naturalmente specializzato sui modelli spagnoli Serveta, ma anche sulle Vespa costruite dalla Moto Vespa in Spagna. Competente e gentile, presso il suo negozio troverete sempre un aiuto sicuro e professionale.

Rafael is passionately interested in all Vespa and Lambretta scooters. He is very skilled in the Serveta, a Spanish model, but also in Vespas manufactured by Moto Vespa in Spain. Rafael is skilled and kind and in his shop people can always find a professional help.

PORTOGALLO

ORIGINAL VESPA

Rua do Lumiar, Lt. 1283 Loia - 1750-162 Lisboa - Portogallo
Tel. e Fax 00351-21-9800665 - www.originalvespa.com

Original Vespa non è solo Vespa ma anche Lambretta!! Nel suo fornito magazzino è possibile acquistare tutta la gamma dei prodotti "CasaLambretta" e anche una vasta selezione di ricambi per Vespe d'epoca.

Original Vespa is not only Vespas, it's Lambrettas too! All the range of CasaLambretta items is available for purchase in this well- stocked storehouse. People can also find a wide range of spare parts for vintage Vespas.

POLONIA

CASALAMBRETTA POLAND

"Greg" Grzegorz Sojka
Ul. Partyzantow 1 - 41-400 Myslowice - Tel. e Fax 0048-888-22-88-33
www.casalambretta.pl - E-mail: info@casalambretta.pl

Greg offre un servizio di alto livello per tutti i modelli Lambretta. Restauri, ricambi e consulenza per tutta la Polonia.

Greg offers all the customers a high-quality service for every kind of Lambretta. This shop offers restorations, spare parts and advice all around Poland.

AUSTRIA

STOFFI'S GARAGE

Maria Aicher Strasse, 31 - A-4911 Tumerltsham
Tel. 0043 7752 88707 - www.stoffis.com

Aperto da diversi anni Stoffi's Garage è una solida realtà in Austria. Presso il suo negozio Stoffi dispone di una vasta scelta di scooter di tutte le età e di un ampio magazzino di parti di ricambio. È anche presente un'officina per le riparazioni.

Stoffi's Garage has already become a very reliable name in Austria even if this shop was opened many years ago. At Stoffi's there is a wide choice of scooters and a well stocked spare parts storehouse. There is also a garage for every kind of reparations.

VIETNAM

SCOOT AND CO

Vietnam: N° 22 street 65, Lot X, Tan Qui Dong residential Area, Tan Phong Ward, District 7, Hochiminh-City - Tel. 0084 (0)937075630-0084 (0)908517002
www.casalambretta.vn www.saigon-parts-accessories.com
info@saigon-parts-accessories.com

SCOOT AND CO is a new company located in Hochiminh-City, very close to town center. Managed by Alain, a French man, which has more than 15 years experience in scooter business. SCOOT AND CO is the sole importer and distributor of Casa Lambretta parts for Vietnam. A complete range of Casa Lambretta parts and a selection of tuning parts and accessories from Italy are available. SCOOT AND CO is also well supplied with spare parts of vintage Vespa. Alain and his staff are always at disposal to satisfy customers with quality service and reliable experience.

AUSTRALIA

CASALAMBRETTA AUSTRALIA

Renato and Martin De"Pannone

8 Klenk Road - Attadale 6156 - Perth - Australia
Tel. 0061-8-93873031 - Fax 0061-8-93871140 - Cell. 0401-619-982
E-mail: ron@casalambretta.com.au - www.casalambretta.com.au - www.lambrettahouse.com

Famoso magazzino ricambi per motocicli, De' Pannone Enterprise è da pochi anni diventato anche "CasaLambretta Australia" per la vendita e la distribuzione dei ricambi "CasaLambretta". La grande esperienza del titolare e il fornito magazzino ricambi sono i suoi punti di forza.

De Pannone Enterprise is a well- known spare parts stockhouse and in the last years it has also become "CasaLambretta Australia". which deals with the purchase and distribution of CasaLambretta spare parts. The landmarks of this shop are the great experience of the shop owner and the well-stocked storehouse.

BRASILE

CASALAMBRETTA BRASILE

Mr. Paulo

Rua Abagiba 851- San Paulo Capital - Tel. 0055-11-994155978 - 0055-11-996384428
www.aespecialist.com

Da più di 20 anni Paulo si dedica alla cura e al restauro di vecchie Lambrette prodotte in Brasile su licenza Italiana. È specializzato sui modelli LD e LI seconda serie. È anche disponibile per la ricerca e la vendita di modelli Lambretta speciali prodotti solo per il mercato Brasiliano.

Paulo has been dedicated himself for more than 20 years to the restoration of old Lambrettas manufactured in Brazil under Italian licence. He is specialized in LD and LD second serie models.

GRECIA

SCOOTER SHOP

Kostas Kirou

Solonos - Psaron 1 - 54642 Thessaloniki
Tel. 0030-2310-869097 - Fax 0030-2310-811589 - E-mail: info@scootershop.gr

Negozio specializzato nella vendita di Scooter Italiani Vespa e Lambretta. Professionalità e grande esperienza sono il suo biglietto da visita. È certamente il più apprezzato centro scooteristico in Grecia.

It's a shop specialized in the purchase of Italian Vespa and Lambretta scooters. Professionalism and great experience, which are its trademarks, make it the most appreciated scooter centre all over Greece.

COLOMBIA

PIAGGIO SPORT

Fernando Botero

Calle 33/A # 11H - 46 Cali Valle Colombia
Tel. 445-8956 - Fax 445-3347 - E-mail: piaggiosport@hotmail.com - www.piaggiosport.com

La Piaggio Sport è certamente il punto di riferimento degli scooteristi colombiani; ma non solo ricambi Vespa si vendono in questo negozio: un'ampia scelta di pezzi per le Lambretta LI e SX sono sempre a disposizione e sempre con la qualità CasaLambretta.

Piaggio Sport is definitely a landmark for Colombian scooter riders. This shop doesn't sell only Vespa spare parts: a wide range of parts for LI and SX Lambretta are always available there and always with CasaLambretta quality guaranteed.

ARGENTINA

MOTONETAS CLASICAS

E-mail: info@motonetasclasicas.com
Tel. 0054 11 44543303 - Cell. 0054 11 68210577

È il più conosciuto negozio in Argentina per la vendita e l'assistenza di Scooter Italiani.
I titolari sono giovani ed entusiasti e sono in grado di evadere qualsiasi tipo di richiesta: ricambi, assistenza, restauri, consulenza tecnica, vendita.

This is the most famous shop in Argentina for the sale of Italian scooters. The shop owners are young and enthusiastic and are able to help you with every kind of requests: spare parts, assistance, restorations, technical advice and sale.

MALTA

CASALAMBRETTA MALTA

Coppola Claudio

House 1, Wrsgha Agostino Savelli - St. Julians, Ta' Giorni - STJ 1533 Malta
Tel. 00356 7700 1354 - casalambrettamalta@yahoo.com

Un grande appassionato di Lambretta al servizio dei numerosi Lambrettisti residenti a Malta. Claudio saprà aiutarvi con gentilezza e onestà per qualsiasi problema riguardante la vostra Lambretta; un amico sicuro a cui rivolgersi con fiducia!

Claudio is very keen on Lambrettas he offers his competence to many Lambretta riders living in Malta.

CIPRO

CASA LAMBRETTA CYPRUS

Ioannis & Michalis Hadjigeorgiou

Evrou 1 Latsia T.k 2230
Tel +35799611007 / +35799692207
facebook: Casa Lambretta Cyprus - Mail: michalis.hadjigeorgiou@gmail.com

GIAPPONE

LAMBRETTABILITY

958 Shiboguchi - Takatsu, Kawasaki
Kanagawa 213-0023 Japan - Tel. e Fax 044-788-7311
E-mail: info@lambrettability.com - www.lambrettability.com

Vi offriamo un servizio di alto livello per tutti i modelli Lambretta. Restauri, ricambi e consulenza per tutto il Giappone.

We offers all the customers a high-quality service for every kind of Lambretta. This shop offers restorations, spare parts and advice all around Japan.

THAILANDIA

LAMBRETTA THAILAND SHOP & Cafe

Mr. Pinyo Singhaseni

589 Phrasumen Road - 10200 Phranakorn Bangkok - Thailand
Tel. +6686-555-7959 www.lambrettathailandshop.com
E-mail: lambrettathailandshop@gmail.com

"Welcome to Thailand Lambretta Shop. Established in a backyard in 2016 we have grown into a family. Our passion for Lambretta means you will be looked after, whatever you need from high performance parts or genuine original parts. You will be guaranteed the best service from our trusted staff.

Come and join our family and enjoy our cafe and beer. You can be certain that we'll keep you on the road for miles and miles. "

CILE

BRITTANIA

Mr. Sergio

Girardi 1841, Ñuñoa, Santiago - 7770391 Chile
Tel. 00569-84772757 Whatsapp: +54911-22641682
E-mail: brittania.vespa@gmail.com
website: www.brittania.cl

Sergio offre un servizio di alto livello per tutti i modelli Lambretta. Restauri, ricambi e consulenza per tutti il Cile.

Sergio offers all the customers a high-quality service for every kind of Lambretta. This shop offers restorations, spare parts and advice all around Chile.

ITALIA

CUSTOM LAMBRETTA

Via Palazzolo 111 25030 Coccaglio (BS)
E-mail: customlambrettagarage@gmail.com

Custom lambretta garage,vuole essere un punto di riferimento per tutti gli appassionati di lambretta e scooter d epoca, restauri professionali ,modifiche ,customizzazioni assistenza,ricambi originali Casalambretta,Casaperformance.

Custom garage lambretta, wants to be a point of reference for all lovers of vintage lambretta and scooter, professional restorations, modifications, assistance customizations, original Casalambretta spare parts, Casaperformance.

SVEZIA

CASALAMBRETTA SCANDINAVIA

Marcello Colombo

Ronnvagen 18 - 740 12 Knutby - Tel. e Fax 0046-174-40022
Cell. 0046-70-6348264 - E-mail: info@casalambretta.se

Mod e dopo scooterista, dal 1979 ho dedicato tutto il tempo libero alla passione per la Lambretta. Dal 2002 ho aperto un negozio in Svezia per aiutare tutti i Lambrettisti della Scandinavia (Svezia, Danimarca, Finlandia, Islanda e Norvegia). Come mi ha detto un cliente poco tempo fa: "Ci sono più ricambi adesso in Svezia che negli anni settanta".

Motorcycle and then scooter rider, Marcello has dedicated all his spare time to his passion for Lambretta since 1979. In 2002 he opened a shop in Sweden in order to help all the Lambretta riders in Scandinavia (Sweden, Denmark, Finland, Iceland and Norway). A customer of Marcello's shop once said: "There are far more spare parts nowadays in Sweden than in the whole 1970s".

NEGOZI AUTORIZZATI CASA LAMBRETTA

ITALIA

CENTRAL RICAMBI srl
Via Vincenzoni 15
62010 Montecassiano (MC)
Tel. 0733 290660
Fax 0733 290666
www.centralricambi.com

ITALIA

ROBERTO BARONE
Via Romea 259
Savio di Cervia (RA)
Cell. 347 4675239

BELGIO

CHRISTIAN VAN HEULE
17 Rue De Houtain
B-4682 Heure Le Romain
Tel./Fax 0032-04-2864894

Exclusive dealer for books and calendars

INGHILTERRA

THE LAMBRETTA MUSEUM
77 Alfred Street
Weston-Super-Mare
BS22 1PP UK
Tel. 01934-417834
www.scooterproduct.com

INGHILTERRA

SCOOTER SURGERY
Arch 219 - Trussley Road - Hammersmith
London W6 7PP - Tel. 0044-020-87480882
Fax 0044-020-87496550
www.scootersurgery.co.uk
www.lambrettahouse.co.uk
info@scootersurgery.co.uk

INTRODUCING

Casa Lambro

Quality Remade Parts for your Lambro and Lambretta Three Wheelers

Our journey into Lambros and Lambretta three wheelers sprang from a lifelong love of Lambretta scooters. As we restored our first one, we realised there was almost no information about them published on the internet and even fewer parts available, they were an almost forgotten piece of Innocenti's automotive history.

By 2013 we had been contacted by so many people worldwide for parts and information we decided to launch our website thelambro.com. The website has now become the global resource for all owners and enthusiasts for parts and information.

As every owner knows there are parts that just are not available. We feel it is a natural progression in our Lambro journey to join forces with Vittorio at Casa Lambretta to launch Casa Lambro and reproduce the parts that are so hard to get.

We are very excited to be able to offer these products to our customers and enable the resurrection of many more Lambros.

Lambros are now firmly planted in the minds of businesses for advertising and enthusiasts for their practicality which were the reasons behind Innocenti designing them. They remain iconic, beautiful and graced by the Lambretta name and are sought after worldwide for these reasons. We are very proud to be part of their journey.

www.casalambro.com
brought to you by casalambretta.it and thelambro.com

Lambretta 125 m (A)

125 A prodotta da Ottobre 1947 a Ottobre 1948 in 9.669 esemplari.
Numero telaio di partenza: 5.001

Particolari di idenficazione 125 A:

Prima versione fino al numero di telaio 6.900 circa

Sella anteriore quadrata, pedale del cambio dritto, chiusino del bauletto con chiave, claxon meccanico a pedale, cerchi cromati.

Seconda versione fino al numero di telaio 11.000 circa

Sella anteriore triangolare, chiusino del bauletto normale, claxon elettrico, cerchi verniciati, pedale del cambio inclinato (dritto fino all'ottomila circa), pedale del freno posteriore dalla parte opposta della leva cambio (solo per le ultime 1.000 della seconda serie).

Terza versione fino al numero di telaio 14.700 circa

Sella anteriore triangolare grande con una sola molla orizzontale, cavalletto in ghisa.

COLORI sistema Lechler:

Verde Oliva Scuro 8022 • Rosso Scuro 8020 • Bluette 8017 • Avorio non disponibile

Schema colorazione:

Prima versione

Tutta nello stesso colore Verde o Rosso o Bluette o Avorio ad eccezione della scocca per la sella anteriore di color nero opaco e dei cerchi ruota cromati.

Seconda versione

Tutta nello stesso colore Verde o Rosso o Azzurro o Beige ad eccezione del telaio della sella anteriore e dei cerchi ruota verniciati color alluminio Fiat 690.

Terza versione

Tutta nello stesso colore Verde o Rosso o Azzurro o Beige ad eccezione del telaio e del supporto sella anteriore, dei cerchi ruota, dei mozzi, del cavalletto verniciati color alluminio Fiat 690.

In quest'ultima serie il claxon è lucidato e non verniciato come nelle serie precedenti.

I carter del motore, il corpo carburatore, il filtro aria e il coperchio del volano sono sempre verniciati in color alluminio Fiat 690.

Lambretta 125 m prima serie.
Lambretta 125 m first series.

Lambretta 125 m terza serie.
Lambretta 125 m third series.

Lambretta 125 m seconda serie.
Lambretta 125 m second series.

Dati di manutenzione:

Miscela 5%	candela filetto corto 225 scala Bosch		
Olio motore sae 15/50	180 gr.	olio trasmissione sae 15/50	200 gr.
Carburatore MA 16	getto max 65	getto min. 45	valvola 55
Anticipo accensione 26°		33 mm sulla circonferenza del volano	

Lambretta 125 m (A)

125 A produced from October 1947 to October 1948 in 9.669 exemplars.
First frame number: 5.001

Identification particulars 125 A:

First version up to frame number 6.900

Front square seat, straight gear foot control lever, tool box closure with key, mechanical foot horn, chrom-plated rims.

Second version up to frame number 11.000

Front triangular seat, normal tool box closure, electric horn, painted rims, inclined gear foot control lever (straight up to nearly 8.000), rear foot-brake on the opposite side of the gear lever (only for the last 1.000 of the second series).

Third version up to frame number 14.700

Front triangular large seat with one horizzontal-spring, cast iron center stand.

Maintenance datas

Mixture 5%	Spark plug 225 Bosch short screw		
Motor oil sae 15/50	180 gr.	Oil transmission sae 15/50	200 gr.
Carburettor MA 16	mainjet 65	pilotjet 45	valve 55
Ignition advance 26°		33 mm on the flywheel circumference	

Lechler coulors code system

Olive-dark-Green 8022 • Dark Red 8020 • Bluette 8017 • Ivory not available

Painting schemes:

First version

All in the same Green or Red or Blue or Ivory colour, except the seat in the matt Black colour and the chrom-plated rims.

Second version

All in the same Green, Red, Blue or Beige colour, except the frame of the anterior seat and the rims coulored with Aluminium FIAT 690.

Third version

All in the same Green, Red, Blue or Beige colour, except the frame and the holdinsof the front seat, the rims, the wheel hubs, the central stand painted with aluminium colour FIAT 690.
In this last one serie the polished horn, not painted as in the previous series.
Motor carters, the carburettor, the air-filter and the fly-wheel cover are always painted with aluminium colour FIAT 690.

SCAFUTO - Tel. 0295327181 - 081 8843651

Codice Casa Lambretta	Codice Innocenti	Descrizione ricambio Description	Modello Model	Prezzo Price
		MOTORE/ENGINE		
M 1	**2M1026**	Pistone diam. 52 e magg. varie *Piston size 52 and more*	*A*	**55,00**
M 24	**2M1041**	Biella *Rod complete kit*	*A*	**72,00**
M 243	**2 M 301**	Bronzina piede di biella (al pistone) *Conrod bush 14 mm*	*A*	**6,00**
M 42	**2M1051**	Albero motore completo *Crankshaft complete*	*A*	**200,00**
M 108		Serie paraoli motore e OR *Engine oil seal kit*	*A*	**18,00**
M 125	**2F1016**	Serie dischi frizione guarniti *Clutch plates (3 pieces) Surflex*	*A*	**42,00**
M 125/B	**2F1016**	Serie dischi frizione guarniti con molle *Kit Clutch plates Surfex with springs*	*A*	**40,00**
M 154	**2M411**	Molla leva avviamento *Kick star return spring*	*A*	**8,00**
M 160	**2M435**	Ingranaggino avviamento *Kick start gear pinion 13 teeth*	*A II-III versione*	**24,00**
M 354	**2M416**	Tampone fine corsa leva avviamento *Kick start buffer*	*A*	**2,00**
M 163		Serie guarnizioni motore *Engine gasket kit*	*A*	**30,00**
M 185	**2T1311**	Marmitta nichelata *Nickelizet silencer*	*A*	**160,00**
M 186	**2T1026**	Collettore cromato *Chrome manifold*	*A*	**75,00**
M 21	**2T1046**	Pedale del cambio *Gear box alloy pedal*	*A II-III versione*	**60,00**
M 20	**2T1316**	Scatola di preselezione cambio *Gear box under right foot board*	*A*	**300,00**
L 238	**2F148**	Levetta ester. rinvio camb. cop. friz. *Gear lever internal*	*A*	**25,00**
L 239	**2F143**	Levetta int. rinvio camb. cop. friz. *Gear lever external front*	*A*	**25,00**
L 240	**2C201**	Levetta rinvio camb. carter motore *Gear lever external rear*	*A*	**25,00**
M 202 ☆	**2M122**	Cuscinetto cambio *Gear bearing (6201)*	*A*	**8,00**
M 204 ☆	**2M316**	Cuscinetto albero motore *Crankshaft bearing (6203)*	*A*	**10,00**
M 210 ☆	**2F165**	Cuscinetto frizione *Clutch bearing (98205)*	*A*	**75,00**
M 205 ☆	**2TR316**	Cuscinetto asse posteriore *Rear axe bearing (98204)*	*A*	**54,00**
M 220	**2M303**	Serie rulli biella *Needle bearing kit for rod*	*A*	**6,00**
M 221	**2C109**	Serie rulli cambio *Needle bearing kit for gear*	*A*	**6,00**
M 223	**2F116**	Serie sfere sterzo-frizione *Bearing kit for clutch/steering*	*A*	**3,00**
		TELAISTICA sospensioni/SUSPENSIONS		
T 209	**2ST152**	Tampone contraccolpo *Rebound buffer*	*A*	**1,50**
T 2	**2ST133**	Perno superiore interno *Pin internal upper*	*A*	**20,00**
T 3	**2ST129**	Perno superiore esterno *Pin external upper*	*A*	**20,00**
T 4	**2ST124**	Perno inferiore interno *Pin internal lower*	*A*	**20,00**
T 5	**2ST124**	Perno inf. interno magg. 0,5 *Pin external lower (size + 0,5 mm)*	*A*	**20,00**
T 6	**2ST116**	Perno inferiore esterno *Pin external lower (size normal)*	*A*	**20,00**
T 11		Serie calotte sterzo *Cone kit for fork*	*A*	**60,00**
		TELAISTICA ruote/WHEELS		
T 125	**2R1006**	Cerchio ruota *Wheel rim*	*A*	**60,00**

Codice Casa Lambretta	Codice Innocenti	Descrizione ricambio Description	Modello Model	Prezzo Price
T 169 ☼	**2R503**	Pneumatico 3.50 X 7 disegno originale *Tyre original pattern 3.50 X 7*	*A*	**85,00**
T 170 ☼	**2R1036**	Camera d'aria 3.50 X 7 *Tube 3.50 X 7*	*A*	**20,00**
T 115	**2R1016**	Leva comando freno ant. *Front brake lever*	*A*	**10,00**
T 116	**2R136**	Molla ritorno leva *Spring for front brake lever*	*A*	**5,00**
M 202 ☆	**2M122**	Cuscinetto ruota ant. *Front hub bearing (6201)*	*A*	**8,00**
T 120/B	**2R137**	Paraolio ruota ant. *Front hub oil seal*	*A*	**4,00**
T 121	**2R138**	Ferodo mozzo ant. *Front hub brake lining*	*A*	**10,00**
T 122	**3R806**	Ferodo mozzo post. *Rear hub brake lining*	*A*	**12,00**
		TELAISTICA cavalletti/STANDS		
T 196	**2T510**	Cavalletto prima serie *Stand first series*	*A I versione*	**180,00**
T 197	**2T510**	Cavalletto seconda serie *Stand second series*	*A II versione*	**100,00**
T 200	**2T510**	Molla cavalletto *Stand spring*	*A I II versione*	**10,00**
T 201	**2T510**	Molla cavalletto *Stand spring*	*A II $^{1}/_{2}$ III versione*	**6,00**
T 202	**2M127**	Perno cavalletto con dado *Stand pin with special nut*	*A*	**14,00**
		CARROZZERIA plastica/BODY PLASTIC/RUBBER		
C 80	**2T142**	Set profili pedana grigi *Floor rubber kit grey (6 pieces)*	*A*	**10,00**
C 6	**2T142**	Set profili pedana verdi *Floor rubber kit green (6 pieces)*	*A*	**10,00**
C 7	**2S106**	Set spessori serbatoio verdi *Petrol rubber kit (2 pieces) green*	*A*	**8,00**
C 8	**2S106**	Set spessori serbatoio grigi *Petrol rubber kit (2 pieces) grey*	*A*	**8,00**
C 9	**2S121**	Guarnizione tappo serbatoio *Filler cap round gasket*	*A*	**2,00**
C 9/B	**2S1136**	Tappo carburante *Filler cap black*	*A*	**10,00**
C 10	**2S5O4**	Tamponcino battuta serbatoio *Tank round buffer*	*A*	**2,00**
C 11	**2S503**	Tamponcino battuta bauletto *Luggage box round buffer*	*A*	**2,00**
C 13	**2S503**	Profilo bordo bauletto *Luggage box gasket*	*A*	**3,00**
C 14	**3S531**	Spessore motore-bauletto *Luggage box/engine spacer leather*	*A*	**10,00**
C 15	**3M436**	Protezione pedale avviamento *K/starter pedal protection*	*A*	**6,00**
C 16	**3T714**	Protezione pedale freno *Brake pedal protection*	*A*	**3,00**
C 19/B	**2S502**	Gommino fissa coperchio bauletto *Luggage box cover grommet*	*A*	**2,00**
C 17		Anello appoggio claxon *Horn ring rubber*	*A*	**3,00**
C 20	**2T145**	Gommino battuta pedale freno *Brake pedal round buffer*	*A*	**1,00**
C 21	**2T124**	Rivestimento pedane passegg.(coppia) *Pair passenger pedal rubber*	*A*	**20,00**
		CARROZZERIA serrature/LOCKS		
C 129	**2S1116**	Serratura bauletto *Luggage box lock*	*A*	**60,00**
		CARROZZERIA scritte/BADGE		
C 143	**2TR110**	Stemma tondo sul carter trasmissione *Round rear transmission emblem chrome*	*A*	**40,00**
C 144	**2S1101**	Scritta "Lambretta" per bauletto *"Lambretta" luggage box badge*	*A*	**18,00**

Codice casa Lambretta	Codice Innocenti	Descrizione ricambio Description	Modello Model	Prezzo Price
C 145	2ST1061	Stemma ant. smaltato *Front fork "Innocenti" badge*	*A*	30,00
		CARROZZERIA metallo/BODY METAL		
L 235	2T1331	Pedale freno a sinistra *Brake pedal left*	*A III versione*	60,00
L 236	2T1332	Pedale freno a destra *Brake pedal right*	*A I-II versione*	60,00
C 230 ☼	2S514	Sportello bauletto *Luggage box cover*	*A*	60,00
C 232	2T196	Set 6 binari per pedana con viti *Floor channel chrome kit (6 pieces)*	*A*	72,00
C 233	2T193	Puntalino estremità binario cromato *Floor channel end cap*	*A*	5,00
C 234	2T147	Perno sostegno pedane *Foot board pin support*	*A*	15,00
C 235	2T161	Indicatore cambio *Gear indicator*	*A*	65,00
C 236	2S573	Perno sportello bauletto *Luggage box cover pin*	*A*	4,00
C 237	2S573	Perno sport. bauletto magg. 05 *Luggage box cover pin + 0,5 mm*	*A*	4,00
C 239	2T703	Bronzina pedale freno *Brake pedal bush*	*A*	4,00
C 319	2A136	Supporto faro al manubrio *Headlight support between the handlebar*	*A*	50,00
C 384	2S103	Ghiera fissa serbatoio *Locking ring for tank*	*A I-II s.*	25,00
C 385	2S520/519	Coppia supporti sportello bauletto *Pair support for toolbox lid frame*	*A*	40,00
C 386	2S1016	Telaio cromato per sportello bauletto *Toolbox lid frame (chrome)*	*A*	120,00
C 389	??	Coppia piastr. supp. pedane *Pair plate to be welded to the footboard*	*A*	20,00
		CARROZZERIA selle/SEATS		
C 321		Sella completa in pelle *Complete leather square seat*	*A I versione*	240,00
C 322		Copertina beige anteriore *Front cover seat ivory*	*A II versione*	60,00
C 323		Copertina beige posteriore *Rear cover seat ivory (square type)*	*A*	60,00
C 324		Copertina marrone anteriore *Front cover seat brown*	*A III versione*	60,00
		ELETTRICITÀ fari-claxon-interruttori/ELECTRICITY-SWITCH		
E 3	2A109	Ghiera faro anteriore *Headlamp chrome ring*	*A*	30,00
E 4	2A112	Set mollette fissa vetro anteriore *Headlamp fixing spring kit*	*A*	5,00
E 5	2A149	Guarnizione vetro faro ant. *Headlamp glass gasket*	*A*	4,00
E 7	2A110	Vetro faro anteriore "Innocenti" *Headlamp glass*	*A*	20,00
E 8	2A111	Parabola con portalampada ant. *Headlamp reflector with lampholder*	*A*	18,00
E 13	2S1126	Fanalino posteriore *Rear light with lampholder*	*A*	60,00
E 12	3A359	Claxon elettrico *Horn*	*A II-III versione*	45,00
E 9	2A1146	Interruttore luci *Light switch*	*A I versione*	60,00
E 9/B	2A1146	Interruttore luci *Light switch ivory*	*A II-III versione*	60,00
E 10	2A1131	Bottone di massa motore *Stop switch*	*A II-III versione*	10,00
E 300 ☼	2A117	Lampadina faro anteriore 25/25W 6V *Bulb 25/25W 6V*	*A*	4,00
E 301 ☼	2S553	Lampadina fanalino posteriore 5W 6V *Torpedo bulb 5W 6V*	*A*	1,00

Codice casa Lambretta	Codice Innocenti	Descrizione ricambio Description	Modello Model	Prezzo Price
		ELETTRICITÀ impianti e protezioni/ELECTRICITY-LOOMS		
E 100	2A510	Protezione uscita cavi BT *Protection cap L.T. socket*	*A*	4,00
E 101	2A509	Protezione uscita cavo AT *Protection cap H.T. cable*	*A*	4,00
E 102	2A501	Protezione pipetta candela *Protection cap spark plug*	*A*	4,00
E 320 ☼	2M803	Candela di accensione *Spark plug*	*A*	4,00
		ELETTRICITÀ volano magnete/ELECTRICITY-FLYWHEEL		
E 126	2M1136	Bobina alta tensione *H.T. coil*	*A*	120,00
E 127	2M1141	Condensatore Filso *Condenser*	*A*	8,00
E 131	2M1156	Puntine Filso *Contact points*	*A*	12,00
E 135	2M1116	Presa alta tensione *H.T. socket*	*A*	20,00
E 136	2M1106	Presa bassa tensione *L.T. socket*	*A*	15,00
E 128	2M801	Coperchio volano magnete *Flywheel round cover*	*A*	30,00
		COMANDI leve e minuteria/HANDLEBAR		
L 1	2ST401/301	Coppia manicotti porta leve cromati *Pair handlebar levers supports*	*A*	150,00
L 2	2ST409	Vite per leva *Screw handlebar lever*	*A*	3,00
L 3	2ST410	Leva manubrio *Brake/clutch lever*	*A*	25,00
L 4		Manubrio completo di leveraggi *Handlebar complete*	*A*	380,00
		COMANDI manopole/GRIPS		
L 42	2ST413	Coppia manopole grigie *Pair grips grey*	*A*	20,00
L 43	2ST413	Coppia manopole verdi *Pair grips green*	*A*	20,00
L 44	2ST413	Coppia manopole beige *Pair grips ivory*	*A*	20,00
		COMANDI guaine e morsetti/CABLE-VARIOUS		
L 63		Set guaine e cavi *Inner and outer cable kit*	*A*	40,00
L 64	2T707	Bussola ferma guaina *Outer stop (ferrule)*	*A*	2,00
L 65	2ST814	Cilindretto con registro freno ant. *Front brake adjuster*	*A*	7,00
L 66	2ST815	Morsetto cavo freno anteriore *Front brake cable clamp*	*A*	5,00
L 67	2T708	Registro freno posteriore *Rear brake adjuster*	*A*	4,00
L 68	2T712	Attacco leva freno posteriore *Attachment rear brake lever*	*A*	8,00
L 176	2F145	Registro completo friz. al coperchio *Adjuster complete for clutch on the cover*	*A*	15,00
L 241	2TR320	Leva freno posteriore al motore *Rear brake lever on the engine*	*A*	25,00
		CARBURATORE filtro-rubinetto/CARBURETTOR		
B 3/B		Set guarnizioni carburatore *Carburettor gasket kit*	*A*	3,00
B 5	2M1211	Filtro aria *Air filter*	*A*	36,00
B 8	2S1056	Rubinetto benzina *Fuel tap*	*A*	70,00
B 9	2S1041	Tubetto benzina *Fuel pipe*	*A*	36,00

BRITTANIA - Tel. 00569 84772757 - Whatsapp +54911 22641682

Lambretta 125 ß

125 B prodotta da Dicembre 1948 a Gennaio 1950 in 35.014 esemplari.
Numero telaio di partenza: 00.001

Particolari di identificazione 125 B:

Prima versione fino al numero di telaio 20.000 circa

Pedale del freno a tacco, comando della frizione interno al carter, interruttore luci sul faro (sulle ultime 2.000 della prima serie l'interruttore è già spostato sul manubrio), tamponi in gomma cilindrica tra serbatoio e bauletto.

Seconda versione fino al numero di telaio 40.000 circa

Pedale del freno a punta, comando della frizione esterno al carter, interruttore luci sul manubrio (le prime 5.000 della seconda serie hanno ancora il pulsante di massa sul telaio), eliminati tamponi serbatoio-bauletto.

Terza versione fino termine produzione:

Leveraggio interno sospensione posteriore maggiorato e fissato con vite, eliminati tamponcini appoggio sportello bauletto.

COLORI sistema Lechler:

Azzurro Metallizzato 8024 • Rosso Metallizzato 8023 • Verde Metallizzato 8025 • Bronzo Metallizzato 8053

Schema colorazione:

Vale per tutte le versioni: tutta nello stesso colore Azzurro o Rosso o Verde o Bronzo ad eccezione del telaio e del supporto sella, dei cerchi ruota, dei mozzi, del cavalletto, della parte interna della sospensione anteriore verniciati color alluminio Fiat 690.

I carter motore, il corpo carburatore, il filtro aria, la fusione in bronzo di collegamento al bauletto e il coperchio del volano sono sempre verniciati in color alluminio Fiat 690.

Lambretta 125 B prima versione 1948.
Lambretta 125 B 1948 first version.

Lambretta 125 B seconda versione 1949
Lambretta 125 B 1949 second version.

Lambretta 125 ß

125 B produced from December 1948 to January 1950 in 35.014 exemplars.
Starting from frame number: 00.001

Identification particulars 125 B

First version up to frame number 20.000

Heel brake pedal, throttle control clutch internal to case, light switch on the headlight (the last 2.000 of the first version have switch on the handlebar), cylindrical rubber plugs are between fuel tank and luggage box.

Second version up to frame number 40.000

Point brake pedal, throttle control clutch extern to case, light switch on the handlebar (the first 5.000, on the second version, have the weight push button on the frame), fuel tank and luggage box buffers are eliminated.

Third version up to end production:

Internal lever of rear suspension is oversized and fixed with screw, support buffers lid luggage box are eliminated.

Lechler coulors code system:

Metallic-Blue 8024 • Metallic-Red 8023 • Metallic-Green 8025 • Metallic-Bronze 8053

Painting schemes:

Valid for all version: all in the same Blue or Red or Green or Bronze coulors, except the seat frame and the seat supports, the wheel rims, the hubs, the centre stand, of the interior side of the front suspension painted with aluminium coulor FIAT 690.

The crankcase, the carburettor body, the air filter, the bronze cast connecting to luggage box and flywheelhood are painted always in aluminium coulor FIAT 690.

Dati di manutenzione:

Miscela 5%	candela filetto corto 225 scala Bosch		
Olio motore sae 15/50	180 gr.	trasmissione finale grasso	
Carburatore MA 16	getto max 65	getto min. 45	valvola 55
Anticipo accensione 26°		33 mm sulla circonferenza del volano	

Maintenance datas:

Mixture 5%	spark plug 225 Bosch short screw		
Motor oil sae 15/50	180 gr.	Final fett transmission	
Carburettor MA 16	mainjet 65	pilotjet 45	valve 55
Ignition advance 26°		33 mm on the flywheel circumference	

Codice casa Lambretta	Codice Innocenti	Descrizione ricambio Description	Modello Model	Prezzo Price
		MOTORE/ENGINE		
M 1	2M1026	Pistone diam. 52 e magg. varie *Piston size 52 mm and more*	B	55,00
M 24	2M1041	Biella completa *Rod complete kit*	B	72,00
M 243	2 M 301	Bronzina piede di biella (al pistone) *Conrod bush 14 mm*	B	6,00
M 42	2M1051	Albero motore completo *Crankshaft complete*	B	200,00
M 108		Set paraoli motore e OR *Engine oil seal kit*	B	18,00
M 125	2F1016	Serie dischi frizione guarniti *Clutch plates (3 pieces) Surflex*	B	42,00
M 125/B	2F1016	Serie dischi frizione guarniti con molle *Kit Clutch plates Surfelx with springs*	B	54,00
M 275	2F1001	Tirante frizione, calotta sfere e levetta interna *Rod, cup and internal lever for clutch*	B II versione	35,00
M 154	2M411	Molla avviamento *Kick start return spring*	B	8,00
M 160	2M435	Ingranaggino avviamento *Z 13 starter gear*	B	24,00
M 354	2M416	Tampone fine corsa avviamento *Kick start buffer*	B	2,00
M 164		Set guarnizioni motore *Engine gasket kit*	B	30,00
M 185	2T1311	Marmitta nichelata *Nickelizet silencer*	B	160,00
M 186 ☆	2T1026	Collettore cromato *Chrome manifold*	B	75,00
M 202 ☆	2M122	Cuscinetto cambio *Gear bearing (6201)*	B	8,00
M 203 ☆	3TR340	Cuscinetto asse posteriore *Rear axe bearing (6202)*	B	9,00
M 204 ☆	2M316	Cuscinetto albero motore *Crankshaft bearing (6203)*	B	10,00
M 210 ☆	2F165	Cuscinetto frizione *Clutch bearing (98205)*	B	75,00
M 220	2M303	Set rulli biella *Needle bearing kit for rod*	B	6,00
M 221	2C109	Set rulli cambio *Needle bearing kit for gear*	B	6,00
M 223	2F116	Set sfere frizione-sterzo *Bearing kit for clutch-steering*	B	3,00
M 135	3F132	Molla ritorno leva frizione *External spring clutch lever*	B II serie	5,00
		TELAISTICA sospensione anteriore/FRONT SUSPENSION		
T 2	2ST133	Perno superiore interno *Pin internal upper*	B	20,00
T 3	2ST129	Perno superiore esterno *Pin external upper*	B	20,00
T 4	3ST124	Perno inferiore interno *Pin internal lower (normal size)*	B	20,00
T 5	3ST124	Perno inferiore interno magg. 0,5 *Pin internal lower (size + 0,5 mm)*	B	20,00
T 7	3ST116	Perno inferiore esterno *Pin external lower*	B	20,00
T 8	3ST166	Bussola perno inferiore esterno *Special bush for T 7*	B	40,00
T 9	3ST183	Molla *Spring*	B	12,00
T 10	3ST152	Tampone contraccolpo *Buffer*	B	6,00
T 11		Serie calotte sterzo *Cone kit for fork*	B	60,00
T 12	3ST170	Coperchietto sinistro *Right fork cover*	B	30,00
T 13	3ST169	Coperchietto destro *Left fork cover*	B	30,00
		TELAISTICA sospensione post./REAR SUSPENSION		
T 70	3TR503	Molla paracolpi *Little spring for internal lever*	B	4,00
T 71	3TR502	Molla ammortizzatore *Main spring*	B	12,00

Codice casa Lambretta	Codice Innocenti	Descrizione ricambio Description	Modello Model	Prezzo Price
T 72		Set bronzine leveraggi esterni *Bush kit external suspension*	B I versione	14,00
T 73		Set bronzine leveraggi esterni *Bush kit external suspension*	B II-III versione	14,00
T 74		Set bronzine leveraggi interni *Bush kit external suspension*	B I-II versione	20,00
T 76		Set bronzine leveraggi interni *Bronze bush rear brake cam*	B III versione	20,00
T 76/B		Bussola in bronzo camma freno post. *Rear brake cam bushing bronze*	B	25,00
		TELAISTICA ruote/WHEELS		
T 115	2R1016	Leva comando freno anteriore *Front brake lever*	B	10,00
T 116	2R136	Molla ritorno leva freno *Spring for front brake lever*	B	5,00
M 202 ☆	2M122	Cuscinetto ruota anteriore *Front hub bearing (6201)*	B	8,00
T 120/B	2R137	Paraolio mozzo anteriore *Front hub oil seal*	B	4,00
T 121	2R138	Ferodo anteriore *Front hub brake lining*	B	10,00
T 122	3R806	Ferodo posteriore *Rear hub brake lining*	B	12,00
T 124	3R1056	Cerchio ruota verniciato *Wheel*	B	40,00
T 171 ☆	3R503	Copertone 3.50x8 bordo bianco *Tyre 3.50 x 8 Sava white wall*	B	45,00
T 172 ☆	3R503	Copertone 3.50x8 Michelin S83 *Tyre 3.50 x 8 Michelin S 83*	B	38,00
T 173 ☆	3R504	Camera d'aria 3.50x8 Michelin *Tube 3.50 x 8 Michelin*	B	15,00
		TELAISTICA cavalletto/STANDS		
T 203	3T514	Cavalletto in ghisa *Stand*	B	120,00
T 202	2M127	Perno cavalletto con dado *Stand pin with special nut*	B	14,00
T 201	2T510	Molla cavalletto *Stand spring*	B	6,00
		CARROZZERIA plastica/BODY PLASTIC/RUBBER		
C 80	2T142	Serie profili pedana grigio *Floor rubber kit grey (6 pieces)*	B	10,00
C 8	3S121	Serie spessori serbatoio grigi *Petrol rubber kit (4 pieces) grey*	B	8,00
C 9	2S102	Guarnizione tappo carburante *Filler cap round gasket*	B	2,00
C 9/B	2S1136	Tappo carburante *Filler cap black*	B	10,00
C 11	2S535	Tamponcino battuta bauletto *Luggage box round buffer*	B I-II versione	2,00
C 12	3S584	Tampone battuta serbatoio *Tank round buffer*	B I versione	4,00
C 13	2S503	Profilo bordo bauletto *Luggage box gasket*	B	3,00
C 14	3S531	Spessore motore-bauletto *Luggage box/engine spacer leather*	B	10,00
C 15	3M436	Protezione pedale avviamento *Kick starter protection*	B	6,00
C 16	3T714	Protezione pedale freno *Brake pedal protection*	B	3,00
C 17		Anello appoggio claxon *Horn ring rubber*	B	3,00
C 18	3T109	Passacavo frizione-freno anteriore *Grommet front brake cable*	B	1,50
C 19	3T106	Passacavo cambio-gas *Grommet clutch-gear cable*	B	2,00
C 19/B	2S502	Gommino fissa coperchio bauletto *Luggage box cover grommet*	B	2,00
C 20	2T145	Anello di battuta pedale freno *Brake pedal round buffer*	B	1,00
C 21	2T124	Rivestimento pedane passeggero (coppia) *Pair passenger pedal rubber*	B	20,00

SCOOTER PASSION - Tel. 0495 346657

Codice casa Lambretta	Codice Innocenti	Descrizione ricambio Description	Modello Model	Prezzo Price
		CARROZZERIA serratura/LOCK		
C 129	2S1116	Serratura bauletto *Luggage box lock*	B	60,00
		CARROZZERIA scritte/BADGE		
C 144	2S1101	Scritta "Lambretta" per bauletto *"Lambretta" luggage box badge*	B	18,00
C 145	2ST1061	Stemma anteriore smaltato *"Innocenti" front fork badge*	B	30,00
		CARROZZERIA metallo/BODY METAL		
C 232	2T196	Set 6 binari per pedana con viti *Floor channel chrome kit (6 pieces)*	B	72,00
C 233	2T193	Puntalino estremità binario cromato *Floor channel end cap*	B	5,00
C 234	2T147	Perno sostegno pedane *Foot board pin support*	B	15,00
C 236	2S573	Perno sportello bauletto *Luggage box cover pin*	B	4,00
C 237	2S573	Perno sportello bauletto magg. 0,5 *Luggage box cover pin + 0,5 mm*	B	4,00
C 239	2T703	Bronzine pedale freno *Brake pedal bush*	B	4,00
C 230 ☼	2S514	Sportello bauletto *Luggage box cover*	B	60,00
C 319	2A136	Supporto faro al manubrio *Headlight support between the handlebar*	B	50,00
C 385	2S520/519	Coppia supp. sport. bauletto *Pair supporto for toolbox lid frame*	B	48,00
C 386	2S1016	Telaio cromato sport. bauletto *Toolbox lid frame (chrome)*	B	120,00
C 389	2A136	Coppia piastrine supp. pedale *???*	B	20,00
B 303	2T826	Anello cromato fissaaggio traversa sella ant. *Chrome ring for fix the front seat support*	*Tutti/Alls.-B*	10,00
L 236	2T1332	Pedale freno a tacco *Brake pedal right (heel)*	*B I versione*	60,00
		CARROZZERIA selle/SEATS		
C 324		Copertina marrone anteriore *Front seat cover*	B	60,00
C 325		Copertina marrone posteriore *Rear seat cover*	B	60,00
C 326		Copertina in vera pelle anteriore *Front seat cover (leather)*	B	70,00
		ELETTRICITÀ fari-claxon-interruttori/ELECTRICITY-SWITCH		
E 3	2A19	Ghiera faro anteriore *Headlamp chrome ring*	B	30,00
E 4	2A112	Set mollette fissa vetro anteriore *Headlamp fixing spring kit*	B	5,00
E 5	2A149	Guarnizione vetro faro anteriore *Headlamp glass gasket*	B	4,00
E 7	2A110	Vetro faro anteriore "Innocenti" *Headlamp glass*	B	20,00
E 8	2A111	Parabola con portalampada ant. *Headlamp reflector with lampholder*	B	18,00
E 9/B	2A1146	Interruttore luci *Light switch ivory*	*B I versione*	60,00
E 10	2A1131	Bottone di massa motore *Stop switch*	*B I versione*	10,00
E 11	3A1176	Interruttore luci *Light switch*	*B II - III versione*	60,00
E 12	3A359	Claxon *Horn*	B	38,00
E 13	2S1126	Fanalino posteriore *Rear light with lampholder*	B	60,00
E 300 ☼	2A117	Lampadina faro anteriore 25/25W 6V *Bulb 25/25W 6V*	B	4,00
E 301 ☼	2S553	Lampadina fanalino posteriore 5W 6V *Torpedo bulb 5W 3V*	B	1,00
		ELETTRICITÀ impianti e protezioni/ELECTRICITY-LOOMS		
E 100	2A510	Protezione uscita cavi BT *Protection cap L.T. socket*	B	4,00
E 101	2A509	Protezione uscita cavo AT *Protection cap H.T. cable*	B	4,00
E 102	2A501	Protezione pipetta candela *Protection cap spark plug*	B	4,00
E 320 ☼	2M803	Candela di accensione *Spark plug*	B	4,00
		ELETTRICITÀ volano magnete/ELECTRICITY-FLYWHEEL		
E 126	2M1136	Bobina alta tensione *H.T. coil*	B	120,00
E 127	2M1141	Condensatore Filso *Condenser*	B	8,00
E 131	2M1156	Puntine Filso *Contact points*	B	12,00
E 128	2M801	Coperchio volano magnete *Flywheel round cover*	B	30,00
E 135	2M1111	Presa alta tensione *H.T. socket*	B	20,00
E 136	2M1106	Presa bassa tensione *L.T. socket*	B	15,00
		COMANDI leve e minuteria/HANDLEBAR		
L 5	3ST307	Leva sinistra manubrio *Clutch lever*	B	25,00
L 6	3ST410	Leva destra manubrio *Front brake lever*	B	25,00
L 7	3ST306	Comando cambio completo *Complete gear control*	B	320,00
L 178	3ST305	Coppia ingranaggi cambio manubrio *Pair gear on handlebar*	B	90,00
L 8	3ST145	Manubrio nudo cromato *Handlebar (2 pieces)*	B	140,00
L 9	3ST1011	Comando gas completo *Complete gas control*	B	**a rich./on request**
L 10	3ST409	Perno leva manubrio *Lever pin*	B	5,00
		COMANDI manopole/GRIPS		
L 45	3ST413	Coppia manopole grigie *Pair grips*	B	20,00
		COMANDI guaine e morsetti/CABLE-VARIOUS		
L 64	3ST705	Bussola ferma guaina *Outer stop (ferrule)*	B	2,00
L 65	2ST814	Cilindretto con registro freno ant. *Front brake adjuster*	B	7,00
L 66	2ST815	Morsetto cavo freno anteriore *Front brake cable clamp*	B	5,00
L 62		Set cavi e guaine *Inner and outer cable kit*	*B I versione*	20,00
L 62/B		Set cavi e guaine *Inner and outer cable kit*	*B II-III versione*	20,00
L 67	2T708	Registro freno posteriore *Rear brake adjuster*	B	4,00
L 68	3T712	Attacco leva freno posteriore *Attachment rear brake cable*	B	8,00
L 69	3C1011	Guaina teleflex con cavo e adattatore *Gear cable (Teleflex)*	B	68,00
L 161	3C302	Coperchio scatola cambio *Gear box cover*	B	15,00
L 176	2F145	Registro completo frizione coperchio *Adjuster complete for clutch on the cover*	*B I versione*	15,00
		CARBURATORE filtro-rubinetto/CARBURETTOR		
B 3/B		Set guarnizioni carburatore *Carburettor gasket kit*	B	2,50
B 5	2M1211	Filtro aria *Air filter*	B	36,00
B 8	2S1056	Rubinetto benzina *Fuel tap*	*B I versione*	70,00
B 9	3S1041	Tubetto benzina *Fuel pipe*	B	36,00
B 10	6S1056	Rubinetto benzina *Fuel tap*	*B II-III versione*	30,00
B 10/B		Guarnizione rubinetto *Fuel tap gasket*	*B II-III versione*	2,00

Lambretta 125 C-LC

125 C prodotta da Febbraio 1950 a Novembre 1951 in 87.500 esemplari.
125 LC prodotta da Aprile 1950 a Novembre 1951 in 42.500 esemplari.
Numero telaio di partenza: non disponibile.

Particolari di identificazione 125 C-LC:

Prima versione anno 1950:
Scatola ricevente il cavo cambio al motore di forma quadrangolare irregolare con incisa la scritta teleflex, leve al manubrio tipo Lambretta B con foro di inserimento 59 mm X 10 mm.

Seconda versione anno 1951:
Scatola ricevente il cavo cambio al motore di forma a scudetto senza nessuna scritta, leve al manubrio con foro di inserimento 44 mm X 10 mm.

COLORI sistema Lechler:
Kaki Oliva Chiaro 8027 • Camoscio 8011 • Azzurro: non disponibile (solo per le primissime versioni con un gancio solo per il bauletto posteriore).

Schema colorazione:
125 C: Tutta nello stesso colore kaki oliva chiaro o Camoscio o Azzurro ad eccezione dei telai selle, del tubo porta ferri, del cavalletto, dei cerchi ruota, dei mozzi, delle due traverse sotto la pedana verniciati color alluminio Fiat 690.
125 LC: Tutta nello stesso colore Verde o Camoscio o Azzurro ad eccezione dei telai selle, del cavalletto, del tubo porta ferri, dei cerchi ruota, dei mozzi verniciati color Alluminio Fiat 690.
Il serbatoio carburante e il parafango posteriore sono sempre verniciati in color grigio antiruggine opaco.
I carter in lamiera d'alluminio che convogliano l'aria di raffreddamento sono solo puliti (nè lucidati, nè verniciati).
Vale per entrambi i modelli: I carter motore e il filtro aria sono sempre verniciati color alluminio Fiat 690.

Lambretta 125 C seconda versione 1951.
Lambretta 125 C second version 1951.

Lambretta 125 LC prima versione 1950.
Lambretta 125 LC 1950 first version.

Lambretta 125 C-LC

125 C produced from February 1950 to November 1951 in 87.500 exemplars.
125 LC produced from April 1950 to November 1951 in 42.500 exemplars.
From frame number: 125C 50.001
125LC 400.001

Identification particulars 125 C-LC:

First version year 1950:
Receiving casing of gearbox cables in irregular quadrangular shape with the writing teleflex, lever on the handlebar Lambretta B types with insertion hole.
59 mm X 10 mm

Second version year 1951:
Receiving casing of gearbox cables with shield form and no writing on, lever on the handlebar with insertion hole 44 mm X 10 mm.

Lechler colours code system:
Kaki light Olive 8027 / Camoscio 8011 / Blue: not available (only for the very first version with one hook only at the rear luggage box).

Painting schemes:
125 C: all in the same Green or Camoscio or Blue coulor, except the seat frames, the tools tube, the centre stand, the wheel rims, the hubs and the two bars under the foot-board are painted aluminium coulor FIAT 690:

125 LC: all in the same Green, Camoscio or Blue, except the seat frames, the tools tube, the wheel rims, the hubs painted in aluminium coulor FIAT 690.
The fuel tank and the rear mudguard are always painted in Grau anti-rust matt coulor.
The sheet-aluminium case that convoys air-blast cooling is only cleaned (neither polished, nor painted).
Valid for both models: the crankcase and the air filters are always painted in Aluminium colour FIAT 690.

Scatola cambio I[a] serie
Gearbox first series..

Scatola cambio II[a] serie.
Gearbox second series.

SCOOTER ITALIANO - Tel. 348 3033266

Dati di manutenzione:

Miscela 5%	candela filetto corto 225 scala Bosch		
Olio motore sae 15/50	180 gr.	trasmissione finale grasso.	
Carburatore MA 16	getto max 65	getto min. 45	valvola 55
Carburatore Zenith	getto max 80/84	getto min. 40	
Anticipo accensione 26°/28°		33-35 mm sulla circonferenza del volano	

Maintenance datas:

Mixture 5%	spark plug 225 Bosch short screw		
Motor oil sae 15/50	180 gr.	final transmission grease	
Carburettor MA 16	mainjet 65	pilotjet 45	valve 55
Carburettor Zenith	mainjet 80/84	pilotjet 40	
Ignition advance 26° / 28°		33/35 mm on the flywheel circumference	

Codice Casa Lambretta	Codice Innocenti	Descrizione ricambio Description	Modello Model	Prezzo Price
		MOTORE/ENGINE		
M 1	**2M1026**	Pistone diam. 52 e magg. varie *Piston size 52 mm and more*	*C-LC*	**55,00**
M 24	**2M1041**	Biella completa *Rod complete kit*	*C-LC*	**72,00**
M 243	**2 M 301**	Bronzina piede di biella (al pistone) *Conrod bush 14 mm*	*C-LC*	**6,00**
M 42	**2M1051**	Albero motore completo *Crankshaft complete*	*C-LC*	**200,00**
M 108		Set paraoli motore e OR *Engine oil seal kit*	*C-LC*	**18,00**
M 125	**2F1016**	Serie dischi frizione guarniti *Clutch plates (3 pieces) Surflex*	*C-LC*	**42,00**
M 125/B	**2F1016**	Serie dischi frizione guarniti con molle *Kit Clutch plates Surfelx with springs*	*C-LC*	**54,00**
M 275	**2F1001**	Tirante frizione, calotta sfere e levetta interna *Rod, cup and internal lever for clutch*	*C-LC*	**35,00**
M 154	**2M411**	Molla leva avviamento *Kick start return spring*	*C-LC*	**8,00**
M 156	**6M412**	Perno avviamento *Kick starter shaft*	*C-LC*	**28,00**
M 160	**2M435**	Ingranaggino avviamento *Z 13 starter gear*	*C-LC*	**24,00**
M 354	**2M416**	Tampone fine corsa avviamento *Kick start buffer*	*B*	**2,00**
M 281 ☼	**5M1161**	Leva avviamento cromata *Kick start lever chrome*	*LC*	**52,00**
M 164		Set guarnizioni motore *Engine gasket kit*	*C-LC*	**30,00**
M 187	**6T1056**	Marmitta *Silencer (black)*	*C II versione*	**115,00**
M 187/B	**6T1056**	Marmitta nichelata *Silencer (nickelizet)*	*C I versione*	**140,00**
M 188	**5T1091**	Marmitta *Silencer*	*LC*	**115,00**
M 202 ☆	**2M122**	Cuscinetto cambio *Gear bearing (6201)*	*C-LC*	**8,00**
M 203 ☆	**3TR340**	Cuscinetto asse posteriore *Rear axe bearing (6202)*	*C-LC*	**9,00**
M 204 ☆	**2M316**	Cuscinetto albero motore *Crankshaft bearing (6203)*	*C-LC*	**10,00**
M 210 ☆	**2F165**	Cuscinetto frizione *Clutch bearing (98205)*	*C-LC*	**75,00**
M 220	**2M303**	Set rulli biella *Needle bearing kit for rod*	*C-LC*	**6,00**
M 221	**2C109**	Set rulli cambio *Needle bearing kit for gear*	*C-LC*	**6,00**
M 223	**2F116**	Set sfere frizione *Ball bearing kit for clutch*	*C-LC*	**3,00**
M 135	**3F132**	Molla ritorno leva frizione *External spring clutch lever*	*C-LC*	**5,00**
M 246	**6TR1006/316**	Coppia conica posteriore *Kit conical gear transmission*	*C-LC*	**200,00**
		TELAISTICA sospensione anteriore/FRONT SUSPENSION		
T 15	**6ST1061**	Bussola guida tirante *Main spring bush*	*C-LC*	**8,00**
T 16	**6ST121**	Coppia cappucci di protezione *Pair protection cap*	*C-LC*	**6,00**
T 17	**6ST112**	Molla interna *Main spring (internal)*	*C-LC*	**10,00**
T 18	**6ST113**	Contromolla esterna *Little spring (external)*	*C-LC*	**8,00**
T 19	**6ST119**	Perno per bielletta *Pin for link lever*	*C-LC*	**8,00**
T 20	**6ST120**	Perno per tirante *Pin for rod spring*	*C-LC*	**6,00**
T 21	**6ST120**	Perno per tirante magg. 0,2 *Pin for rod spring (+0,2 mm)*	*C-LC*	**6,00**
T 22	**6ST1051**	Tirante per molle *Rod for spring*	*C-LC*	**22,00**
T 23		Set calotte sterzo *Cone kit for fork*	*C-LC*	**58,00**
T 24	**6ST118**	Bronzina per bielletta *Link lever bush*	*C-LC*	**6,00**
M 222	**6ST217**	Set sfere superiori sterzo *Bearing kit upper*	*C-LC*	**4,00**
M 224	**6ST108**	Set sfere inferiori sterzo *Bearing kit lower*	*C-LC*	**5,00**
		TELAISTICA sospensione post./REAR SUSPENSION		
T 77	**6TR515**	Tampone fondo corsa *Round buffer*	*C-LC*	**8,00**
T 78	**6TR512**	Molla ammortizzatore *Main spring*	*C-LC*	**14,00**
T 79	**6TR513**	Molla fondo corsa *Little spring*	*C-LC*	**8,00**
T 80	**6TR503**	Perno anteriore ammortizzatore *Front pin shock adsorber*	*C-LC*	**8,00**
T 82	**6TR503**	Perno ant. ammortizzatore magg.0,5 *Front pin shock adsorber (+0,5 mm)*	*C-LC*	**8,00**
T 83	**6TR346**	Perno posteriore ammortizzatore *Rear pin shock adsorber*	*C-LC*	**16,00**
T 84	**6TR502**	Bronzina perno anteriore *Front pin bush*	*C-LC*	**6,00**
T 85	**6TR510**	Bronzina perno posteriore *Rear pin bush*	*C-LC*	**6,00**
		TELAISTICA ruote/WHEELS		
T 115	**2R1016**	Leva comando freno anteriore *Front brake lever*	*C-LC*	**10,00**
T 116	**2R136**	Molla ritorno leva *Spring for front brake lever*	*C-LC*	**5,00**

Codice Casa Lambretta	Codice Innocenti	Descrizione ricambio Description	Modello Model	Prezzo Price
M 202	2M122	Cuscinetto ruota anteriore *Front hub bearing (6201)*	C-LC	8,00
T 120/B	2R137	Paraolio *Front hub oil seal*	C-LC	4,00
T 124	3R1056	Cerchio ruota verniciato *Wheel*	C-LC	40,00
T 129	6R1021	Ganasce anteriori *Front brake shoes*	C-LC	35,00
T 130	6R1031	Ganasce posteriori *Rear brake shoes*	C-LC	30,00
T 250	6R103	Molla ganasce freno anteriore *Front brake return spring*	Tutti/All	5,00
T 252	6R1031	Molla ganasce freno posteriore *Rear brake return spring*	Tutti/All	5,00
T 173 ☆	3R502	Camera d'aria Michelin *Tube 4.00 x 8 Michelin*	C-LC	15,00
T 174 ☆	6R501	Copertone Sava dis. Pirelli SC 93 *Tyre Sava 4.00 x 8*	C-LC	48,00
T 176 ☆	6R501	Copertone con fascia bianca *Tyre Sava white wall 4.00 x 8*	C-LC	65,00
		TELAISTICA cavalletti/STANDS		
T 201	3T510	Molla *Spring*	C-LC	6,00
T 202	2M127	Perno cavalletto con dado *Stand pin with special nut*	C-LC	14,00
T 204	6T501	Cavalletto in ghisa *Stand*	C	120,00
T 205	5T501	Cavalletto in ghisa *Stand*	LC	90,00
		CARROZZERIA plastica/BODY PLASTIC/RUBBER		
C 9	2S102	Guarnizione tappo carburante *Filler cap round gasket*	C-LC	2,00
C 9/B	2S1136	Tappo carburante *Filler cap black*	C-LC	10,00
C 35	2S115	Collare tappo carburante *Gasket tank pipe in cork*	LC	6,00
C 15	3M436	Protezione pedale avviamento *Filler cap collar grey*	C-LC	6,00
C 16	3T714	Protezione pedale freno *Kick starter protection*	C-LC	3,00
C 18	3T109	Passacavo freno anteriore *Brake pedal protection*	LC	1,50
C 22	6S106	Spessore antivibrante per serbatoio *Grommet front brake cable*	C-LC	4,00
C 23	6T146	Distanziale profili pedana *Antivibration rubber for fuel tank*	C-LC	0,50
C 24	6T148	Profilo antivibrante scudo-sterzo *Floor channel grommet*	C	2,00
C 26	6A905	Set spessori antivibranti bauletto *Antivibration rubber for legshield*	C	4,00
C 27	6A406	2 Gommini poggiapiedi passeggero *Antivibration rubber for toolbox (4 pc.)*	C	10,00
C 28	6A805	Guarnizione per portaruota *Gasket for spare wheel support*	C	2,00
C 29	5T170	Coppia profili frontale *Pair horncasting beading*	LC	5,00
C 30	5T222	Coppia profili cofani *Pair panel beading*	LC	6,00
C 31	5T220	Coppia tappetini passeggero *Pair passenger footboard mats*	LC	25,00
C 32	5T235	Cuffia molla gancio cofano *Protection for panel lock spring*	LC	3,00
C 33	5T240	Coppia tamponcini sportello cofano *Pair little buffer for carburettor doo*	LC	6,00
C 4	6T113	Spessore in cartonato rosso tra motore e telaio *Red gasket engine-frame*	C-LC	4,00
		CARROZZERIA scritte/BADGE		
C 146	6S120	Coppia scritte "Lambretta" adesive *Pair "Lambretta" transfer*	C	6,00
C 147	6T149	Stemma centrale adesivo *Round emblem "Innocenti" transfer*	C	4,00
C 147/B	6T149	Stemma centrale serigrafato *Round emblem "Innocenti" alloy*	C	12,00
C 148	2ST1061	Stemma anteriore verniciato *Front badge "Innocenti"*	LC	12,00
C 149	5T169	Scritta "Lambretta" in alluminio *Front alloy badge "Lambretta"*	LC	12,00
		CARROZZERIA metallo/BODY METAL		
C 243	6T140	Staffa anteriore fissaggio scudo *Front emblem support*	C	10,00
C 245	6T133	Set 4 listelli poggiapiedi alluminio con viti *Floor channel kit (4 pieces)*	C	46,00
C 246	6T117	Traversino per pedana *Legshield pin support*	C	15,00
C 248	6T1052	Custodia attrezzi con coperchio *Toolbox under front seat (complete)*	C-LC	60,00
C 249	6T135	Coperchio custodia attrezzi *Toolbox round cover*	C-LC	18,00
C 439	6A903/2	Coperchio bauletto *Toolbox lid*	C	45,00
C 466 ☼		Bauletto posteriore (senza coperchio) *Rear toolbox (without lid)*	C	90,00
C 250	6A904	Staffa fissaggio bauletto *Rear toolbox clamp*	C	12,00
C 253	5T165	Set 6 listelli poggiapiedi alluminio con viti *Floor channel kit (6 pieces)*	LC	72,00
C 254	5T237	Set 4 anelli cromati per cofani *Panel chrome ring kit (4 pieces)*	LC	45,00
C 255/B	5T202	Maniglia per cofano sinistro *Panel handle left*	LC	10,00
C 256/B	5T201	Maniglia per cofano destro *Panel handle right*	LC	10,00
C 257	5T228	Molla ritegno sportello cofano destro *Spring for right panel door*	LC	15,00
C 258	5T207	Molla gancio cofano *Spring for panel lock*	LC	4,00
C 247	6T703	Molla pedale freno posteriore *Brake pedal return spring*	C-LC	5,00
C 239	2T703	Bronzina pedale freno *Brake pedal bush*	C-LC	4,00
C 267	5I300/301	Coppia meccanismi interni per cofani *Pair panel lock mechanism*	LC	60,00
C 252	05180242	Anello inox fissaggio cuffia coprimolla gancio cofano *Spring for fix the panel lock rubber*	LC	3,00
C 387	??	Porta targa LC *Name plate Holder*	LC	20,00
C 388	???	Porta targa per C *Name plate Holder*	C	20,00
C 457 ☼	5T1041	Pedana passeggero destra *Righthand rear footboard*	LC	60,00
C 456 ☼	5T1046	Pedana passeggero sinistra *Lefthand rear footboard*	LC	60,00
		CARROZZERIA selle/SEATS		
C 327		Copertina triangolare ant. o post *Front-rear seat cover (1 piece)*	C-LC	55,00
C 328		Copertina rettangolare post. *Rear seat cover rectangular*	C-LC	55,00
C 281		Coppia molle conica sella anteriore *Front seat spring chrome*	C-LC	42,00
C 295/A		Molla centrale sella posteriore *Rear seat spring chrome*	C-LC	15,00
		ELETTRICITÀ fari-claxon-interruttori/ELECTRICITY-SWITCH		
E 3	2A109	Ghiera faro anteriore *Headlamp chrome ring*	C	30,00
E 4	2A112	Set mollette fissa vetro anteriore *Headlamp fixing spring kit*	C	5,00
E 5	2A149	Guarnizione vetro faro anteriore *Headlamp glass gasket*	C-LC	4,00

Codice casa Lambretta	Codice Innocenti	Descrizione ricambio Description	Modello Model	Prezzo Price
E 7	2A110	Vetro faro anteriore "Innocenti" *Headlamp glass*	C-LC	20,00
E 8	2A111	Parabola con portalampada ant. *Headlamp reflector with lampholder*	C-LC	18,00
E 14	6A1176	Interruttore luci a 2 posizioni *Light switch*	C-LC	40,00
E 15	6A301	Claxon *Horn*	C-LC	48,00
E 16	6A305	Staffetta porta claxon *Horn support*	C	5,00
E 17	6A1166	Fascetta porta claxon *Horn support clamp*	C	14,00
E 18	5A1016	Ghiera faro anteriore *Headlamp chrome ring*	LC	36,00
E 19	5A104	Set mollette fissa vetro anteriore *Headlamp fixing spring kit*	LC	5,00
E 12/B	???	Fanalino posteriore con staffa *Round tail light with support*	C-LC	60,00
E 300 ☼	2A117	Lampadina faro anteriore 25/25W 6V *Bulb 25/25W 6V*	C-LC	4,00
E 301 ☼	6A601	Lampadina fanalino posteriore 5W 6V *Torpedo bulb 5W 6V*	C-LC	1,00
		ELETTRICITÀ impianti e protezioni/ELECTRICITY-LOOMS		
E 100	2A510	Protezione uscita cavi BT *Protection cap L.T. socket*	C-LC	4,00
E 101	2A509	Protezione uscita cavo AT *Protection cap H.T. cable*	C-LC	4,00
E 102	2A501	Protezione pipetta candela *Protection cap spark plug*	C-LC	4,00
E 104		Impianto elettrico con predisposizione stop *Wiring loom*	C-LC	24,00
E 108	6A307	Protezione cavo claxon *Protection cap for horn*	C-LC	4,00
E 99/B		Interruttore stop adattabile *Stop switch*	C-LC	10,00
E 320 ☼	2M803	Candela di accensione *Spark plug*	C-LC	4,00
		ELETTRICITÀ volano magnete/ELECTRICITY-FLYWHEEL		
E 126	2M1136	Bobina alta tensione (tipo Filso a 3 bobine) *Coil H.T. (model with 3 coil)*	C-LC primissima serie	120,00
E 129 ☼	C10740	Bobina alta tensione Filso *H.T. coil Filso*	C-LC	60,00
E 131	C10420	Puntine Filso *Contact points FIlso*	C-LC	15,00
E 251 ☼	573/I-16	Condensatore Filso *Condenser Filso*	C-LC	8,00
E 132 ☼	MVA21/25	Bobina alta tensione Marelli *H.T. coil Marelli*	C-LC	60,00
E 253 ☼	MVA11/15A	Condensatore Marelli *Condenser Marelli*	C-LC	8,00
E 134 ☼	MVA11/40A	Puntine Marelli *Contact points Marelli*	C-LC	15,00
E 135	MVA21/60A	Presa alta tensione *H.T. socket*	C-LC	20,00
E 136	MVA21/70A	Presa bassa tensione *L.T. socket*	C-LC	15,00
E 130	6M801	Coperchio volano alluminio *Flywheel round cover*	C	30,00
E 451	5110506	Griglia copri volano in alluminio *Flywhell cover alloy*	LC	40,00
		COMANDI leve e minuteria/HANDLEBAR		
L 5	6ST307	Leva manubrio *Brake/clutch lever (1 piece)*	C-LC I versione	25,00
L 10	3ST409	Perno leva *Lever pin*	C-LC	5,00
L 11	3ST312	Leva manubrio *Brake/clutch lever (1 piece)*	C-LC II versione	25,00
L 16	6ST306	Fondello per manubrio *Alloy round cap for hadlebar grip*	C-LC	12,00
L 18	6ST319	Spina per fondello manubrio *Pin for handgrip alloy bung*	C-LC	2,00
L 17	6ST320	Grano di fermo manopola *Grub for sleeve*	C-LC II versione	1,00
L 13/B	7ST301-302	Set rulli/perni al manubrio per gas/cambio *Axe and needle gas/gear control kit*	C-LC II versione	14,00
L 13/C	7ST301-302	Set rulli/perni maggiorati 0,2 mmm *Axe and needle gas/gear + 0,2 mm*	C-LC II versione	14,00
L 14	6ST303	Cursore comando marce al manubrio *Bronze slide for gear (to the handlebar)*	C-LC I versione	20,00
L 14/B	7ST303	Cursore comando marce al manubrio *Bronze slide for gear (to the handlebar)*	C-LC II versione	22,00
L 12	6ST305	Pastiglia per cursore comando marce *Little slide external for gear (to the handlebar)*	C-LC II versione	10,00
L34	6ST317	Manicotto manopola con fori partiglie *Handlebar sleeve for grips with holes*	C-LC II versione	10,00
L 166	6ST406-317	Kit completo comando gas *Kit complete trottle mechanism*	C-LC II serie	60,00
L 243	6ST302	Manicotto manopola innesti front. *Handlebar sleeve for grips with notches*	C-LC I versione	12,00
B 305	6180712	Molletta per fissaggio bacchette freno *Special spring to fix the brake rod*	C-LC	2,00
R 198	6A1021	Morsettiera cavi elettrici al faro *Electrical socket inside headlight case*	C	22,00
R 200	5A1041	Morsettiera cavi elettrici al faro *Electrical socket inside headlight case*	LC	22,00
		COMANDI manopole/GRIPS		
L 46	6ST410	Coppia manopole *Pair grips*	C-LC	8,00
		COMANDI guaine e morsetti/CABLE-VARIOUS		
L 64	3ST705	Bussola ferma guaina *Outer stop (ferrule)*	C-LC	2,00
L 65	2ST814	Cilindretto con registro freno ant. *Front brake adjuster*	C-LC	7,00
L 66	2ST815	Morsetto cavo freno anteriore *Front brake cable clamp*	C-LC	5,00
L 70		Bussola ferma guaina gas al manubrio *Outer stop (ferrule) for gas cable*	C-LC	2,00
L 72		Set cavi e guaine *Inner and outer cable kit*	C-LC	20,00
L 73	6ST214	Anello protezione teleflex manubrio *Handlebar grommet for Teleflex*	C-LC	3,00
L 74	6C322	Guaina teleflex compl. con adattatore *Gear cable Teleflex*	C-LC I versione	60,00
L 79	6C331	Guaina teleflex completa *Gear cable Teleflex*	C-LC II versione	50,00
L 161	6C302	Coperchio scatola cambio *Gear box cover*	C-LC I versione	15,00
L 162	6C326	Coperchio scatola cambio *Gear box cover*	C-LC II versione	15,00
L 102	6T142	Fascetta ancoraggio cavi allo sterzo *Steering cable clamp*	C	10,00
L 105	6T147	Fascetta in alluminio ancoraggio cavi *Band, retaining cables*	C-LC	1,00
		CARBURATORE filtri-rubinetto/CARBURETTOR		
B 3/B		Set guarnizioni carburatore *Rebuilt carburettor*	C-LC	2,50
B 5	1682	Filtro aria *Air filter*	C	36,00
B 7	1687	Filtro aria *Air filter*	LC	36,00
B 10	6S1056	Rubinetto benzina *Fuel tap*	C-LC	30,00
B 10/B		Guarnizione rubinetto *Fuel tap gasket*	C-LC	2,00
B 11	6S1006	Tubetto benzina *Fuel pipe*	C-LC	30,00

M 187

M 187/B

M 246

L 242 L34

E 12/B

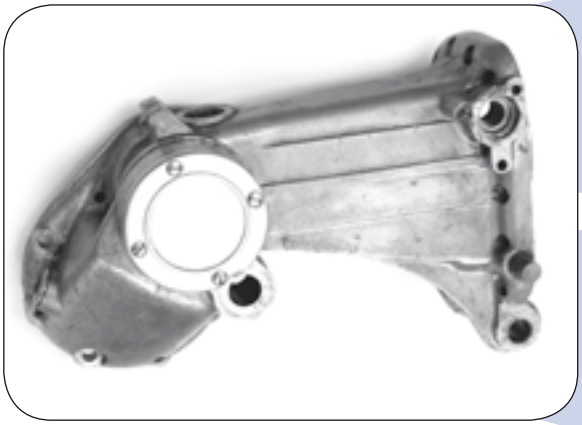

"Problemi con la coda usurata?
Un nuovo servizio di CasaLambretta: revisione completa della coda con la sostituzione del boccolo, delle bronzine e della coppia conica.
Per Informazioni sul servizio si prega di contattare direttamente il nostro distributore di Napoli:
Sig. Scafuto Tel. 081 287521

Problems with the tail worn?
A new service from Casa Lambretta: complete overhaul of the tail with the replacement of the bushes, the bushing and bevel.
For information on this service please contact our distributor in Naples:
Mr. Scafuto Tel. 081 287521

C 457

Pedane passeggero per LC destra e sinistra.
LC Left and Right passenger platform.

L 166

Comando gas completo per C-LC II versione.
C- LC second version complete accelerator handle.

E 451

Coperchio volano in alluminio per LC.
LC Fly-wheel aluminium cover.

SCOOTER SPEED - Tel. 001-714-759-247

Lambretta 125 E-F-F IIs.

Lambretta 125 E 1953

Lambretta 125 F prima versione 1954.
Lambretta 125 F 1954 first version.

E 15

"Casa Lambretta" è qualità:
Fabbricato dalla OSC (ex GPM) in esclusiva per noi, sono assolutamente identici all'originale: mascherina cromata con stemma centrale, fondo in alluminio e morsetto in plastica con inserto in ottone.

E 22

"Casa Lambretta" stands for quality:
Made by OSC (ex. GPM) exclusively for us. They are absolutely as per the originals: chrome-plated horn cover with central bachelite emblem, aluminium-bottom and plastic clamp with brass-insert.

Dati di manutenzione:

Miscela 5%	candela filetto corto 225 scala Bosch		
Olio motore sae 15/50	300 gr.	olio trasmissione sae 140	100 gr.
Carburatore MU 14B1 (E)	getto max 68	spruzzatore 268B1	valvola 50
Carburatore MU 14C1 (F)	getto max 72	spruzzatore 270	valvola 40
Anticipo accensione 25°		24,5 mm sulla circonferenza del volano	

Maintenance data:

Mixture 5%	spark plug 225 Bosch short reach		
Engine oil SAE 15/50	300 gr.	transmission oil SAE 140	100 gr.
Carburettor MU 14B1 (E)	main jet 68	auxiliary jet 268B1	slide 50
Carburettor MU 14C1 (F)	main jet 72	auxiliary jet 270	slide 40
Ignition advance 25° deg. BTDC	24,5 mm around the flywheel circumference		

Lambretta 125 E-F-F IIs.

125 E prodotta da Aprile 1953 a Febbraio 1954 in 42.352 esemplari.
125 F prodotta da Marzo 1954 ad Aprile 1955 in 32.701 esemplari.
Numero telaio di partenza:
125 E n.00.001
125 F n.43.000 circa

Particolari di identificazione 125 E:
Prima produzione fino alla metà '53
Coperchio bauletto senza ganci, anticipo manuale, carrozzeria saldata al telaio.
Seconda produzione dalla metà '53 in poi
Anticipo automatico, carrozzeria fissata al telaio con viti, coperchio bauletto con ganci, parafango anteriore con staffe supplementari di fissaggio (queste ultime due migliorie appartengono all'ultimissima produzione).
Sul finire della produzione viene montata una marmitta con terminale corto che scarica a sinistra.

COLORI sistema Lechler:
Verde Oliva 8021.

Schema colorazione:
Tutta nello stesso colore Verde Oliva ad eccezione dei cerchi ruota, dei telai selle, dei mozzi, del cavalletto, della leva barra torsione sotto la marmitta verniciati color alluminio Fiat 690.
Il carter motore è sempre verniciato color alluminio Fiat 690.

Particolari di identificazione 125 F-F IIs:
Primissima versione 1954 derivata dalla E
Questo modello è in pratica una E trasformata in F dalla stessa fabbrica: si riconosce per aver stampigliato ancora E sul telaio mentre la scritta sulla coda "F" è ottenuta fresando la lettera E; copertine selle ancora di color marrone.
Prima versione inizio 1954
Telai selle come E ma con le copertine color Verde (sella anteriore con una sola molla cilindrica orizzontale).
Seconda versione fine 1954 inizio 1955
Telai selle come 150 D (sella anteriore con due molle cilidriche verticali).
COLORI sistema Lechler:
Beige Sabbia 8029 • Grigio Chiaro 8012

Schema colorazione:
Primissima serie (derivata E): stesso schema e colore modello E.
Prima e seconda versione: tutta dello stesso colore Beige Sabbia
Seconda serie: tutta dello stesso colore Beige Sabbia oppure Grigio Chiaro.
Seconda serie: tutta dello stesso colore Beige Sabbia oppure Grigio Chiaro.

Lambretta 125 E-F-F 2nd. ser.

125 E produced from April 1953 until February 1954 in 42.352 examples.
125 F produced from March 1954 until April 1955 in 32.701 examples.
From frame number:
125 E n. 00.001
125 F n. 34.000 approx.
Identification particulars 125 E:
First version up to mid. '53
Luggage box lid without hooks, manual ignition advance & retard lever, bodywork welded to the frame.
Second version from mid. '53 onwards
Fixed ignition timing, body-work fixed to the frame with screws, luggage box lid with hooks, front mudguard with supplementary fixing brackets (these last couple of modifications belong to the very last production models).
Until the end of production the silencer had a short left sided tailpipe.
Lechler colour codes:
Olive Green 8021
Colour schemes:
All in the same Olive-Green colour, except the wheel rims, the seat frames, the hubs, the stand, the lever torsion shafts under the silencer painted with Aluminium colour FIAT 690.
The crankcase is always painted with Aluminium colour FIAT 690.
Identification particulars 125 F-F 2nd. ser.:
The very first version 1954 following the Model E
This model is transformed from E to F by the factory itself: you can see the writing E on the frame, while the writing 'F' on the tail is obtained from milling the E letter; seat covers are again in brown.
First version from 1954
Seat frames as per Model E, but with Green covers (front seat with one only one horizontal cylindrical spring):
Second version late 1954 until 1955
Seat frames as per 150 D (front seat with two cylindrical vertical springs).
Second series 1955
Fork as per Model D, uplifted handlebar, coil and external condenser.
Lechler colour codes:
Sand Beige 8029 • Light Grey 8012
Colour schemes:
The very first version (following the E Model): the same scheme and colour as per E model.
FIRST and SECOND VERSION: all in the same Sand-Beige colour.
Second version: all in the same Sand-Beige or Light-Grey colour.

Lambretta 125 F seconda serie 1955.
Lambretta second series 125 F 1955.

MOTONETAS CLASICAS -Tel. 0054 11 44543303 - Cell. 0054 11 68210577

Codice Casa Lambretta	Codice Innocenti	Descrizione ricambio Description	Modello Model	Prezzo Price
		MOTORE/ENGINE		
M 1	91207	Pistone diam. 52 e maggiorazioni varie *Piston size 52 mm + oversizes*	E-F	55,00
M 25	91230	Biella *Conrod complee kit*	E-F	60,00
M 243	91205	Bronzina piede di biella (al pistone) *Rod bush*	E-F	6,00
M 44	91210	Albero motore completo *Crankshaft complete*	E-F	200,00
M 66	91101	Cilindro motore *Cylinder*	E-F	140,00
M 89	91102	Testata cilindro *Cylinder head*	E-F	50,00
M 110		Set paraoli motore e OR *Engine oilseal kit*	E	20,00
M 110/B		Set paraoli motore e OR *Engine oilseal kit*	F	20,00
M 126	92010	Serie dischi frizione guarniti *Clutch plates (2 pcs.) Surflex*	E-F	28,00
M 148	91347	Molla leva avviamento *Kick start return spring*	F	8,00
M 149	91314	Disco scanalato innesto avviamento *Disc with holes for kick start mechanism*	E-F	30,00
M 157	91349	Perno avviamento *Kick start shaft*	F	10,00
M 166		Set guarnizioni motore *Engine gasket kit*	E-F	25,00
M 190	95660	Marmitta con uscita a sinistra *Silencer*	E-ultima produz./F	165,00
M 190/E	95660	Marmitta con uscita a destra *Silencer*	E	175,00
M 273	9.5.650	Staffa supporto marmitta *Silencer bracket*	E-F	10,00
M 274	9.5.601	Fascetta cromata per tubo scarico marmitta *Chrome clamp for silencer*	E-F	12,00
M 285	92105	Molla di ritorno leva frizione *Spring for cluch lever return*	E-F	4,00
M 204 ☆	91212	Cuscinetto albero motore e asse ruota *Crankshaft bearing (6203)*	E-F	10,00
M 201 ☆	92007	Cuscinetto albero primario *Gear bearing*	E-F	14,00
M 202 ☆	94029	Cuscinetto asse ruota posteriore *Rear axle bearing*	F	8,00
M 221	2906	Set rulli cambio *Needle bearing kit for gear*	E-F	6,00
M 105		Avviamento a stappo completo *Hand start complete*	E	350,00
		TELAISTICA sospensione anteriore/FRONT SUSPENSION		
T 25	99106052	Coppia tamponcini fine corsa *Pair of end buffers*	F II serie	4,00
T 26	99106066	Coppia anelli parapolvere *Pair of round gasket for links*	F II serie	2,00
T 27	99106051	Molla *Spring*	F II serie	12,00
T 28	99106062	Coppia leve reazione sosp. ant. *Link lever right*	F II serie	80,00
T 30	99106065	Coppia bronzine interne leve reazione *Pair of fork bushes*	F II serie	12,00
T 31	99106064	Coppia bronzine per coperchietti *Pair of covers for fork bushes*	F II serie	10,00
T 32	99106053	Coppia guarnizioni per coperchietti *Pair of covers for fork gaskets*	F II serie	4,00
T 33	99106056	Leva porta ruota destra *Trailing link right*	F II serie	34,00
T 34	99106057	Leva porta ruota sinistra *Trailing link left*	F II serie	34,00
T 36	96022	Coppia gomme ammortizzanti *Pair of "C" rubbers*	E-F	20,00
T 37	96080	Pacco molle a lamina *"Special "C" spring*	E-F I serie	50,00

Codice Casa Lambretta	Codice Innocenti	Descrizione ricambio Description	Modello Model	Prezzo Price
T 38	96018	Perno per biella *Link pin*	E-F	10,00
T 39	96013	Bronzina per biella *Bush link pin*	E-F	5,00
T 40	96020	Leva porta ruota sinistra *Link lever left*	E-F	25,00
T 41	96030	Leva porta ruota destra *Link lever right*	E-F	25,00
T 43		Serie calotte sterzo *Cone kit for forks*	E-F	60,00
M 222	2903	Set sfere superiori sterzo *Steering bearing upper kit*	E-F	4,00
M 224	2901	Set sfere inferiori sterzo *Steering bearing lower kit*	E-F	5,00
T 44	96108	Coperchio parapolvere *Lower steering bearing cover*	E-F	12,00
		TELAISTICA sospensione posteriore/REAR SUSPENSION		
T 95	95820	Tampone per contraccolpo *Frame buffer stop*	E-F	4,00
T 96	95032	Tampone fine corsa *Engine buffer stop*	E-F	4,00
T 97	95031	Bronzina oscillazione motore *Frame bush*	E-F	10,00
T 98	95803	Rosetta di sicurezza destra *Lock washer right*	E-F	3,00
T 99	95808	Rosetta di sicurezza sinistra *Lock washer left*	E-F	3,00
T 100/B	95801	Manicotto oscillazione motore *Engine support tube*	E-F	80,00
T 101	95812	Barra di torsione *Torsion bar*	E-F	50,00
		TELAISTICA ruote/WHEELS		
T 115	94460	Leva comando freno anteriore *Front brake lever*	E-F	10,00
T 130	94530	Ganasce posteriori *Rear brake shoes*	E-F	30,00
T 131	94450	Ganasce anteriori *Front brake shoes*	E-F	30,00
T 251	094419	Molla ganasce freno anteriore *Front brake return spring*	D-LD II-III versione	5,00
T 252	094507	Molla ganasce freno posteriore *Rear brake return spring*	E-F	5,00
T 137	94420	Cerchio ruota *Wheelrims*	E-F	40,00
T 173 ☆	94426	Camera d'aria Michelin *Tube 4.00 x 8 Michelin*	E-F	15,00
T 174 ☆	94425	Copertone Sava disegno Pirelli SC93 *Tyre 4.00 x 8 Sava*	E-F	48,00
T 176 ☆	94425	Copertone fascia bianca *Tyre 4.00 x 8 Sava whitewall*	E-F	65,00
T 292	94409	Cono per sfere ruota anteriore *Fron hub bearing cone*	E-F	6,00
		TELAISTICA cavalletti/STAND		
T 221/B	95710	Cavalletto laterale *Side stand*	E-F	32,00
T 201/B	95704	Molla cavalletto *Spring*	E-F	6,00
		CARROZZERIA plastica/BODYWORK PLASTICS & RUBBERS		
C 9	97007	Guarnizione tappo carburante *Round filler cap gasket*	E-F	2,00
C 9/C	97040	Tappo carburante bianco *White filler cap*	E-F	10,00
C 22	97008	Spessore antivibrante serbatoio *Antivibration rubber for fuel tank*	E-F	4,00
C 26	98626	Set spessori antivibranti bauletto *Antivibration tubbers for toolbox (4 pcs.)*	E-F	4,00
C 27	6A406	2 Gommini poggiapiedi passeggero *Pair of rubber passenger footrests*	E-F	10,00

Codice Casa Lambretta	Codice Innocenti	Descrizione ricambio Description	Modello Model	Prezzo Price
C 28	6A805	Guarnizione per portaruota *Gasket for spare wheel support*	E-F	2,00
C 40	95906	Protezione pedale freno *Brake pedal rubber*	E-F	4,00
C 40/B	91309	Maniglia per avviamento *Rubber handle for starter*	E	25,00
C 40/C	91370	Gommino fine corsa maniglia avviamento *Grommet for starter cable*	E	5,00
C 36	7180302	Tamponcino battuta parafango ant. *Mudguard antivibration buffer*	F II serie	3,00
C 42/B	98601	Coperchio tubo porta attrezzi *Round plastic toolbox cover*	E-F	15,00
C 47/E	95110	Set profili pedana con anima metallica *Rubber floor channel kit (4 pcs.)*	E	75,00
C 47/F	95110	Set profili pedana con anima metallica *Rubber floor channel kit (4 pcs.)*	F	75,00
C 24/B	095062	Profilo antivibrante scudo/sterzo *Antivibration rubber for legshield*	F	2,00
		CARROZZERIA serratura/LOCKS		
C 131	98670	Serratura completa bauletto *Rear tool box complete lock*	E-F	45,00
		CARROZZERIA scritte/BADGES		
C 146	97012	Coppia scritte "Lambretta" adesive *Pair of "Lambretta" stickers*	E-F	6,00
C 148	95180	Stemma anteriore in lamiera *Front badge "Innocenti" (metallic)*	E-F	12,00
C 155	95130	Stemma anteriore in plastica con supporto *Front badge with support (plastic)*	E-F	50,00
		CARROZZERIA metallo/BODYWORK METALLIC PARTS		
C 239	95903	Bronzina pedale freno *Brake pedal bush*	E-F	4,00
C 247	95904	Molla pedale freno posteriore *Brake pedal return spring*	E-F	5,00
C 250	98625	Staffa fissaggio bauletto *Rear toolbox clamp*	E-F	12,00
C 277/B	98640	Coperchio bauletto con ganci *Rear toolbox cover*	E-F	40,00
C 438	09.8.640	Coperchio bauletto senza ganci *Toolbox lid without hook*	E	40,00
C 467 ☼	9.8.640	Bauletto posteriore con ganci (senza coperchio) *Rear toolbox (without lid)*	E-F	90,00
C 278	98690	Gancio chiusura bauletto *Fastener for locking rear toolbox*	E-F	20,00
C 279	95180	Staffa supporto stemma anteriore *Front emblem support (metal)*	E-F	20,00
C 276	98602	Molla ferma coperchio custodia attrezzi *Retaining spring clip for toolbox cover*	E-F	4,00
C 410/E		Prolunga pedana lato avviamento a mano *Floor legshield extension for handstart E model*	E	70,00
C 463 ☼	10.6.050	Parafango anteriore *Front mudguard*	F II serie	100,00
		CARROZZERIA selle/SEATS		
C 295/A		Molla centrale sella posteriore *Main spring rear seat*	F II versione - II serie	12,00
C 332		Copertina anteriore o posteriore marrone *Front/rear cover seat brown (each)*	E	55,00
C 333		Copertina anteriore o posteriore verde *Front/rear cover seat green (each)*	F I versione	55,00
C 329		Copertina anteriore o posteriore verde *Front/rear seat cover green (each)*	F II versione - II serie	55,00
C 281		Coppia molle coniche sella anteriore *Front seat chrome spring conical*	F II versione	42,00
C 283	95540	Molla sella con gancio *Spring seat with hook*	E-F primissima vers.	25,00
C 295/A		Molla centrale sella posteriore *Rear central spring seat chrome*	F II versione - II serie	15,00
C 280	95504	Maniglia passeggero *Chrome handle passenger*	E-F primissima vers.	45,00

Codice Casa Lambretta	Codice Innocenti	Descrizione ricambio Description	Modello Model	Prezzo Price
C 271	8181226	Maniglia passeggero (tipo D) solo ferro *Metal passenger handle*	F II versione - II serie	22,00
C 38	8181226	Rivestimento maniglia passeggero verde *Green rubber for passenger handle*	F II versione - II serie	5,00
		ELETTRICITÀ fari-claxon-interruttori/ELECTRICAL-SWITCHES		
E 3	98010	Ghiera faro anteriore *Headlamp chrome rim*	E-F	30,00
E 4	98009	Set mollette fissa vetro faro anteriore *Headlamp fixing spring fix*	E-F	5,00
E 5	98006	Guarnizione vetro faro anteriore *Headlamp glass gasket*	E-F	4,00
E 7	98007	Vetro faro anteriore "Innocenti" *Headlamp glass*	E-F	20,00
E 8	98003	Parabola anteriore con portalampada *Headlamp reflector with bulb holder*	E-F	18,00
E 21	98040	Interruttore a due luci in plastica *Light switch plastic cover*	E	40,00
E 26	98040	Interruttore a tre luci coperchio cromato *Light switch chrome cover*	F	40,00
E 22	98120	Claxon *Horn*	E-F	48,00
E 16	6A305	Staffetta porta claxon *Horn support*	E-F	5,00
E 20	98310	Fanalino posteriore *Rear light with bulb holder*	E-F	40,00
E 305 ☼	98008	Lampadina biluce 15/15W 6V faro ant. *Headlamp bulb 15/15 W x 6 V*	E-F	3,00
E 301 ☼	98301	Lampadina siluro 5W 6V fanalino post. *Torpedo festoon bulb 5W x 6V*	E-F	1,00
		ELETTRICITÀ impianti e protezioni/ELECTRICAL-WIRING LOOMS		
E 100	98217	Protezione uscita cavi BT *Protection cap L.T. socket*	E	4,00
E 106	99098221	Protezione uscita cavi BT *Protection cap L.T. socket*	F	4,00
E 102	98204	Protezione pipetta candela *Protection cap for spark plug*	E-F	4,00
E 104		Impianto elettrico con predisposizione stop *Wiring loom*	E-F	24,00
E 108	98102	Protezione cavo claxon *Protection cap for horn*	E-F	4,00
E 112	15017070	Pipetta candela *Spark plug cap*	E-F	8,00
E 320 ☼	7110803	Candela di accensione *Spark plug*	E-F	4,00
E 99/B		Interruttore stop adattabile *Stop switch*	E-F	10,00
		ELETTRICITÀ volano magnete/ELECTRICAL-FLYWHEEL		
E 200	811300	Puntine per volano Filso *Contact points Filso*	E-F	15,00
E 153	811299	Condensatore per volano Filso *Condenser Filso*	E-F	6,00
E 202	811295	Bobina AT Filso ritardo a mano *Coil H.T. manual retard Filso*	E	80,00
E 203	811320	Bobina AT Filso anticipo automatico *Coil H.T. automatic retard Filso*	E-F	a rich./on request
E 204 ☼	831459	Puntine per volano Marelli *Contact points Marelli*	E-F	a rich./on request
E 205	831469	Condensatore per volano Marelli *Condenser Marelli*	E-F	8,00
E 211	831540	Condensatore Marelli esterno *Condenser Marelli external*	F II s.	a rich./on request
E 206	831454	Bobina AT Marelli ritardo a mano *Coil H.T. manual retard Marelli*	E	a rich./on request
E 207	831470	Bobina AT Marelli ritardo-anticipo autom. *Coil H.T. automatic retard Marelli*	E-F	a rich./on request
E 214	831513	Bobina AT Marelli a massette incorporate *Coil H.T. automatic retard Marelli*	E-F	a rich./on request

SCOOTER SPEED - Tel. 001-714-759-247

Codice Casa Lambretta	Codice Innocenti	Descrizione ricambio Description	Modello Model	Prezzo Price
E 208	821306	Puntine per volano Nassetti *Contact points Nassetti*	E-F	15,00
E 153	821305	Condensatore per volano Nassetti *Condenser Nassetti*	E-F	8,00
E 210	821302	Bobina AT Nassetti ritardo a mano *Coil H.T. automatic retard Nasselli*	E	80,00
E 213	821334	Bobina AT Nassetti anticipo autom. *Coil H.T. automatic retard Nasselli*	E-F	a rich./on request
E 140	821323	Presa AT *H.T. socket*	E-F	20,00
E 136	821324	Presa BT *L.T. socket*	E-F	15,00
E 160	831534	Bobina AT esterna *External coil H.T.*	F II serie	a rich.
		COMANDI leve e minuteria/HANDLEBARS		
L 19	96220	Coppia leve manubrio in plastica *Pair of plastic levers*	E-F	25,00
L 10	96209	Perno leva manubrio *Lever pin*	E-F	5,00
L 168	9.6.128/115	Coppia coperchietti manubrio cambio/gas *Pair handlebar throttle/gear cover chrome*	E-F	30,00
L 169		Morsetto al manubrio per guaina comando gas *Clamp to fix the throttle cable on the handlebar*	E-F	6,00
		COMANDI manopole/GRIPS		
L 48	96206	Coppia manopole *Pair of grips*	E-F	8,00
		COMANDI guaine e morsetti/CABLES-VARIOUS		
L 64	85700025	Bussola ferma guaina *Handlebar clutch/brake adjuster*	E-F	2,00
L 71		Bussola ferma guaina freno post. *Outer stop (ferrule) for rear brake cable*	E-F	2,50
L 82	96124	Registro freno-frizione al manubrio *Handlebar clutch/brake adjuster*	E-F	6,00
L 84	95940	Morsetto freno posteriore *Rear brake cable clamp*	E-F	4,00
L 85	95907	Perno per morsetto *Pin for cable clamp*	E-F	2,00
L 87	95912	Registro freno posteriore *Rear brale adjuster*	E-F	5,00
L 89	93290	Guaina teleflex completa *Gear cable Teleflex complete*	E-F	58,00
L 90	95908	Tirante comando freno post. (coppia) *Pair plate to fix the rear brake cable*	E-F	4,00
L 91	93202	Forcellina cavo teleflex *Fork for fixing Teleflex*	E-F	5,00
L 92	2101	Perno per forcellina *Pin for fork fixing Teleflex*	E-F	3,00
L 93		Set guaine e cavi *Inner and outer cable kit*	E-F	22,00
L 94	93209	Cappuccio uscita cavo teleflex *Conical protection rubber for Teleflex*	E-F	3,00
L 95	96507	Barilotto attacco cavo freno anteriore *Front brake fixing cable*	E-F	5,00
L 105	98218	Fascetta ancoraggio cavi al telaio *Aluminium cable tie*	E-F	1,00
L 105/B	98219	Fascetta ancoraggio cavo freno forcella *Front brake cable retaining clip*	E-F I versione	1,00
		CARBURATORI filtro-rubinetto/CARBURETTOR		
B 12	97110	Rubinetto benzina *Fuel tap*	E-F	30,00
B 10/B		Guarnizione rubinetto *Fuel tap gasket*	E-F	2,00
B 1	09.1.110	Supporto elastico per carburatore *Silent block for carburettor*	E-F	24,00

NOVITÀ ESCLUSIVE CasaLambretta
CasaLambretta NEW EXCLUSIVE

Gruppo completo per avviamento a strappo 125 E.
Complete hand start mechanism 125 E.

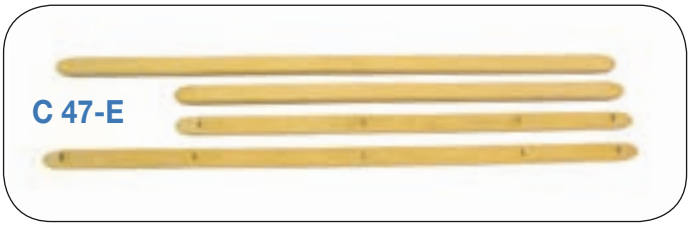

Serie listelli pedana in gomma con anima in metallo 125 E.
Rubber floor strips with metal insert 125 E.

Coperchietti comandi al manubrio.
Pairs chrome plates for handlebar E-F.

Supporto elastico per carburatore.
Silent block for carburettor E-F.

Lambretta 48 (ciclomotore)

48 (ciclomotore) prodotto da Agosto 1955 a Marzo 1961 in 63.223 esemplari.

PARTICOLARI DI IDENTIFICAZIONE "48":

Primissima serie fino a Ottobre 1955:
Coperchio motore lato sinistro con inserito disco cromato e scritta Innocenti in rosso, comando del cambio a un solo filo, bobina esterna, coperchio porta attrezzi in metallo, dispositivo alzavalvola alla testata.

Prima serie fino a Ottobre 1958:
Comando del cambio a un filo, bobina esterna, coperchio porta attrezzi in plastica, coperchio motore lato sinistro con scritta Innocenti ricavata direttamente in fusione, dispositivo alzavalvola alla testata.

Seconda serie da Ottobre 1958 a termine produzione:
Comando del cambio a due fili, bobina interna al motore, eliminato dispositivo alzavalvola alla testata.

Ultimissima produzione:
Braccialetti porta leve in alluminio (al manubrio) di fabbricazione esterna.

COLORI sistema Lechler:
Grigio Landa 8041 • Rosso Pompei 8045 • Grigio Lambro 8034

Schema colorazione 48:
Tutta nello stesso colore Grigio Landa o Rosso Pompei o Grigio Lambro ad eccezione dei mozzi ruota e del telaio sella verniciati alluminio Fiat 690.
Il carter motore è sempre verniciato alluminio Fiat 690.
Gli ammorizzatori posteriori sono normalmente verniciati nel colore della carrozzeria; nel caso fossero montati gli ammortizzatori maggiorati in alluminio tipici della seconda serie, devono essere lucidati e non verniciati.

Lambretta 48 seconda serie.
Lambretta 48 second series.

Lambretta 48 (moped)

48 (moped) produced from August 1955 until March 1961 in 63.223 examples.

From frame number: 10.001.

Identification particulars "48":
Very first version until October 1955:
Left hand side engine side cover with chrome disc & red 'innocenti' logo, single gearbox control cable, external H.T. coil, luggage carrier toolox with metal covers, engine 'decompressor' valve fitted to cylinder head.

First version until October 1958:
Single gearbox control cable, external H.T. coil, luggage carrier toolox with plastic covers, left hand side engine cover with cast 'Innocenti' logo, engine 'decompressor' valve fitted to cylinder head.

Second version from October 1958 until end of production:
Twin gearbox control cables, internal H.T. coil, engine 'decompressor' valve eliminated.

Very late production:
Handlebar lever supports in aluminium.

Lechler colour codes:
Landa-Grey 8041 • Pompei-Red 8045 • Lambro-Grey 8034

Colour schemes 48:
All in the same Landa-Grey, Pompei-Red or Lambro-Grey colour, except the hubs and the seat frame which are painted in Aluminium FIAT 690.
The crankcase is always painted in Aluminium FIAT 690.
The rear shock absorbers are usually painted in the same colour as the bodywork; where fitted, the second version larger type rear shock absorbers must be polished - not painted.

Dati di manutenzione:

Miscela 6%	candela filetto corto 240 scala Bosch	
Olio motore sae 15/50	400 gr.	
Carburatore T5-11S	getto max 62	valvola 50
Carburatore T4-12S	getto max 60	valvola 50

Maintenance datas:

Mixture 6%	spark plug 240 Bosch short reach	
Motor oil SAE 15/50	400 gr.	
Carburettor T5-11S	main jet 62	slide 50
Carburettor T4-12S	main jet 60	slide 50

CASALAMBRETTA AUSTRALIA - De' Pannone Enterprise - Tel. 0061 8 93873031

Codice casa lambretta	Codice Innocenti	Descrizione ricambio Description	Modello Model	Prezzo Price
		MOTORE/ENGINE		
M 5	14010240	Pistone diametro 40 e maggiorazioni varie *Piston 40 mm + oversizes*	*Tutti/All*	38,00
M 27		Biella *Conrod complete kit*	*Tutti/All*	a rich.
M 54	14010210	Albero motore completo *Crankshaft complete*	*Tutti/All* a rich./on request	
M 76	14010111	Cilindro motore rettificato *Recon. cylinder*	*Tutti/All*	90,00
M 100	14010112	Testata cilindro *Cylinder head*	*1ª serie/1st series*	40,00
M 100/B	14010112	Testata cilindro senza decompressore *Cylinder head*	*2ª serie/2nd series*	40,00
M 115		Set paraoli motore *Engine oilseal kit*	*Tutti/All*	15,00
M 129	14020010	Disco frizione guarnito (Surflex) *Clutch plate (single) Surflex*	*Tutti/All*	18,00
M 181		Set guarnizioni motore *Engine gasket kit*	*Tutti/All*	28,00
M 277	99145660	Marmitta con fascetta *Exhaust with clamp*	*Tutti/All*	80,00
M 278	99145610/03	Tubo di scarico cromato con ghiera *Exhaust tube with brass ring*	*Tutti/All*	52,00
		TELAISTICA sospensione anteriore/FRONT SUSPENSION		
T 54	14060040	Tampone fine corsa *Buffer*	*Tutti/All*	5,00
T 55	14060014	Molla *Spring*	*Tutti/All*	10,00
T 56	14060018	Perno leva portaruota *Fork link pin*	*Tutti/All*	8,00
T 57	14060013	Bronzina perno *Fork link bush*	*Tutti/All*	5,00
T 58		Set calotte sterzo *Cone kit for forks*	*Tutti/All*	40,00
		TELAISTICA ruote/WHEELS		
T 188 ☆	14040425	Pneumatico 2 x 22 *Tyre 2 x 22*	*Tutti/All*	48,00
T 189 ☆	14040426	Camera d'aria 2 x 22 *Tube 2 x 22*	*Tutti/All*	15,00
		TELAISTICA cavalletto/STAND		
T 241	14050703	Perno cavalletto *Stand pin*	*Tutti/All*	6,00
T 242	14050711	Molla *Spring*	*Tutti/All*	16,00
T 240 ☼	99145720	Cavalletto in lamiera stampata *Stand*	*Tutti/All*	80,00
		CARROZZERIA plastica/BODYWORK PLASTICS & RUBBERS		
C 118/B	14080629	Tappo portaferri in plastica *Toolbox round plastic cover*	*Tutti/All*	12,00
C 119/B	14070025	Tappo carburante *Filler cap*	*Tutti/All* a rich./on request	
		CARROZZERIA scritte/BADGES		
C 213	14070012	Scritta "Lambretta 48" *Pair of "Lambretta 48" stickers*	*Tutti/All*	8,00
		CARROZZERIA selle/SEAT		
C 356	14050510	Copertina sella singola *Seat cover*	*Tutti/All*	55,00
		ELETTRICITÀ fari-claxon-interruttori/ELECTRICAL-SWITCHES		
E 73	14080040	Ghiera faro anteriore *Headlamp chrome rim*	*Tutti/All*	30,00
E 75	14080390	Parabola con portalampada *Headlamp reflector with bulbholder*	*Tutti/All*	20,00
E 74	14080007	Vetro faro anteriore *Headlamp glass*	*Tutti/All*	30,00
E 76	14080305	Ghiera fanalino posteriore e vetro *Rear light chrome rim*	*Tutti/All*	28,00
E 78	14080060	Interruttore luci (adattabile) *Light switch*	*Tutti/All*	15,00
E 22	6011165	Claxon *Horn*	*Tutti/All*	48,00
E 305 ☼	14080008	Lampadina biluce 15/15W 6V *Headlamp bulb 15/15W x 6V*	*Tutti/All*	3,00
E 307 ☼	87550300	Lampadina siluro 6V 3W fanalino post. *Torpedo festoon bulb 3W x 6V*	*Tutti/All*	1,00
		ELETTRICITÀ Impianti e protezioni/ELECTRICAL-WIRING LOOMS		
E 112	15017070	Pipetta candela *Spark plug cap*	*Tutti/All*	8,00
E 123	14010726	Protezione uscita cavi volano *Protection cable flywheel*	*1ª serie/1st series*	5,00
E 124	14010728	Protezione uscita cavi volano *Protection cable flywheel*	*2ª serie/2nd series*	5,00
		COMANDI leve e minuteria/HANDLEBARS		
L 10	14060209	Perno per leva *Lever pin*	*Tutti/All*	5,00
		COMANDI manopole/GRIPS		
L 56	14060206	Coppia manopole *Pair of grips*	*Tutti/All*	15,00
		COMANDI guaine e morsetti/CABLES-VARIOUS		
L 135	14050037	Passacavo telaio foro grande *Frame grommet for cable (small)*	*Tutti/All*	4,00
L 136	14050039	Passacavo telaio foro piccolo *Frame grommet for cable (large)*	*Tutti/All*	4,00
L 126		Kit cavi e guaine *Kit innter/outer cables*	*48 I°s.*	34,00
L 126/B		Kit cavi e guaine *Kit innter/outer cables*	*48 II°s.*	38,00
		CARBURATORI filtri e rubinetti/CARBURETTOR		
B 53	14070110	Rubinetto benzina *Fuel tap*	*Tutti/All*	6,00
B 52	14010530	Coperchio carburatore *Carburettor alloy cover*	*Tutti/All*	28,00
B 51	14010604	Manicotto filtro aria *Air hose*	*Tutti/All*	15,00

Lambretta 125-150 LD FRANCIA

In Francia la Lambretta LD viene prodotta su licenza dal 1953 al 1957 presso lo stabilimento di Trojes, non lontano da Parigi; inizialmente è praticamente identica a quella italiana, a parte il gruppo ottico anteriore più grande.
Successivamente il modello viene modificato in più riprese, con interventi sia alla carrozzeria che al motore. Essendo moltissime le modifiche apportate nel corso degli anni, per semplicità di conoscenza si può dividere i modelli in 3 serie.
La prima è la 125 LD prodotta nel 1953-54 con i particolari di produzione italiana e con l'unica variante del gruppo ottico anteriore più grande mediante l'applicazione di un collare di raccordo tra il faro e il frontale.
La seconda costruita dal 1954 al 1956, forse la più conosciuta, si differenzia per numerose modifiche progettate e realizzate direttamente in Francia: rinvio teleflex al motore semplificato, nuovo disegno del manubrio, selle in gomma, comandi starter e benzina sulla costola centrale, frontale con sede del faro maggiorata, accessoristica tutta di provenienza francese.
La terza versione, assemblata nel 1957, si riconosce per la carenatura sul manubrio e per l'avviamento di tipo epicicloidale.
Esiste anche un modello avviamento elettrico, chiamato De Luxe, che monta il motorino sul fianco destro vicino alla scatola avviamento ed è azionato da una leva a pedale. Per il restauro di questi modelli bisogna riportarsi sul catalogo all'equivalente del modello italiano.

LD prima versione.
LD first version.

M279

T238

C148/F

L'elenco sottostante è la disponibilità presso "CasaLambretta" dei ricambi per questi modelli. Per pezzi più specifici ci si può rivolgere ai distributori "CasaLambretta" della Francia.

M 183/F

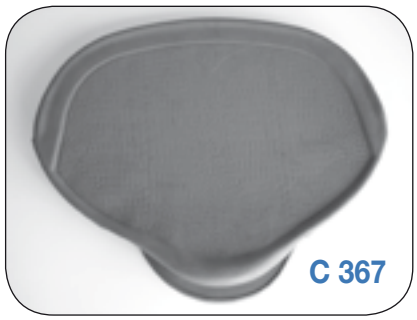
C 367

C 150/f

Lambretta 125-150 LD FRANCIA

Lambretta LD was manufactured in France under licence, from 1953 to 1957, in a factory near Trojes, not far from Paris, the capital city.
At the beginning this scooter model was the exact copy of the Italian one, except for the bigger front light.
Afterwards this scooter model was changed in various steps; the body and the engine were modified. It's easier to classify the scooter models in three series because a lot of changes have been made to them during the years.
The first series is the 125 LD which was produced in 1953-54.
It was manufactured exactly like the Italian one but with a bigger front light. In order to have a bigger front light a collar joint was put between the front part of the body and the light.
The second series, manufactured from 1954 to 195, perhaps the most known model, is different from the first one for many changes designed and manufactured directly in France: a simplified Teleflex on the engine, newly designed handlebars, rubber seats, the starter and petrol control are on the central part of the body (under the seat), the front part of the body has a wider area for lights and accessories, all these accessories are of French manufacture.
The third version, assembled in 1957, can be recognized for the careening on the handlebars and for a planetary gear kick start.
There is also a model with an electrical starter, the De Luxe, which has the starter on the right-hand side very close to the starter case and it's set by a kick starter.
For the restoration of these models people have to look for the corresponding Italian model on the catalogue. The following list is the spare parts availability for these models at Casa Lambretta's. For a more specific prize list people can apply to Casa Lambretta dealers in France.

SVIZZERA FRANCESE - MOCELLINI Pascal - Tel. 004179 941 45 98

Codice casa lambretta	Codice Innocenti	Descrizione ricambio Description	Modello Model	Prezzo Price
		MOTORE/ENGINE		
M 183/F	**51181001**	Marmitta a 2 supporti *Complete exhaust with 2 support*	*'56-'57*	**140,00**
M 133	**51110040**	Guarnizione avviamento 6 fori *Kick start gasket 6 holes*	*'55-'56*	**4,00**
M 278	**99145610/03**	Leva avviamento cromata *Kick start lever chrome (France)*	*Tutti/All*	**52,00**
		SOSPENSIONE POSTERIORE/REAR SUSPENSION		
T 94/C	**58110037**	Tampone fine corsa al motore *Engine stop buffer*	*'55-'57*	**5,00**
T 238 ☼		Ammortizzatore posteriore LD Francia *Rear shock adsorber (France)*	*LD'55-57*	**65,00**
		CARROZZERIA plastica/PLASTIC body		
C 35/F	**05170115**	Collare tappo carburante nero *Filler cap collar black*	*Tutti/All*	**6,00**
		CARROZZERIA scritte/BODY written		
C 150/F	**58180065**	Scudetto in plastica per frontale *Shield plastic emblem*	*Tutti/All*	**35,00**
C 148/F ☼		Stemma anteriore verniciato *Front emblem (France)*	*LD*	**15,00**
		CARROZZERIA metallo/BODY metal		
C 265/F	**51011060**	Portatarga *Number plate support*	*'54-'57*	**30,00**
C 266/F		Kit binari e listelli in gomma grigio *Kit floor channel with rubber gray*	*'54-'56*	**90,00**
C 266/N		Kit binari e listelli in gomma nero *Kit floor channel with rubber black*	*'55-'58*	**90,00**
		CARROZZERIA selle/BODY seats		
C 367 ☆	**58011146**	Copertina sella in gomma grigia *Seat cover rubber grey*	*'54-'57*	**120,00**
C 368 ☆		Maniglia grigia in gomma *Passenger seat strap in rubber grey*	*'54-'57*	**30,00**
C 369/F ☆		Tampone in gomma per sella *Rubber buffer for seat frame*	*'54-'57*	**20,00**
		ELETTRICITÀ fari-claxon-interruttori/HAZARD lights - horn - switches		
E 20/F ☼	**51011055**	Vetro fanalino posteriore *Rear light red lens*	*'54-'57*	**30,00**
E 18/F	**58010055**	Ghiera faro anteriore senza visiera *Headlight chrome ring*	*LD '55-'56*	**36,00**
		COMANDI guaine e morsetti/COMMANDS, and sheaths terminals		
L 80	**51031001**	Comando teleflex completo *Teleflex cable complete*	*'55-'57*	**50,00**
L 155	**51030012**	Protezione cavo cambio al motore *Rubber protection for Teleflex on the engine*	*'55-'57*	**6,00**
L 156	**51111004**	Comando starter completo *Choke control with cable*	*'55-'56*	**45,00**
L 157	**11111005**	Comando starter completo *Choke control with cable*	*'57*	**45,00**
		COMANDI manopole/CONTROLS knobs		
L 158	**06770410**	Coppia manopole *Pair grips grey*	*'54-'57*	**15,00**
L 158/N	**06770410**	Coppia manopole nere *Pair grips grey black*	*'54-'57*	**15,00**
		CONTACHILOMETRI/ODOMETER		
A 323/F	**51010062**	Guarnizione contachilometri grigia *Speedo rubber gasket grey (square)*	*Tutti/All*	**6,00**

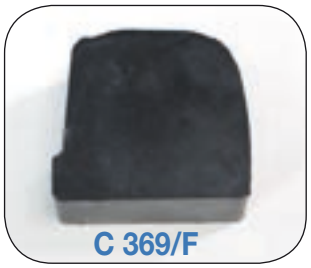
C 369/F

T 94/C

L 80

L 156/157

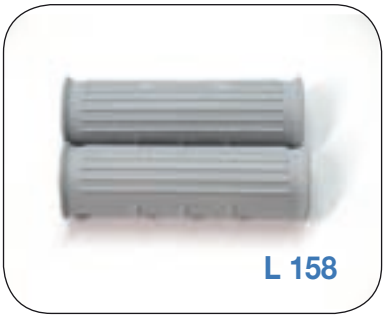
L 158

A 323/F

L 155

Lambretta 125 D-LD

125 D prodotta da Dicembre 1951 a Novembre 1956 in 123.141 esemplari.
125 LD prodotta da Dicembre 1951 a Ottobre 1955 in 110.334 esemplari.
Numero telaio di partenza: 00.001

Particolari di identificazione 125 D-LD:
Prima versione anno 1951-52
Manubrio in ferro cromato con tappi in alluminio alle estremità, comando del freno posteriore a bacchetta (dalla metà del '52 modificato a cavo e maggiorato gommino pedale), tubo portaferri sotto sella di forma conica con tappo di chiusura a incastro (dalla metà del '52 modificato a forma cilindrica con tappo di chiusura fissato da una molletta), selle color marrone.
Solo per la LD: cofani laterali con due fori per lo sfogo d'aria.
Seconda versione 1953
Manubrio orientabile in alluminio con leve in plastica, pedale del freno posteriore più grande, comando freno posteriore a cavo, tubo portaferri cilindrico con tappo di chiusura a molletta, selle color marrone.
Solo per la LD: scudetto in plastica sul lato sinistro dello scudo, cofani laterali con un solo foro ovale per lo sfogo d'aria (le primissime '53 montano ancora i cofani a 2 fori).
Terza versione 1954-1955
Registri al manubrio per i comandi freno ant. e frizione, selle color verde scuro, serratura al bauletto posteriore (solo D).
Solo per la LD: telaio selle più ampio con copertina color verde chiusa anteriormente (il porta ferri viene spostato all'interno dei cofani), tubi in gomma grigia a protezione dei cavi al manubrio.
Nell'ultima produzione '55 il manubrio ritorna in metallo cromato (sempre orientabile).

COLORI sistema Lechler:
Verde Oliva 8021 • Camoscio Chiaro 8055 • Beige Sabbia 8029

Schema Colorazione:
125 D: Tutta nello stesso colore Verde o Camoscio o Beige ad eccezione dei telai selle, dei cerchi ruota, dei mozzi, della leva barra torsione, dei tondini pedana, del portatarga, della staffa portatarga, del cavalletto e del tubo porta ferri verniciati color alluminio Fiat 690.
I carter motore e il filtro aria sono sempre verniciati color alluminio Fiat 690.

125 LD: Tutta nello stesso colore Verde o Camoscio o Beige ad eccezione dei telai selle, dei cerchi ruota, dei mozzi, della leva barra torsione, del portatarga, del cavalletto e del tubo porta ferri verniciati color alluminio Fiat 690.
Dal 1953 la LD è disponibile unicamente Beige Sabbia 8029.
Il serbatoio e parafango posteriore sono color grigio antiruggine.
I carter motore e il filtro aria sono sempre verniciati color alluminio Fiat 690.
I carter in lamiera d'alluminio che convogliano l'aria di raffreddamento sono solo puliti (nè verniciati, nè lucidati).

Lambretta 125 D 1952.

Lambretta 125 LD 1952

Lambretta 125 D-LD

125 D produced from December 1951 to November 1956 in 123.141 exemplars.
125 LD produced from December 1951 to October 1955 in 110.334 exemplars.
Begin frame number: 00.001

Identification particulars 125 D-LD:
First version year 1951-52
Chrome-plated iron handlebar with aluminium plugs on the extremity, rear stick break drives (since middle '52 modified to cable and bigger pedal cover), conical tools tube under the seat with close joint plugs (since middle '52 modified to cylindric form to close with spring), brown colours for seat covers.
Only for LD: lateral engine cover with two holes for air exit.

Second version 1953
Orientable aluminium handlebar with plastic levers, bigger rear brake pedal, rear cable break drive, cylindrical tools tube with spring lock, brown seats.
Only for LD: plastic legshield emblem on the left side of the legshield, side engine covers with only one oval hole for exit air (the firstest '53 have the engine covers with two holes).

Third version 1954-1955
Brake-adjuster on the handlebar for the front brake drive and clutch, dark-green seats, keylock on the rear luggage box (only D).
Only for LD: larger seat frames with green cover closed on the front (the tools tube is moved inside the engine covers), grey rubber tubes to protection to handlebar cables.
The last production '55 sees the handlebar in chrome-plated metal (always orientable).

Lechler coulors code system:
Olive Green 8021 • light Camoscio 8055 • Sand Beige 8029

Painting schemes:
125 D: all in the same Green or Camoscio or Beige colour, except the seats frames,

PESCARA LAMBRETTA - Cell. 347 7608917

the wheel rims, the hubs, the torsion lever shaft, foot-board iron rods, the number plate holder, the bracket number plate holder, the centre stand painted in aluminium coulor FIAT 690.
The crankcase and air filter are always painted in aluminium coulor FIAT 690.

125 LD: all in the same Green, Camoscio or Beige coulor, except the seat frames, the wheel rims, the hubs, the torsion lever shaft, the number plate holder, the centre stand painted with aluminium coulor FIAT 690.
Up to 1953 the LD is available only Sand Beige 8029.
The fuel tank and rear mudguard are anti-rust matt grey coulor.
The crankcase and the air filter are always painted with aluminium coulor FIAT 690.
The sheet aluminium crankcases convoying the air-blast cooling are only cleaned (neither polished, nor painted).

Dati di manutenzione:

Miscela 5%	candela filetto corto 225 scala Bosch		
Olio motore sae 15/50	400 gr.	olio trasmissione sae 140	100 gr.
Carburatore MA18B2	getto max 75	getto min. 40	valvola 50
Carburatore MA18B3	getto max 70	getto min. 45	valvola 75
Carburatore Zenith 18	getto max 102		
Anticipo accensione Marelli		34-36,5 mm sulla circonferenza del volano	
Anticipo accensione Filso		32-34 mm sulla circonferenza del volano	

Maintenance elements:

Fuel mixture 5%	short thread plug 225 Bosch scale		
Engine oil sae 15/50	400 gr.	gear/transmission oil 140	100 gr.
Carburettor MA18B2	jet max 75	jet min. 40	valve 50
Carburettor MA18B3	jet max 70	jet min. 45	valve 75
Carburettor Zenith 18	jet max 102		
AIgnition timing-Marelli	34-36,5 mm on flywheel circumference		
Ignition timing Filso	32-34 mm on flywheel circumference		

A 175

"Casa Lambretta" è qualità:
Kit contachilometri completo € 200

Tutto il necessario per montare il tachimetro sulla tua Lambretta: strumento, rinvio, cavo, fascette

"Casa Lambretta" is quality:
Complete kit odometer € 200

Everything you need to mount the speedometer on your Lambretta: instrument, reference, cable clamps

Tavola 1

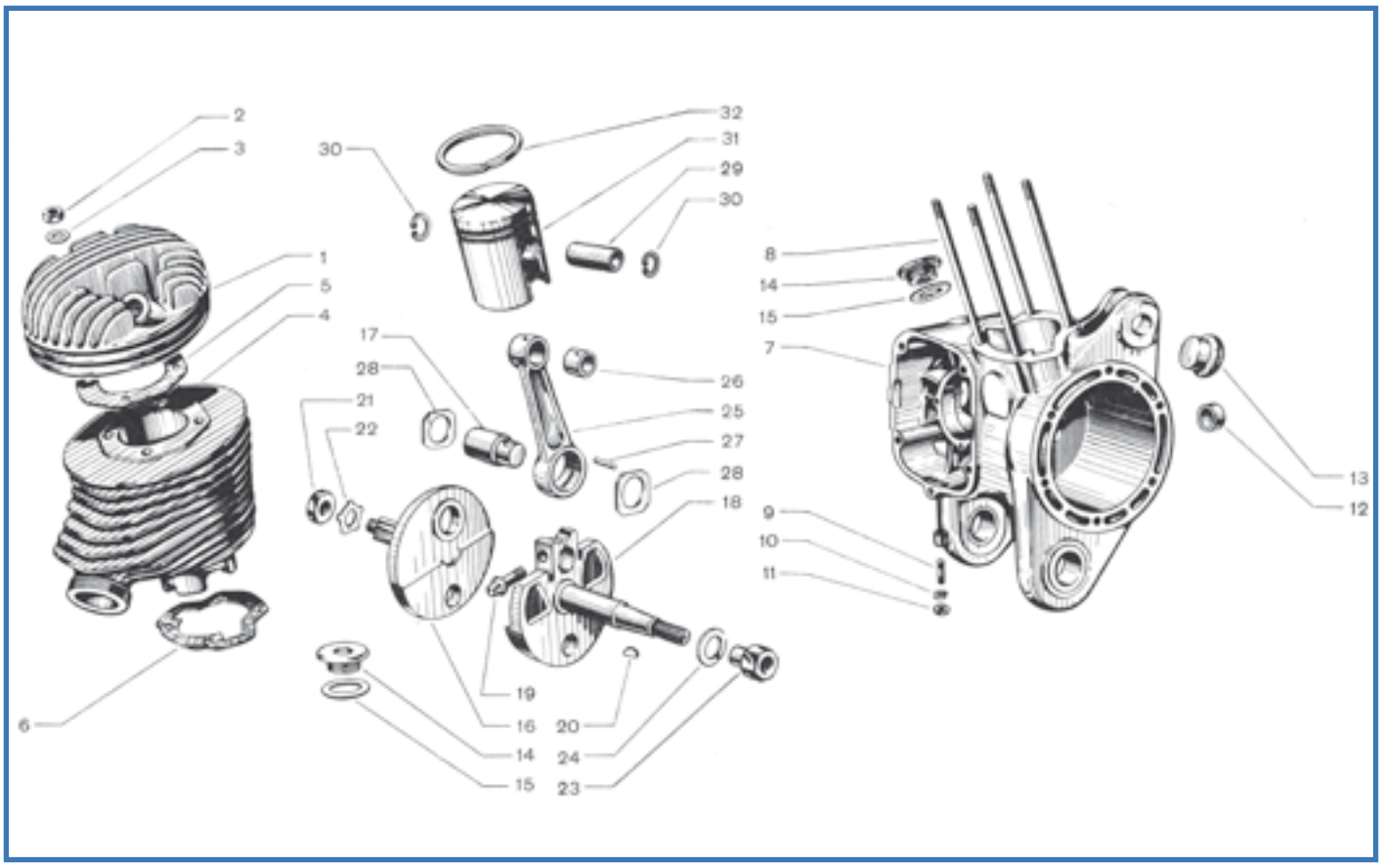

Fig.	Codice Lasa Lambretta	Origine	Codice Innocenti	K	Testina cilindro	Head Cylinder	Modello	€
1	M 89		99091102		Testina cilindro	Head Cylinder	Tutti	a rich.
2	B 68		99091003		Dado per prigioniero cilindro	Nut for stud	Tutti	0,30
3	182		99091004		Rosetta piana per dado prigioniero cilindro	Washer	Tutti	0,10
4			07110201		Cilindro motore	Cylinder	Tutti	a rich.
5	1220		99091105	K	Guarnizione di tenuta fra testina e cilindro	Alloy gasket	Tutti	2,50
6	1219		99091009	K	Guarnizione tra cilindro e carter motore	Gasket	Tutti	2,50
7			07111012		Carter motore con prigionieri	Crank case	Tutti	a rich.
8	R 17/A		99091005		Prigioniero per cilindro	Stud for cylinder	Tutti	5,00
9	B 327		99094311		Prigioniero fissaggio marmitta	Stud for silencer	Tutti	2,00
10	172		99002001		Rosetta elastica per dado fissaggi marmitta	Spring washer	Tutti	0,10
11	123		99000507		Dado fissaggio marmitta al motore	Nut	Tutti	0,20
12	R 11		06110124		Bussola per albero secondario del cambio	Bush for gear	Tutti	6,00
13	T 87		07111016		Tampone per contraccolpo sul carter motore	Engine buffer	Tutti	4,00
14	B 136		99002503		Tappo per riempimento olio e verifica rasamento	Oil plug	Tutti	7,00
15	514		99002602		Guarniz. per tappo di riempimento e verifica rasamenti	Gasket for oil plug	Tutti	0,60
16	M 43		07111051		Albero mot. completo, comp. part. a fig. 16, 17, 18, 19	Complete crankshaft	Tutti	200
19	B 169		99091211		Vite bloccaggio bottone manovella	Special screw for crankshaft	Tutti	5,00
20	B 174		99002404		Chiavetta volano magnete	Woodruff key	Tutti	0,50
21	751		07110339	K	Dado bloccaggio pignone albero motore	Nut for conic gear	Tutti	2,50
22	263		07110340	K	Rosetta di sicurezza per dato bloccaggio pignone	Lock washer	Tutti	2,00
23	B 165		02110312		Dado bloccaggio volano magnete	Nut for flywheel	Tutti	4,00
24	178		02110311		Rosetta elastica per dado bloccaggio volano magnete	Spring washer	Tutti	0,30
25	M 24/B		02111041		Biella motore completo con fig.17-26-27-28	Conrod complete with fig. 17-26-27-28	Tutti	72,00
26	M 243		99091205		Boccola per occhio biella	Bush for piston	Tutti	6,00
27	M 220		99002905		Kit Aghi per biella (27 pz.)	Kit needle for conrod (27 pcs.)	Tutti	6,00
28	M 19/E		02110306		Rosetta spallamento aghi	Special washer	Tutti	4,00
29	M 19/F		99091206		Spinotto per pistone	Gudgeon pin	Tutti	6,00
30	M 19/D		99002301		Anello seeger per spinotto	Circlip	Tutti	0,50
31	M 1		99091207		Pistone completo, Ø 52	Piston complete, Ø 52	Tutti	55,00

JB TUNING - Tel. 0044 1702 545952

Fig.	Codice casa lambretta	Origine	Codice Innocenti	K			Modello	€
31	M 1/2		99091240		Pistone completo, Ø 52,2	Piston complete, Ø 52,2	Tutti	55,00
31	M 1/4		99091250		Pistone completo, Ø 52,4	Piston complete, Ø 52,4	Tutti	55,00
31	M 1/6		99091260		Pistone completo, Ø 52,6	Piston complete, Ø 52,6	Tutti	55,00
31	M 1/8		99091207		Pistone completo, Ø 52	Piston complete, Ø 52	Tutti	55,00
31	M 1/10		99091240		Pistone completo, Ø 53	Piston complete, Ø 53	Tutti	55,00
31	M 1/12		99091250		Pistone completo, Ø 53,2	Piston complete, Ø 53,2	Tutti	55,00
31	M 1/14		99091260		Pistone completo, Ø 53,4	Piston complete, Ø 53,4	Tutti	55,00
31	M 1/16		99091240		Pistone completo, Ø 53,6	Piston complete, Ø 53,6	Tutti	55,00
31	M 1/18		99091250		Pistone completo, Ø 53,8	Piston complete, Ø 53,8	Tutti	55,00
31	M 1/20		99091260		Pistone completo, Ø 54	Piston complete, Ø 54	Tutti	55,00
32			99091208		Segmento elastico per pistone varie misure	piston ring, various size	Tutti	pag.330

K

KIT VARI - Tavola 1

M 165 **30 €** Kit guarnizioni motore - Engine gasket kit - Cod. Casa Lambretta: 1219 - 1220 - 1210 - 1211 - 1221 - 1200 - 1201 - 1222 - 1204 - 1203 - 1218

B 161 **4,5 €** Kit ranelle di sicurezza - Kit lock washer - Cod. Casa Lambretta: 263 - 266 - 261

B 308 **5 €** Kit dadi speciali motore - Kit special engine nuts - Cod. Casa Lambretta: 751 - 749

Tavola 2

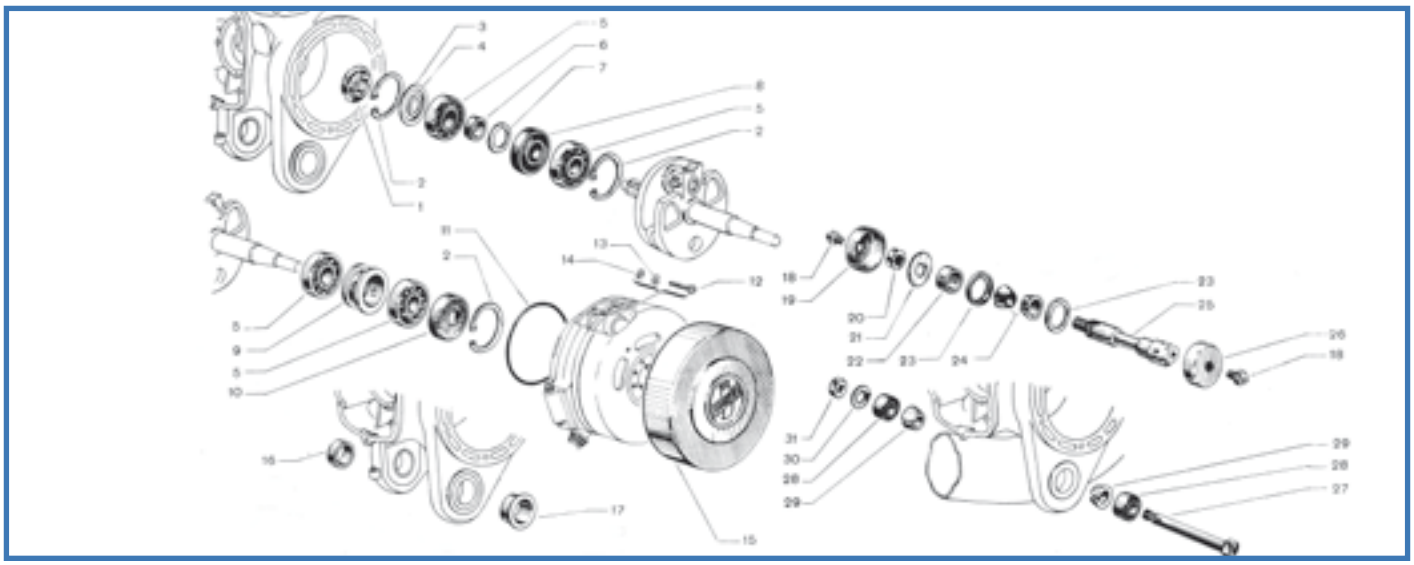

Fig.	Codice Casa Lambretta	Origine	Codice Innocenti	K	Coppia conica denti dritti	Gear bevel couple, Coniflex straight teeth	Modello	€
1	R 300		07110319		Coppia conica denti dritti	Gear bevel couple, Coniflex straight teeth	Tutti	180,00
1	R 301		07110320		Coppia conica denti curvi (Zerol)	Gear bevel couple, Zerol teeth	Tutti	180,00
2	235		99002302		Anello seeger per albero motore	Circlip	Tutti	1,00
3	R 231		07110317		Rosetta di aggiustaggio cuscinetti	Bearing shim	Tutti	3,00
4	R 232		02110318		Rosetta di rasamento 0,2 mm	Shim, for bevel pignon (0,2mm)	Tutti	3,00
4	R 232/A		02110318		Rosetta di rasamento 0,5 mm	Shim, for bevel pignon (0,5mm)	Tutti	3,00
5	M 204		99091212		Cuscinetto a sfere RIV 01 A	Bearing	Tutti	10,00
6	R 233		02110332		Distanziale per cuscinetto porta guarnizione	Bearing spacer	Tutti	10,00
7	R 234		07110333		Rosetta per distanziale albero motore lato cambio	Shim	Tutti	3,00
8	416		99094308	K	Guarnizione di tenuta lato cambio	Oil seal	Tutti	4,00
9	R 235		07110137		Distanziale per cuscinetto	Bearing spacer	Tutti	8,00
10	406		02110350	K	Guarnizione di tenuta lato volano magnete	Oil seal	Tutti	4,00
11	450		02110131	K	Anello di tenuta per flangia volano	Oil seal	Tutti	2,00
12	R 216		02110108		Vite fissaggio flangia volano	Screw	Tutti	2,00
13	172		99002001		Rosetta elastica per vite fissaggio flangia volano	Spring washer	Tutti	0,10
14	182		99001001		Rosetta piana per vite fissaggio flangia volano	Washer	Tutti	0,10
15	E 130		06110801		Calotta per volano magnete	Flywheel alloy cover	D	30,00
16	R 236		07110125		Bussola per cerniera snodo lato avviamento	Bush	51-metà'52	18,00
17	R 237		07110126		Bussola per cerniera snodo lato volano	Bush	51-metà'52	25,00
18	R 238		99002804		Ingrassatore per perno	Grease nipple	51-metà'52	4,00
19	R 239		07110144		Protezione perno lato avviamento	Protection right side	51-metà'52	8,00
20	R 241		07110143		Dado bloccaggio perno rotazione carter motore	Nut for spindle	51-metà'52	4,00
21	R 242		07110129		Rosetta di sicurezza per perno	Lock washer	51-metà'52	3,00
22	R 243		07110130		Distanziale perno bloccaggio coni	Spacer for cone	51-metà'52	20,00
23	R 244		07110128		Rosetta per perno rotazione carter motore	Washer	51-metà'52	4,00
24	R 245		07110142		Cono bloccaggio perno rotazione carter motore	Cone	51-metà'52	10,00
25	R 246		07110127		Perno per rotazione carter motore	Spindle	51-metà'52	50,00
26	R 240		07110145		Protezione perno lato volano magnete	Protection left side	51-metà'52	8,00
27	B 318		07110150		Perno per silentbloc oscillazione motore	Spindle	metà'52-'54	18,00
28	T 94/B		07111066		Silentibloc per oscillazione motore	Silent-block	metà'52-'54	20,00
29	R 18		07110151		Cono bloccaggio perno	Cone	metà'52-'54	8,00
30	266		07110152	K	Rosetta di sicurezza per perno	Lock washer	metà'52-'54	2,00
31	148		99000524		Dado bloccaggio perno silentbloc	Nut for spindle	metà'52-'54	0,80

K KIT VARI - Tavola 2

M 109 **20 €** Kit paraoli e OR motore - Kit engine oilseal - Cod. Casa Lambretta: 406 - 416 - 450 - 454 - 453 - 452 - 455 - 415 - 410

B 161 **4,5 €** Kit ranelle di sicurezza - Kit lock washer - Cod. Casa Lambretta: 263 - 266 - 261

Tavola 3

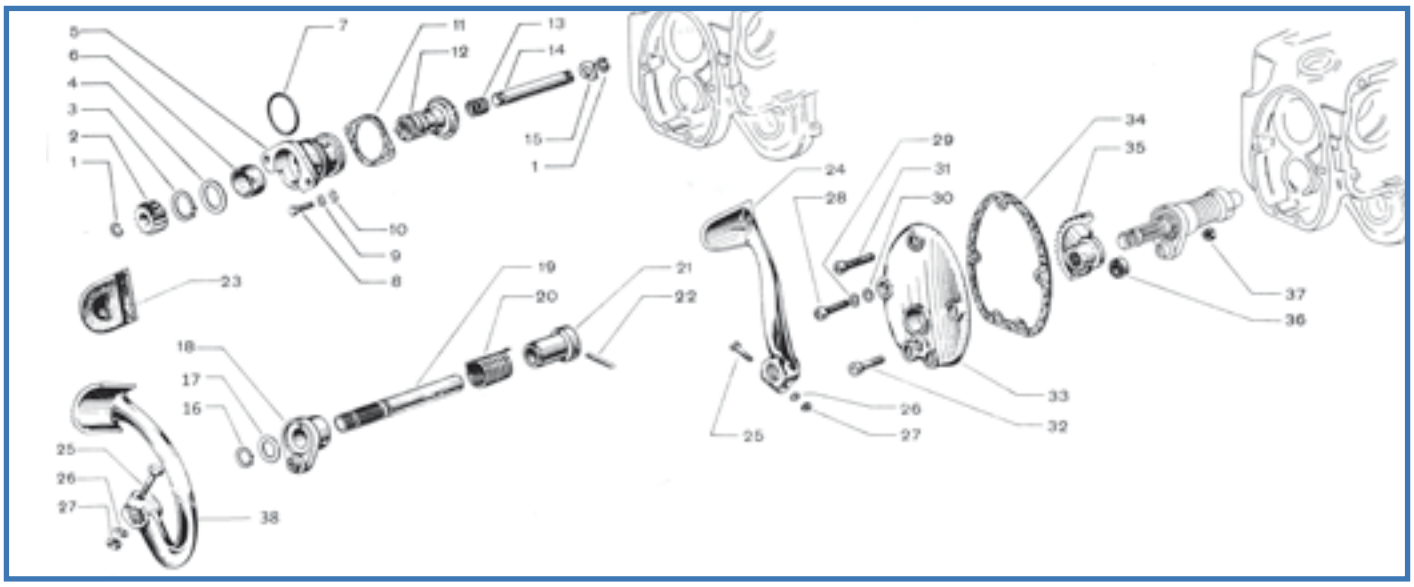

Fig.	Codice Casa Lambretta	Origine	Codice Innocenti	K			Modello	€
1	R 94		02110429		Anello per alberino	Circlip	Tutti	1,50
2	M 160		02110435		Pignone avviamento motore	Pinion	Tutti	24,00
3	258		99002316		Anello seeger per pignone conico	Circlip	Tutti	0,40
4	R 97		07110407		Rosetta per pignone conico	Washer	Tutti	2,00
5	R 101		07111061		Supporto con bronzina a fig. 6 per pignone conico	Support with bush for pinion	Tutti	48,00
6	R 247		07110419		Bronzina per supporto pignone conico	Bush for pinion support	Tutti	6,00
7	454		99091221	K	Anello di guarnizione per supporto pignone conico	Oil seal	Tutti	1,00
8	33		99000013		Vite fissaggio supporto pignone	Screw	Tutti	0,30
9	171		99002006		Rosetta elastica per vite fissaggio supporto pignone	Spring washer	Tutti	0,10
10	181		99001003		Rosetta piana per vite fissaggio supporto pignone	Washer	Tutti	0,10
11	1211		07110418	K	Guarnizione per supporto pignone conico	Gasket	Tutti	1,50
12	R 105		07110403		Pignone conico avviamento motore a denta. diritta (Z 19)	Couple bevel pinion, straight teeth (19 th)	Tutti	60,00
12	R 106		07110405		Pignone conico avviamento motore a denta. Zerol (Z 19)	Couple bevel pinion, Zerol teeth (19 th)	Tutti	60,00
13	R 96		02110420		Molla per alberino pignone	Spring for pinion	Tutti	3,00
14	R 107		07110421		Alberino per pignone conico	Shaft	Tutti	8,00
15	R 95		07110438		Rosetta per alberino	Washer for shaft	Tutti	2,00
16	231		99002314		Anello seeger per alberino avviamento	Circlip for shaft	Tutti	0,50
17	R 98		06110422		Rosetta distanziale	Spacer	Tutti	2,00
18	M 247		07110415		Ghiera centraggio coperchio avviamento	Centering support, kickstart cover	Tutti	20,00
19	M 156/B		07110412		Alberino avviamento	Kickstart shaft	Tutti	28,00
20	M 154		02110411		Molla ritorno pedale avviamento	Spring for kick-start	Tutti	8,00
21	R 99		02110431		Arresto guida molla	Stop, for spring guide	Tutti	12,00
22	R 100		02060115		Spina cilindrica per arresto molla	Pin	Tutti	2,00
23	C 39		07110437		Protezione pedale avviamento	Protection	Tutti	5,00
24	M 284	A	07111046		Pedale avviamento “D”	Kickstart pedal	D	60,00
25	52		99000052		Vite bloccaggio pedale avviamento	Screw	Tutti	0,30
26	172		99002001		Rosetta elastica per dado blocc. vite pedale avviamento	Spring washer	Tutti	0,10
27	B 68		99000507		Dado per vite bloccaggio pedale avviamento	Nut	Tutti	0,30
28	B 59		99000097		Vite fissaggio coperchio al carter motore	Screw	Tutti	0,30
29	B 61		02110111		Rosetta elastica per vite fissaggio coperchio avviamento	Spring washer	Tutti	0,10
30	B 63		02110110		Rosetta piana per vite fissaggio coperchio avviamento	Washer	Tutti	0,10
31	299		99000098		Vite fissaggio coperchio al carter motore	Screw	Tutti	0,30
32	B 59		07110413		Vite fissaggio ghiera al coperchietto	Screw	Tutti	0,30
33	R 91		07110402		Coperchio per scatola avviamento	Kickstart cover	Tutti	50,00
34	1210		07110417	K	Guarnizione per coperchio scatola avviamento	Gasket	Tutti	2,50
35	M 153		07110404		Settore dentato per avviamento	Notched quadrant	Tutti	60,00
36	m 132		07111031		Anello gomma/metallo d’arresto per settore	Ring, stopping notched quadrant	Tutti	4,00
37	123		99000514		Dado per vite fissaggio ghiera al coperchietto	Screw	Tutti	0,20
38	M 281	A	08111046		Pedale avviamento “LD”	Kickstart pedal LD	LD	52,00

Tavola 4

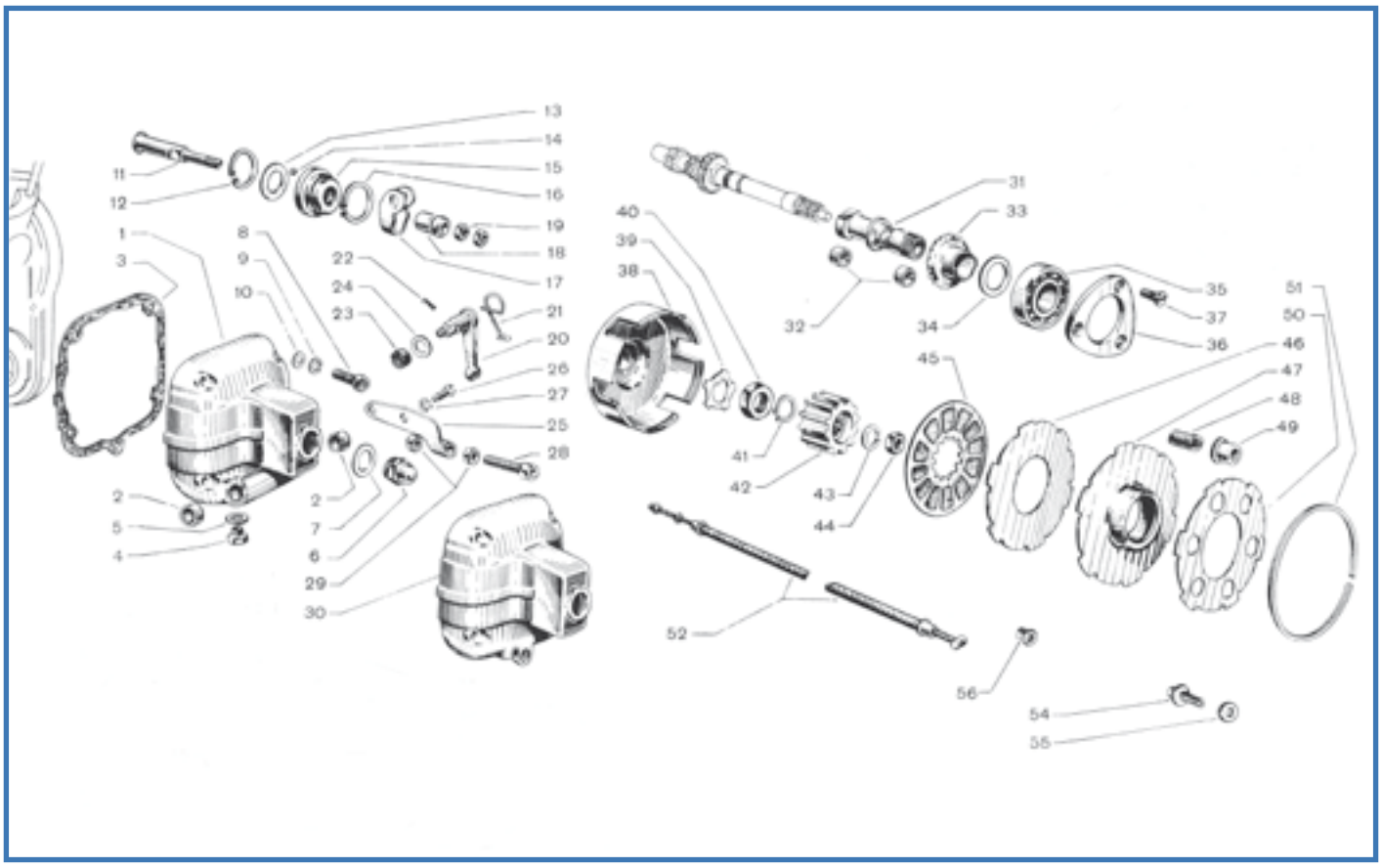

Fig.	Codice Casa Lambretta	Origine	Codice Innocenti	K	Coperchio frizione con bussole a fig. 2 per freno rigido	Clutch cover with bush	Modello	€
1	R 248		07061006		Coperchio frizione con bussole a fig. 2 per freno rigido	Clutch cover with bush	51-metà'52	60,00
2	R 249		07060119		Bussola per alberino di rinvio comando freni	Bush for shaft	51-metà'52	5,00
3	1221		07060154	K	Guarnizione per coperchio frizione	Gasket	Tutti	2,50
4	R 21		99091013		Tappo livello olio	Plug, oil lever	Tutti	2,00
5	510		99091014		Guarnizione per tappo livello olio	gasket for plug	Tutti	0,20
6	R 42		07060145		Tappo per coperchio frizione	Plug, clutch cover	Tutti	8,00
7	511		02060153		Guarnizione per tappo frizione	Gasket plug	Tutti	0,20
8	B 58		99000099		Vite per fissaggio coperchio frizione	Screw	Tutti	0,30
9	B 61		02110111		Rosetta elastica per vite fissaggio coperchio frizione	Spring washer	Tutti	0,10
10	B 63		02110110		Rosetta piana per vite fissaggio coperchio frizione	Washer	Tutti	0,10
11	696		07060114	K	Tirante comando frizione	Pull rod, for clutch	Tutti	14,00
12	233		99002325		Anello seeger ritegno coperchietto	Circlip	Tutti	0,50
13	R 44		07060108		Coperchietto	Cover	Tutti	1,00
14	M 223		99002904	K	Kit sfere da 5/32"	Kit balls, for pull rod	Tutti	3,00
15	697		07060107	K	Calotta per sfere comando frizione	Pull rod bell	Tutti	12,00
16	258		99002317		Anello seeger per ritegno calotta	Circlip	Tutti	0,40
17	699		03060150	K	Levetta interna comando frizione	Internal lever for pull rod	Tutti	8,00
18	R 43		07060147		Bussola con testa sferica	Bush (spherical head), clutch pull rod	Tutti	4,00
19	121/b		99000516		Dado per tirante frizione	Nut	Tutti	0,50
20	R 252		07060166		Leva esterna comando frizione	External lever for clutch	Tutti	20,00
21	M 135		03060132		Molla richiamo leva	Spring for lever	Tutti	5,00
22	110		99002204		Copiglia per leva	Split pin, for lever	Tutti	0,10
23	453		02030209		Rosetta di guarnizione in feltro	Gasket, clutch lever (felt)	Tutti	1,00
24	197		02030210		Rosetta per ritegno guarnizione	Washer	Tutti	1,00
25	R 251		07060305		Supporto regolazione guaina comando frizione	Support for adjuster	Tutti	18,00
26	30		99000028		Vite fissaggio supporto regolazione comando frizione	Screw	Tutti	0,30
27	171		99002006		Rosetta elastica per vite fissaggio supporto	Spring washer	Tutti	0,10
28	746		07060306		Attacco regolabile per guaina comando frizione	Adjuster	51-'53	4,00
29	748		06060168		Dado bloccaggio attacco regolabile frizione	Nut for adjuster	51-'53	2,00

DUERUOTE - Tel. 0041 043 344 57 27

Fig.	Codice Casa Lambretta	Origine	Codice Innocenti	K			Modello	€
30	R 250		07060109		Coperchio frizione per freno flessibile	Clutch cover	metà'52-'54	40,00
31	R 253		07061011		Mozzo con bronzina a fig. 32	Bush, clucth drive hub	Tutti	25,00
32	R 27		02060129		Bronzina per mozzo campana frizione e ingranaggio	Bush	Tutti	5,00
33	R 300		07060115		Coppia conica denti dritti	Couple bevel pinion, straight teeth	Tutti	180,00
33	R 301		07060110		Coppia conica denti curvi (Zerol)	Couple bevel pinion, Zerol teeth	Tutti	180,00
34	R 29		07060163		Rosetta di spessore per ingranaggio spessore 0,4mm	Adjuster washer 0,4 mm	Tutti	2,00
34	R 30		07060163		Rosetta di spessore per ingranaggio spessore 0,6mm	Adjuster washer 0,6 mm	Tutti	2,00
35	M 211		07060165		Cuscinetto a sfere per frizione RIV 2 A	Bearing	Tutti	16,00
36	R 31		07060156		Flangia per cuscinetto a sfere	Flange for bearing	Tutti	10,00
37	7		02060157		Vite per flangia	Screw	Tutti	0,40
38	R 32		07060125		Campana frizione rigenerata	Clutch bell (restored)	Tutti	55,00
39	261		07060155	K	Rosetta di sicurezza per campana scanalata	lock washer for bell	Tutti	2,00
40	749		02060122	K	Dado bloccaggio campana frizione	nut for bell	Tutti	2,50
41	247		99002327		Anello seeger per tamburo frizione	Circlip	Tutti	1,00
42	R 254		07060123		Tamburo scanalato per frizione	Splined collar	Tutti	20,00
43	174		99002007		Rosetta elastica per bloccaggio tamburo frizione	Spring washer	Tutti	0,10
44	B 65		99000511		Dado bloccaggio tamburo frizione	Nut	Tutti	0,40
45	M 125		03061046		Kit 3 dischi frizione guarniti (Surflex)	Kit 3 driving discs, cork lined (Surflex)	Tutti	42,00
45	M 125/B		03061046		Kit 3 dischi frizione guarniti (Surflex) con molle	Kit 3 driving discs, cork lined and 6 spring, (Surflex)	Tutti	54,00
46	R 34		02060120		Disco conduttore	Driven disc (Surflex)	Tutti	8,00
47	R 35		02060106		Disco di comando	End plate, clutch	Tutti	18,00
48	M 320		99092009		Molla per dischi frizione	Spring, for clutch disc	Tutti	1,50
49	M 319		99092008		Scodellino per molla dischi frizione	Retaining cup, for clutch springs	Tutti	2,00
50	R 36		02060103		Disco porta molle	Plate, clucth pressure	Tutti	18,00
51	R 37		02060102		Anello elastico per disco porta molle	Circlip ring, clutch pressure plate	Tutti	10,00
52	L 78		07061051		Kit cavi e guaine (4pz.) D-LD '51-'52	Kit inner/outer cables (4 pcs.) D-LD '51-'52	'51-'52	22,00
52	L 83		07061051		Kit cavi e guaine (4pz.) D-LD '53-'54	Kit inner/outer cables (4 pcs.) D-LD '53-'54	'53-'54	22,00
54	L 82		99096124		Attacco regolabile con ghiera	Cable adjuster with nut	'54	6,00
55	L 82		99096124		Attacco regolabile con ghiera	Cable adjuster with nut	'54	6,00
56	L 61		08770805		Capsula per cavo frizione	Ferrule	'54	3,00

K

KIT VARI - Tavola 4

M 165 **30 €** Kit guarnizioni motore - Engine gasket kit - Cod. Casa Lambretta: 1219 - 1220 - 1210 - 1211 - 1221 - 1200 - 1201 - 1222 - 1204 - 1203 - 1218

B 161 **4,5 €** Kit ranelle di sicurezza - Kit lock washer - Cod. Casa Lambretta: 263 - 266 - 261

B 308 **5 €** Kit dadi speciali motore - Kit special engine nuts - Cod. Casa Lambretta: 751 - 749

M 270 **35 €** Kit tirante frizione - Kit rod clutch control - Cod. Casa Lambretta: 696 - M233 - 697 - 699

M 109 **20 €** Kit paraoli e OR motore - Kit engine oilseal - Cod. Casa Lambretta: 406 - 416 - 450 - 454 - 453 - 452 - 455 - 415 - 410

B 161

M 109

M 270

Tavola 5

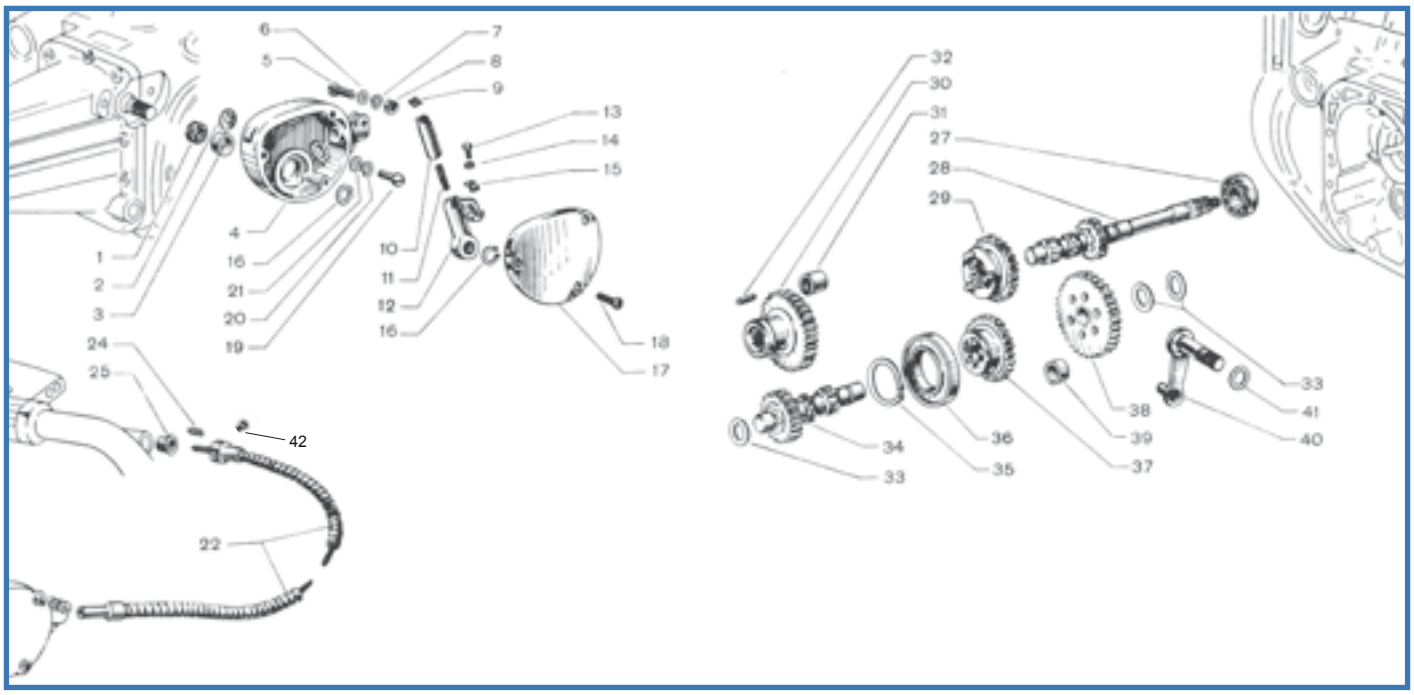

Fig.	Codice Casa Lambretta	Origine	Codice Innocenti	K			Modello	€
1	452		07030209	K	Rosetta di guarnizione in feltro	Felt gasket	Tutti	1,00
2	R 265		07030305		Rosetta di spessore per scatola ricevente	Adjuster washer	Tutti	0,80
3	R 255		07030304		Rosetta centraggio scatola	Spacer	Tutti	4,00
4	L 237		07031071		Scatola ricevente comando cambio	Gear box for gear selector	Tutti	70,00
5	34		99000082		Vite per morsetto scatola	Screw	Tutti	0,30
6	181		99001003		Rosetta piana per dado vite morsetto scatola	Washer	Tutti	0,10
7	171		99002006		Rosetta elastica per dado vite morsetto scatola	Spring washer	Tutti	0,10
8	122		99000516		Dado per vite morsetto scatola	Nut	Tutti	0,20
11	R 256		99093107		Molla per pistoncino	Spring for gear seletcor	Tutti	4,00
12	R 257		07031036		Leva con morsetto e fig.9,10,11,13,14,15	Gear lever complete (fig.9,10,11,13,14,15)	Tutti	48,00
16	242		99002304		Anello seeger per leva comando forcella	Circlip	Tutti	0,20
17	L 163		07030302		Coperchio per scatola	Cover for gear box	Tutti	15,00
18	206		99000063		Vite fissaggio coperchio	Screw	Tutti	0,20
19	85		99000088		Vite fissaggio scatola	Screw	Tutti	0,40
20	B 61		99002001		Rosetta elastica per vite fissaggio scatola	Spring washer	Tutti	0,10
21	B 63		99001001		Rosetta piana per vite fissaggio scatola	Washer	Tutti	0,10
22	L 79		07031012		Trasmissione teleflex (con fig.24) manubrio in ferro	Teleflex inner and outer (for steel hadlebar)	'51-'52	50,00
22	L 81		07031012		Trasmissione teleflex (con fig.24) manubrio in alluminio	Teleflex inner and outer (for alloy hadlebar)	'53-'54	50,00
25	L 73		06770214		Guarnizione di gomma per guaina all'uscita manubrio	Rubber gasket for teleflex, steel hadelbar	'51-'52	3,00
27	M 202		99094029		Cuscinetto a sfere RIV 03 A per albero primario	Bearing	Tutti	8,00
28	R 258		07031056		Albero primario (Z 19)	Main shaft	Tutti	48,00
29	R 259		07030113		Ingranaggio 2° sul primario (Z 26)	2nd gear, on layshaft (th.26)	Tutti	48,00
30	R 260		07031031		Ingranaggio folle sul primario con bussola a fig. 31 (Z 32)	Neutral gear, on main shaft, with bush (th.32)	'51-'52	40,00
30	R 261		08031031		Ingranaggio folle sul primario con bussola a fig. 31 (Z 33)	Neutral gear, on main shaft, with bush (th.33)	'53-'54	40,00
31	R 61		02030108		Bussola per ingranaggio folle sul primario	Bush	Tutti	5,00
32	M 221		99002906		Kit rullini ingranaggio 3° vel.	Roller (kit 24 pieces), for neutral gear on main shaft	Tutti	6,00
33	R 67		06030110		Rosetta di rasamento per albero secondario	Shim	Tutti	3,00
34	R 262		07031051		Albero secondario (Z 21)	Secondary shaft (th.21)	'51-'52	40,00
34	R 263		08031051		Albero secondario (Z 20)	Secondary shaft (th.20)	'53-'54	40,00
35	232		99002318		Anello seeger per ritegno anello collegamento	Circlip	Tutti	1,00
36	R 73		07030103		Anello di collegamento ingranaggi	Slip ring, gear selector	Tutti	14,00
37	M 289		07030114		Coppia ingranaggi fig.37,38,39	Couple gear (fig.37,38,39)	Tutti	80,00
39	R 307		06030106		Bussola per ingranaggio folle sul secondario	Bush	Tutti	5,00
40	R 264		07031046		Leva comando cambio	Internal gear lever	Tutti	28,00
41	R 67		07030218		Rosetta di spessore per leva comando cambio	Thickness washer	Tutti	2,00
42	307		99000147		Vite	Screw	Tutti	1,50

MOTONETAS CLASICAS -Tel. 0054 11 44543303 - Cell. 0054 11 68210577

Tavola 6

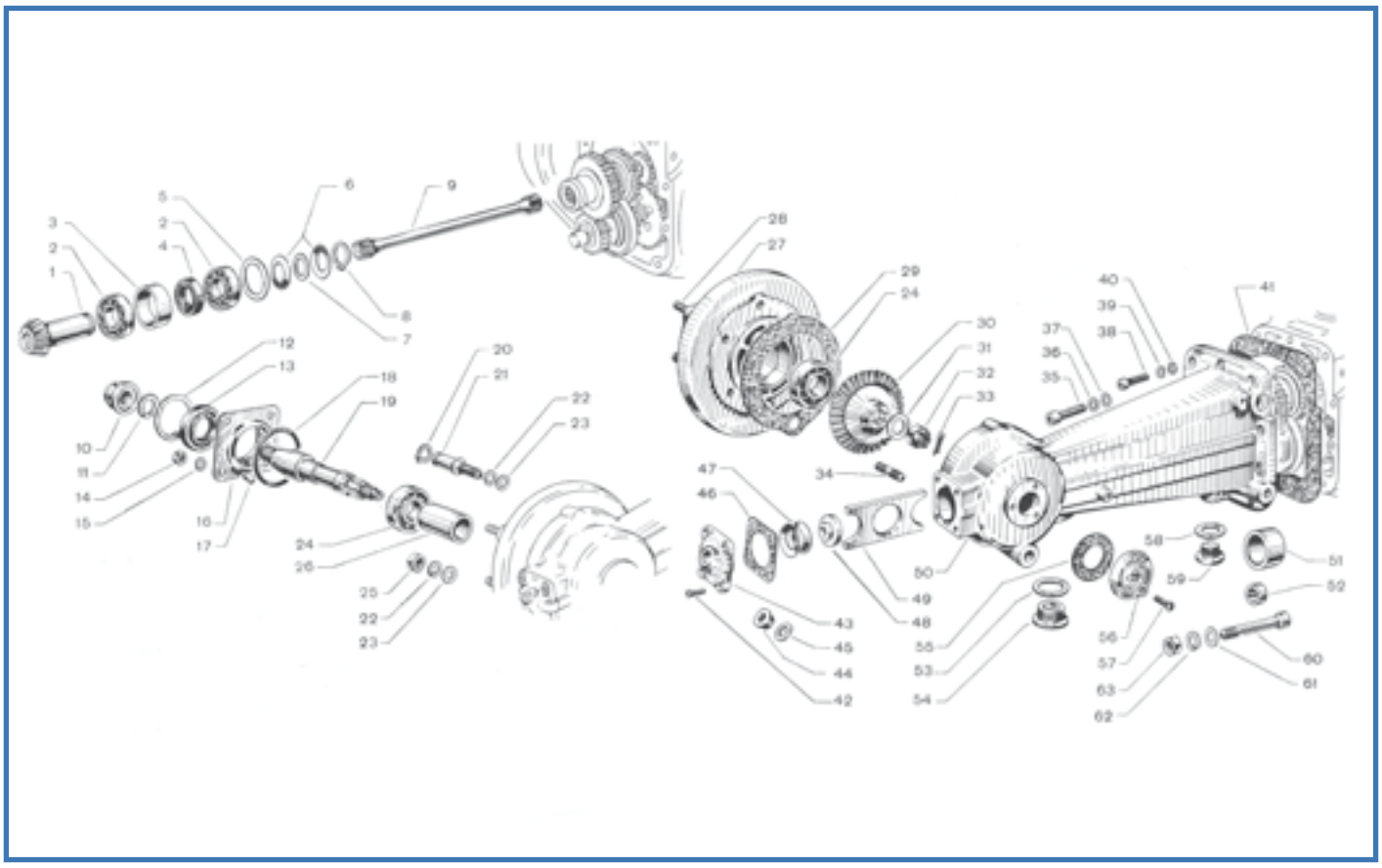

Fig.	Codice lasa lambretta	Origine	Codice Innocenti	K	Coppia conica posteriore	Rear bevel couple (th. 12/45)	Modello	€
1.30	R 83		08331011		Coppia conica posteriore	Rear bevel couple (th. 12/45)	Tutti	200,00
2	M 206		07330207		Cuscinetto a sfera	Bearing	Tutti	16,00
3	R 82		07330204		Distanziale esterno	Distance piece	Tutti	10,00
4	410		07330213	K	Guarnizione di tenuta	Oilseal	Tutti	4,00
5	R 85		07330202		Rosetta di rasamento per pignone conico	Shim, for bevel pinion	Tutti	2,50
6	R 86		07330214		Rosetta elastica per cuscinetto pignone conico	Cone washer, for bevel pinion bearing	Tutti	4,00
7	R 87		07330212		Rosetta di spessore per rosetta elastica cuscinetto	Thickness washer, bevel pinion	Tutti	2,00
8	255		99002322		Anello seeger per pignone conico	Circlip	Tutti	0,40
9	R 57		07330206		Alberino di torsione	Torsion bar	Tutti	48,00
10	B 73		02330311		Dado bloccaggio ruota posteriore	Nut	Tutti	12,00
11	177		99002008		Rosetta elastica per dado bloccaggio ruota	Spring washer	Tutti	0,30
12	235		99002302		Anello seeger per ritegno guarnizione	Circlip	Tutti	1,00
13	415		99094308	K	Guarnizione di tenuta	Oilseal	Tutti	4,00
14	123		99000501		Dado per prigioniero fissaggio flangia	Nut	Tutti	0,20
15	172		99002001		Rosetta elastica per dado prigioniero	Spring washer	Tutti	0,10
16	R 5		99094309		Flangia bloccaggio cuscinetto	Flange for bearing	Tutti	15,00
17	B 176		02330309		Chiavetta per albero trasmissione	Woodruff key	Tutti	0,50
18	455		99094356	K	Guarnizione anulare	Oilseal	Tutti	1,00
19	R 89		07330310		Albero trasmissione ruota posteriore	Shaft for rear wheel	Tutti	60,00
20	242		99002304		Anello seeger per perno ceppi freno posteriore	Circlip	Tutti	0,20
21	R 1		07330337		Vite con perno per ceppi freno	Shaft for brake shoe	Tutti	5,00
22	174		99002007		Rosetta elastica	Spring washer	Tutti	0,10
23	184		99001018		Rosetta piana	Washer	Tutti	0,10
24	M 204		99091212		Cuscinetto a sfere	Ball bearing	Tutti	10,00
25	B 66		99000503		Dado per prigioniero fissaggio supporto ruota posteriore	Nut	Tutti	0,40
26	R 88		07330313		Distanziale per cuscinetto	Distance piece	Tutti	8,00
27	R 2	U	07331016		Supporto ruota posteriore, con prigioniero a fig. 28	Rear wheel support with studs	Tutti	40,00
28	B 322		99094311		Prigioniero per fissaggio flangia cuscinetto	Stud	Tutti	2,00
29	1200		07330323	K	Guarnizione per supporto ruota spessore 0,5 mm	Gasket for support (0,5 mm)	Tutti	3,00

Fig.	Codice Casa Lambretta	Origine	Codice Innocenti	K			Modello	€
29	1201		07330323	K	Guarnizione per supporto ruota spessore 0,8 mm	Gasket for support (0,8 mm)	Tutti	3,00
31	186		07330306		Rosetta per dado bloccaggio corona conica posteriore	Washer	Tutti	0,20
32	R 81		07330324		Dado per bloccaggio corona conica posteriore	Castel nut	Tutti	4,00
33	114		99002214		Copiglia per dado bloccaggio corona conica posteriore	Split pin, castle nut	Tutti	0,10
34	R 4		07330110		Prigioniero per flangia supporto ruota	Stud	Tutti	4,00
35	B 60		02110114		Vite fissaggio carter trasmissione al carter motore (M8)	Screw	Tutti	0,50
36	B 62		02110116		Rosetta elastica per vite fissaggio carter	Spring washer	Tutti	0,10
37	B 64		02110115		Rosetta piana per vite fissaggio carter	Washer	Tutti	0,10
38	B 59		99000101		Vite fissaggio carter trasmissione al carter motore (M6)	Screw	Tutti	0,30
39	B 61		02110111		Rosetta elastica per vite fissaggio carter	Spring washer	Tutti	0,10
40	B 63		02110110		Rosetta piana per vite fissaggio carter	Washer	Tutti	0,10
41	1222		07110132	K	Guarnizione fra carter motore e carter trasmissione	Gasket	Tutti	3,00
42	206		99000063		Vite fissaggio coperchietto posteriore	Screw	Tutti	0,20
43	R 267		07330105		Coperchietto posteriore per carter senza tappo di livello	Rear cover without hole for oil level	Tutti	20,00
43	R 9		07330105		Coperchietto posteriore per carter con tappo di livello	Rear cover with hole for oil level	fine '54	24,00
44	B 102		99002504		Tappo di carico olio sul coperchietto	Plug	fine '54	4,00
45	511		99002603		Guarnizione per tappo di carico	Gasket for plug	fine '54	0,20
46	1203		07330108	K	Guarnizione per coperchietto posteriore	Gasket for square cover	Tutti	1,50
47	R 78		99094345		Rosetta elastica per ritegno cuscinetto	Cone washer, retaining bearing	Tutti	4,00
48	R 79		99094348		Disco di spessore per piastra ritegno pignone	Thickness disc, for retaining plate	Tutti	8,00
49	R 80		99094336		Piastra ritegno cuscinetto pignone conico posteriore	Plate, retaining bearing	Tutti	12,00
50			07331001		Carter trasmissione con particolari a fig. 34-51-52	Trasmission case	Tutti	a rich.
51	R 6		07330107		Bussola porta rullini	Bush for needle	Tutti	18,00
52	R 11		06110124		Bussola per albero secondario cambio	Bronze bush	Tutti	6,00
53	514		99002602		Guarnizione per tappo	Gasket for plug	Tutti	0,60
54	B 136		99002503		Tappo per verifica rasamento pignone conico posteriore	Plug	Tutti	7,00
55	1204		07330109	K	Guarnizione per coperchietto contachilometri	Gasket for roud cover	Tutti	1,50
56	M 272		07330103		Coperchietto per presa contachilometri	Round cover "Innocenti"	Tutti	12,00
57	217		99000019		Vite fissaggio coperchietto	Screw	Tutti	0,30
58	511		99002603		Guarnizione per tappo di scarico	Gasket for plug	Tutti	0,20
59	B 102		99002504		Tappo di scarico	Plug	Tutti	4,00
60	R 12		07110121		Vite centraggio carter motore	Rebored locating screw, for trasmission case	Tutti	10,00
61	184		99001018		Rosetta piana per dado vite centraggio carter motore	Washer	Tutti	0,10
62	174		99002007		Rosetta elastica per dado vite centraggio carter motore	Spring washer	Tutti	0,10
63	B 67		99000515		Dado per vite centraggio carter motore	Nut	Tutti	0,40

K

KIT VARI - Tavola 6

M 165 **30 €** Kit guarnizioni motore - Engine gasket kit - Cod. Casa Lambretta: 1219 - 1220 - 1210 - 1211 - 1221 - 1200 - 1201 - 1222 - 1204 - 1203 - 1218

M 109 **20 €** Kit paraoli e OR motore - Kit engine oilseal - Cod. Casa Lambretta: 406 - 416 - 450 - 454 - 453 - 452 - 455 - 415 - 410

M 165

M 109

Tavola 7

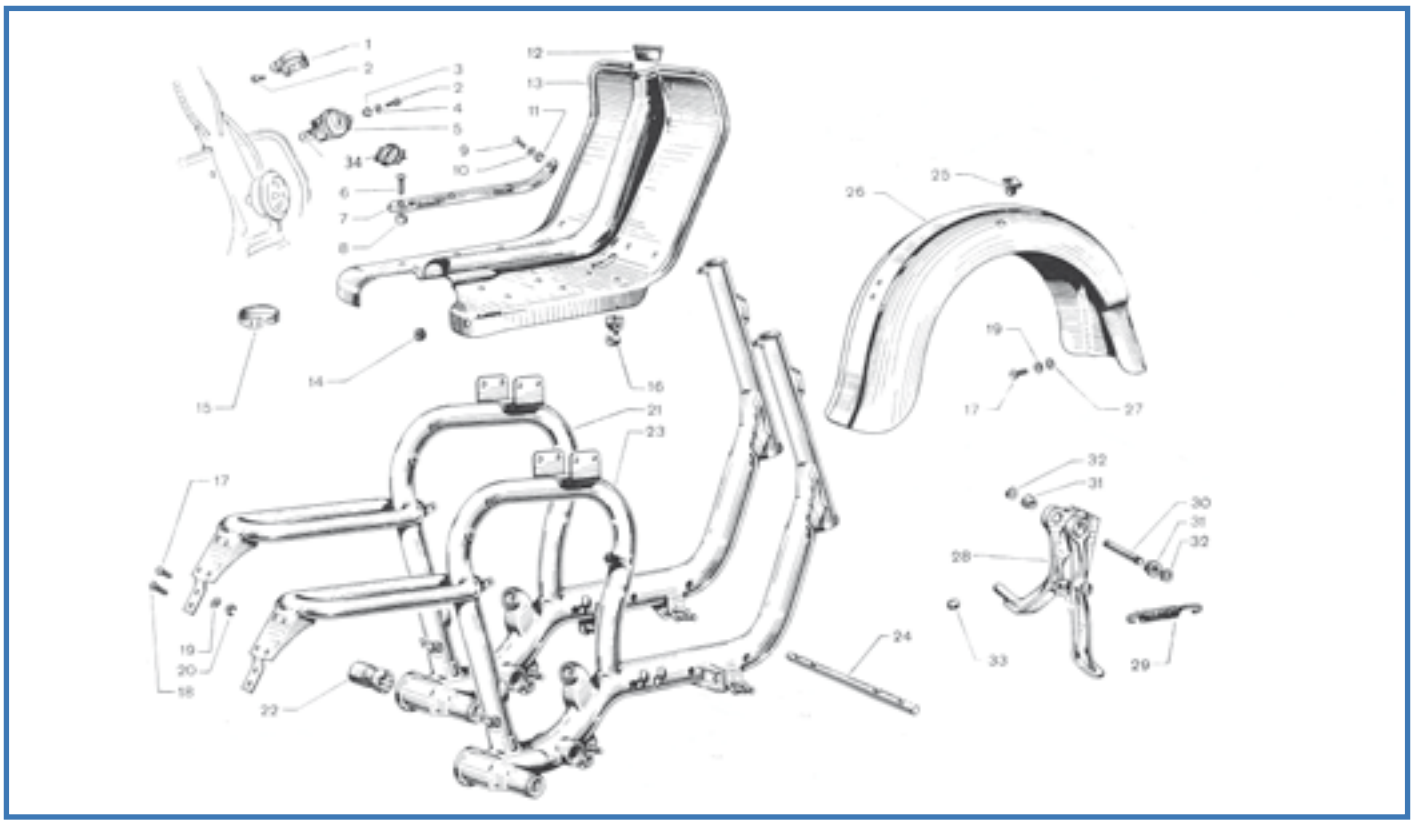

Fig.	Codice lasa lambretta	Origine	Codice Innocenti	K			Modello	€
1	L 102		06180142		Fascetta al cannotto sterzo con vite	Chrome band for cables, with screw	D	10,00
2	93		99000072		Vite fascetta ancoraggio cavi, fissag. pedana e marchio	Screw	D	0,20
3	142		06180141		Dado cieco per vite fissaggio staffetta con marchio	Nut closed	D	0,50
4	171		99002006		Rosetta elastica per vite fissaggio pedana e marchio	Spring washer	D	0,10
5	C 259		07181121		Staffa attacco pedana (senza targhetta)	Emblem support	D	18,00
6	213		99000068		Vite per fissaggio pedana e listello poggiapiedi	Screw, fixing footboard strips (4x25)	D	0,20
7	C 260		07180150		Kit 4 listelli padana con viti (fig.6-9-10-11)	Alluminium strip, fixing screws, footboard (kit 4 pcs.)	D	48,00
8	C 23		05180147		Distanziale antivibrante per poggiapiedi	Antivibration space	D	0,50
9	211		99000033		Vite per fissaggio listello poggiapiedi	Screw, fixing footboard strips (4x18)	D	0,20
10	187		05180172		Rosetta elastica per fissaggio listello poggiapiedi	Spring washer	D	0,20
11	121		99000531		Dado per vite fissaggio listello poggiapiedi	Nut closed	D	0,20
12	C 24		06180148		Guarnizione per fissaggio pedana al cannotto sterzo	Rubber gasket (frame/legshield)	D	2,00
13	C 465		07180130		Pedana poggiapiedi	Legshield	D	220,00
14	C 42		07180152		Protezione di gomma per passaggio guaina cambio	Grommet for Teleflex cable	D	1,00
15	L 105		99098218		Fascetta ancoraggio cavi e guaine	Band for cables	D	1,00
16	L 86		07180151		Supportino guida guaina comando cambio	Support for teleflex	D	6,00
17	95		99000002		Vite fissaggio parafango posteriore	Screw	D	0,30
18	96		99000102		Vite fissaggio parafango e telaietto portatarga	Screw	D	0,30
19	171		99002006		Rosetta elastica per vite fissaggio parafango	Spring washer	D	0,10
20	122		99000519		Dado per vite fissaggio parafango	Nut	D	0,20
22	T 90/B		07180160		Bronzina per cannotto supporto leva barra di torsione	Bronze bush for torsion bar lever	Tutti	30,00
24	C 262		07180117		Traverse sostegno pedana poggiapiedi	Rod for legshield support	D	14,00
25	C 36		07180302		Tamponcino ancoraggio parafango posteriore	Mudguard buffer	D	3,00
26	C 464		07181021		Parafango posteriore	Rear mudguard	D	120,00
27	181		99001013		Rosetta piana per vite fissaggio parafango	Washer	D	0,10
28	T 206	A	07180501		Cavalletto alzaruote	Stand 125 D	D	70,00
29	T 201		03180510		Molla sostegno cavalletto alzaruote	Spring for stand	Tutti	6,00
30	T 208		07180502		Perno cavalletto con figura 31-32	Pin, bush and circlip, centre stand	Tutti	12,00
30	T 208/B		07180502		Perno cavalletto con figura 31-32 magg.1mm	Pin, bush (1mm increased) and circlip, centre stand	Tutti	12,00
33	T 209		07180504		Tamponcino di fermo	Stand buffer	Tutti	1,00
34	C 148				Stemma sulla staffa attacco padana	Front emblem “Innocenti”	LD’52-D	12,00

Tavola 7/A

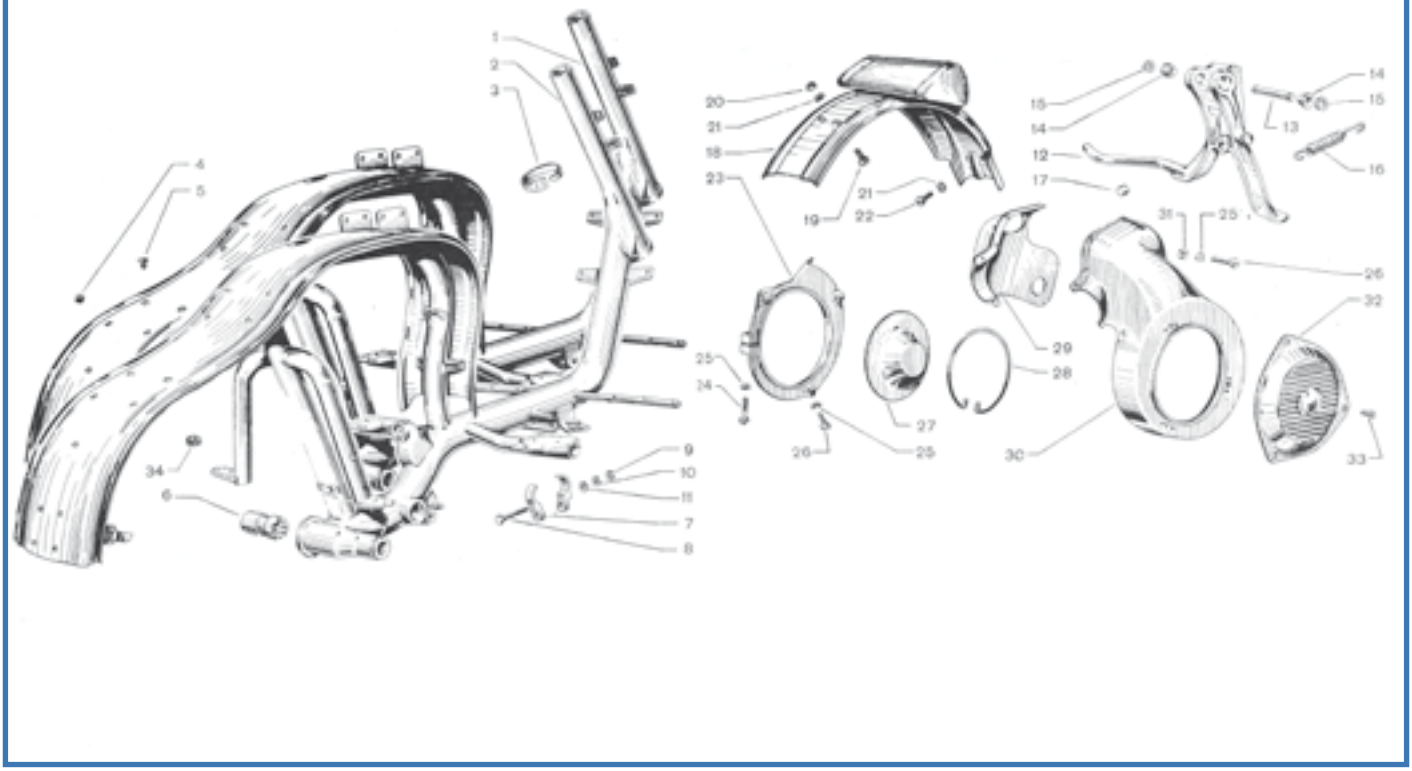

Fig.	Codice Casa Lambretta	Origine	Codice Innocenti	K	Italiano	English	Modello	€
3	L 105		6180147		Fascetta ferma cavi	Band for cable	LD	1,00
4	C 18		3180109		Gommino uscita cavo elettrico	Grommet	LD	1,50
5	C 50		5010806		Tappo per fori portaruota	Grey plug	LD	1,00
6	T 90/B		7180160		Bronzina barra torsione	Bronze bush for torsion bar lever	LD	30,00
7	L 86/B		8180151		Supporto completo per guaina cambio	Gear cables support (complete)	LD	8,00
12	T 207		8180501		Cavalletto	Stand 125 LD	LD	80,00
13	T 208		7180502		Kit perno cavalletto con figura 14-15	Pin, bush and circlip, centre stand	LD	12,00
13	T 208/B		7180502		Kit perno cavalletto con figura 14-15 (magg.1mm)	Pin, bush (1mm increased) and circlip, centre stand	LD	12,00
16	T 201		3180510		Molla cavalletto	Spring for stand	LD	6,00
17	T 209		7180504		Tampone fine corsa cavalletto	Stand buffer	LD	1,50
18			99000002		Parafango post.	Rear mudguard	LD	a rich.
19	94		99000002		Vite	Screw	LD	0,20
20	122		99000519		Dado	Nut	LD	0,20
21	171		99002006		Ranella elastica	Spring washer	LD	0,10
22	93		99000072		Vite	Screw	LD	0,20
23	R 155		8110502		Flangia supporto convogliatore	Flange	LD	40,00
24	89		99000083		Vite fissaggio flangia	Screw	LD	0,30
25	171		99002006		Ranella elastica	Spring washer	LD	0,10
26	94		99000028		Vite fissaggio cuffia	Screw	LD	0,30
27			05110507		Coperchietto per ventola	Round cover for flywheel	LD	a rich.
28	E 316		13110508		Molla ferma coperchietto	Spring for round cover	LD	5,00
29			08110504		Cuffia lato destro	Cylinder cowl right	LD	non disp.
30			08111081		Cuffia lato sinistro	Cylinder cowl left	LD	non disp.
31	122		99000519		Dado	Nut	LD	0,20
32	E 451		05110506		Griglia coprivolano	Flywheel alloy grill	LD	40,00
33	B 69		99000058		Vite per griglia	Screw for grill	LD	0,20
34	C 54		08180243		Tampone per cofano	Antivibration buffer for panel	LD ultima produz.	5,00

JB TUNING - Tel. 0044 1702 545952

Tavola 7/B

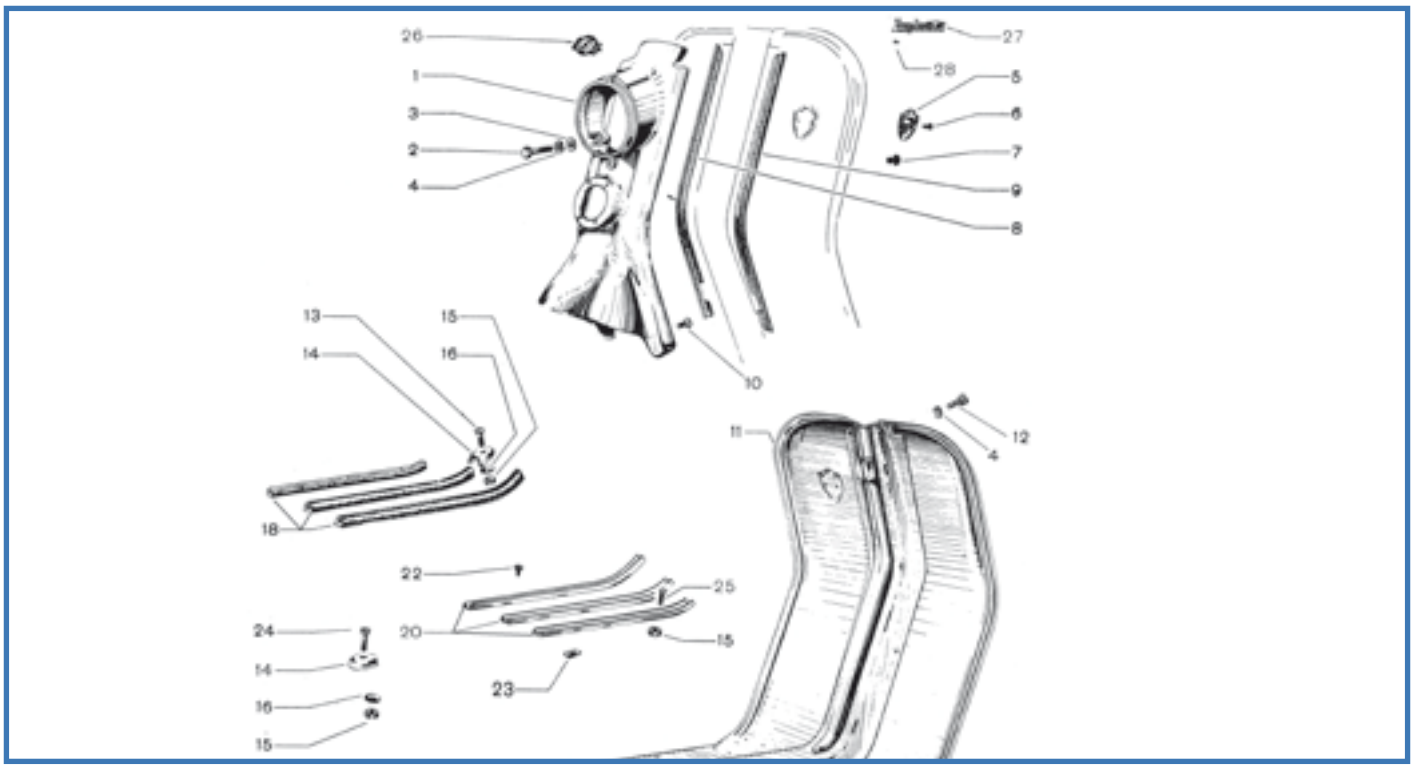

Fig.	Codice Casa Lambretta	Origine	Codice Innocenti	K			Modello	€
1	R 202	U	8181021		Frontale in alluminio	Horncast alloy	LD '53-'54	75,00
2	51		99000082		Vite fissa frontale	Screw	LD	0,30
3	182		99001003		Ranella piana	Washer	LD	0,10
4	172		99002006		Ranella elastica	Spring washer	LD	0,10
5	C 150		8181121		Scudetto per frontale con fig.5	front emblem, shield (red) with screws	LD'53-'54	45,00
6	26		99000144		Vite	Screw	LD'53-'54	0,20
7	C 50		8010913		Tappo per fori cruscotto	Grey plug	LD'54	1,00
8.9	C 29		5180170		Coppia profili frontale BIANCHI	Horncast rubber beading White	LD'51-'53	5,00
8.9	C 29/B		5180170		Coppia profili frontale GRIGI	Horncast rubber beading Grey	LD'54	5,00
10	217		99000075		Vite fissa frontale	Screw	LD	0,30
11	C 399		8181196		Scudo	Legshield	LD'53-'54	320,00
12	51		99000002		Vite fissa scudo al telaio	Screw	LD	0,30
13	211		99000054		Vite puntalini anteriori	Screw	LD	0,20
14	C 233		8180142	K	Puntalino cromato	End cap Chrome	LD	5,00
14	C 268		8180142	K	Puntalino in alluminio	End cap Alloy	LD ultima prod.	2,00
15	121		99000531		Dado	Nut	LD	0,20
16	187		5180172		Ranella belleville	Spring washer	LD	0,20
18	C 47		8180141		Kit 6 listelli in gomma grigi	Rubber kit insert grey (6 pcs.)	LD	12,00
20	C 273		8180147		Kit 6 listelli cromati con viti	Floor channel kit chrome with hardware (6 pcs.)	LD	75,00
20	C 266		8180144		Kit 6 listelli in alluminio con viti	Floor channel kit alloy with hardware (6 pcs.)	LD ultima prod.	28,00
22	90		8180175		Vite fissaggio listelli	Screw	LD	0,20
23	133		2180211		Dado elastico	Elastic nut	LD	0,20
24	213		9900068		Vite puntalini posteriori	Screw	LD	0,20
25	91		8180133		Vite intermedia listelli	Screw	LD	0,20
26	C 148		2771061		Stemma anteriore	Horncast emblem "Innocenti"	LD'51-'52	12,00
27	C 149		5180169		Scritta "Lambretta" in alluminio	Name plate "Lambretta" alloy	LD'51-'52	12,00
28	286		99001507		Rivetto per scritta	Rivet for name plate	LD'51-'52	0,10

K KIT VARI - Tavola 7/B

C 233/K 64 € Kit puntalini in ferro con viti - Kit end caps in steel with screws - Cod. Casa Lambretta: 12-C233 - 6-213 - 12-187 6-211 - 12-121

C 268/K 35 € Kit puntalini in alluminio con viti - Kit end caps in alloy with screws - Cod. Casa Lambretta: 12-C268 - 6-213 12-187 - 6-211 - 12-121

Tavola 7/C

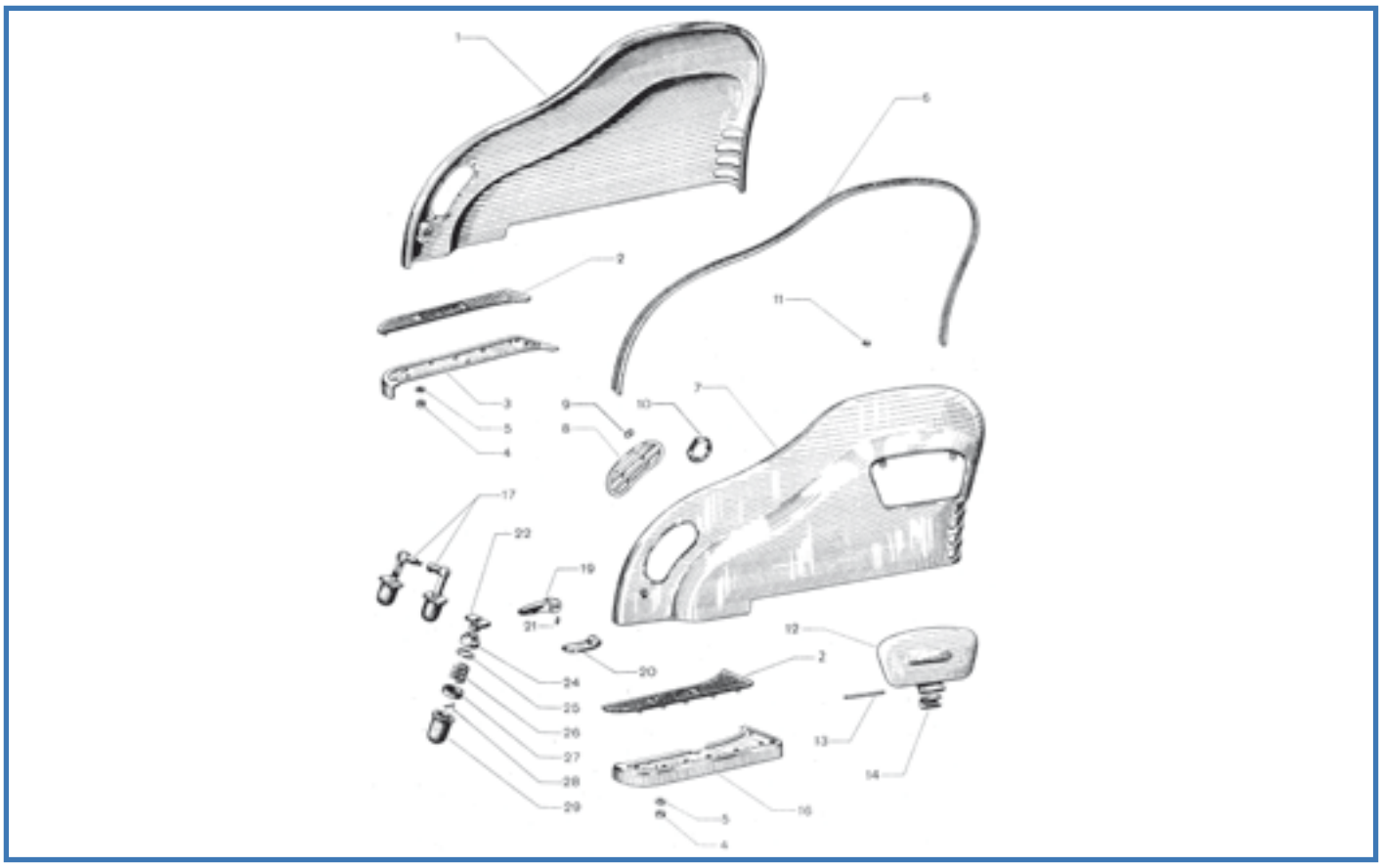

Fig.	Codice casa lambretta	Origine	Codice Innocenti	K	Fianacata sinistra	left side panel	Modello	€
1			811186		Fianacata sinistra	left side panel	LD	non disp.
2	C 31		8181246		Coppia tappetini passeggero	Mat, footboard (pair)	LD	25,00
3	C 456	A	8181046		Pedana passeggero sinistra	Footboard left hand	LD	60,00
4	122		99000502		Dado	Nut	LD	0,20
5	181		99002006		Ranella piana	Washer	LD	0,10
6	C 30		8180222		Coppia profilati cofani NERO	Black rubber beading for panel	LD '51-'53	6,00
6	C 65		8180222		Coppia profilati cofani GRIGIO	Grey rubber beading fro panel	LD '54	6,00
7			8181181		Fiancata destra	Right side panel	LD	non disp.
8	C 269		8180246		Coppia griglie in plastica (con fig.9)	Plastic grill (pair) with hardware	LD'53-'54	20,00
9	139		2180211		Molletta fissa griglia in plastica	Quick lock	LD'53-'54	0,10
10	C 254/B		5180236		Kit 4 anelli cromati per fiancate	Chrome ring for panel (4 pcs.)	LD'51-'52	45,00
11	C 33		5180240		Coppia tamponcini sportello	Pair door buffer	LD	6,00
12	R 307		8181051		Sportello con perno (figura 13)	Carburettor door with pin (with fig.13)	LD	a rich.
14	C 257		5180228		Molla ritegno sportello	Spring for carburettor door	LD	15,00
16	C 457	A	818041		Pedana passeggero destra	Footboard right hand	LD	60,00
17	C 267		8090334		Coppia meccanismi cofani (con fig.22-24-26-27-28)	Pair panel lock (with fig.22-24-26-27-28)	LD	60,00
19	C 255/B		5180202		Maniglia sinistra con fig.21	Left handle with screw	LD	10,00
20	C 256/B		5180201		Maniglia destra con fig.21	Right handel with screw	LD	10,00
21	71		5180203		Grano per maniglia	Screw for handle	LD	0,20
22	688		8180257		Bussola scorrevole	Plate panel hook	LD	6,00
24	690		5180238		Scodellino inferiore molla	Conic washer	LD	1,50
25	C 252		5180242		Molla fissa cappuccio (inox)	Circlip stainless	LD	3,00
26	C 258		5180207		Molla gancio	Spring	LD	4,00
27	689		5180206		Scodellino superiore molla	Cup washer	LD	1,50
28	691		99002211		Pernino ferma molla	Pin	LD	0,50
29	C 32		5180235		Cuffia di protezione molla	Protection	LD	3,00

CASALAMBRETTA NORTH AMERICA - Tel. 1-866-lambretta - 1-720-7247056

Tavola 8

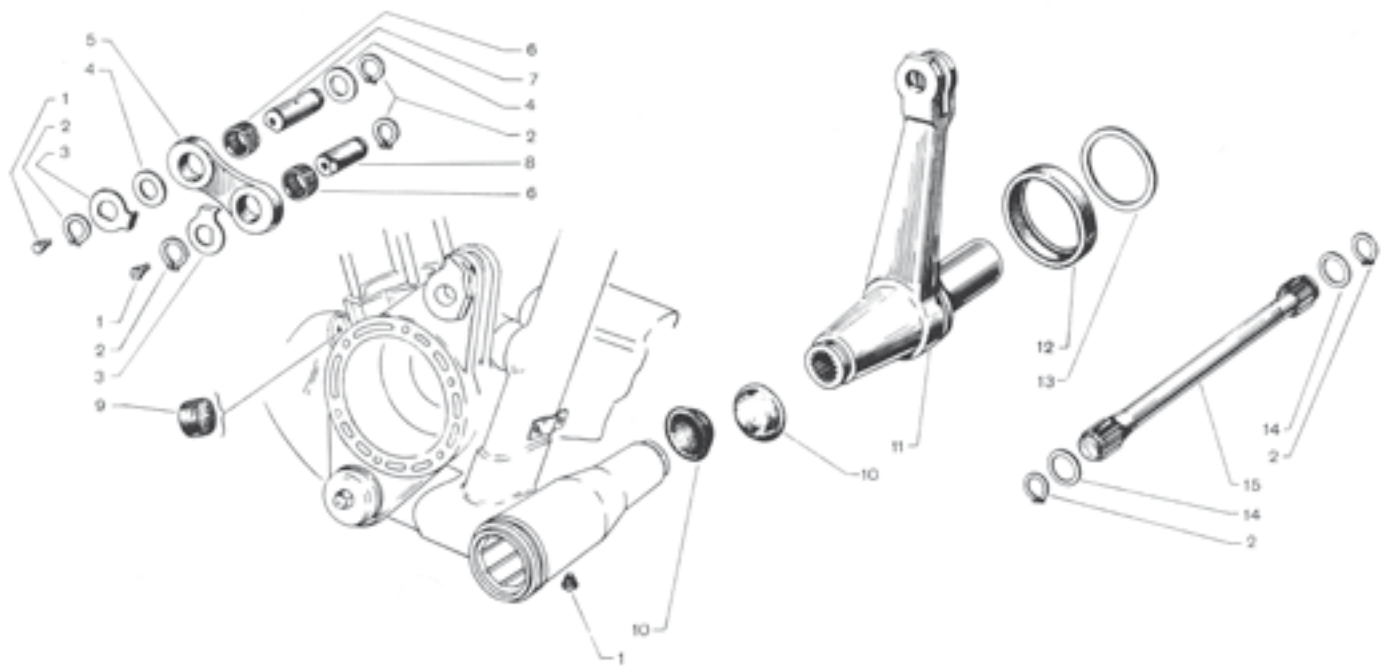

Fig.	Codice Casa Lambretta	Origine	Codice Innocenti	K			Modello	€
1	B 131		99002802		Ingrassatore per perni a leva barra di torsione	Grease nipple	Tutti	3,00
2	255		99002322		Anello seeger per barra di torsione e perni tirante leva	Circlip	Tutti	0,40
3	T 94		07180615		Rosetta di fermo per perni	Safety washer, lever link pins	Tutti	3,00
4	T 104		07180619		Rosetta di spallamento gabbietta	Washer, for needle cage	Tutti	4,00
5	T 91/B		07180611		Bielletta per leva barra di torsione	Link, torsion bar lever	Tutti	34,00
6	T 91		07181086		Bronzina bielletta (in sostituzione rulli)	Bronze bush	Tutti	6,00
7	T 92		07180613		Perno lungo per bielletta	Long pin for torsion bar link	Tutti	10,00
8	T 93		07180612		Perno corto per bielletta	Short pin for torsion bar link	Tutti	8,00
9	T 86		07180616		Tampone per fondo corsa	End buffer	Tutti	3,00
10	T 89		07180609		Coppia protezione per barra di torsione	Pair protection for torsion bar	Tutti	6,00
11	R 160		07180601		Leva per barra di torsione	Torsion bar lever	Tutti	60,00
12	T 88		07180608		Protezione per barra di torsione	Protection ring, torsion bar lever	Tutti	3,00
13	R 159		07180605		Rosetta per leva barra di torsione	Spacing washer, torsion bar lever	Tutti	4,00
14	R 158		07180607		Rosetta di rasamento barra di torsione	Spacing washer, torsion bar lever	Tutti	1,50
15	T 90		07180604		Barra di torsione	Torsion bar	Tutti	50,00

C 254/B

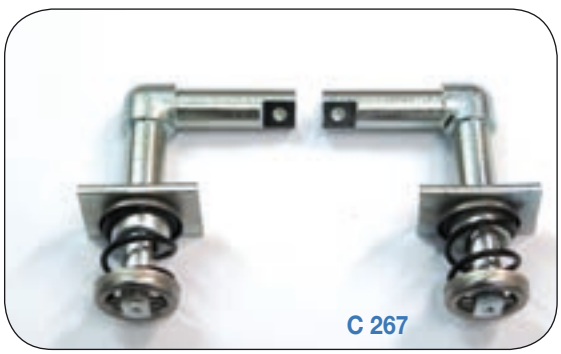

C 267

Tavola 9

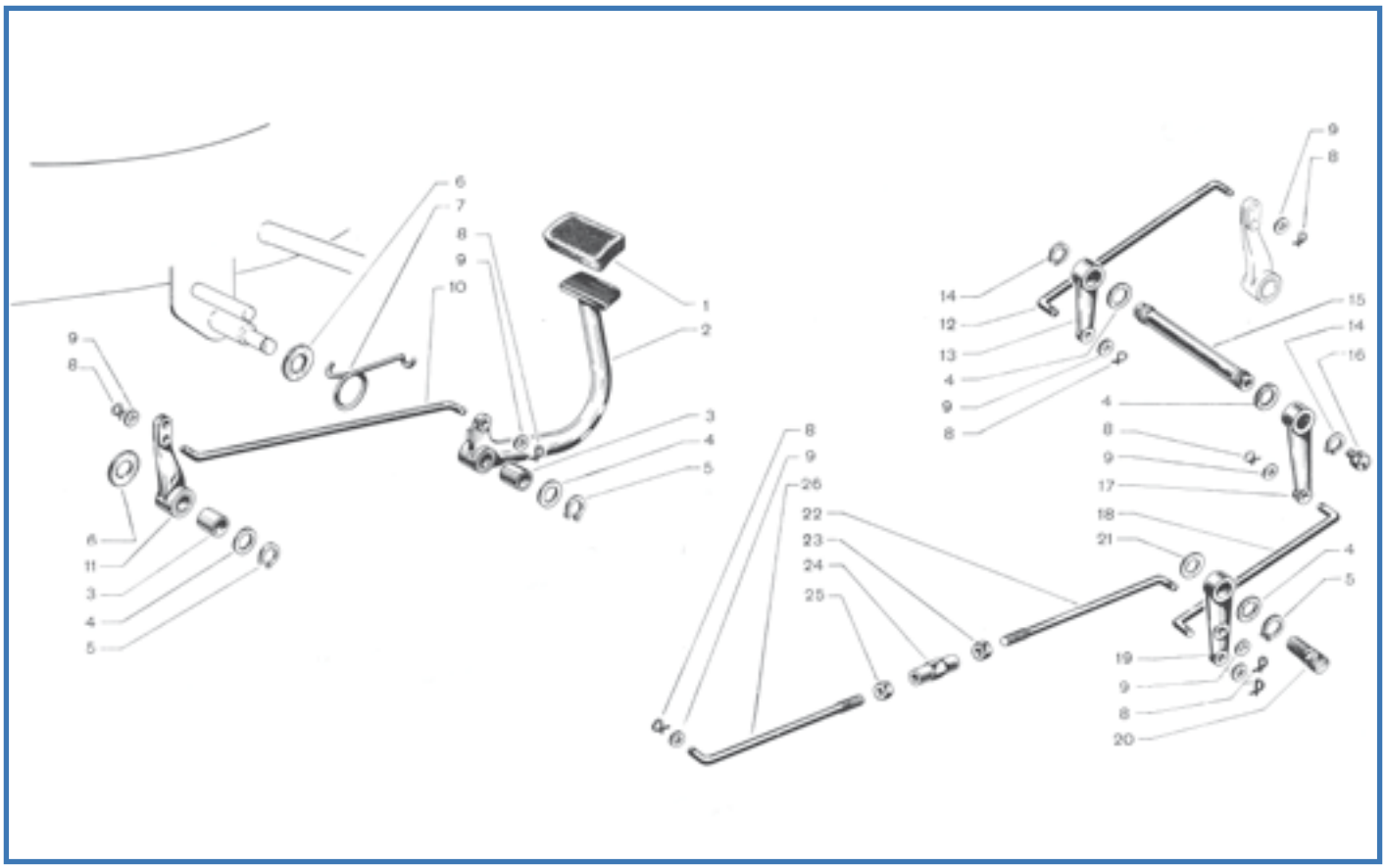

Fig.	Codice Casa Lambretta	Origine	Codice Innocenti	K	Italiano	English	Modello	€
1	C 16		99095906		Protezione in gomma per pedale freno	Protecion brake pedal	'51-metà'52	4,00
2	R 268		07181081		Pedale comando freno I° serie	Brake pedal	'51-metà'52	45,00
3	C 239		99095903		Bussola per leva pedale	Bush	Tutti	4,00
4	191		99001006	K	Rosetta	Washer	Tutti	0,40
5	242		99002304	K	Anello seeger per leve	Circlip	Tutti	0,20
6	189		99095905	K	Rosetta guida molla	Thick washer	Tutti	0,80
7	C 247		99095904		Molla per richiamo pedale	Spring for pedal	Tutti	5,00
8	B 305		06180712		Spina elastica per tiranti	Special elastic pin	'51-metà'52	2,00
9	B 63		99001007		Rosetta	Washer	'51-metà'52	0,10
10	R 269		07180717		Tirante per freno 1° tratto	Rod 1° secion	'51-metà'52	12,00
11	R 270		07181091		Leva doppia 1° rinvio	Double lever 1° section	'51-metà'52	24,00
12	R 271		07180715		Tirante per freno 2° tratto	Rod 2° section	'51-metà'52	12,00
13	R 272		07180720		Leva inerna di rinvio sul coperchio frizione	Internal lever on cluch cover	'51-metà'52	20,00
14	236		99002308		Anello seeger per leve	Circlip	'51-metà'52	0,30
15	R 273		07180718		Perno rinvio leve freno sul coperchio frizione	Shaft	'51-metà'52	12,00
16	B 129		99002803		Ingrassatore	Grease nipple	'51-metà'52	3,00
17	R 274		07180706		Leva esterna di rinvio sul coperchio frizione	External lever on cluch cover	'51-metà'52	20,00
18	R 275		07180716		Tirante per freno 3° tratto	Rod 3° section	'51-metà'52	12,00
19	R 276		07180707		Leva rinvio sul carter trasmissione	Double lever 3° section	'51-metà'52	24,00
20	R 277		06180705		Perno per leva rinvio sul carter trasmissione	Pin for double lever	'51-metà'52	8,00
21	194		99001024		Rosetta per spallamento leva	Washer	'51-metà'52	0,10
22	R 278		07180709		Tirante regolabile con filettatura destra	Rod 4° section right	'51-metà'52	15,00
23	119		99000501		Dado per tirante	Nut (right)	'51-metà'52	0,20
24	R 279		06180708		Tenditore per regolazione	Adjuster	'51-metà'52	6,00
25	118		06180711		Dado per tirante con filettatura sinistra	Nut (left)	'51-metà'52	0,50
26	R 280		07180710		Tirante regolabile con filettatura sinistra	Rod 4° section left	'51-metà'52	15,00

K KIT VARI - Tavola 9

B 182 **1,5 €** Kit ranelle e seeger pedale freno - Kit washers and circlip brake pedal - Cod. Casa Lambretta: 189 - 191 - 242

SVIZZERA FRANCESE - MOCELLINI Pascal - Tel. 004179 941 45 98

Tavola 10

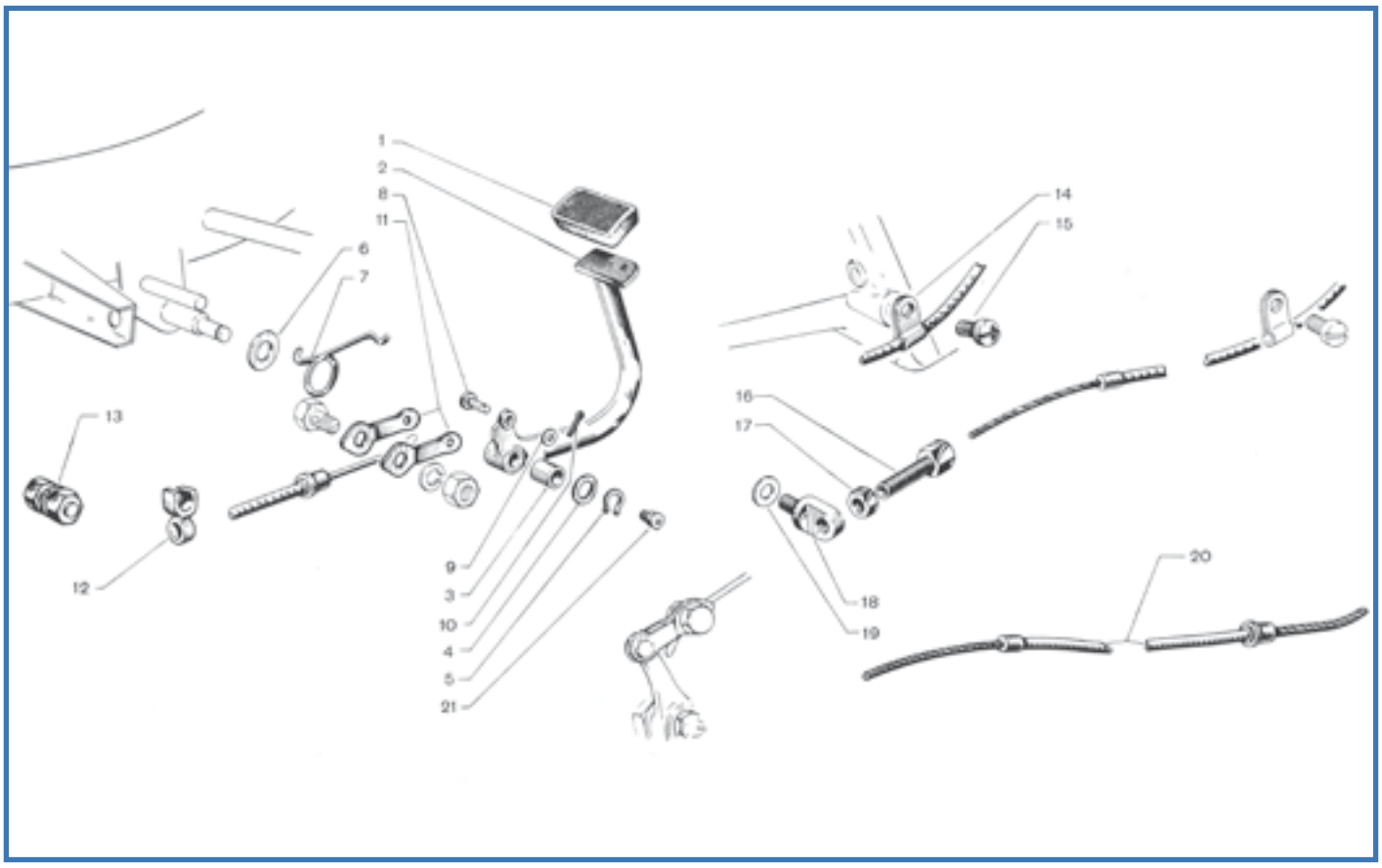

Fig.	Codice Casa Lambretta	Origine	Codice Innocenti	K	Descrizione	Description	Modello	€
1	C 40		99095906		Protezione in gomma per pedale freno	Protection brake pedal	Metà'52-'54	4,00
2	R 227		07181081		Pedale comando freno	Brake pedal	Metà'52-'54	45,00
3	C 239		99095903		Bussola per pedale	Bush	Tutti	4,00
4	191		99001066	K	Rosetta per spallamento leva freno	Washer	Tutti	0,40
5	242		99002304	K	Anello seeger per leva comando freno	Circlip	Tutti	0,20
6	189		99095905	K	Rosetta guida molla	Thick washer	Tutti	0,80
7	C 247		99095904		Molla richiamo pedale	Spring for pedal	Tutti	5,00
8	L 85		99095907		Pernetto per tirante comando freno	Pin	Metà'52-'54	2,00
9	B 63		99001007		Rosetta per pernetto tirante comando freno	Washer	Metà'52-'54	0,10
10	110		99002204		Copiglia per pernetto tirante	Split pin	Metà'52-'54	0,10
11	L 90		99095908		Tirante comando freno (coppia)	Tie rod (pair)	Metà'52-'54	4,00
12	L 86		07180151		Supportino guida guaina comando freno	Support for brake cable	Metà'52-'54	6,00
13	L 84		99095940		Morsetto freno posteriore completo	Trunnion complete	Metà'52-'54	4,00
14	L 106/B		07180728		Fascetta sostegno guaina per freno	Rear cable support	Metà'52-'54	4,00
15	R 281		99000128		Vite per fissaggio fascetta sostegno guaina	Screw for rear cable support	Metà'52-'54	4,00
16	L 87		99095912		Attacco regolabile con figura 17	Adjuster with nut	Metà'52-'54	5,00
18	L 88		07180727		Supporto per attacco regolabile comando freno	Support for adjuster	Metà'52-'54	4,00
19	517		07180730		Guarnizione per supporto attacco regolabile	Gasket for support	Metà'52-'54	0,20
20	L 78		08181256		Kit guaine e cavi (4 pezzi) Manubrio in ferro	Inner and outer cable Kit (4 pcs.) steel hadlebar	'51-'52	22,00
20	L 83		08181256		Kit guaine e cavi (4 pezzi) Manubrio in allumino	Inner and outer cable Kit (4 pcs.) alloy hadlebar	'53-'54	22,00
21	B 129		99002803		Ingrassatore per pedale freno	Grease nipple	Tutti	3,00

K

KIT VARI - Tavola 10

B 182 **1,5 €** Kit ranelle e seeger pedale freno - Kit washers and circlip brake pedal - Cod. Casa Lambretta: 189 - 191 - 242

Tavola 11

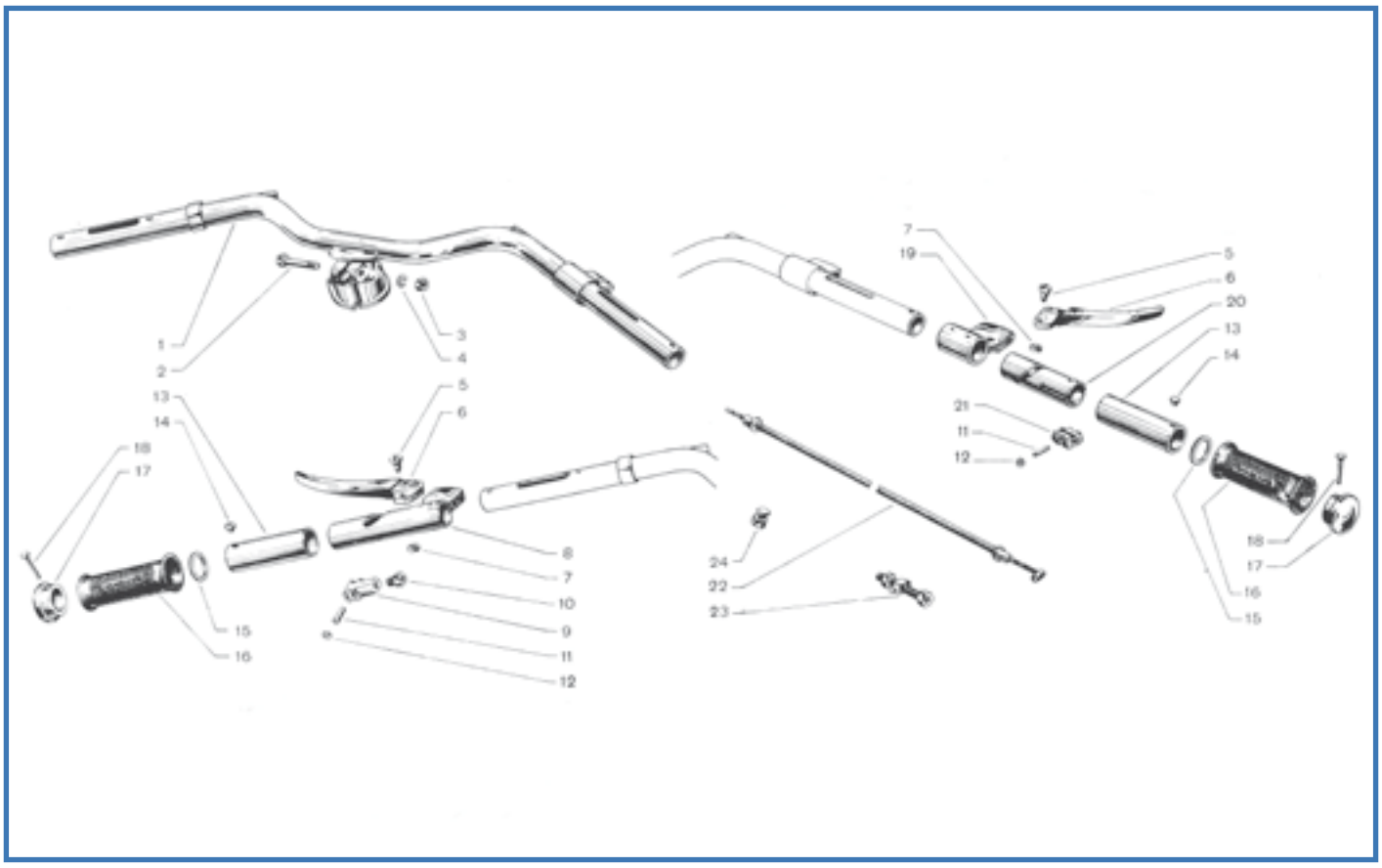

Fig.	Codice Casa Lambretta	Origine	Codice Innocenti	K	Manubrio	Handlebar chrome	Modello	€
1			07771006		Manubrio	Handlebar chrome	'51-'52	a rich.
2	B 77/B		99096126		Vite bloccaggio pipa manubrio	Chrome screw to fix handlebar	Tutti	5,00
3	B 67		99000515		Dado per vite bloccaggio pipa	Nut	Tutti	0,40
4	174		99002007		Rosetta per dado bloccaggio vite	Washer	Tutti	0,10
5.7	L 10		99096209		Perno per leva con dado (fig.7)	Chrome screw for lever (with nut)	'51-'52	5,00
6	L 15		07770312		Leva comando freno anteriore e frizione	Alloy lever	'51-'52	25,00
8	R 282		06771076		Cannotto per manopola comando cambio	Sleeve for gear control (chrome)	'51-'52	58,00
9	L 14/B		07770303		Blocchetto fissaggio cavo teleflex comando cambio	Bronze slide for gear	'51-'52	22,00
10	L 14/A		06770304		Dado bloccaggio teleflex comando cambio	Special nut for bronze slide	Tutti	4,00
11	L 13/B		07770301	K	Kit perni e rullini comando cambio/gas	Axe and needle Kit for gear and throttle (10 pcs.)	'51-'52	14,00
12	L 13/B		07770301	K	Kit perni e rullini comando cambio/gas	Axe and needle Kit for gear and throttle (10 pcs.)	'51-'52	14,00
11	L 13/C		07770301		Kit perni e rullini comando cambio/gas maggiorati 0,2 mm	Axe and needle (+0,2mm) Kit for gear and throttle (10 pcs.)	'51-'52	14,00
12	L 13/C		07770301		Kit perni e rullini comando cambio/gas maggiorati 0,2 mm	Axe and needle (+0,2mm) Kit for gear and throttle (10 pcs.)	'51-'52	14,00
13	L34		06770317	K	Manicotto per comando cambio e gas	Sleeve, gear and throttle cable control	'51-'52	10,00
14	L 17		06770320	K	Grano di fermo	Grub, for sleeve	Tutti	1,00
15	B 171/B		06770311	K	Rosetta di spessore	Thickness washer, for twist grip	'51-'52	1,00
16	L 46		06770410		Coppia manopole	Handgrip (pair)	'51-'52	8,00
17	L 16		06770318	K	Fondello	Alloy cup	'51-'52	12,00
18	L 18		06770319	K	Spina per fermo fondello	Pin fro cup	'51-'52	2,00
19	R 298		06771071		Manicotto con supporto leve freno anteriore	Support for lever front brake	'51-'52	28,00
20	764		06770406	K	Manicotto con eliche per comando gas	Sleeve for throttle control	'51-'52	15,00
21	766		07770402	K	Blocchetto fissaggio cavo comando gas	Bronze slide for throttle	'51-'52	15,00
22	L 78		07771056		Kit cavi e guaine (4 pezzi) manubrio in ferro	Inner and outer cable Kit (4 pcs.) steel hadlebar	'51-'52	22,00
23	L 65		02771117		Attacco regolabile per comando freno anteriore	Front brake adjuster	'51-'53	7,00
24	L 66		02771111		Morsetto freno anteriore	Trunnion for front brake cable	'51-'53	5,00

K KIT VARI - Tavola 11

L 166 **60 €** Comando gas completo, manubrio in alluminio - Complete throttle mechanism, alloy handlebar
Cod. Casa Lambretta: L34/B - 2-L17 - B171/B - 764 - 766 - L34 - L 13/B - L 18 - L 16

SCOOTER CLASICO - Rafael - Tel. 0034 667845747

Tavola 12

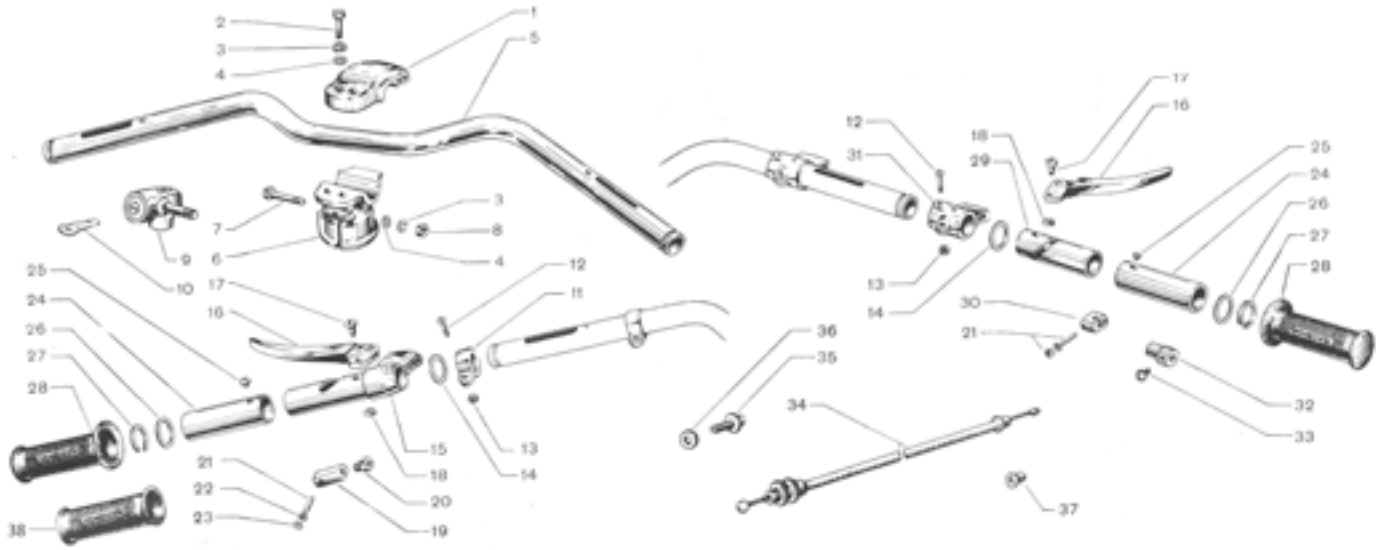

Fig.	Codice Casa Lambretta	Origine	Codice Innocenti	K			Modello	€
1	R 166		07770224		Coperchietto per pipa centrale manubrio	Cover, for handlebar suppor!	'53-'54	30,00
2	B 77/C		07770227		Vite bloccaggio tubo manubrio sulla pipa	Screw, for locking handlebar tube (chrome)	'53-'54	5,00
3	174		99002007		Rosetta elastica	Spring washer	Tutti	0,10
4	184		99001019		Rosetta piana	Washer	Tutti	0,10
5	L 200		07770222		Tubo manubrio in allumino	Hadlebar alloy	'53-'54	50,00
6	R 177		07770223		Pipa centrale manubrio	Support, handlebar	'53-'54	60,00
7	B 77/B		07770226		Vite bloccaggio pipa manubrio sul tubo sterzo	Chrome screw to fix handlebar support	'53-'54	5,00
8	B 67		99000515		Dado per vite bloccaggio pipa manubrio sul tubo sterzo	Nut	'53-'54	0,40
9.10	C 130		99108810		Antifurto completo di chiavi	Steering lock	Tutti	45,00
11	R 283		07770225		Anello con freccia per riferimento marce	Alloy ring gear indicator	'53-'54	18,00
12	B 81		99000146		Vite fissaggio anello con freccia rifer. marce e morsetto	Screw	'53-'54	2,00
13	119		99000501		Dado per vite fissaggio anello e morsetto	Nut	'53-'54	0,20
14	B 171/B		06770311		Rosetta di spessore per manopola	Thickness washer, for twist grip	'53-'54	1,00
15	R 284		07771131		Supp. leva frizione con manicotto (tipo senza registro)	Support for left lever (without adjuster hole)	'53	60,00
15	R 285		07771141		Supp. leva frizione con manicotto (tipo per registro L82)	Support for left lever (with adjuster hole)	'54	60,00
16	L 19		99096220		Coppia leve freno-frizione in plastica	Pair plastic lever	'53-'54	25,00
17.18	L 20		07770418		Perno e dado leve manubrio	Chrome screw for lever (with nut)	'53-'54	5,00
18	711		99096211		Dado fissaggio leva frizione e freno anteriore	Special nut for L 20	'53-'54	1,00
19	L 14/C		07770326		Blocchetto fissaggio cavo cambio	Bronze slide for gear	'53	22,00
19	L 14/D		07770329		Blocchetto cavo cambio manubrio alluminio	Bronze slide for gear alloy handlebar	'54	15,00
19	L 14/E		07770329		Blocchetto cavo cambio manubrio in ferro	Bronze slide for gear steel handlebar	Fine '54	12,00
20	L 14/A		06770304		Dado bloccaggio cavo comando cambio	Screw	Tutti	4,00
21	L 16/B		07770301		Kit perno e rulli cambio/gas (10Pz.)	Axe and needle Kit for gear and throttle (10 pcs.)	'53	14,00
21	L 16/C		07770301		Kit perno e rulli cambio/gas (10Pz.) maggiorati 0,2 mm	Axe and needle (+0,2mm) Kit for gear and throttle (10 pcs.)	'53	14,00
21	L 16/D		07770301		Kit perno e rulli cambio/gas (10Pz.)	Axe and needle Kit for gear and throttle (10 pcs.)	'54	14,00
21	L 16/E		07770301	K	Kit perno e rulli cambio/gas (10Pz.) maggiorati 0,2 mm	Axe and needle (+0,2mm) Kit for gear and throttle (10 pcs.)	'54	14,00
24	L 34		07770322	K	Manicotto per comando cambio	Sleeve, gear and throttle cable control	'53-'54	10,00
25	L 17		06770320	K	Grano di fermo per manicotto comando cambio e gas	Grub, for sleeve	Tutti	1,00
26	B 171		99096208	K	Rosetta di spessore per manopole	Thickness washer, for twist grip	'53-'54	1,00

Fig.	Codice Casa Lambretta	Origine	Codice Innocenti	K			Modello	€
27	B 170		99096207		Anello di fermo per manopole	Stop ring, for twist grip	'53-'54	2,00
28	L 49		07770403	K	Coppia manopole con paramano	Handgrip (pair) only for '54 models	'54	8,00
29	765		07770414	K	Manicotto con eliche comando gas	Sleeve for throttle control	'53-'54	15,00
30	766/A		07770415		Blocchetto fissaggio cavo comando gas	Bronze slide for throttle	'53	15,00
30	766/B		07770423		Blocchetto cavo gas manubrio alluminio	Bronze slide for throttle alloy handlebar	'54	12,00
30	766/C		07770423		Blocchetto cavo gas manubrio in ferro	Bronze slide for throttle steel handlebar	Fine '54	8,00
31	R 286		07770412		Supporto leva freno anteriore (senza registro)	Support for right lever (without adjuster hole)	'53	42,00
31	R 287		07770419		Supporto leva freno anteriore (per registro L82)	Support for right lever (with adjuster hole)	'54	42,00
32	R 288		07770416		Scodellino fermo guaina per cavo comando gas	Ferrule for throttle cable	'53-'54	8,00
33	307		99000147		Vite di fermo cavo comando gas	Screw	Tutti	1,50
34	L 83		07771056		Kit cavi e guaine (4 pezzi)	Inner and outer cable Kit (4 pcs.) alloy hadlebar	'53-'54	22,00
35	L 82		99096124		Registro freno-frizione con ghiera (fig.36)	Adjuster with nut	'54	6,00
37	L 64		08770805		Capsula per guaina	Ferrule	Tutti	2,00
38	L 47		06770410		Coppia manopole senza paramano	Handgrip (pair) only for '53 models	'53	8,00

K

KIT VARI - Tavola 12

L 167 **60 €** Comando gas completo, manubrio in alluminio - Complete throttle mechanism, alloy handlebar
Cod. Casa Lambretta: L34 - 2-L17 - B171 - B170 - L16/B - 765 - 766/A

Tavola 14

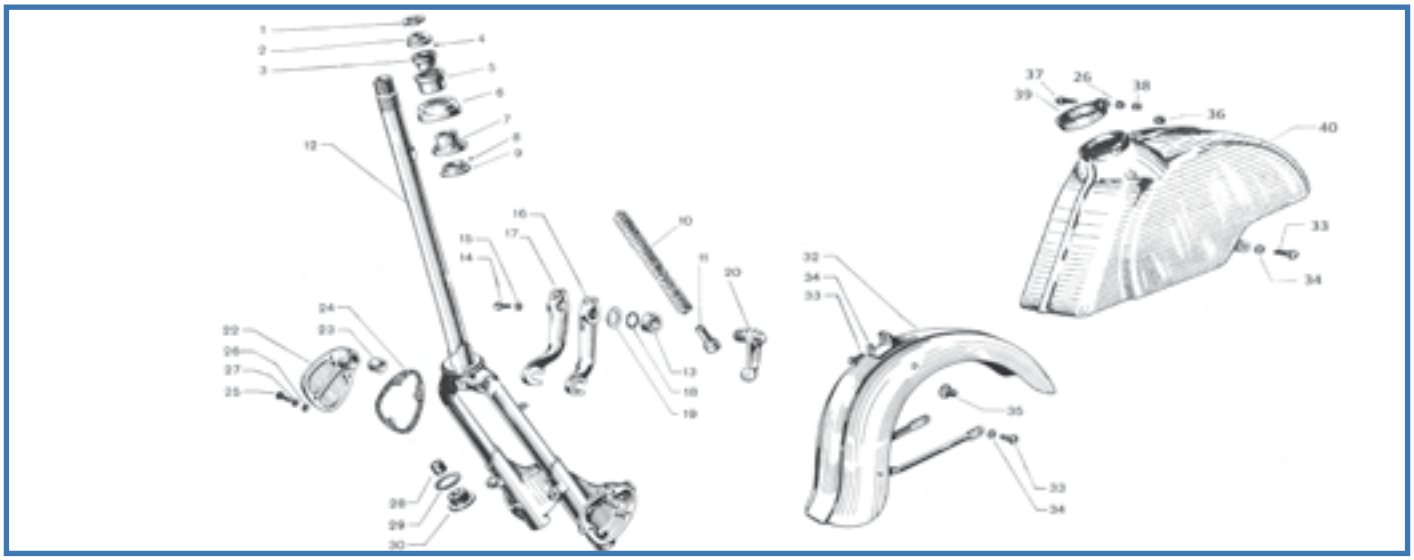

Fig.	Codice Casa Lambretta	Origine	Codice Innocenti	K			Modello	€
1	815		07770218		Ghiera per registro sterzo	Ring steering ajustament	Tutti	6,00
2	775		07770216	K	Anello per sfere registro sterzo	Cone, for steering adjustment ball race	Tutti	12,00
3	779		07770215	K	Sede per sfere registro sterzo	Seat, for steering adjustment ball race	Tutti	12,00
4	M 222		99002903		Kit sfere superiori sterzo	Kit ball for steering upper	Tutti	4,00
5	R 170		07770229		Bussola di guida sterzo	Bush, steering guide	D	12,00
6	T 44		99096108		Protezione per cuscinetto inferiore sterzo	Lower protection, steering ball race	D	10,00
7	776		99096106	K	Calotta superiore per sfere	Upper cone, lower steering ball race	Tutti	24,00
8	M 224		99002901		Kit sfere inferiori sterzo	Kit ball for steering lower	Tutti	5,00
9	682		99096008	K	Calotta inferiore per sfere	Cone, for lower steering ball race	Tutti	15,00
10	T 27		99106051		Molla	Fork spring	Tutti	12,00
11	T 255		99106063		Pistoncino con calotta	Piston, front suspension spring guide	Tutti	8,00
12			07771121		Forcella con particolari a fig. 13	Fork	Tutti	a rich.
13	T 30		99106065		Coppia bronzine interne forcella	Bush, link lever (pair)	Tutti	12,00
14	B 127		99106058		Vite bloccaggio leva portaruota	Screw	Tutti	2,50
15	183		99001017		Rosetta piana per vite bloccaggio leva	Washer	Tutti	0,10
16	T 33		99106056		Leva destra portaruota	Trailing link, right hand	Tutti	34,00
17	T 34		99106057		Leva sinistra portaruota	Trailing link, left hand	Tutti	34,00
18	T 26		99106066		Coppia anelli di guarnizione	Seal ring, link lever (pair)	Tutti	2,00
19	B 125		99106055		Rosetta di rasamento	Spacing washer, for trailing link	Tutti	0,80
20	T 28		99106062		Coppia leve reazione	Link lever (pair)	metà'52-'54	80,00
22	R 289		99106040		Coperchietto con bronzina	Cover with bush	metà'52-'54	28,00
23	T 31		99106064		Coppia bronzine coperchietto	Bush, linkage box cover (pair)	metà'52-'54	10,00
24	T 32		99106053		Coppia guarnizioni per coperchietto	Gasket, linkage box cover (pair)	Tutti	4,00
25	B 126		99106068		Vite per fissaggio coperchietto	Screw	metà'52-'54	1,50
26	171		99002006		Rosetta elastica per vite fissaggio coperchietto	Spring washer	metà'52-'54	0,10
27	181		99001025		Rosetta piana per vite fissaggio coperchietto	Washer	metà'52-'54	0,10
28	T 25		99106052		Coppia tamponi per fine corsa	Rebound buffer, fork spring (pair)	Tutti	4,00
29	514		99106054		Guarnizione per tappo	Gasket	Tutti	0,60
30	B 154		99106067		Tappo per pipa	Plug, fork end	metà'52-'54	6,00
32	C 463	A	99106050		Parafango anteriore	Front mudguard	D	100,00
33	50		99000024		Vite fissaggio parafango	Screw	D	0,30
34	172		99002001		Rosetta elastica per vite fissaggio parafango	Washer	D	0,10
35	C 36		99106076		Tamponcino ancoraggio parafango	Round buffer for mudguard	D	3,00
36	C 18		03180109		Gommino passacavo	Grommet, for front cable	LD	1,50
37	34		99000082		Vite fascetta parafango	Screw for mudguard clamp	LD	0,30
38	122		72030005		Dado	Nut	LD	0,20
39	R 204		05770125		Fascetta per parafango	Clip for fixing front mudguard	LD	12,00
40	C 460	A	08771046		Parafango anteriore	Front mudguard	LD	90,00

K **KIT VARI - Tavola 14** **T 35** **60 €** Kit calotte sterzo - Kit cone for fork - Cod. Casa Lambretta: 775 - 779 - 778 - 682

Tavola 15

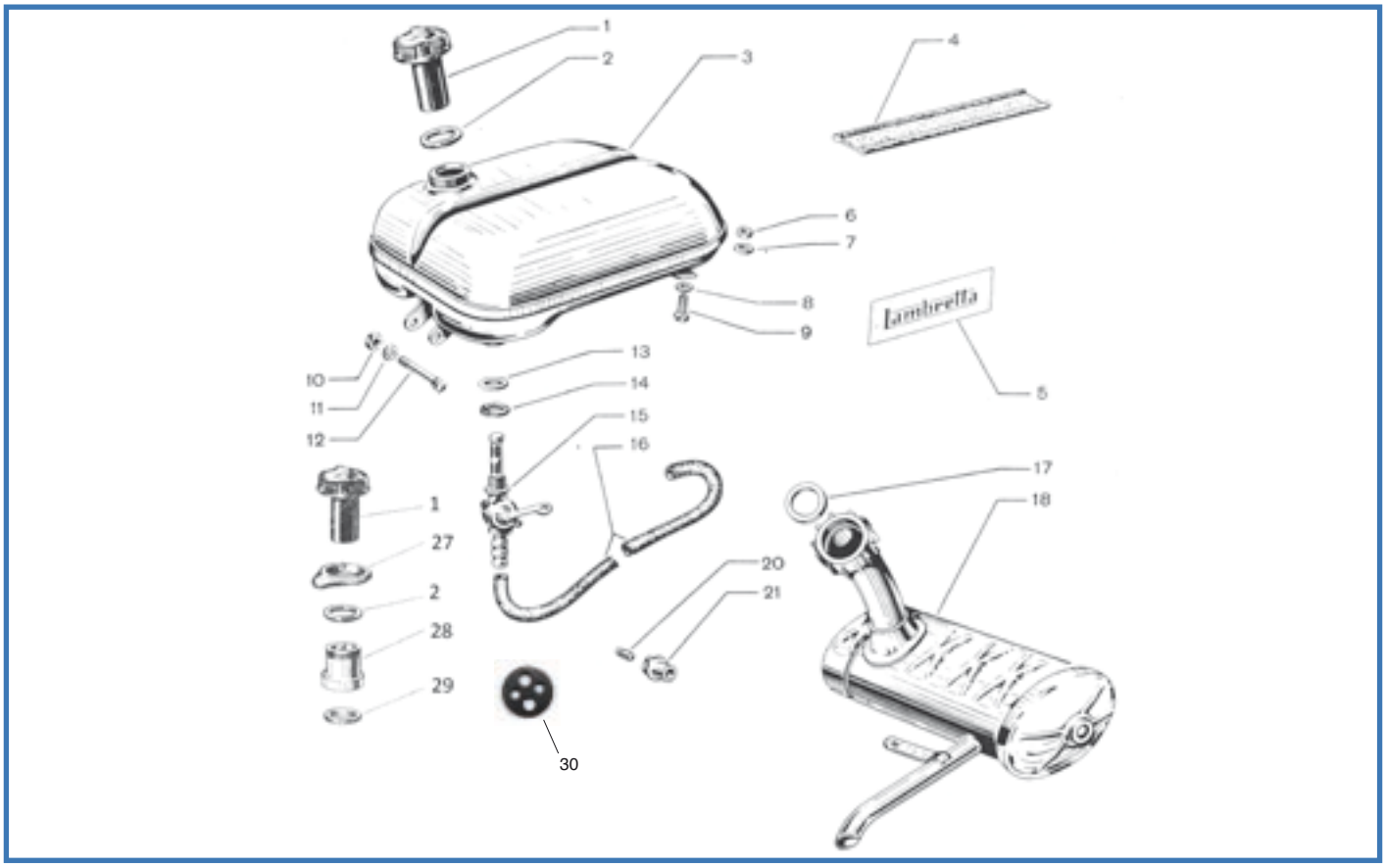

Fig.	Codice Casa Lambretta	Origine	Codice Innocenti	K	Tappo per serbatoio benzina Nero	Filler cap, fuel tank BLACK	Modello	€
1	C 9/B		99097040		Tappo per serbatoio benzina Nero	Filler cap, fuel tank BLACK	'51-'52	10,00
1	C 9/C		99097040		Tappo per serbatoio benzina Bianco	Filler cap, fuel tank WHITE	'53-'54	10,00
2	C 9		99097007		Guarnizione per tappo serbatoio	Gasket for cap	Tutti	2,00
3	C 468		06171001		Serbatoio benzina D (adattabile LD)	Tank for D model (adaptable for LD)	Tutti	110,00
4	C 22		99097008		Spessore per serbatoio	Rubber beading tank	Tutti	4,00
5	C 146		99097012		Decalcomania "Lambretta"	Transfer "Lambretta" Pair	D	6,00
6	119		99000501		Controdado fissaggio anteriore serbatoio	Nut	Tutti	0,20
7	R 265		06170108		Rosetta antivibrante per fissaggo anteriore serbatoio	Antivibration washer for tank	Tutti	0,80
8	182		99001005		Rosetta piana per vite fissaggio anteriore serbatoio	Washer	Tutti	0,10
9	51		99000089		Vite anteriore fissaggio serbatoio	Screw	Tutti	0,30
10	122		99000519		Dado per vite fissaggio posteriore serbatoio	Nut	Tutti	0,20
11	171		99002006		Rosetta elastica per vite fissaggio posteriore serbatoio	Spring washer	Tutti	0,10
12	35		99000086		Vite posteriore fissaggio serbatoio	Screw	Tutti	0,30
14	515		99097101		Guarnizione per rubinetto benzina	Gasket for fuel tap	Tutti	0,20
15	B 12		99097110		Rubinetto benzina con filtro	Fuel tap complete	Tutti	30,00
16	811		07170121		Tubo flessibile benzina	Petrol pipe	Tutti	5,00
17	1218		07180405	K	Guarnizione per tubo di scarico	Exhaust gasket	Tutti	3,00
18	M 189		07181136		Marmitta completa	Exhaust complete	Tutti	145,00
20	R 303		99095627		Grano ferma dado marmitta	lock screw	Tutti	3,00
21	R 304		99095626		Dado speciale per marmitta	Special nut for exhaust	Tutti	6,00
27	C 35		05170115		Guarnizione grigia per prolunga serbatoio LD	Gasket grey for tank collar	LD	6,00
28	R 302		05170118		Prolunga per serbatoio LD	Tank alloy collar	LD	22,00
29	C 25		05170116		Guarnizione per prolunga serbatoio LD	Gasket inside tank collar	LD	3,00
30	B 10/B		05170116		Guarnizione rubinetto	Petrol tap gasket	Tutti	2,00

K KIT VARI - Tavola 15

M 165 **30 €** Kit guarnizioni motore - Engine gasket kit - Cod. Casa Lambretta: 1219 - 1220 - 1210 - 1211 - 1221 - 1200 - 1201 - 1222 - 1204 - 1203 - 1218

ORIGINAL VESPA - Tel. e Fax 00351 21 9800665

Tavola 16

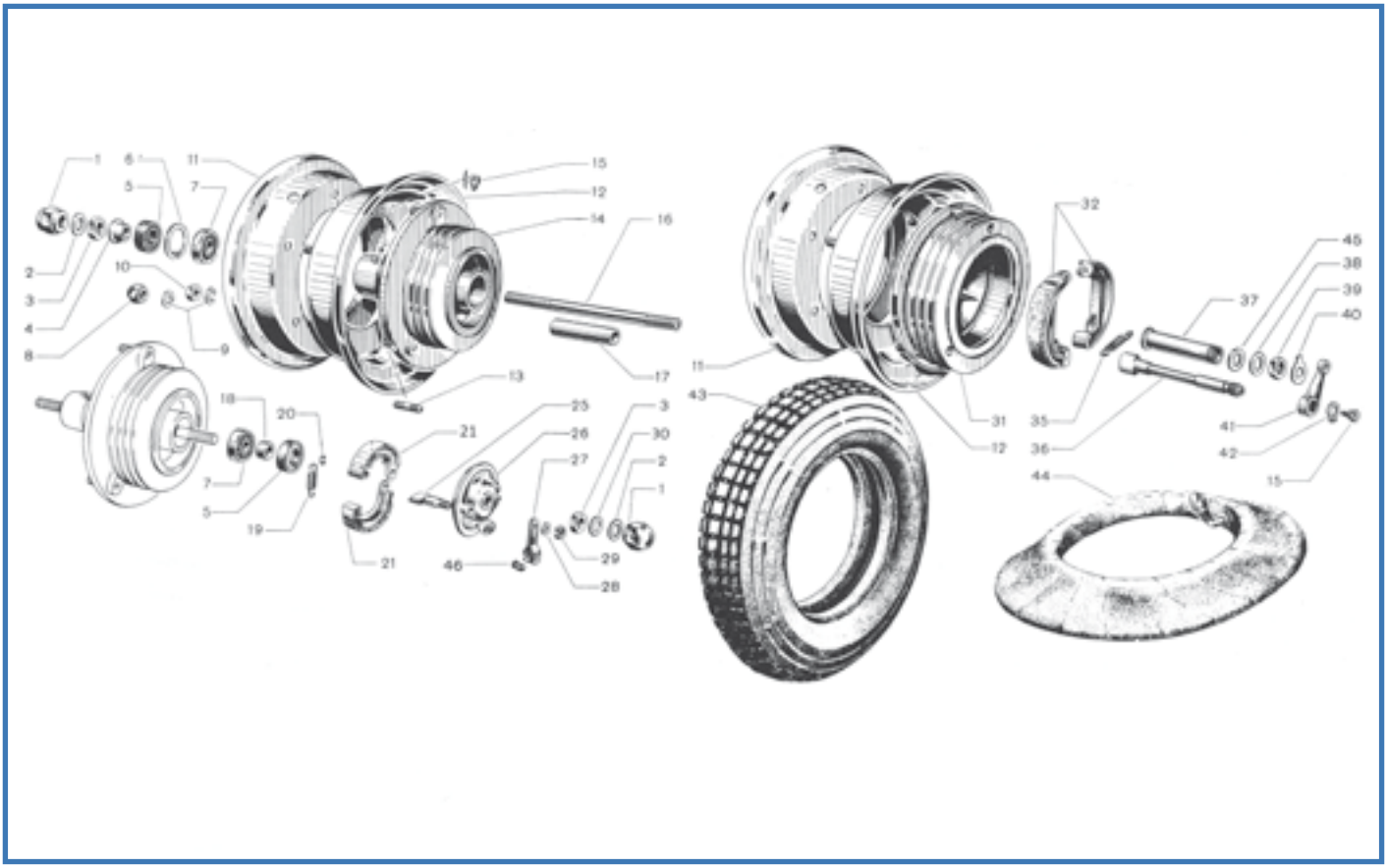

Fig.	Codice casa lambretta	Origine	Codice Innocenti	K			Modello	€
1	B 76		06160138		Dado bloccaggio perno ruota anteriore	Chrome nut for front hub	Tutti	8,00
2	B 118		99094415		Rosetta piana per biella	Special washer for link	Tutti	0,80
3	B 150		99000504		Dado per fissaggio cuscinetti	Nut	Tutti	0,50
4	R 179		02160112		Distanziale sinistro per perno ruota anteriore	Spacer left front hub	Tutti	4,00
5	T 120/B		02160137		Guarnizione per ruota anteriore	Oil seal front wheel	Tutti	4,00
6	251		99002324		Anello seeger ritegno cuscinetto	Circlip	Tutti	0,40
7	M 202		99094029		Cuscinetto a sfere RIV 03 A	Ball bearing	Tutti	8,00
8	B 74		02160107		Dado cieco per fissaggio ruota (ch.14)	Dome nut, nikeled	Tutti	3,00
9	174		99002007		Rosetta elast. dadi fissaggio e collegamento cerchioni	Washer	Tutti	0,10
10	B 67		99000515		Dado unione cerchi ruota (ch.14)	Nut	Tutti	0,40
11	T 124		03160808		Cerchio ruota	Whell rim (pair)	Tutti	40,00
13	R 184		03160801		Prigioniero per mozzi ruote anteriori e posteriore	Stud	Tutti	4,00
14			06161043		Mozzo ruota anteriore freno diametro 100 mm	Front hub 100 mm	'51-'52	a rich.
14			07161043		Mozzo ruota anteriore freno diametro 125 mm	Front hub 125 mm	'53-'54	a rich.
15	B 129		99002808		Ingrassatore per mozzo ruota anteriore M6	Grease nipple	Tutti	3,00
16	B 144		02160110		Perno ruota anteriore	Axle fornt whell	Tutti	10,00
17	R 180		02160111		Distanziale per cuscinetti a sfere	Spacer front hub bearing	Tutti	8,00
18	R 181		06160139		Distanziale destro per perno ruota anteriore	Spacer right front hub	Tutti	3,00
19	T 250		07160103		Molla di richiamo ceppi freno (diam.100mm)	Spring for brake shoe (100 mm)	'51-'52	5,00
19	T 251		07160103		Molla di richiamo ceppi freno (diam.125mm)	Spring for brake shoe (125 mm)	'53-'54	5,00
20	R 183		99094424		Anello per perno ceppi	Circlip	Tutti	1,00
21	T 129		06161016		Coppia ganasce freno anteriori (diam.100mm)	Shoe, front brake, complete with lining (pair) 100 mm	'51-'52	35,00
21	T 131		99094450		Coppia ganasce freno anteriori (diam.125mm)	Shoe, front brake, complete with lining (pair) 125 mm	'53-'54	30,00
25	R 187		99104429		Camma comando freni	Operating cam, front brake	Tutti	12,00
26	R 290		07161011		Disco portaceppi ruota anteriore (diam.100mm)	Brake plate, front wheel hub, 100 mm	'51-'52	a rich.
26	R 189		07161041		Disco portaceppi ruota anteriore (diam.125mm)	Brake plate, front wheel hub, 125 mm	'53-'54	a rich.
27	T 115		99094460		Leva comando ceppi freno anteriore	Front brake lever	Tutti	10,00
28	182		99001005		Rosetta piana per dado fissaggio camma	Washer	Tutti	0,10
29	119		99000501		Dado per fissaggio camma	Nut	Tutti	0,20

Fig.	Codice Casa Lambretta	Origine	Codice Innocenti	K			Modello	€
30	B 119		99094416		Rosetta di aggiustaggio	Spacing washer, right hand front wheel axle	Tutti	0,80
31	R 193		07161044		Mozzo ruota posteriore con prigionieri	Rear hub with studs	Tutti	in prep.
32	T 130		99094530		Coppia gansce freno posteriori	Shoe, rear brake, complete with lining (pair)	Tutti	30,00
35	T 252		99094507		Molla per richiamo ceppi	Spring for rear brake	Tutti	5,00
36	R 186		07330345		Camma comando ceppi freno posteriore	Operation cam rear brake	Tutti	20,00
37	R 185		07330346		Bussola per camma comando ceppi	Bush, rear brake operating cam	Tutti	20,00
38	R 98		07330331		Rosetta per dado bloccaggio bussola e camma	Washer for bush	Tutti	2,00
39	R 192		07330330		Dado bloccaggio bussola per perno comando ceppi	Nut for bush	Tutti	2,50
40	269		07330333		Rosetta di sicurez. dado bloccaggio bussola e camma	Lock washer for bush nut	Tutti	2,00
41	R 191		07330332		Leva comando freno posteriore	Rear brake operation lever	Tutti	18,00
42	236		99002308		Anello seeger per leva comando freno	Circlip	Tutti	0,30
43	T 174		99094425		Copertura 4,00"x8" Mitas (dis. Pirelli SC93)	Tyre 4.00" X 8" Mitas (pattern Pirelli S 93)	Tutti	48,00
43	T 176		99094425		Copertura 4,00"x8" Fascia bianca Mitas	Tyre 4.00" X 8" Mitas (pattern Pirelli S 93) White Wall	Tutti	65,00
44	T 173		99094426		Camera d'aria 4,00"x8" Michelin	Inner tube 4.00" X 8" Michelin	Tutti	15,00
45	521		07330347		Guarnizione per bussola perno ceppo	Gasket for bush rear brake operating cam	Tutti	0,30
46	L 95		99096507		Barilotto per attacco cavo freno anteriore	Ferrule, for locking front brake cable (without adjuster)	'54	5,00

SCOOTER SPEED - Tel. 001-714-759-247

Tavola 17

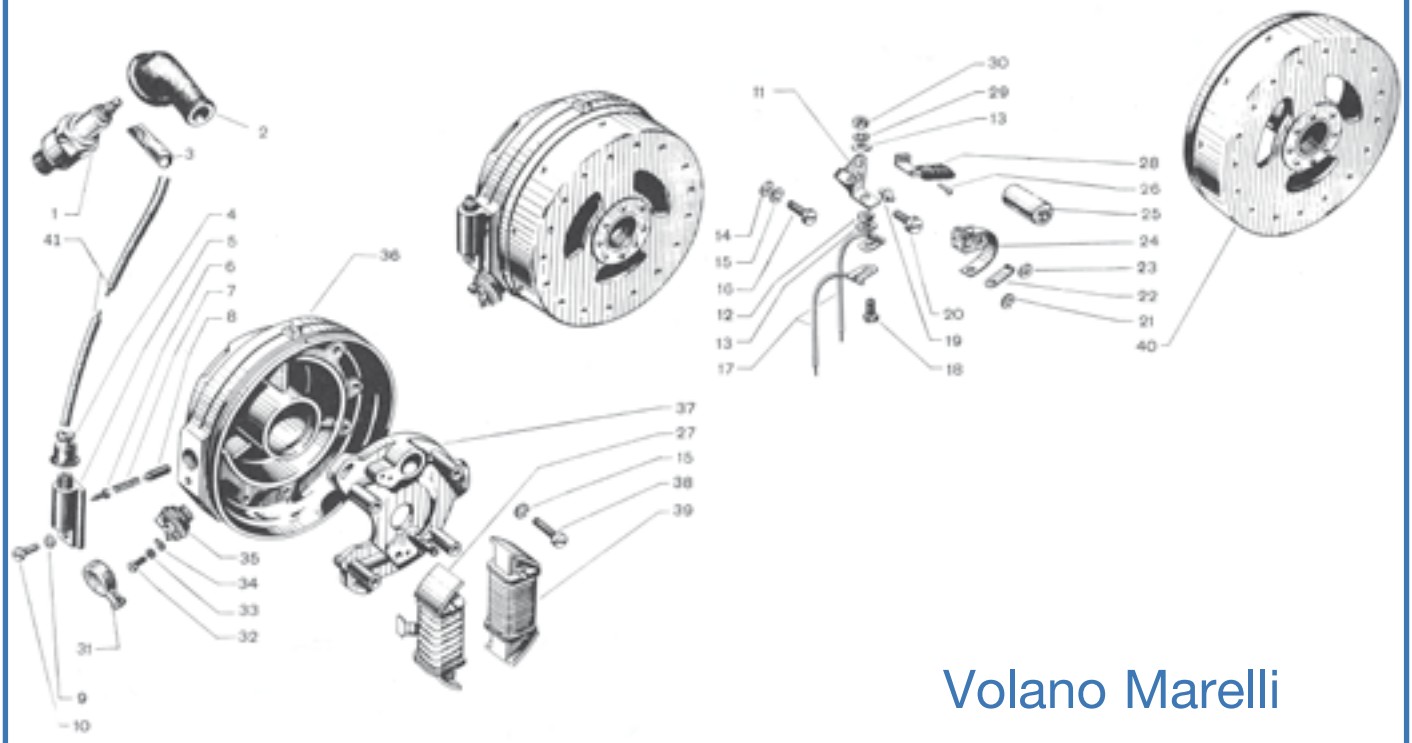

Fig.	Codice (casa lambretta)	Origine	Codice Innocenti	K			Modello	€
1	E 320		07110803		Candela d'accensione	Spark plug	Tutti	4,00
2	E 102		99098204		Cappuccio protezione capocorda candela	Protection H.T.	Tutti	4,00
3	E 405		99098210		Capocorda in ottone	Brass endcap	Tutti	5,00
4	E 101		02010509		Protezione presa A.T.	Protection L.T.	Tutti	4,00
5	E 135		00831414		Presa A.T. completa (con fig.6-7-8)	H.T. socket complete (with fig.6-7-8)	Tutti	20,00
6	E 135		00831414		Presa A.T. completa (con fig.6-7-8)	H.T. socket complete (with fig.6-7-8)	Tutti	20,00
7	E 135		00831414		Presa A.T. completa (con fig.6-7-8)	H.T. socket complete (with fig.6-7-8)	Tutti	20,00
8	E 135		00831414		Presa A.T. completa (con fig.6-7-8)	H.T. socket complete (with fig.6-7-8)	Tutti	20,00
9	171		00831426		Rosetta elastica per vite fissaggio presa A.T.	Spring washer	Tutti	0,10
10	25		00831429		Vite fissaggio presa A.T.	Screw	Tutti	0,20
11	E 134	A	00831403		Cop. contatti Marelli (con fig.12-13-18-30-29-22-23-24)	Contact points "Marelli" (with fig:12-13-18-30-29-22-23-24)	Tutti	15,00
14	E 134	A	00831403		Cop. contatti Marelli (con fig.12-13-18-30-29-22-23-24)	Contact points "Marelli" (with fig:12-13-18-30-29-22-23-24)	Tutti	15,00
14	181		00831433		Rosetta piana per vite fissa supporto	Washer	Tutti	0,10
15	171		00831427		Rosetta elastica per vite fissa supporto	Spring washer	Tutti	0,10
16	86		00831430		Vite fissa supporto alla flangia	Screw	Tutti	0,30
19	R 291		00831420		Eccentrico regolazione contatto	Screw for adjuster contact points	Tutti	a rich.
20	90		00831437		Vite fissa squadretta	Screw	Tutti	0,20
21	R 292		00831441		Rosetta elastica ferma martelletto	Spring washer	Tutti	1,00
25	E 133	A	00831401		Condensatore Marelli	Condenser "Marelli"	Tutti	8,00
26			00831431		Chiodini fissa ingrassatore	Rivet	Tutti	non disp.
27	E 132	A	00831411		Bobina alta tensione Marelli	H.T. coil "Marelli"	Tutti	60,00
28	R 215		00831410		Ingrassatore	Grease dispenser "Marelli"	Tutti	12,00
31	E 106		99098221		Protezione presa B.T.	Protection L.H.	Tutti	4,00
35	E 136		99091750		Presa B.T. completa (con fig.32-33-34)	L.H. socket complete (with Fig.32-33-34)	Tutti	15,00
36	R 294	U	00831444		Flangia	Flange support crank-shaft bearing	Tutti	a rich.
37	R 295		00831409		Supporto degli indotti	Flange support coil "Marelli"	Tutti	45,00
38	15		00831423		Vite fissa indotti	Screw	Tutti	0,20
39	R 293		00831412		Bobina bassa tensione Marelli	L.H. coil "Marelli"	Tutti	50,00
40			00831445		Assieme parte rotante	Flywheel	Tutti	a rich.
41	E 411		.		Cavo candela	Spark plug cable	Tutti	2,00

Tavola 18

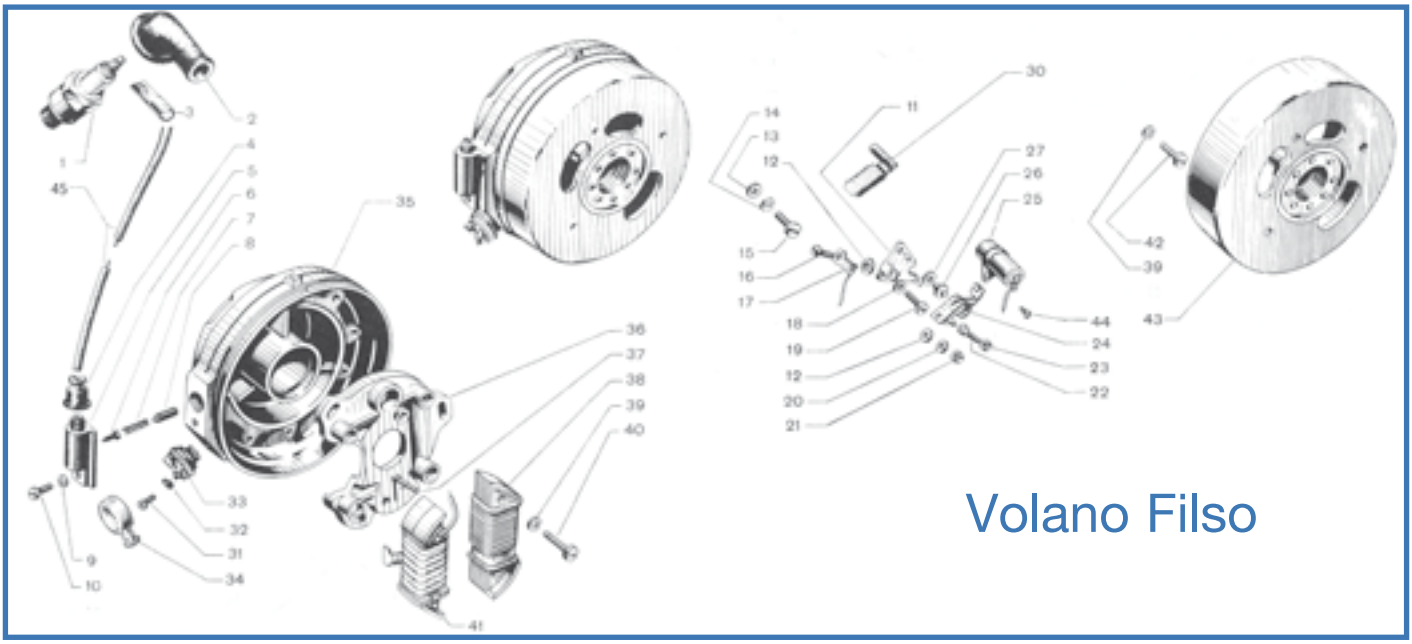

Fig.	Codice Casa Lambretta	Origine	Codice Innocenti	K			Modello	€
1	E 320		07110803		Candela d'accensione	Spark plug	Tutti	4,00
2	E 102		99098204		Cappuccio protezione capocorda candela	Protection H.T.	Tutti	4,00
3	E 405		99098210		Capocorda in ottone	Brass endcap	Tutti	5,00
4	E 101		02010509		Protezione presa alta tensione	Protection L.T.	Tutti	4,00
5	E 135		00811202		Presa alta tensione completa (con fig.6-7-8)	H.T. socket complete (with fig.6-7-8)	Tutti	20,00
9	171		99002009		Rosetta elastica per vite fissaggio presa alta tensione	Spring washer	Tutti	0,10
10	25		00811234		Vite fissaggio presa alta tensione	Screw	Tutti	0,20
11			00811215		Squadretta portacontatto fisso	Support contact points	Tutti	a rich.
12			00811225		Rosetta isolante	Washer insulation	Tutti	a rich.
13	181		99001013		Rosetta piana per vite fissa supporto	Washer	Tutti	0,10
14	171		99002006		Rosetta elastica per vite fissa supporto	Spring washer	Tutti	0,10
15	86		00811247		Vite fissa suporto alla flangia	Screw	Tutti	0,30
16			00811248		Vite	Screw	Tutti	non disp.
17			00811226		Terminale	Terminal	Tutti	non disp.
18	180		99001008		Rosetta piana	Washer	Tutti	0,10
19	90		00811233		Vite	Screw	Tutti	0,20
20			99001029		Rosetta piana	Washer	Tutti	non disp.
21			00811223		Dado	Nut	Tutti	non disp.
24	E 131	E	00811251		Coppia contatti Filso (con fig.22-23)	Contact points "Filso" (with fig.22-23)	Tutti	15,00
25	E 251	A	00811282		Condensatore Filso	Condenser "Filso"	Tutti	8,00
26			00811213		Eccentrico	Screw for adjuster contact points	Tutti	non disp.
27			00811224		Rosetta piana	Washer	Tutti	non disp.
30			00811230		Assieme ingrassatore	Grease dispenser "Filso"	Tutti	non disp.
33	E 136		99091750		Presa B.T. completa (con fig.31-32)	L.H. socket complete (with Fig.31-32)	Tutti	15,00
34	E 106		99098221		Protezione presa bassa tensione	Protection L.H.	Tutti	4,00
35	R 294		00811250		Base supporto magnete volano	Flange support crankshaft bearing	Tutti	a rich.
36	R 296		00811221		Basetta parte fissa Filso	Flange support coil "Filso"	Tutti	45,00
37			00811285		Perno ruttore	Pin	Tutti	non disp.
38	R 218		00811208		Bobina bassa tensione Filso	L.T. coil "Filso"	Tutti	50,00
39	171		99002006		Rosetta elastica	Spring washer	Tutti	0,10
40	98		99000085		Vite per fissaggio bobina bassa tensione	Screw	Tutti	0,30
41	E 129	A	00811207		Bobina alta tensione Filso	H.T. coil "Filso"	Tutti	60,00
42	97		99000084		Vite per fissaggio bobina alta tensione	Screw	Tutti	0,30
43			00811326		Assieme parte rotante	Flywheel	Tutti	a rich.
44	20		00811283		Vite fissaggio condensatore	Screw	Tutti	0,20

CASALAMBRETTA AUSTRALIA - De' Pannone Enterprise - Tel. 0061 8 93873031

Tavola 19

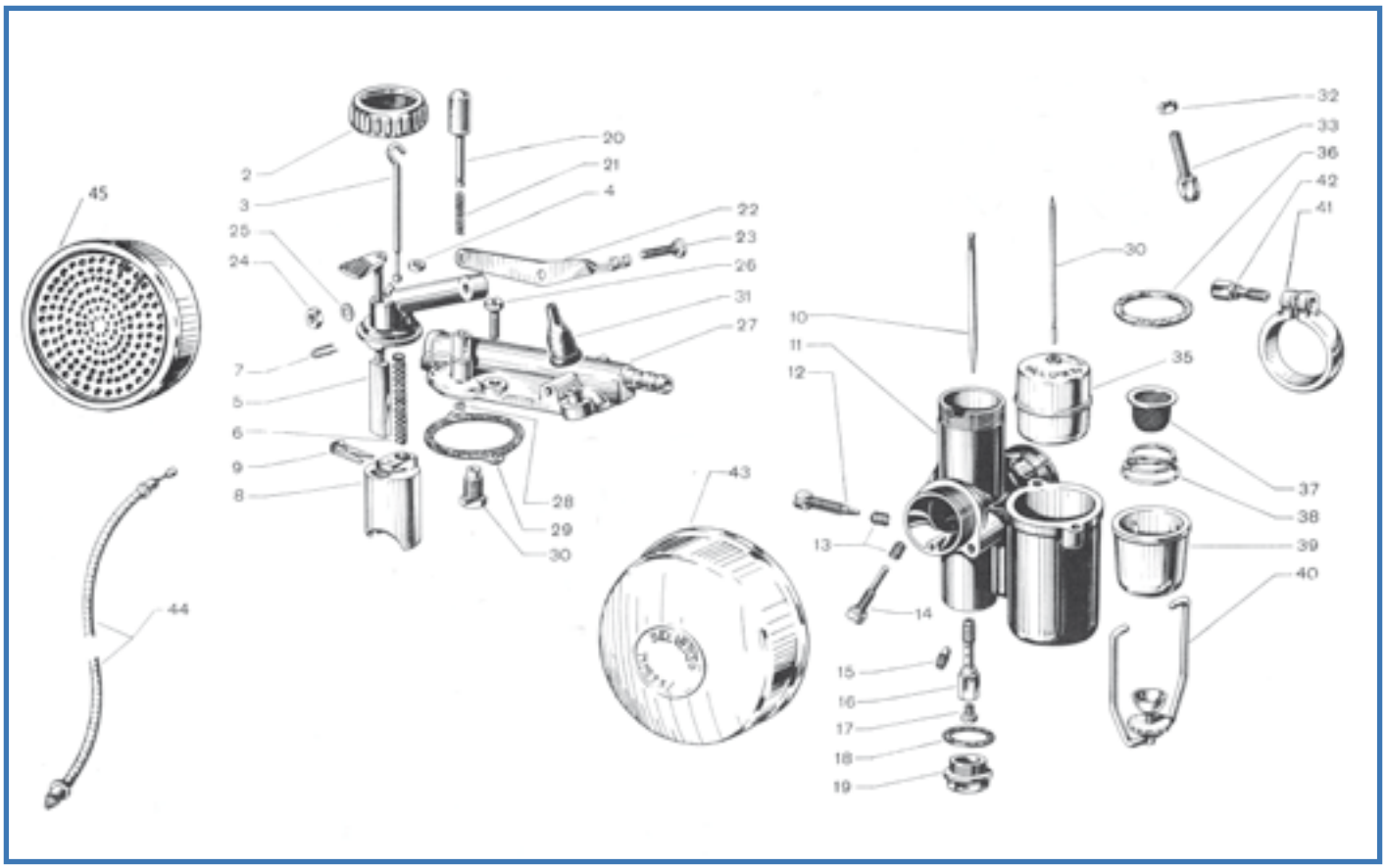

Fig.	Codice Casa Lambretta	Origine	Codice Innocenti	K	Ghiera per coperchio camera miscela	Ferrule for carburettor slide	Modello	€
2	D 277		00412012		Ghiera per coperchio camera miscela	Ferrule for carburettor slide	Tutti	10,00
3	D 266		00412037		Asta con gancio	Rod for slide	Tutti	4,00
4	D 173		00412038		Guarnizione per asta con gancio	Gasket for rod	Tutti	0,80
5	D 278		00412039		Cop. camera miscela con tegolo a comando diretto	Float cover	Tutti	25,00
6	D 200		00412002		Molla per valvola gas	Spring for slide	Tutti	4,00
7	D 279		00412025		Pinzetta per tegolo aria a comando diretto	Spring to fix the choke lever	Tutti	3,00
8	D 264		00412095		Valvola gas n. 75 (per carbutatore tipo MA 18 B3)	Threttle slide n.75 (for MA 18B3)	Tutti	25,00
9	D 202		00412001		Ancorina per spillo conico	Clip for needle	Tutti	2,00
10	D 280		00412040		Spillo conico D1	Needle D1	Tutti	8,00
11			00412041		Corpo carburatore (per tipo MA 18 B2)	Body carburettor MA 18 B2	'52	a rich.
11			00412099		Corpo carburatore (per tipo MA 18 B3)	Body carburettor MA 18 B3	'53-'54	a rich.
12	D 273		00412042		Vite regolazione aria minimo	Screw for air adjuster	Tutti	5,00
13	D 272		00412004		Molla per vite aria e vite arresto valvola gas	Spring for screws adjuster	Tutti	3,00
14	D 274		00412043		Vite guida e arresto valvola gas	Screw for minimum adjuster	Tutti	5,00
15	D 30		00412019		Getto minimo n. 40 (per carburatore tipo MA 18 B2)	Pilot jet 40 (for MA 18 B2)	'52	4,00
15	D 35		00412096		Getto minimo n. 45 (per carburatore tipo MA 18 B3)	Pilot jet 45 (for MA 18 B3)	'53-'54	4,00
16	D 281		00412044		Polverizzatore n. 260/B (per carburatore tipo MA 18 B2)	Atomizer n.260/B (for MA 18 B2)	'52	10,00
16	D 259		00412097		Polverizzatore n. 255/B (per carburatore tipo MA 18 B3)	Atomizer n.260/B (for MA 18 B3)	'53-'54	10,00
17	D 75		00412017		Getto massimo n. 75 (per carburatore tipo MA 18 B2)	Main jet n.75 (for MA 18 B2)	'52	3,00
17	D 70		00412068		Getto massimo n. 70 (per carburatore tipo MA 18 B3)	Main jet n.70 (for MA 18 B3)	'53-'54	3,00
18	504		00412006	K	Guarnizione tappo getto massimo	Gasket for plug main jet	Tutti	0,20
19	D 211		00412018		Tappo getto massimo	Plug for main jet	Tutti	5,00
20			00412046		Agitatore	Agitator	Tutti	a rich.
21			00412003		Molla per agitatore	Spring for agitator	Tutti	a rich.
22	D 282		00412047		Leva a bilanciere	Slide lever	Tutti	10,00
23	D 162		00412048		Perno a vite per bilanciere	Pin for fulcrum lever	Tutti	3,00
24	D 163		00412049		Controdado per perno bilanciere	Nut	Tutti	1,50
25	170		00412050		Rosetta elastica per perno fissaggio bilanciere	Spring washer	Tutti	0,10
26	D 218		00412021		Vite fissaggio coperchio vaschetta	Screw	Tutti	1,50

Fig.	Codice Casa Lambretta	Origine	Codice Innocenti	K			Modello	€
27	D 283		00412051		Coperchio vaschetta	Float cover	Tutti	25,00
28			00412023		Anellino ritegno agitatore	Circlip	Tutti	a rich.
29	501		00412005	K	Guarnizione per coperchio vaschetta	Gasket float cover	Tutti	0,80
30	D 271		00412052		Sede per astina a cono con spillo conico con figura 34	Needle and seat	Tutti	14,00
31	B 21		00412053		Cappuccetto porta guaina	Dust cover for cable	Tutti	2,00
32	D 161		00412055		Vite tendifilo con dado figura 34	Adjuster with nut	Tutti	4,00
35	D 263		00412010		Galleggiante gr. 7,5 (per carburat. tipo MA 18 B2)	Float gr.7,5	Tutti	in prep.
36	502		00412056	K	Guarnizione per bicchierino filtro	Gasket cork	Tutti	1,50
37	D 269		00412057		Filtro benzina	Petrol brass filter	Tutti	10,00
38	D 270		00412058		Molla per filtro benzina	Spring for filter	Tutti	5,00
39	D 261		00412059		Bicchierino per filtro	Bowl for filter	Tutti	12,00
40	D 260		00412060		Tirante completo per bicchierino filtro	Clip for retaining filter bowl	Tutti	20,00
41	D 276		00412061		Anello serraggio manicotto	Ring for fix carburettor	Tutti	16,00
42	D 180		00412062		Vite per anello seraggio manicotto	Screw for ring	Tutti	3,00
43	B 5		00412108		Filtro aria completo 125 D	Air filter complete	D	36,00
44	L 78		07111036		Kit cavi manubrio in ferro (4 pezzi)	Inner and outer cable Kit (4 pcs.) steel hadlebar	'51-'52	22,00
44	L 83		07111056		Kit cavi manubrio in alluminio (4pezzi)	Inner and outer cable Kit (4 pcs.) alloy hadlebar	'53-'54	22,00
45	B 7		00412034		Filtro aria completo 125 LD	Air filter complete	Tutti	36,00

K

KIT VARI - Tavola 19

B 6/B **2,5 €** Kit guarnizioni carburatore - Kit carburettor gasket - Cod. Casa Lambretta: 501 - 502 - 504

Lambretta Point
Ferrara

Vasta gamma ricambi per tutti i modelli
elaborazioni - accessori - manuali
consulenza ed assistenza tecnica
preventivi gratuiti
spedizioni in 24 /48 h
Siamo presenti alle principali mostre scambio

Via degli Olivetani 36
44124 - Ferrara
tel. /fax 0532 62814
e-mail:
info@lambrettapoint.com

www.lambrettapoint.com

Tavola 21

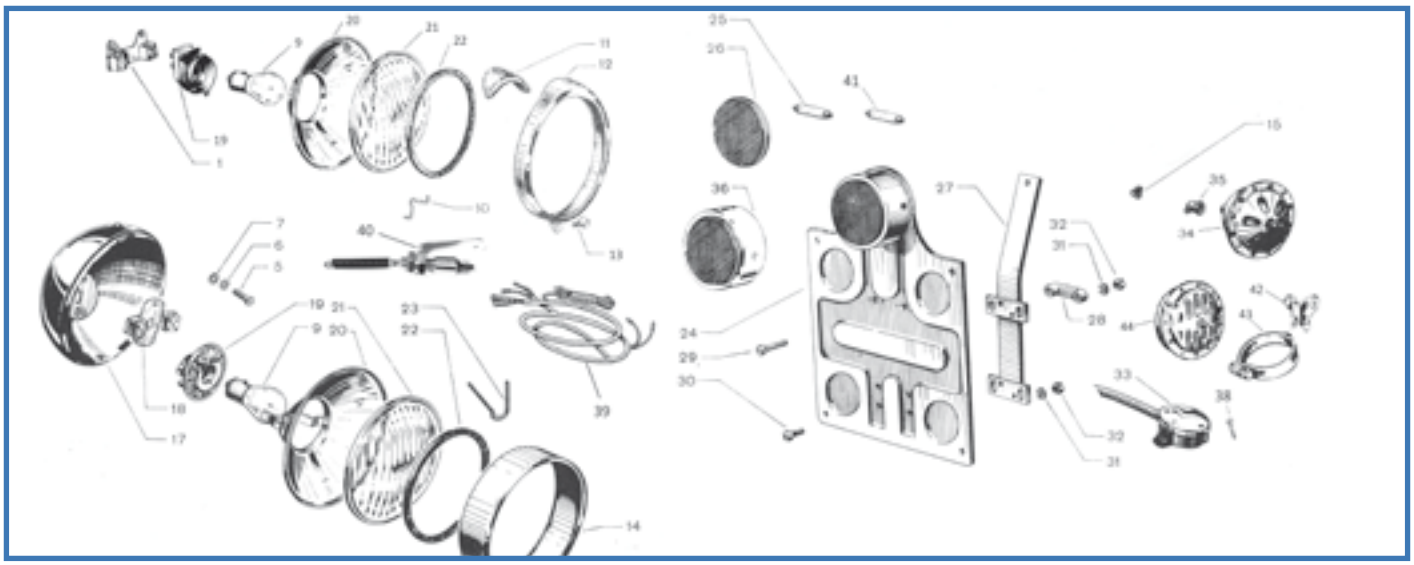

Fig.	Codice casa lambretta	Origine	Codice Innocenti	K			Modello	€
1	R 200		05011041		Morsettiera cavi elettrici	Socket for electrical loom	LD	22,00
5	14		99000013		Vite fissaggio basetta e fanale al telaio	Screw	D	0,20
6	171		99002006		Rosetta elastica per vite fissaggio fanale	Spring washer	D	0,10
7	181		99001009		Rosetta piana per vite fissaggio fanale	Washer	D	0,10
10	E 19		05010131		Kit molle fissaggio vetro (4 pezzi)	Kit spring to fix the reflector (4 pcs.)	LD	5,00
11	R 201		05010113		Guarnizione per ghiera faro LD	Gasket for LD rim	LD	4,00
12	E 18		05011016		Ghiera faro LD	Headlamp chrome rim	LD	36,00
13	25		99000062		Vite fissaggio ghiera faro	Screw	LD	0,20
14	E 3		99098002		Ghiera faro D	Headlamp chrome rim	D	30,00
15	87		99098011		Vite fissaggio ghiera faro	Screw	D	0,10
17	R 197		99108010		Coppa per fanale	Headlamp housing	D	45,00
18	R 198		07011266		Piastrina d'attacco con morsettiere	Socket for electrical loom	D	22,00
19	E 8		99108070		Parabola con portalampada figura 10	Reflector with bulb holder	Tutti	18,00
21	E 7		99108031		Vetro per fanale	Glass headlamp	Tutti	20,00
22	E 5		99108032		Guarnizione per vetro	Gasket white for glass	Tutti	4,00
23	E 4		99108033		Kit molle fissaggio vetro (4 pezzi)	Kit spring to fix the reflector (4 pcs.)	D	5,00
24	C 265		07011071		Portatarga (senza fanalino)	Numer plate holder (without tail light)	Tutti	25,00
25	E 301		06010601		Lampadina per fanalino 5W 6V	Bulb for tail light 5W 6V	Tutti	1,00
26	E 20/A		99098302		Catarifrangente	Round red reflector	Tutti	6,00
27	C 263		07011221		Telaietto per fissaggio portatarga	Small frame to support the name plate holder	D	15,00
28	C 264		07010603		Distanziale supporto portatarga	Distance piece	D	5,00
29	89		99000103		Vite fissaggio superiore portatarga	Screw upper	D	0,30
30	95		99000002		Vite fissaggio inferiore portatarga	Screw lower	D	0,30
31	171		99002006		Rosetta elastica per viti fissaggio portatarga	Spring washer	D	0,10
32	122		99000519		Dado per vite fissaggio portatarga	Nut	D	0,20
33	E 14		07011161		Interruttore nero con coperchio cromato 2 posiz.	Switch, black body and chrome cover (2 position)	'52	40,00
33	E 21		07011161		Interruttore bianco con coperchio in plastica 2 posiz.	Switch, white body and cover (2 position)	'53-metà'54	40,00
33	E 24		07011161		Interruttore bianco con coperchio cromato 3 posiz.	Switch, white body and chrome cover (3 position)	metà'54-'55	45,00
34	E 15		06011165		Claxon con mascherina a fiore	Horn (flower type)	'51-metà'53	48,00
35	E 108		99098102		Protezione per cavetto avvisatore acustico	Protection horn wire	Tutti	4,00
36	E 20		07010607		Fanalino posteriore completo	Tail light complete	Tutti	40,00
38	88		99098104		Vite fissaggio interruttore al manubrio	Special screw to fix the switch	Tutti	1,00
39	E 104				Impianto elettrico con predisposizione stop	Wiring loom predisposed for the stop light	Tutti	24,00
40	E 99/b				Interruttore stop	Switch for stop light	Tutti	10,00
41	E 312		07010146		Lampadina siluro per stop 12V 10 W	Bulb for tail light "Stop" 10W 12V	Tutti	1,00
42	E 16		6A305		Staffa fissaggio claxon	Support for horn	D	5,00
43	E 17		06011068		Fascetta fissaggio claxon	Bracket for support horn	D	14,00
44	E 22		06011165		Claxon con mascherina a griglia	Horn (grill type)	metà'53-'54	48,00

Tavola 22

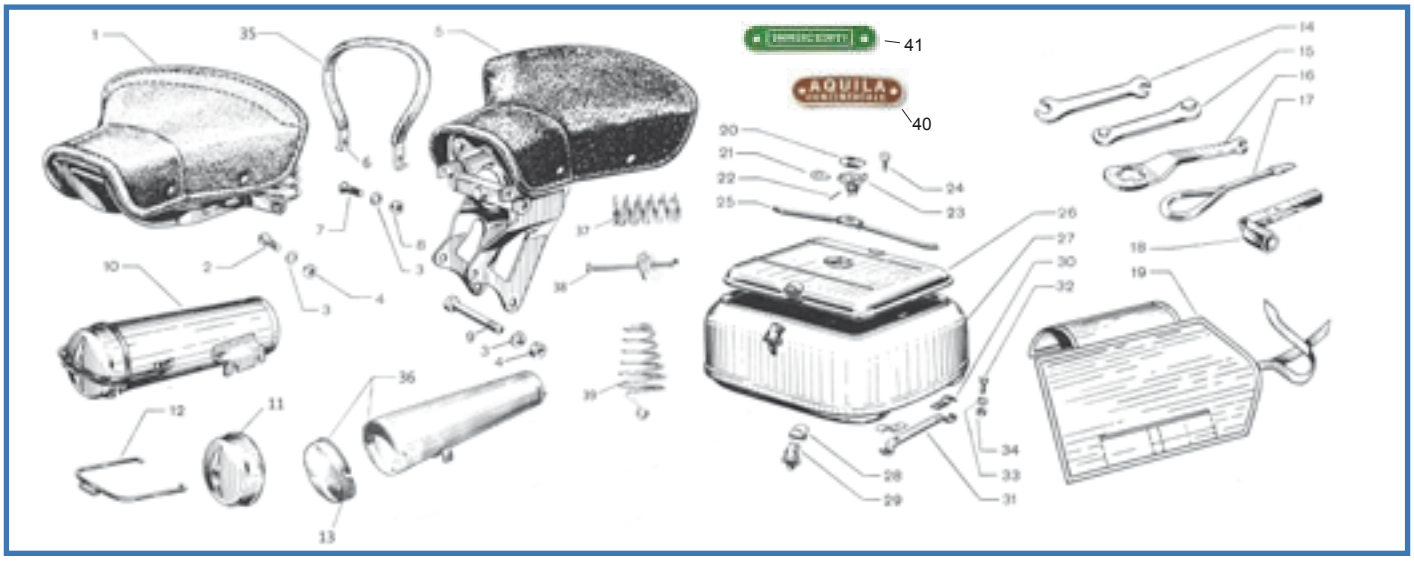

Fig.	Codice	Origine	Codice Innocenti	K			Modello	€
1	C 397		07181041		Telaio sella anteriore con molle	Seat frame front (with spring)	metà'52-'54	160,00
	C 327		07181041		Copertina MARRONE sella anteriore o posteriore	Seat cover brown for front or rear TRIANGULAR frame	'51-'53	55,00
	C 329		07181041		Copertina VERDE sella anteriore o posteriore	Seat cover green front or rear frame	'54	55,00
	C 328		07181041		Copertina MARRONE sella posteriore rettangolare	Seat cover brown for rear RECTANGULAR frame	'51-'52	55,00
2	B 77		99000045		Vite fissaggio sella anteriore	Screw	Tutti	1,00
3	174		99002007		Rosetta elastica per dado fissaggio selle	Spring washer	Tutti	0,10
4	B 66		99000518		Dado per vite fissaggio selle	Nut	Tutti	0,40
5	C 391		07181031		Telaio sella posteriore con attacco maniglia	Seat frame rear with support for passenger handle	'53-'54	160,00
6	C 271		08181226		Telaio maniglia passeggero (senza rivestimento)	Metal passenger handle (without rubber)	'53-'54	22,00
7	9		99000044		Vite fissaggio maniglia	Screw	'53-'54	0,60
8	B 65		99000503		Dado fissaggio vite per maniglia	Nut	'53-'54	0,40
9	B 177		99000095		Vite fissaggio sella posteriore al telaio	Screw	D	3,00
10	C 274		07181057		Custodia attrezzi completa (tubo cilindrico)		metà'52-'54	60,00
11	C 275		07180155		Coperchio custodia attrezzi (con fissaggio a molla)	Toolbox cover (for round type)	metà'52-'54	15,00
12	C 276		07180156		Molla di fermo coperchio	Spring for toolbox cover	metà'52-'54	4,00
13	C 249		06180135		Coperchio custodia attrezzi (tubo conico)	Toolbox cover (for round type)	'51-metà'52	18,00
14	867		07010913		Chiave doppia 8-10	Spanner 8-10	Tutti	4,00
15			07011296		Chiave doppia 10-14 per viti con esagono incassato	Spanner 10-14	Tutti	non disp.
16	B 205		07010912		Chiave per esagono 14 e per dado ruota posteriore	Spanner for rear hub nut	Tutti	15,00
17	866		99098603		Cacciavite	Screw driver	Tutti	8,00
18	B 209		99098620		Chiave per candela	Sparkplug spanner	Tutti	12,00
19	A 140		02010906		Borsa attrezzi	Tool bag	Tutti	24,00
20	C 131		99098622		Serratura completa (con fig.21-22-23-24-25)	Toolbox complete lock	D '53-'54	45,00
26	C 277		06010903		Coperchio bauletto (senza foro per serratura)	Luggage box cover (without hole for lock)	D '52	40,00
26	C 277/B		99098640		Coperchio bauletto (con foro per serratura)	Luggage box cover (with hole for lock)	D '53-'54	40,00
27	C 467	A	99098630		Bauletto con maniglie chiusura a fig. 29	Luggage box with 2 fastener	D	90,00
28			99098628		Gancio chiusura bauletto	Hook	D	non disp.
29	C 278		99098690		Maniglia chiusura bauletto	Fastener for locking luggage box	D	20,00
30	C 26		99098626		Spessori antivibranti bauletto (4 pezzi)	Antivibration rubber (Kit 4 pcs.)	D	4,00
31	C 250		99098625		Staffa fissaggio bauletto	Stirrup to fix the luggage box	D	12,00
32	96		99000029		Vite fissaggio bauletto	Screw	D	0,30
33	171		99002006		Rosetta elastica per dado fissaggio bauletto	Spring washer	D	0,10
34	122		99000519		Dado per viti fissaggio bauletto	Nut	D	0,20
35	C 37				Rivestimento in gomma MARRONE per maniglia	Handgrip coating, Brown	'51-'53	5,00
35	C 38				Rivestimento in gomma VERDE per maniglia	Handgrip coating, Green	'54	5,00
36	C 248		6T1052		Custodia attrezzi completa (tubo conico)	Toolbox under front seat (conic type) with cover	'51-metà'52	60,00
37	C 295/A				Molla cromata sella posteriore	Chrome spring for rear seat frame	Tutti	15,00
38	C 295/D				Perno e scotellino fissa molla sella post.	Screw, cup and nut for rear seat spring	Tutti	10,00
39	C 281				Coppia molle coniche cromate	Pair front seat spring conical chrome	Tutti	42,00
40	A 230				Scritta "Aquila Continentale"	Model plate "Aquila Continentale"	'51-'53	5,00
41	A 231				Scritta "Innocenti"	Model plate "Innocenti"	'54-'55	5,00

SCAFUTO - Tel. 0295327181 - 081 8843651

Tavola 22/A

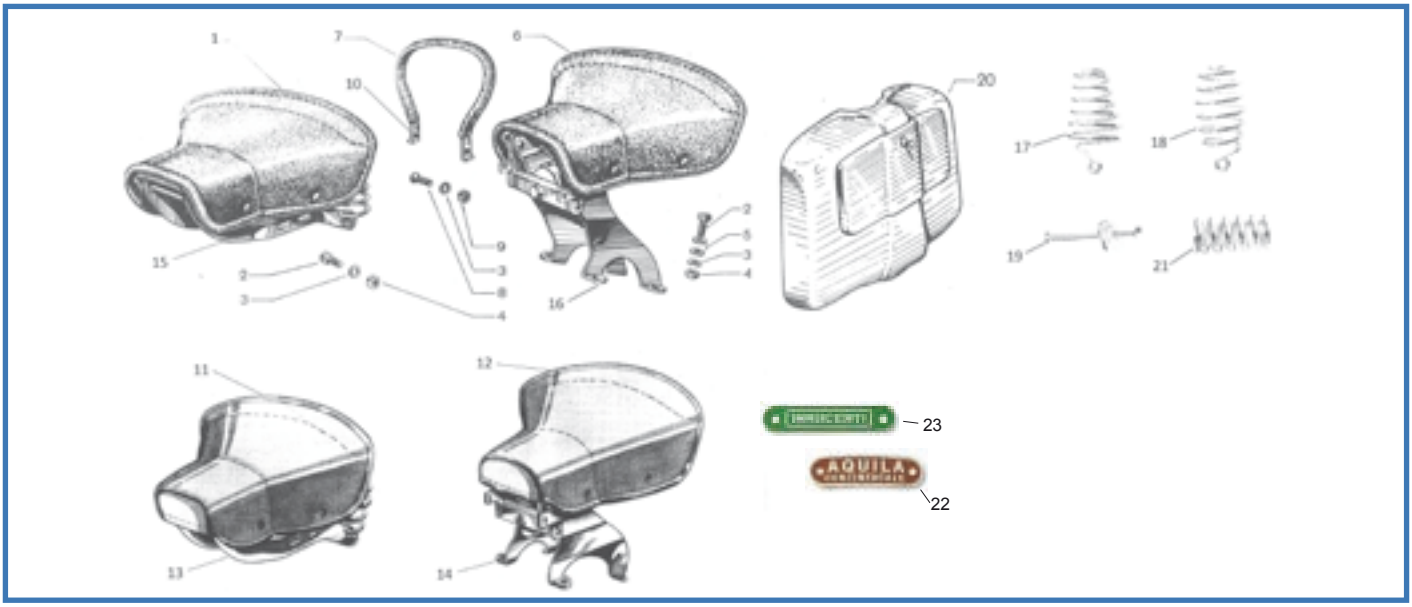

Fig.	Codice Casa Lambretta	Origine	Codice Innocenti	K			Modello	€
1	C 327				Copertina marrone anteriore LD ‘51-’53	Saddle cover front, brown LD ‘51-’53	LD ‘51-’53	55,00
1	C 329				Copertina verde anteriore LD inizio ‘54	Saddle cover front, green LD early ‘54	LD inizio ‘54	55,00
2	B 77		99000045		Vite fissaggio sella anteriore	Screw	Tutti	1,00
3	174		99002007		Rosetta elastica per dado fissaggio selle	Spring washer	Tutti	0,10
4	B 66		99000518		Dado per vite fissaggio selle	Nut	Tutti	0,40
5	184		99001018		Ranella piana per sella	Washer	Tutti	0,10
6	C 327				Copertina marrone posteriore LD ‘51-’53	Saddle cover rear, brown LD ‘51-’53	LD ‘51-’53	55,00
6	C 329				Copertina verde posteriore LD inizio ‘54	Saddle cover rear, green LD early ‘54	LD inizio ‘54	55,00
7	C 37				Rivestimento in gomma MARRONE per maniglia LD ‘51-’53	Handgrip coating, Brown LD ‘51-’53	‘51-’53	5,00
7	C 38				Rivestimento in gomma VERDE per maniglia LD’54	Handgrip coating, Green LD’54	‘54	5,00
8	9		99000044		Vite fissaggio maniglia	Screw	‘53-’54	0,60
9	B 65		99000503		Dado fissaggio vite per maniglia	Nut	‘53-’54	0,40
10	C 271		08181226		Telaio maniglia passeggero (senza rivestimento)	Metal passenger handle (without rubber)	‘53-’54	22,00
11	C 335				Copertina verde anteriore LD fine ‘54	Saddle cover front, green LD late ‘54	LD fine ‘54	60,00
12	C 336				Copertina verde posteriore LD fine ‘54	Saddle cover rear, green LD late ‘54	LD fine ‘54	60,00
13	C 395		12181501		Telaio sella anteriore con molle, fine ‘54	Saddle frame front with spring, late ‘54	LD fine ‘54	125,00
14					Telaio sella posteriore con molle, fine ‘54	Saddle frame rear with spring, late ‘54	LD fine ‘54	in prep.
15	C 397		99095550		Telaio sella anteriore LD ‘51-metà ‘54	Saddle frame front LD ‘51-early ‘54	LD ‘51-metà’54	160,00
16					Telaio sella posteriore LD ‘51-metà’54	Saddle frame rear LD ‘51-early ‘54	LD ‘51-metà’54	in prep.
17	C 281				Coppia molle sella ant. cromate coniche LD ‘51-metà’54	Pair seat spring conical chrome LD ‘51-early’54	LD ‘51-metà’54	42,00
18	C 282				Coppia molle sella ant. cromate biconiche LD fine ‘54	Pair seat spring biconical chrome LD late ‘54	LD fine ‘54	42,00
19	C 295/D				Tirante, scodellino e dado per molla sella post.	Screw, cup and nut for rear seat sping	Tutti	10,00
20					Bauletto interno scudo LD ‘53-’54	Glove box inside legshield LD ‘53-’54	LD ‘53-’54	in prep.
21	C 295/A				Molla sella posteriore cromata	Rear seat spring chrome	Tutti	15,00
22	A 230				Scritta “Aquila Continentale”	Model plate “Aquila Continentale”	‘51-’53	5,00
23	A 231				Scritta “Innocenti”	Model plate “Innocenti”	‘54-’55	5,00

C 248

C 274

Casa Lambretta®

WORLDWIDE DEALER NETWORK

Silentblock problems ? Casa has the solutions!

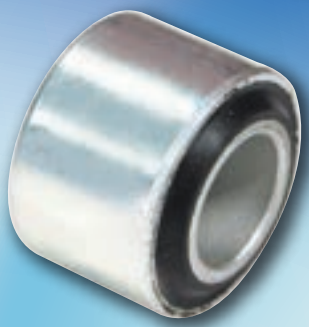

T94-b
D & LD models - TV1 (LH)

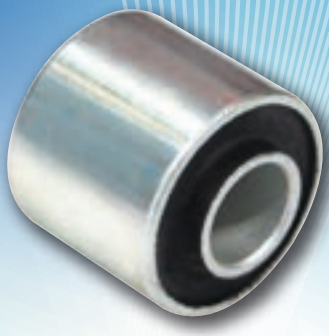

T110
LI S1 - LI / TV S2 - LI S3 - Serveta

T111
TV3 - SX - GP / DL-
Special – Serveta 200

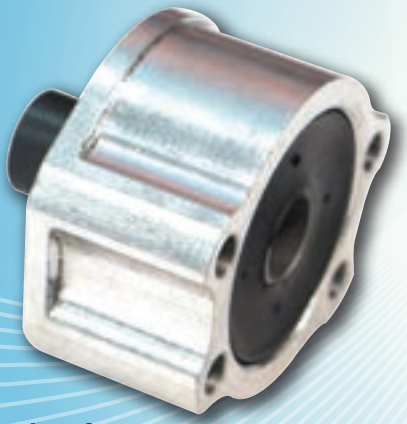

T112
J50 '66 – J125 Starstream

T275 TV1 (RH)

T276
Lui Vega Cometa

T288
J50 '65 - Cento -J125 3 speed

T278
J125 Starstream

T289
J Range (all versions)

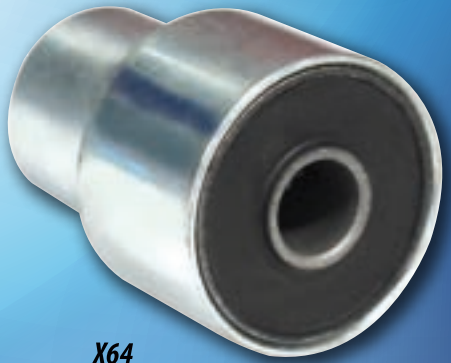

X64
S1 to GP DL (reinforced)

By choosing Casa Lambretta's Italian made products, you have the right silentblocks for each and every model. Only Casa Lambretta products carry a full 100% guarantee!

New! MADE IN ITALY

CASA LAMBRETTA – MAKING THE DIFFERENCE!

www.casalambretta.it

Lambretta 150 D-LD '54-'56 125 LD'56 125-150 LD'57

150 D prodotta da Ottobre 1954 a Dicembre 1956 in 54.593 esemplari.
150 LD prodotta da Novembre 1954 a Gennaio 1957 in 109.344 esemplari.
125 LD prodotta da Gennaio 1956 a Novembre 1956 in 21.281 esemplari.
125 LD'57 prodotta da Dicembre 1956 a Luglio 1958 in 44.665 esemplari.
150 LD'57 prodotta da Gennaio 1957 a Luglio 1958 in 113853 esemplari.
Numero telaio di partenza:
150 D n.5001
150 LD n.105.001
125 LD n.500.001
150 LD'57 n.200.001

Particolari di identificazione 150 D-LD:

Prima versione anno 1954-metà 1956
Manubrio orientabile in alluminio, marmitta con coperchi smontabili e polmoncino supplementare cromato, innesti ingranaggi cambio a 3 tacche, impianto senza batteria (dal 8/'55 con batteria), griglie sfogo aria cofani in plastica (LD).
Seconda versione metà 1956-fine 1956
Manubrio orientabile in ferro cromato, marmitta con due tappi di ispezione e senza polmoncino supplementare, innesti ingranaggi cambio a 5 tacche, impianto elettrico con batteria, tamponcini appoggio fiancate (LD), griglie sfogo aria cofani in ferro cromato (LD), vite passo sinistro bloccaggio dado ruota posteriore.

COLORI sistema Lechler:

Beige Sabbia 8029 • Grigio Chiaro 8012
(solo alcune versioni 1956)

Schema colorazione:

150 D: Tutta nello stesso colore Beige Sabbia o Grigio Chiaro ad eccezione del tubo portaferri verniciato color alluminio Fiat 690. Solo sulle prime 8.000 macchine circa anche il portatarga e la relativa staffa sono verniciati color alluminio. I carter motore e il coperchio filtro aria sono sempre verniciati color alluminio.
150 LD: Tutta nello stesso colore Beige Sabbia o Grigio chiaro. Solo sulle prime 8.000 macchine circa il portatarga è verniciato color alluminio. Il carter motore è verniciato color alluminio solo sui primi esemplari. Successivamente i particolari verniciati sul motore sono solamente il coperchio filtro aria, la scatola ricevente i cavi comando cambio e il collettore aspirazione.
Vale per entrambi i modelli: l'ammortizzatore posteriore è verniciato nella parte superiore dello stesso colore della carrozzeria mentre nella parte inferiore è nichelato.

Particolari di identificazione 125 LD '56:

Cavi al manubrio senza la protezione dei tubi in gomma, telai selle tipo 150 D con le copertine color verde aperte davanti, assenza dell'ammortizzatore posteriore, listelli pedana in alluminio stampato (in alcuni casi sono montati i binari con l'inserto in gomma tipo 150 LD).

Lambretta 150 D prima versione 1955.
Lambretta 150 D 1955 first version.

Lambretta 150 LD '57 prima versione 1957.
Lambretta 150 LD 1957 first version '57.

La produzione del secondo semestre '56 si distingue per il manubrio in metallo cromato al posto di quello in alluminio lucidato e per l'adozione di una marmitta semplificata senza il polmoncino supplementare cromato.

COLORI sistema Lechler:

Beige Sabbia 8029

Schema colorazione:

Tutta nello stesso colore Beige Sabbia.
Il coperchio filtro aria e la scatola ricevente i cavi comando cambio sono verniciati color alluminio Fiat 690.

Particolari di identificazione 125-150 LD'57:

Prima versione fino a metà '57
Marmitta con due tappi di ispezione e terminale corto, mozzo ruota anteriore senza parapolvere, telaio sella anteriore con attacchi molle sporgenti, pedale avviamento con gommino curvo.
Solo per la 125 primissima produzione: telai selle tipo 150 D con copertine color verde aperte anteriormente.
Seconda versione dalla metà '57 fino fine produzione
Marmitta senza tappi di ispezione e con terminale lungo fino alla leva freno posteriore, mozzo ruota anteriore con parapolvere, telaio sella anteriore con attacchi molle avvicinati (per non rovinare i cofani durante lo sgancio), pedale avviamento con gommino piatto.
Solo per la 125: Telai selle unificati alla 150 con copertine color nero.

Ultimissima produzione
Dadi ciechi mozzo anteriore e posteriore tipo LI autobloccanti.
COLORI sistema Lecher:
Grigio Landa 8041 • Azzurro Tirreno Brasile C 401 (0401) Fiat • Rosso Amaranto 8020 • Verde Smeraldo 8051 • Blu Inghilterra 8031

Schema colorazione:
125: tutta nello stesso colore Grigio Landa.
150: tutta nello stesso colore Grigio Landa ad eccezione dei cofani, del frontale e della carenatura al manubrio che sono verniciati in: Azzurro, Rosso Amaranto, Verde Smeraldo, Blu Inghilterra.
La scatola ricevente i cavi comando cambio è verniciata color alluminio Fiat 690.
L'ammortizzatore (solo per la 150) è verniciato nella parte superiore dello stesso colore della carrozzeria mentre la parte inferiore è nichelata.

Lambretta 150 D-LD '54-'56 125 LD'56 125-150 LD'57

150 D produced from October 1954 until December 1956 in 54.593 examples.
150 LD produced from November 1954 until January 1957 in 109.344 examples.
125 LD produced from January 1956 until November 1956 in 21.281 examples.
125 LD '57 produced from December 1956 until July 1958 in 44.665 examples.
150 LD '57 produced from January 1957 until July 1958 in 113.853 examples.
Frame number starting from:
150 D n. 5001
150 LD n. 105.001
125 LD '57 n. 300.001
150 LD '57 n. 200.001

Identification particulars 150 D-LD:
First version from 1954 until mid 1956
Adjustable aluminium handlebar, dis-mountable exhaust with extra chrome-plated silencer, gear inserts with three lugs, electrical system without battery (from August '55 with battery), rear air grilles on sidepanels made from white plastic (LD).
Second version from mid 1956 until mid 1956
Chrome plated adjustable iron handlebar, exhaust with two inspection holes and no extra silencer, gear inserts with five lugs, electrical system with battery, rubber buffers for sidepanels (LD), chrome plated metal rear air grilles on sidepanels (LD), left-hand threaded rear hub nut locking system.

Lechler colour codes:
Sand Beige 8029 • Light Grey 8012 (very few made of the 1956 version).

Colour schemes:
150 D: all in Sand Beige or Light Grey colour, except for the tool tube painted in the Aluminium FIAT 690. Only on the first 8.000 scooters the number plate holder and bracket are painted in the Aluminium colour. The crankcase and the air filter covers are always painted in the Aluminium colour.
150 LD: all in Sand Beige or Light Grey colour. Only on the first 8.000 scooters the number plate holder is painted in the Aluminium colour. The crankcase is painted the Aluminium colour only on the first examples. Afterwards the only painted parts on the engine are the air filter cover, the gear cable box and the inlet manifold. Available for both models: the rear shock absorber is painted on the upper part in the same colour as the bodywork, whereas the lower part is nickel-plated.
Identification particulars: 125 LD '56:
Cable on the handlebars without rubber tube protection covers, seat frames are the 150 D type with Green open fronted covers, no rear shock absorber, foot-board strips in pressed aluminium (some examples were produced with aluminium floor runners with rubber inserts as per 150 LD models). From mid '56 production models were fitted with chrome-plated handlebars instead of the polished aluminium type and a simplified exhaust without the supplementary chromed silencer.
Lechler colour codes:
Sand Beige 8029
Colour schemes:
All in the Sand Beige colour. The air filter cover

Lambretta 150 LD '55.

Lambretta 125 LD derivata 1956.
Lambretta 125 LD 1956 derived.

and the box receiving the gear cable box are painted the Aluminium colour FIAT 690.

Identification particulars 125-150 LD'57:

First version up to mid '57

Exhaust with two inspection plugs and short tailpipe, front hub rim without dustguard lip, front seat frame with outside spring fittings, kick starter with curved rubber cover.
Only for the first 125 productions: seats frames as per 150 D with open fronted Green covers.

Second version from mid '57 until end of production:

silencer without inspection plugs and with long tailpipe up to rear clutch lever, front hub with dustguard lip, front seat frame with inside spring fixing (to avoid scratching of the side panels during removal), kick start lever with flat rubber cover.
Only for the 125 models: unified seat frames as the 150 with black covers.
End production models:
Domed nylok nuts fitted to both front and rear hubs as per LI models.

Colour schemes:

125: All in Landa Grey.
150: All in Landa Grey, except for the side panels, the horn casting and the handlebar cowl in either: Light Blue, Amaranto Red, Emerald Green, English Blue.
The engine mounted gear cable box is painted in Aluminium FIAT 690.
The shock absorber (only on the 150 model) is painted on the upper part in the same colour as the bodywork and the lower part is nichel-plated.

Dati di manutenzione:

Miscela 6%	candela filetto corto 225 scala Bosch			
Olio motore sae 15/50	500 cc (LD'57 540 cc)	olio trasmissione sae 140	100 gr.	
Carburatore MA19B4	getto max 72 (150 LD'57 max 75)	getto min. 40	valvola 75	
Carburatore MA18B4	getto max 70	getto min. 40	valvola 75	
Anticipo accensione 24°-26°	4-4,6 mm prima del punto morto superiore			

Maintenance data:

Petroil Mixture 6%	spark plug 225 Bosch short reach		
Engine oil SAE 15/50;	500 cc (540cc for the LD '57 models) transmission oil SAE 140; 100cc.		
Carburettor MA 19B4	main jet 72 (150 LD '57 mainjet 75)	Pilot jet 40	Slide 75
Carburettor MA 18B4	main jet 70	Pilotjet 40	Slide 75
Ignition advance 24°/26°	Deg. BTDC (4-4,6 mm BTDC)		

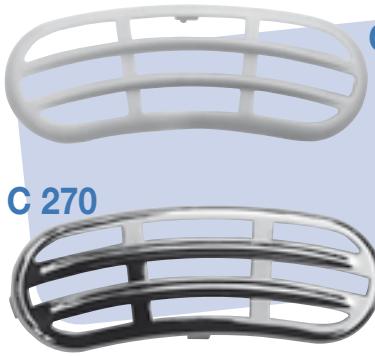

C 269

"Casa Lambretta" è qualità:
Griglie posteriori LD
Costruite nelle due versioni plastica avorio e metallo cromato, rispecchiano fedelmente le caratteristiche estetiche e funzionali.

C 270

Lechler colour codes:

Landa Grey 8041 • Light Blue Tirreno Brasile C 401 (0401) Fiat • Amaranto Red 8020 • Emerald Green 8051 • English Blue 8031

Tavola 1

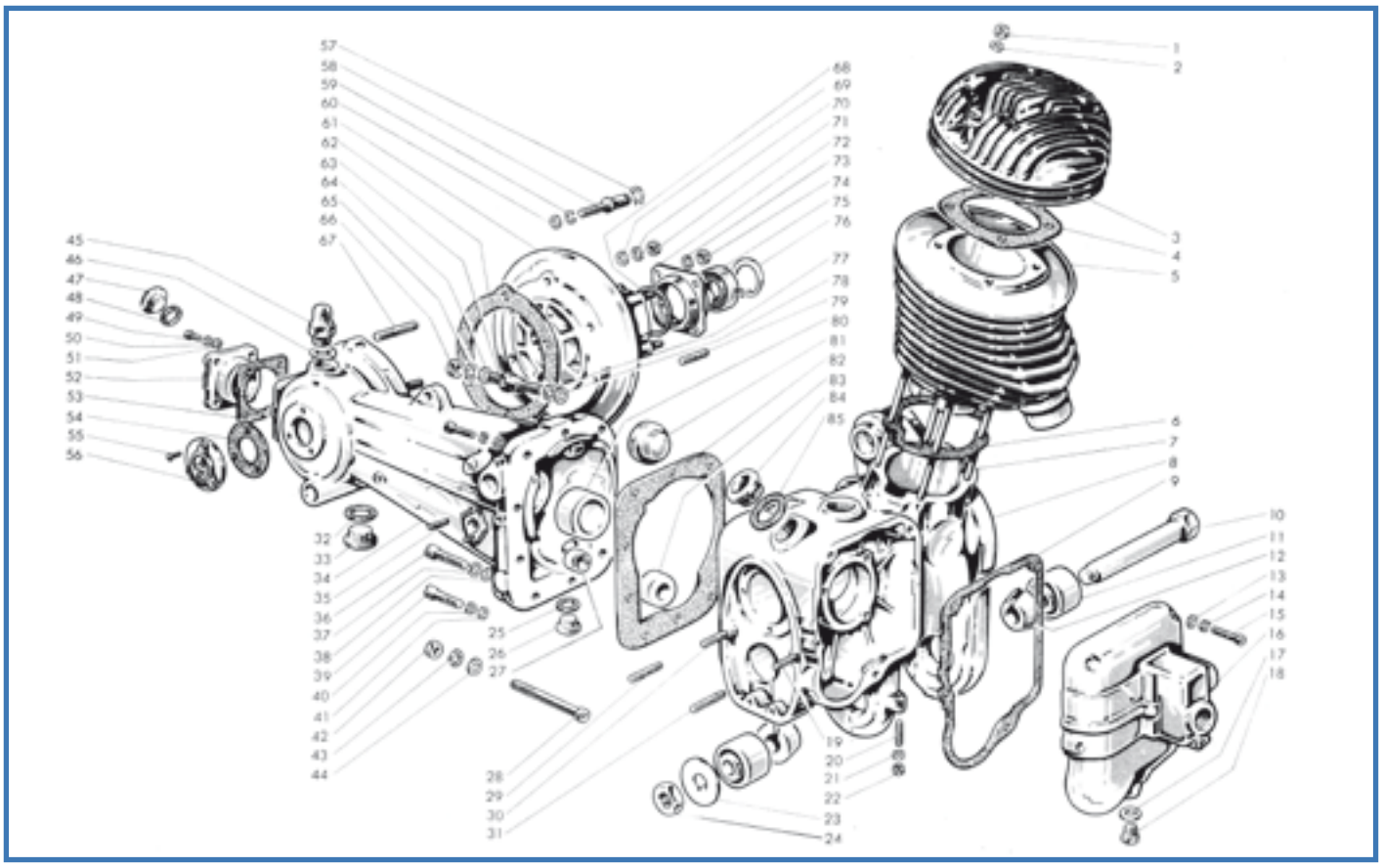

Fig.	Codice casa lambretta	Origine	Codice Innocenti	K	Dado per prigionieri a fig. 7	Nut, for stud at fig. 7	Modello	€
1	B 155		11110104		Dado per prigionieri a fig. 7	Nut, for stud at fig. 7	Tutti	0,30
2	183		73010074		Rondella piana per dadi a fig. 1	Plain washer, for nut at fig. 1	Tutti	0,10
3	M 91		11110221		Testina cilindro 125 LD	Head, cylinder	125 LD	a rich.
3	M 90		11110202		Testina cilindro 150 D-LD	Head, cylinder	150 D-LD	a rich.
4	1205		11110203	K	Guarnizione per tenuta testina 150	Gasket, cylinder head	150 D-LD	2,50
4	1206		11110222	K	Guarnizione per tenuta testina 125	Gasket, cylinder head	125 LD	2,50
5	M 67		11110201		Cilindro motore 150	Cylinder	150 D-LD	a rich.
5	M 68		11110220		Cilindro motore 125 (rettificato)	Cylinder, rebored	125 LD	140,00
6	1207		11110103	K	Guarnizione fra cilindro e carter	Gasket, cylinder base	Tutti	2,50
7	R 17		11110106		Prigioniero normale per cilindro	Stud, cylinder head (standard)	Tutti	5,00
8			11111012		Carter motore	Crankcase	54-'55	a rich.
8			11111014		Carter motore	Crankcase	55-'56	a rich.
8			12111012		Carter motore LD'57	Crankcase	57-58	a rich.
9	1208		07060159	K	Guarnizione per coperchio frizione	Gasket, clutch cover	Tutti	3,00
10	B 318		07110150		Perno oscillazione carter motore con dado	Spindle, for engine oscillation	Tutti	18,00
11	T 94/B		15010020		Silentbloc per perno	SilentBlock, for engine oscillation	Tutti	20,00
12	R 18		07110151		Cono bloccaggio perno	Cone, locking spindle	Tutti	8,00
13	B 63		02110110		Rondella piana	Plain washer	Tutti	0,10
14	B 61		02110111		Rondella elastica	Spring washer	Tutti	0,10
15	B 58		71060625		Vite fissaggio coperchio frizione	Screw, for fixing clutch cover	Tutti	0,30
16	R 19		07060121		Coperchio frizione	Cover, clutch	54-'56	40,00
16	R 20		07060121		Coperchio frizione	Cover, clutch	57-'58	40,00
17	510		14010014		Guarnizione per tappo livello olio	Gasket, for oil level plug	Tutti	0,20
18	R 21		14010013		Tappo livello olio	Plug, oil level	Tutti	2,00
19	R 15		12110434		Prigioniero lungo fissaggio coperchio avv. epicicloidale	Stud, long, for fixing epicyclical starter cover	LD'57	4,00
20	B 327		11180444		Prigioniero fissaggio marmitta di scarico	Stud, for fixing silencer	Tutti	2,00
21	172		73170064		Rondella elastica	Spring washer	Tutti	0,10
22	B 68		72030006		Dado fissaggio marmitta	Nut, fixing silencer	Tutti	0,30
23	266		07110152		Rondella sicurezza per perno oscillazione carter motore	Thrust washer, for spindle	Tutti	2,00

SCOOTER PASSION - Tel. 0495 346657

Fig.	Codice Casa Lambretta	Origine	Codice Innocenti	K			Modello	€
24	148		72070018		Dado per perno oscillazione carter motore	Nut, for spindle	Tutti	0,80
25	511		86011622		Guarnizione per tappo scarico olio	Gasket, for drain plug	Tutti	0,20
26	B 102		85801602		Tappo scarico olio	Plug, oil drain	Tutti	4,00
27	R 11		06110124		Bussola per albero secondario	Bush, layshaft	Tutti	6,00
28	R 12		11110121		Vite centraggio carter motore (rettificata)	Rebored locating screw, for cranckcase/trasmission case	Tutti	10,00
29	B 75		11110485		Prigioniero corto fissaggio coperchio avviamento	Stud, short, fixing kickstart cover	55-'56	1,50
30	R 13		70060838		Prigioniero corto fissaggio coperchio avv. epicicloidale	Stud, short, fixing epicyclical starter cover	LD'57	4,00
31	R 14		11110486		Prigioniero lungo fissaggio coper. scatola avviamento	Stud, long, fixing kickstart cover	55-'56	4,00
32	514		86012836		Guarnizione per tappo verifica rasamento (diam.26)	Gasket, for rear bevel couple checking plug, diam. 26mm	54-'55	0,60
32	513		86012432		Guarnizione per tappo verifica rasamento (diam.24)	Gasket, for rear bevel couple checking plug, diam. 24mm	55-'58	0,50
33	B 136		85802801		Tappo per verifica rasamento (diam.26)	Plug, for checking rear bevel couple, diam. 26mm	54-'55	7,00
33	B 135		85802401		Tappo per verifica rasamento (diam.24)	Plug, for checking rear bevel couple, diam. 24mm	55-'58	6,00
34			11331017		Carter trasmissione	Trasmission case	Tutti	a rich.
35	R 46		11330111		Prigioniero per perno regolabile levetta porta rullino	Stud, gear selector level	Tutti	2,50
36	B 59		71060620		Vite fissaggio carter trasmissione al carter motore	Screw, for fixing trasmission case/crankcase	Tutti	0,30
37	B 61		02110111		Rondella elastica	Spring washer	Tutti	0,10
38	B 63		02110110		Rondella piana	Plain washer	Tutti	0,10
39	B 60		02110114		Vite fissaggio carter trasmissione al carter motore	Screw, for fixing trasmission case/crankcase	Tutti	0,50
40	B 62		02110116		Rondella elastica	Spring washer	Tutti	0,10
41	B 64		02110115		Rondella piana	Plain washer	Tutti	0,10
42	B 67		72000008		Dado per vite a fig. 28	Nut, for screw at fig. 28	Tutti	0,40
43	174		73170084		Rondella elastica	Spring washer	Tutti	0,10
44	184		73030084		Rondella piana	Plain washer	Tutti	0,10
45	B 104	A	15010090		Sfiatatoio	Breather	56-'58	3,00
46	511		86011622		Guarnizione per sfiatatoio	Gasket, for breather	56-'58	0,20
47	B 102		85801602		Tappo carico olio	Plug, oil filler	Tutti	4,00
48	511		86011622		Guarnizione per tappo carico olio	Gasket, oil filler plug	Tutti	0,20
49	206		71420412		Vite fissaggio coperchietto posteriore (testa svasata)	Screw (countersunk), for fixing end cover	54-'55	0,20
49	69		70360414		Vite fissaggio coperchietto posteriore (testa esagonale)	Screw (hexagonal), for fixing end cover	55-'58	0,20
50	170		73170043		Rondella elastica (per vite 69)	Spring washer (for screw "69")	55-'58	0,10
51	180		73030043		Rondella piana (per vite 69)	Plain washer (for screw "69")	55-'58	0,10
52	R 9		07330105		Coperchietto posteriore (per viti 206)	End cover (for screw "206")	54-'55	24,00
52	R 10		07330105		Coperchietto posteriore (per vite 69)	End cover (for screw "69")	55-'58	24,00
53	1203		07330108	K	Guarnizione per coperchietto posteriore	Gasket, end cover	Tutti	1,50
54	1204		07330109	K	Guarnizione per coperchietto laterale	Gasket, cover plate	Tutti	1,50
55	217		71420512		Vite fissaggio coperchietto laterale	Screw, for fixing cover plate	Tutti	0,30
56	M 272		07330103		Coperchietto laterale	Cover plate	Tutti	12,00
57	242		73260012		Anello elastico spallamento ceppi freno	Circlip, for locking brake shoe	Tutti	0,20
58	R 1		07330337		Vite per perno per ceppi freno	Pin, for rear brake shoe	Tutti	5,00
59	174		73170084		Rondella elastica per vite bloccaggio supporto ruota	Spring washer, for screw, rear wheel back plate	Tutti	0,10
60	184		73030084		Rondella piana per vite bloccaggio supporto ruota	Plain washer, for screw, rear wheel back plate	Tutti	0,10
61	R 2		07331016		Supporto ruota posteriore (Ø massimo mm 160)	Rear wheel back plate, Ømax 160mm	54-'56	40,00
61	R 2/A		11331016		Supporto ruota posteriore (Ø massimo mm 151)	Rear wheel back plate, Ømax 160mm	57-'58	40,00
62	1200		07330323	K	Guarnizione supporto ruota posteriore (spess.0,3 mm)	Gasket, rear wheel back plate, 0,3mm	Tutti	3,00
62	1201		07330323	K	Guarnizione supporto ruota posteriore (spess. 0,5 mm)	Gasket, rear wheel back plate, 0,5mm	Tutti	3,00
63	R 3		08010534		Vite con attacco per cavo di massa	Attaching screw, for engine earth wire	Tutti	5,00
64	182		73010064		Rondella piana	Plain washer	Tutti	0,10
65	172		73170064		Rondella elastica	Spring washer	Tutti	0,10
66	123		72030006		Dado	Nut	Tutti	0,20
67	R 4		07330110		Prigioniero per flangia supporto ruota posteriore	Stud, for locking rear wheel back plate	Tutti	4,00
68	455		99094356	K	Guarnizione anulare per supporto ruota posteriore	Seal ring, for locking rear wheel back plate	Tutti	1,00
69	184		73030084		Rondella piana	Plain washer	Tutti	0,10
70	174		73170084		Rondella elastica	Spring washer	Tutti	0,10
71	B 66		72030008		Dado per prigioniero a fig. 67	Nut, for stud at fig. 67	Tutti	0,40
72	R 5		99094309		Flangia bloccaggio cuscinetto ruota posteriore	End plate, stub axle bearing	Tutti	15,00
73	172		73170064		Rondella elastica	Spring washer	Tutti	0,10
74	123		72060006		Dado per prigionieri	Nut, for studs	Tutti	0,20
75	415		99094308	K	Guarnizione di tenuta (22x40x7)	Oil seal (22x40x7mm)	Tutti	4,00
76	235		73250040		Anello elastico di spallamento guarnizione	Circlip, retaining oil seal	Tutti	1,00

Tavola 1

Fig.	Codice Casa Lambretta	Origine	Codice Innocenti	K			Modello	€
77	B 61		02110111		Rondella elastica	Spring washer	Tutti	0,10
78	B 63		02110110		Rondella piana	Plain washer	Tutti	0,10
79	B 322		99094311		Prigioniero per fissaggio flangia cuscinetto	Stud, for fixing end plate	Tutti	2,00
80	R 6		07330107		Bussola porta rulli	Bush, for needle	Tutti	18,00
81	T 87		07111016		Tampone per contraccolpo	Rebound buffer	Tutti	4,00
82	1202		12110102	K	Guarnizione per carter motore e carter trasmissione	Gasket, crankcase/trasmission case	Tutti	3,00
83	R 7		06110124		Bussola per albero secondario	Bush, for layshaft	54-'56	6,00
83	R 8		11110126		Bussola albero secondario (per carter motore 121111012)	Bush, for layshaft (crankcase 121111012)	57-'58	8,00
84	B 136		85802801		Tappo per riempimento olio	Plug, oil filler	Tutti	7,00
85	514		86012836		Guarnizione per tappo riempimento olio	Gasket, oil filler plug	Tutti	0,60

K

KIT VARI - Tavola 1

M 111 **32 €** Kit paraoli e OR D-LD '54/'56 - Kit engine oilseal '54/'56 - Cod. Casa Lambretta: 3-426 - 415 - 410 - 450 - 453 -454 - 455 - 456 - 457 - 458

M 111/B **35 €** Kit paraoli e OR LD '57/'58 - Kit engine oilseal LD '57/'58 - Cod. Casa Lambretta: 3-426 - 415 - 410 - 450 - 453 - 2-455 - 456 - 457 - 458

M 167 **36 €** Kit guarnizioni motore - Kit engine gasket - Cod. Casa Lambretta: 1203 - 1204 - 1200 - 1201 - 1202 - 1208 - 1209 1210 - 1211 - 1214 - 1212 - 1213 - 1218 - 1217

Tavola 2

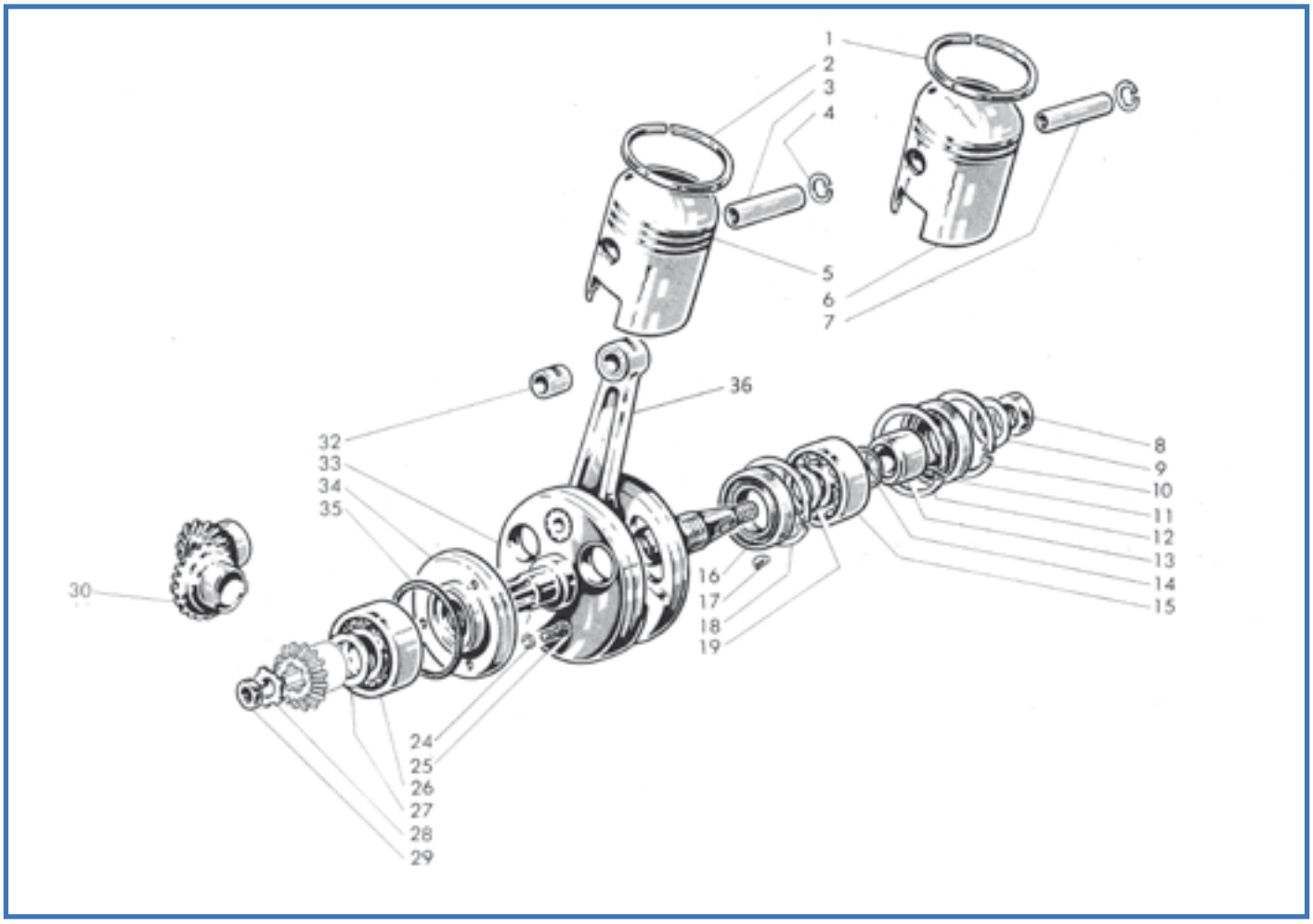

Fig.	Codice (casa Lambretta)	Origine	Codice Innocenti	K			Modello	€
1	F 52		99091208		Segmento per pistone Ø 52	Piston ring, Ø 52mm	125	pag.330
2	F 57		11110324		Segmento per pistone Ø 57	Piston ring, Ø 57mm	150	pag.330
3	M 17/M		11110323		Spinotto per pistone Ø 14	Gudgeon pin, Ø 14mm	150	6,00
3	M 17/A		11110346		Spinotto per pistone Ø 16	Gudgeon pin, Ø 16mm	150	6,00
4	M 19/C		73250014		Anello elastico di spallamento spinotto Ø 14	Circlip, for gudgeon pin, Ø 14mm	150 '54-'55	0,50
4	M 18/B		73250016		Anello elastico di spallamento spinotto Ø 16	Circlip, for gudgeon pin, Ø 16mm	125-150 '55-'58	0,50
5	M 2		11111026		Pistone Ø 57 completo (spinotto Ø 14)	Complete piston Ø 57mm (gudgeon pin Ø 14mm)	150 '54-'55	60,00
5	M 2/2		11111234		Pistone Ø 57,2 completo (spinotto Ø 14)	Complete piston Ø 57,2mm (gudgeon pin Ø 14mm)	150 '54-'55	60,00
5	M 2/4		11111236		Pistone Ø 57,4 completo (spinotto Ø 14)	Complete piston Ø 57,4mm (gudgeon pin Ø 14mm)	150 '54-'55	60,00
5	M 2/6		11111241		Pistone Ø 57,6 completo (spinotto Ø 14)	Complete piston Ø 57,6mm (gudgeon pin Ø 14mm)	150 '54-'55	60,00
5	M 2/8				Pistone Ø 57,8 completo (spinotto Ø 14)	Complete piston Ø 57,8mm (gudgeon pin Ø 14mm)	150 '54-'55	60,00
5	M 2/10				Pistone Ø 58 completo (spinotto Ø 14)	Complete piston Ø 58mm (gudgeon pin Ø 14mm)	150 '54-'55	60,00
5	M 2/12				Pistone Ø 58,2 completo (spinotto Ø 14)	Complete piston Ø 58,2mm (gudgeon pin Ø 14mm)	150 '54-'55	60,00
5	M 2/14				Pistone Ø 58,4 completo (spinotto Ø 14)	Complete piston Ø 58,4mm (gudgeon pin Ø 14mm)	150 '54-'55	60,00
5	M 2/16				Pistone Ø 58,6 completo (spinotto Ø 14)	Complete piston Ø 58,6mm (gudgeon pin Ø 14mm)	150 '54-'55	60,00
5	M 2/18				Pistone Ø 58,8 completo (spinotto Ø 14)	Complete piston Ø 58,8mm (gudgeon pin Ø 14mm)	150 '54-'55	60,00
5	M 2/20				Pistone Ø 59 completo (spinotto Ø 14)	Complete piston Ø 59mm (gudgeon pin Ø 14mm)	150 '54-'55	60,00
5	M 3		11111021		Pistone Ø 57 completo (spinotto Ø 16)	Complete piston Ø 57mm (gudgeon pin Ø 16mm)	150 '55-'58	60,00
5	M 3/2		11111022		Pistone Ø 57,2 completo (spinotto Ø 16)	Complete piston Ø 57,2mm (gudgeon pin Ø 16mm)	150 '55-'58	60,00
5	M 3/4		11111023		Pistone Ø 57,4 completo (spinotto Ø 16)	Complete piston Ø 57,4mm (gudgeon pin Ø 16mm)	150 '55-'58	60,00
5	M 3/6		11111024		Pistone Ø 57,6 completo (spinotto Ø 16)	Complete piston Ø 57,6mm (gudgeon pin Ø 16mm)	150 '55-'58	60,00
5	M 3/8				Pistone Ø 57,8 completo (spinotto Ø 16)	Complete piston Ø 57,8mm (gudgeon pin Ø 16mm)	150 '55-'58	60,00
5	M 3/10				Pistone Ø 58 completo (spinotto Ø 16)	Complete piston Ø 58mm (gudgeon pin Ø 16mm)	150 '55-'58	60,00
5	M 3/12				Pistone Ø 58,2 completo (spinotto Ø 16)	Complete piston Ø 58,2mm (gudgeon pin Ø 16mm)	150 '55-'58	60,00
5	M 3/14				Pistone Ø 58,4 completo (spinotto Ø 16)	Complete piston Ø 58,4mm (gudgeon pin Ø 16mm)	150 '55-'58	60,00

Tavola 2

Fig.	Codice Casa Lambretta	Origine	Codice Innocenti	K	Pistone Ø 58,6 completo (spinotto Ø 16)	Complete piston Ø 58,6mm (gudgeon pin Ø 16mm)	Modello	€
5	M 3/16				Pistone Ø 58,6 completo (spinotto Ø 16)	Complete piston Ø 58,6mm (gudgeon pin Ø 16mm)	150 '55-'58	60,00
5	M 3/18				Pistone Ø 58,8 completo (spinotto Ø 16)	Complete piston Ø 58,8mm (gudgeon pin Ø 16mm)	150 '55-'58	60,00
5	M 3/20				Pistone Ø 59 completo (spinotto Ø 16)	Complete piston Ø 59mm (gudgeon pin Ø 16mm)	150 '55-'58	60,00
6	M 4				Pistone Ø 52 completo (spinotto Ø 16)	Complete piston Ø 52mm (gudgeon pin Ø 16mm)	125 '56-'58	60,00
6	M 4/2				Pistone Ø 52,2 completo (spinotto Ø 16)	Complete piston Ø 52,2mm (gudgeon pin Ø 16mm)	125 '56-'58	60,00
6	M 4/4				Pistone Ø 52,4 completo (spinotto Ø 16)	Complete piston Ø 52,4mm (gudgeon pin Ø 16mm)	125 '56-'58	60,00
6	M 4/6				Pistone Ø 52,6 completo (spinotto Ø 16)	Complete piston Ø 52,6mm (gudgeon pin Ø 16mm)	125 '56-'58	60,00
6	M 4/8				Pistone Ø 52,8 completo (spinotto Ø 16)	Complete piston Ø 52,8mm (gudgeon pin Ø 16mm)	125 '56-'58	60,00
6	M 4/10				Pistone Ø 53 completo (spinotto Ø 16)	Complete piston Ø 53mm (gudgeon pin Ø 16mm)	125 '56-'58	60,00
6	M 4/12				Pistone Ø 53,2 completo (spinotto Ø 16)	Complete piston Ø 53,2mm (gudgeon pin Ø 16mm)	125 '56-'58	60,00
6	M 4/14				Pistone Ø 53,4 completo (spinotto Ø 16)	Complete piston Ø 53,4mm (gudgeon pin Ø 16mm)	125 '56-'58	60,00
6	M 4/16				Pistone Ø 53,6 completo (spinotto Ø 16)	Complete piston Ø 53,6mm (gudgeon pin Ø 16mm)	125 '56-'58	60,00
6	M 4/18				Pistone Ø 53,8 completo (spinotto Ø 16)	Complete piston Ø 53,8mm (gudgeon pin Ø 16mm)	125 '56-'58	60,00
	M 4/20				Pistone Ø 54 completo (spinotto Ø 16)	Complete piston Ø 54mm (gudgeon pin Ø 16mm)	125 '56-'58	60,00
7	M 17		11110362		Spinotto Ø 16	Gudgeon pin, Ø 16mm	125 '56-'58	6,00
8	750		11110140	K	Dado bloccaggio cuscinetto albero motore	Nut, for locking flywheel side bearing	Tutti	3,00
9	265		11110139	K	Rondella di sicurezza per dado a fig. 8	Thrust washer, for nut at fig. 8	Tutti	2,00
10	234		73250047		Anello elastico spallamento cuscinetto albero motore	Circlip, retaining flywheel side bearing	Tutti	1,00
11	426		11110351	K	Guarnizione tenuta albero motore (31x47x7) Viton	Oil seal (31x47x7mm), flywheel side, Viton	Tutti	7,00
12	234		73250047		Anello elastico spallamento cuscinetto albero motore	Circlip, retaining flywheel side bearing	Tutti	1,00
13	R 26		11110142		Distanziale per cuscinetto	Spacer, flywheel side bearing	Tutti	8,00
14	457		11110309	K	Anello di guarnizione	Seal ring	Tutti	1,00
15	M 207		11110326		Cuscinetto per albero motore lato volano	Ball bearing, main flywheel side	Tutti	50,00
16	426		11110351	K	Guarnizione di tenuta per albero motore (31x47x7) Viton	Oil seal (31x47x7mm), flywheel side, Viton	Tutti	7,00
17	B 175		11110310		Chiavetta per volano magnete	Key, woodruff, flywhell side	Tutti	0,50
18	234		73250047		Anello elastico spallamento cuscinetto albero motore	Circlip, retaining bearing	Tutti	1,00
19	R 25		11110307		Rondella di spessore	Thickness washer	Tutti	2,00
24	171		73170053		Rondella elastica per vite a fig. 25	Spring washer, for screw at fig. 25	Tutti	0,10
25	32		70360514		Vite fissaggio flangia a fig. 34	Screw, for fixing flange at fig. 34	Tutti	0,30
26	M 207		11110326		Cuscinetto a doppie sfere per albero motore lato cambio	Ball bearing, for crankshaft	Tutti	50,00
27	R 23		11110318		Rondella rasamento ingranaggio conico 0,2 mm	Shim, for gear bevel pinion, 0,2mm	Tutti	2,00
27	R 24		11110318		Rondella rasamento ingranaggio conico 0,5 mm	Shim, for gear bevel pinion, 0,5mm	Tutti	2,00
28	263		07110340	K	Rondella di sicurezza per dado a fig. 29	Thrust washer, for nut at fig. 29	Tutti	2,00
29	751		07110339	K	Dado bloccaggio pignone conico conduttore	Nut, for locking gear bevel pinion	Tutti	3,00
30			11110000		Coppia conica a dentatura diritta (Z=19/26)	Gear bevel couple, straight teeth (Z=19/26)	55-'56	a rich.
30			11110001		Coppia conica a dentatura Zerol (Z=19/26)	Gear bevel couple, Zerol teeth (Z=19/26)	55-'56	a rich.
30			11110002		Coppia conica a dentatura diritta "Coniflex"	Gear bevel couple, Coniflex straight teeth	57-'58	a rich.
32	M 243		11110354		Bussola per occhio biella (Ø 14)	Bush, connecting rod, small end (Ø 14mm)	54-'55	6,00
32	M 244		15012008		Bussola per occhio biella (Ø 16)	Bush, connecting rod, small end (Ø 16mm)	55-'58	6,00
33	M 45		11111191		Albero motore completo con biella 14 mm	Crankshaft, complete with connecting rod (Ø 14mm)	54-'55	200,00
33	M 46		11111191		Albero motore completo con biella 16 mm	Crankshaft, complete with connecting rod (Ø 16mm)	55-'58	200,00
34	R 22		11111356		Flangia bloccaggio cuscinetto lato cambio	Flange, for locking drive side bearing	56-'58	15,00
35	458		11110342	K	Guarnizione su cuscinetto lato cambio	Seal ring, for drive side bearing	56-'58	1,00
36	M 25/B				Biella completa di asse e bronzina 14 mm	Connecting rod, crank pin and bush (Ø 14mm)	54-'55	72,00
36	M 26				Biella completa di asse e gabbia a rulli 16 mm	Connecting rod, crank pin and needle roller (Ø 16mm)	55-'58	72,00

K

KIT VARI - Tavola 2

B 309 **6 €** Kit dadi speciali motore - Kit special engine nuts - Cod. Casa Lambretta: 749 - 751 - 750 - 753

M 111 **32 €** Kit paraoli e OR D-LD '54/'56 - Kit engine oilseal '54/'56 - Cod. Casa Lambretta: 3-426 - 415 - 410 - 450 - 453 -454 - 455 - 456 - 457 - 458

M 111/B **35 €** Kit paraoli e OR LD '57/'58 - Kit engine oilseal LD '57/'58 - Cod. Casa Lambretta: 3-426 - 415 - 410 - 450 - 453 - 2-455 - 456 - 457 - 458

B 163 **7 €** Kit ranelle di sicurezza motore - Kit engine lock washer - Cod. Casa Lambretta: 261 - 263 - 266 - 264 - 265

Tavola 3

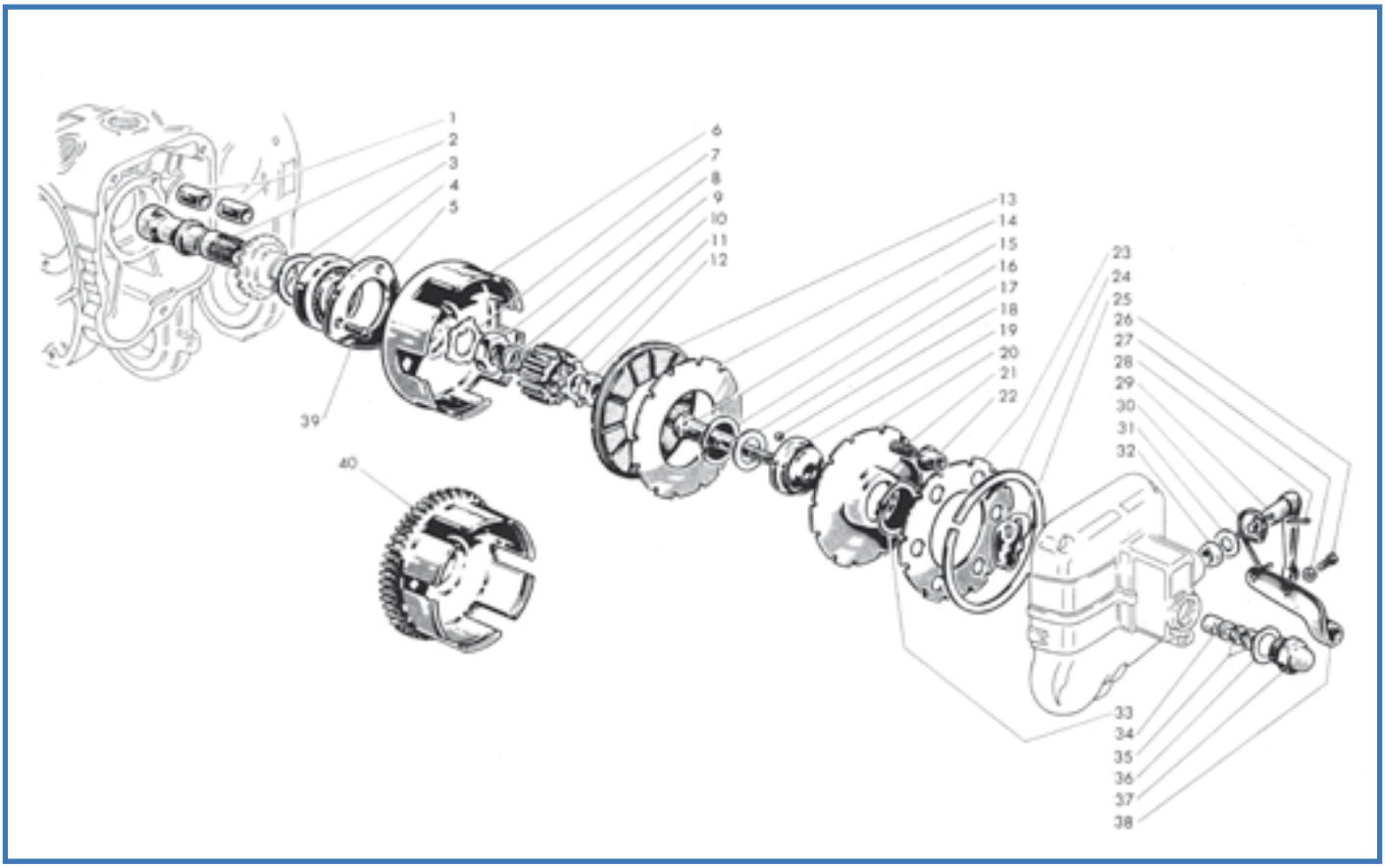

Fig.	Codice lasa lambretta	Origine	Codice Innocenti	K			Modello	€
1	R 27		02060129		Bussola per mozzo campana e ingranaggio frizione	Bush, clutch drive hub	Tutti	5,00
2	R 28		11061011		Mozzo con bussole a fig. 1	Hub, with bushes at fig. 1	Tutti	28,00
3	R 29		07060163		Rondella di rasamento per ingranaggio conico (0,4 mm)	Shim, for bevel pignon (0,4mm)	Tutti	2,00
3	R 30		07060163		Rondella di rasamento per ingranaggio conico (0,6 mm)	Shim, for bevel pignon (0,6mm)	Tutti	2,00
4	M 211		15012015		Cuscinetto a sfere	Ball bearing	Tutti	16,00
5	R 31		07060156		Flangia per cuscinetto a sfere	Retaining flange, clucth bearing	Tutti	10,00
6	R 32		07060125		Campana scanalata per dischi frizione (rigenerata)	Clutch bell, rebored	Tutti	55,00
7	261		07060155	K	Rondella di sicurezza per dado bloccaggio campana	Thrust washer, for locking clucht bell nut	Tutti	2,00
8	749		02060122	K	Dado bloccaggio campana frizione	Nut, for locking clucht bell	Tutti	2,50
9	247		73231112		Seeger di spallamento tamburo (rinforzato)	Circlip (reinforced), for splined collar	Tutti	1,00
10	R 33		07060123		Tamburo	Splined collar	Tutti	20,00
11	264		07060124	K	Rondella di sicurezza per tamburo	Thrust washer, for splined collar	Tutti	2,00
12	753		11060167	K	Dado bloccaggio tamburo (sinistro)	Nut, for locking splined collar (left)	Tutti	2,00
13	M 125		11061046		Kit 3 dischi frizione (Surflex)	Kit 3 driving discs, cork lined (Surflex)	Tutti	42,00
13	M 125/B		11061046		Kit 3 dischi frizione (Surflex) + 6 molle	Kit 3 driving discs, cork lined and 6 spring, (Surflex)	Tutti	54,00
21	M 125/B		11061046		Kit 3 dischi frizione (Surflex) + 6 molle	Kit 3 driving discs, cork lined and 6 spring, (Surflex)	Tutti	54,00
14	R 34		02060120		Disco conduttore (Surflex)	Driven disc (Surflex)	Tutti	8,00
15	696		11060170	K	Tirante comando frizione	Pull rod, for clutch	Tutti	14,00
16	233		73250018		Seeger di spallamento distanziale sfere	Circlip, retaining balls spacer	Tutti	0,40
17	R 44		12060173		Distanziale sfere	Spacer, for balls	Tutti	1,00
18	M 223		78920532	K	Kit sfere per tirante	Kit balls, for pull rod	Tutti	3,00
19	697		11060169	K	Calotta per sfere (Bassa)	Cup, clutch pull rod balls (low)	54-'56	12,00
19	698		11060169	K	Calotta per sfere (Alta)	Cup, clutch pull rod balls (high)	57-'58	12,00
20	R 35		02060106		Disco di comando	End plate, clutch	Tutti	18,00
21	M 320		40060105		Molla per dischi frizione	Spring, for clutch disc	Tutti	1,50
22	M 319		99092008		Scodellino per molle	Retaining cup, for clutch springs	Tutti	2,00
23	R 36		02060103		Disco portamolle	Plate, clucth pressure	Tutti	18,00
24	R 37		02060102		Anello elastico	Circlip ring, clutch pressure plate	Tutti	10,00
25	699		03060150	K	Levetta interna comando frizione	Lever, internal, clutch control	Tutti	8,00

Tavola 3

Fig.	Codice Casa Lambretta	Origine	Codice Innocenti	K	Vite bloccaggio supporto	Screw, for locking adjustement support	Modello	€
26	30		70360512		Vite bloccaggio supporto	Screw, for locking adjustement support	Tutti	0,30
27	171		73170053		Rondella elastica per vite a fig. 26	Spring washer, for screw at fig. 26	Tutti	0,10
28	110		74401522		Copiglia per levetta	Split pin, for lever	Tutti	0,10
29	R 38		11060166		Leva esterna comando frizione	Lever, external, clutch control	54-'56	20,00
29	R 39		40060166		Leva esterna comando frizione LD '57	Lever, external, clutch control (LD '57)	57-'58	20,00
30	M 135		03060132		Molla richiamo leva	Return spring, for clutch lever	Tutti	5,00
31	197		02030210		Rondella piana per leva	Plain washer, for clutch lever	Tutti	1,00
32	453		02030209	K	Anello di guarnizione (feltro)	Gasket, clutch lever (felt)	Tutti	1,00
33	258		73260023		Seeger di spallamento calotta	Circlip, clutch pull rod cup	Tutti	0,40
34	R 43		07060147		Bussola con testa sferica	Bush (spherical head), clutch pull rod	Tutti	4,00
35	121/B		72060005		Dado basso per tirante frizione	Nut, for clutch pull rod	Tutti	0,50
36	511		02060153		Guarnizione per tappo	Gasket, clutch cover plug	Tutti	0,20
37	R 42		07060145		Tappo coperchio frizione	Plug, clutch cover	Tutti	8,00
38	R 40		11060305		Supporto regolazione cavo comando frizione	Adjustment support, clutch control cable	54-'56	18,00
38	R 41		40060305		Supporto regolazione cavo comando frizione '57	Adjustment support, clutch control cable (LD '57)	LD'57	18,00
39	7		02060157		Vite fissaggio flangia a fig. 5	Screw, for fixing flange at fig. 5	Tutti	0,40
40	R 32/B		08060126		Campana frizione per avviamento elettrico	Clutch bell, fior electrical starter motor	LD avv.	75,00

K

KIT VARI - Tavola 3

B 309 **6 €** Kit dadi speciali motore - Kit special engine nuts - Cod. Casa Lambretta: 749 - 751 - 750 - 753

M 111 **32 €** Kit paraoli e OR D-LD '54/'56 - Kit engine oilseal '54/'56 - Cod. Casa Lambretta: 3-426 - 415 - 410 - 450 - 453 -454 - 455 - 456 - 457 - 458

M 111/B **35 €** Kit paraoli e OR LD '57/'58 - Kit engine oilseal LD '57/'58 - Cod. Casa Lambretta: 3-426 - 415 - 410 - 450 - 453 - 2-455 - 456 - 457 - 458

B 163 **7 €** Kit ranelle di sicurezza motore - Kit engine lock washer - Cod. Casa Lambretta: 261 - 263 - 266 - 264 - 265

M 270 **35 €** Kit tirante frizione - Kit rod clutch control '54/'56 - Cod. Casa Lambretta: 696 - M233 - 697 - 699

M 271 **35 €** Kit tirante frizione - Kit rod clutch control '57/'58 - Cod. Casa Lambretta: 696 - M233 - 698 - 699

Tavola 4

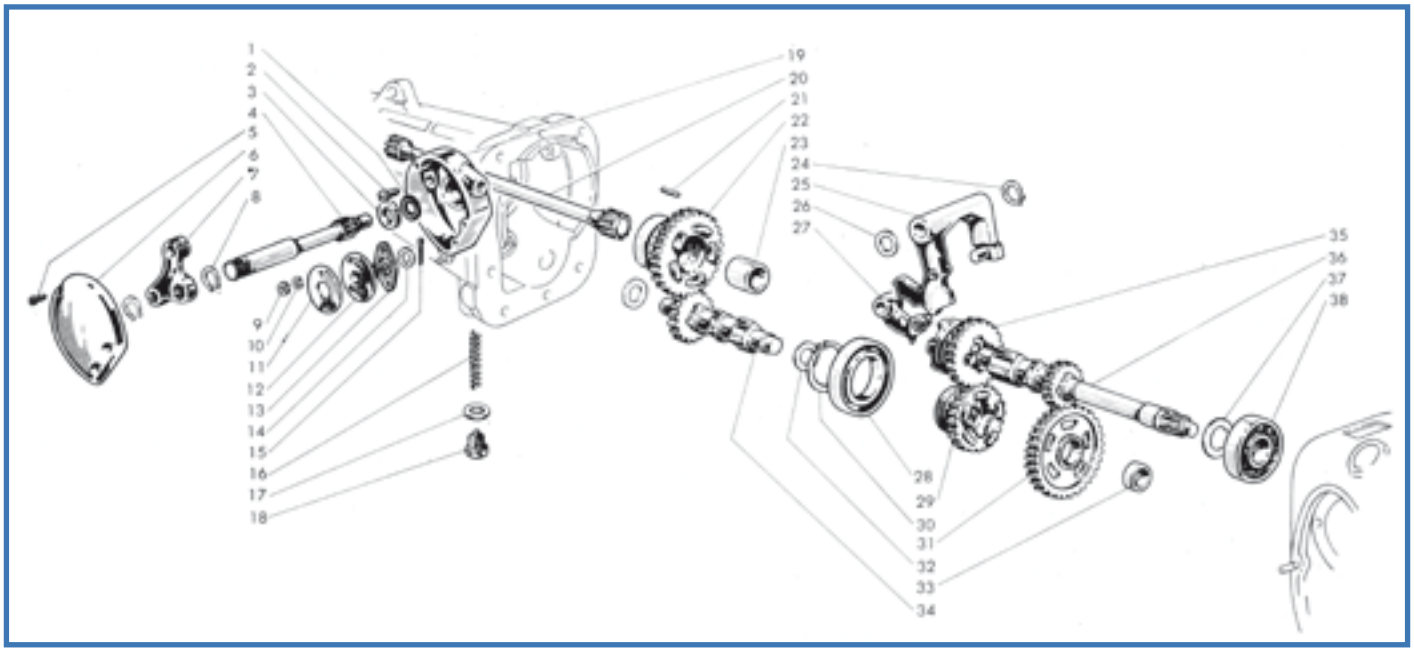

SCOOTER PASSION - Tel. 0495 346657

Tavola 4

Fig.	Codice Casa Lambretta	Origine	Codice Innocenti	K	Rondella di guarnizione	Seal gasket, selector box	Modello	€
1	456		15031013	K	Rondella di guarnizione	Seal gasket, selector box	D-LD	0,60
2	B 90		71480614		Vite fissaggio scatola	Screw, for fixing selector box	D-LD	0,40
3	R 47		11030304		Rondella centraggio scatola	Centering bush, selector box	D-LD	3,00
4	R 48		11030204		Alberino per leva interna comando cambio	Shaft, gear selector lever	D-LD	20,00
5	206		71420412		Vite fissaggio coperchio scatola	Screw, for fixing selector box cover	D-LD	0,20
6	L 164		11030302		Coperchio per scatola	Cover, gear selector box	D-LD	15,00
7	R 53		11030315		Leva attacco cavi comando cambio	Lever, gear control cable	D-LD '54-'56	20,00
7	R 54		12030315		Leva attac. cavi comando cambio (per avv. epicicloidale)	Lever, gear control cable (for epicyclical starter)	LD '57-'58	20,00
8	242		73260012		Anello elastico spallamento leva interna	Circlip, operating lever	D-LD	0,20
9	122		72030005		Dado per perno a fig. 12	Nut, for locking adjuster pin at fig. 12	D-LD	0,20
10	171		73170053		Rondella elastica per dado a fig. 9	Spring washer, for nut at fig. 9	D-LD	0,10
11	R 49		11030215		Piastrina di copertura per perno a fig. 12	Cover plate, adjuster pin at fig. 12	D-LD	4,00
12	R 50		11030208		Perno regolabile per levetta selettore cambio	Adjuster pin, operating lever	D-LD	20,00
13	1209		11030210	K	Guarnizione per perno regolabile	Gasket, for adjuster pin	D-LD	1,60
14	B 64		11030212		Rondella spallamento levetta selettore	Thickness washer, operating lever	D-LD	0,10
15	110		74401522		Copiglia per perno regolazione levetta	Split pin, for adjuster pin	D-LD	0,10
16	R 51		11030211		Molla di richiamo levetta	Return spring, selector operating lever	D-LD	5,00
17	511		11030214		Rondella di guarnizione per vite appoggio molla	Adjustment washer, spring selector operating lever	D-LD	0,20
18	R 52		11030213		Vite appoggio molla	Adjustment screw, spring selector operating lever	D-LD	4,00
19	R 55		11030307		Scatola ricevente comando cambio	Box, gear selector	D-LD '54-'56	28,00
19	R 56		12030307		Scatola ricevente coman. cambio (per avv. epicicloidale)	Box, gear selector (for epicyclical starter)	LD '57-'58	28,00
20	R 57		11330206		Alberino di torsione	Transmission shaft	D-LD	48,00
21	M 221		85003158		Rullino per ingranaggio folle sul primario (KIT 24 PZ.)	Roller (kit 24 pieces), for neutral gear on main shaft	D-LD	6,00
22	R 58		11031031		Ingranaggio folle sul primario 150 cc (3 innesti)	Neutral gear, on main shaft (3 trigger - 150)	150 D-LD '55	45,00
22	R 59		11031086		Ingranaggio folle sul primario 150 cc (5 innesti)	Neutral gear, on main shaft (5 trigger - 150)	150 D-LD '56	45,00
22	R 60		11031131		Ingranaggio folle sul primario 125 LD (5 innesti)	Neutral gear, on main shaft (5 trigger - LD/125)	125 LD '56	45,00
23	R 61		11030108		Bussola per ingranaggio folle sul primario	Bush, for neutral gear	D-LD	5,00
24	R 62		73230901		Anello elastico di spallamento leva interna	Circlip, internal gear selector lever	D-LD	2,00
25	R 63		11031046		Leva interna comando cambio	Lever, internal gear selector	D-LD	50,00
26	191		83011201		Rondella di spallamento per leva comando cambio	Thickness washer, for gear selector	D-LD	0,40
27	R 64		11031011		Levetta per selettore cambio	Operating lever, for gear selector	D-LD	30,00
28	R 73		07030103		Anello collegamento ingranaggi	Slip ring, gear selector	D-LD	14,00
29	R 71		11030124		Ingranaggio secondo sul secondario (3 innesti)	2nd gear, on layshaft (3 trigger)	D-LD '55	a rich.
29	R 72		11030124		Ingranaggio secondo sul secondario (5 innesti)	2nd gear, on layshaft (5 trigger)	D-LD '56	45,00
30	232		73260030		Anello elastico di spallamento collegamento ingranaggi	Circlip, retaining slip ring	D-LD	1,00
31	R 69		11031091		Ingranaggio folle sul secondario (3 innesti)	Neutral gear, on layshaft (3 trigger)	D-LD '55	a rich.
31	R 70		11031091		Ingranaggio folle sul secondario (5 innesti)	Neutral gear, on layshaft (5 trigger)	D-LD '56	48,00
32	R 67		06030110		Rondella di rasamento per bussola albero secondario	Shim, for layshaft bush	D-LD	3,00
33	R 68		11030106		Bussola per ingranaggio folle sul secondario	Bush, for neutral gear on layshaft	D-LD	5,00
34	R 65		11031051		Albero secondario 150 D-LD	Layshaft (D, LD/150)	150 D-LD	45,00
34	R 66		11031111		Albero secondario 125 LD	Layshaft (LD/125)	125 LD	45,00
35	R 76		11030113		Ingranaggio secondo sul secondario (3 innesti)	2nd gear on main shaft (3 trigger)	D-LD '55	60,00
35	R 77		11030123		Ingranaggio secondo sul secondario (5 innesti)	2nd gear on main shaft (5 trigger)	D-LD '56/'58	45,00
36	R 75		11031056		Albero primario	Main shaft	D-LD	45,00
37	R 74		11030115		Rondella per albero primario	Thickness washer, main shaft	D-LD	3,00
38	M 206		07330207		Cuscinetto a sfere per albero primario	Ball bearing, main shaft	D-LD	16,00

K KIT VARI - Tavola 4

M 167 **36 €** Kit guarnizioni motore - Kit engine gasket - Cod. Casa Lambretta: 1203 - 1204 - 1200 - 1201 - 1202 - 1208 - 1209 1210 - 1211 - 1214 - 1212 - 1213 - 1218 - 1217

M 111 **32 €** Kit paraoli e OR D-LD '54/'56 - Kit engine oilseal '54/'56 - Cod. Casa Lambretta: 3-426 - 415 - 410 - 450 - 453 -454 - 455 - 456 - 457 - 458

M 111/B **35 €** Kit paraoli e OR LD '57/'58 - Kit engine oilseal LD '57/'58 - Cod. Casa Lambretta: 3-426 - 415 - 410 - 450 - 453 - 2-455 - 456 - 457 - 458

Tavola 5

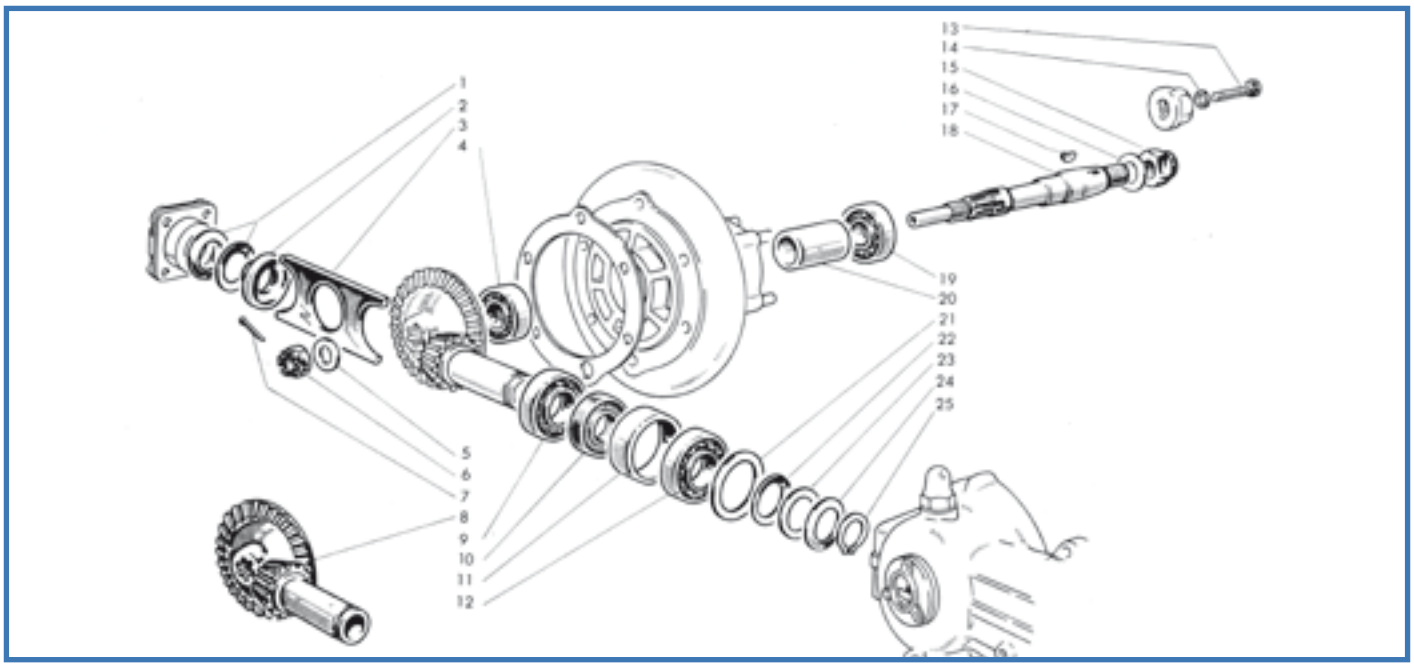

Fig.	Codice Casa Lambretta	Origine	Codice Innocenti	K			Modello	€
1	R 78		99094345		Rondella a tazza ritegno cuscinetto	Cone washer, retaining bearing	D-LD	4,00
2	R 79		99094348		Disco di spessore	Thickness disc, for retaining plate	D-LD	8,00
3	R 80		99094336		Distanziale ritegno cuscinetto	Plate, retaining bearing	D-LD	12,00
4	M 204		14010213		Cuscinetto a sfere	Ball bearing	D-LD	10,00
5	186		07330306		Rondella per dado a fig. 6	Plain washer, for nut at fig. 6	D-LD	0,20
6	R 81		07330324		Dado ad intagli	Castle nut, for locking bevel gear	D-LD	4,00
7	114		74400330		Copiglia per dado	Split pin, castle nut	D-LD	0,10
8	R 84		07330000		Coppia conica posteriore (Z=13/45) 150 D-LD	Rear bevel couple (Z=13/45, 150 D-LD)	150 D-LD	200,00
8	R 83		08330001		Coppia conica posteriore (Z=12/45) 125 D-LD	Rear bevel couple (Z=12/45, 125 D-LD)	125 LD	200,00
9	M 206		07330207		Cuscinetto a sfere	Ball bearing	D-LD-LD'57 Iv.	16,00
9	M 208		19030033		Cuscinetto a sfere	Ball bearing	LD '57 II v.	10,00
10	410		07330213	K	Guarnizione di tenuta (20x35x10)	Oil seal (20x35x10mm)	D-LD	4,00
11	R 82		07330204		Distanziale interno per pignone	Distance piece, for bevel pinion	D-LD-LD'57 Iv.	10,00
11	R 82/A		12330205		Distanziale interno per pignone	Distance piece, for bevel pinion	LD '57 II v.	10,00
12	M 206		07330207		Cuscinetto a sfere	Ball bearing	D-LD	16,00
13	B 79		15045005		Vite con filettat. sinistra bloccaggio dado ruota posteriore	Screw (left thread), locking stub axle nut	D-LD '56	3,00
14	171		73179053		Rondella per vite a fig. 13	Spring washer, for screw at fig. 13	D-LD '56	0,10
15	B 78		19045060		Dado bloccaggio ruota posteriore	Nut, for locking rear wheel hub	D-LD '54-'57	12,00
15	B 78		19045060		Dado bloccaggio ruota posteriore (tipo LI)	Nut, for locking rear wheel hub (LI)	LD '58	5,00
16	177		83100016		Rondella elastica per dado a fig. 15	Spring washer, for nut at fig. 15	D-LD	0,30
17	B 176		74850465		Chiavetta per albero trasmissione	Key woodruff, stub axle	D-LD	0,50
18	R 90		12330311		Albero trasmissione	Stub axle	D-LD	60,00
19	M 204		14010213		Cuscinetto a sfere	Ball bearing, for stub axle	D-LD	10,00
20	R 88		07330313		Distanziale cuscinetto albero trasmissione	Distance place, for stub axle bearing	D-LD	8,00
21	R 85		07330202		Rondella di rasamento per pignone	Shim, for bevel pinion	D-LD	2,50
22	R 86		07330214		Rondella a tazza per cuscinetto pignone conico	Cone washer, for bevel pinion bearing	D-LD	4,00
23	R 87		07330212		Rondella di spessore	Thickness washer, bevel pinion	D-LD	2,00
24	R 86		07330214		Rondella a tazza per cuscinetto pignone conico	Cone washer, for bevel pinion bearing	D-LD	4,00
25	255		73260020		Anello elastico di spallamento pignone	Circlip, retaining bevel pinion	D-LD	0,40

K KIT VARI - Tavola 5

M 111 **32 €** Kit paraoli e OR D-LD '54/'56 - Kit engine oilseal '54/'56 - Cod. Casa Lambretta: 3-426 - 415 - 410 - 450 - 453 -454 - 455 - 456 - 457 - 458

M 111/B **35 €** Kit paraoli e OR LD '57/'58 - Kit engine oilseal LD '57/'58 - Cod. Casa Lambretta: 3-426 - 415 - 410 - 450 - 453 - 2-455 - 456 - 457 - 458

CASALAMBRETTA MALTA - Tel. 00356 7700 1354

Tavola 6

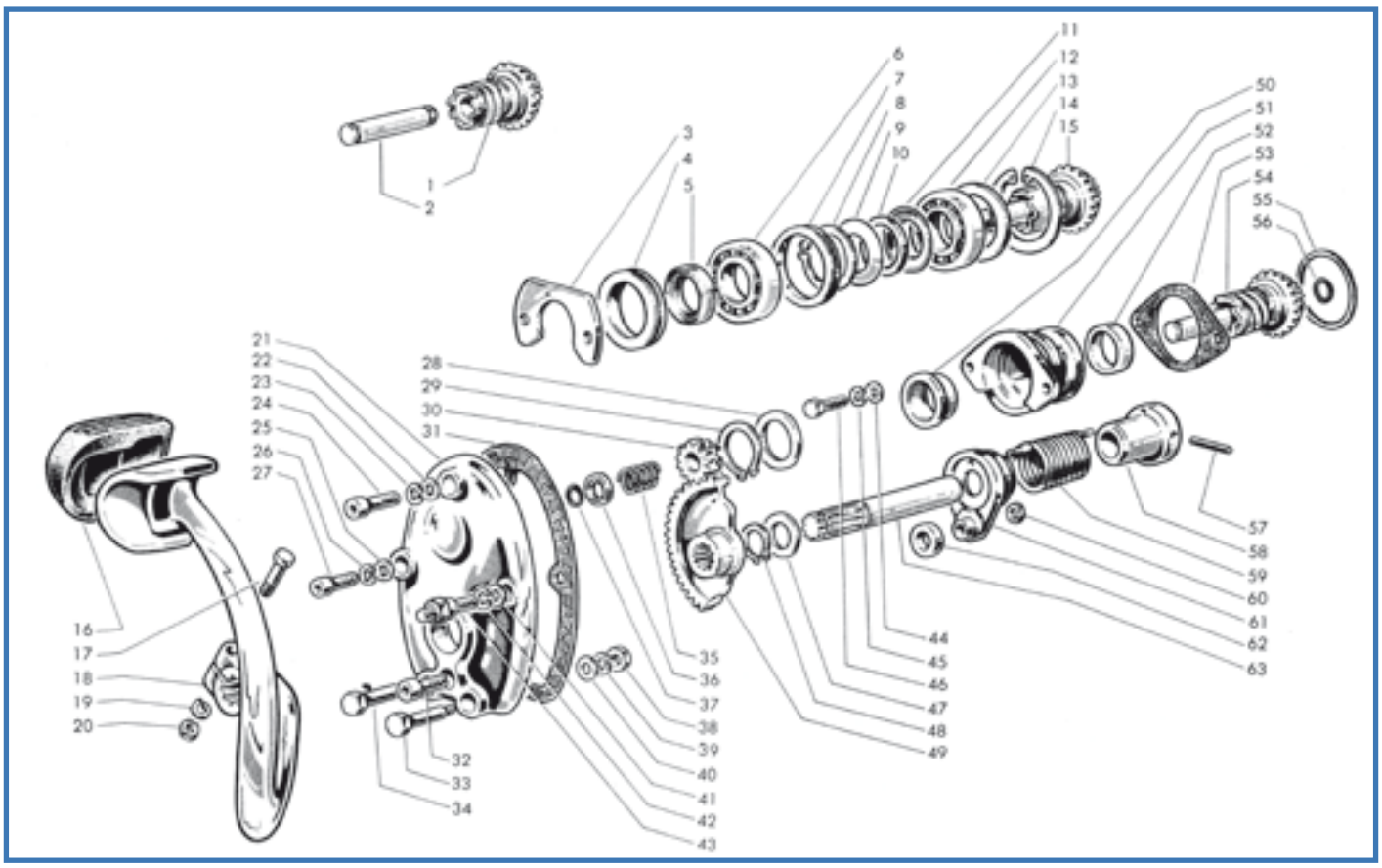

Fig.	Codice Casa Lambretta	Origine	Codice Innocenti	K	Pignone conico a dentatura diritta (11M 400)	Bevel pinion, straight teeth (11M 400)	Modello	€
1	R 105		07110403		Pignone conico a dentatura diritta (11M 400)	Bevel pinion, straight teeth (11M 400)	D-LD '54-'55	60,00
1	R 106		07110405		Pignone conico a dentatura Zerol (11M 400)	Bevel pinion, Zerol teeth (11M 400)	D-LD '54-'55	60,00
2	R 107		07110421		Alberino per pignone conico avviamento	Shaft, for bevel pinion	D-LD '54-'55	8,00
3	R 148		11110441		Flangia tenuta cuscinetto (11M 400/1)	Flange, retaining bearing (11M 400/1)	D-LD '55	8,00
4	R 147		11110442		Anello porta guarnizione (11M 400/1)	Ring, for kickstart pinion packing (11M 400/1)	D-LD '55	5,00
5	439		11110443		Guarnizione per pignone (20x30X7)	Oil seal, for pinion (20x30x7)	D-LD '55	4,00
6	M 206		07330207		Cuscinetto a sfere per pignone (11M 400/1)	Ball bearing, for pinion (11M 400/1)	D-LD '55	16,00
7			11110445		Distanziale cuscinetti	Spacer, for bearings	D-LD '55	non disp.
8	255		73260020		Anello elastico di spallamento rondella (11M 400/1)	Circlip, for washer (11M 400/1)	D-LD '55	0,40
9	R 86		07330214		Rondella elastica spallamento cuscinetti (11M 400/1)	Spring washer, for bearings (11M 400/1)	D-LD '55	4,00
10	R 87		07330212		Rondella di spessore (11M 400/1)	Thickness washer (11M 400/1)	D-LD '55	2,00
11	R 86		07330214		Rondella elastica spallamento cuscinetti (11M 400/1)	Spring washer, for bearings (11M 400/1)	D-LD '55	4,00
12	M 206		07330207		Cuscinetto a sfere per pignone (11M 400/1)	Ball bearing, for pinion (11M 400/1)	D-LD '55	16,00
13	R 85		11110446		Rondella rasamento pignone (11M 400/1)	Shim, for pinion (11M 400/1)	D-LD '55	2,50
14	249		73234217		Anello elastico spallamento cuscinetti (11M 400/1)	Circlip, relaining bearing (11M 400/1)	D-LD '55	1,00
15	R 104		11111187		Pignone conico a dentatura diritta (11M 400/1)	Bevel pinion, straight teeth (11M 400/1)	D-LD '55	a rich.
15	R 103		11111189		Pignone conico a dentatura Zerol (11M 400/1)	Bevel pinion, Zerol teeth (11M 400/1)	D-LD '55	a rich.
16	C 39/b		11110437		Potezione pedale avviamento (D)	Rubber protection, kickstart pedal (D)	150 D	5,00
16	C 41		12110438		Protezione pedale avviamento (LD)	Rubber protection, kickstart pedal (LD)	150 LD '55-'56	6,00
17	52		70300635		Vite bloccaggio leva avviamento	Screw, locking kickstart pedal	D-LD	0,30
18	M 353		11110409		Leva avviamento (150D)	Pedal, kickstart (D/150)	150 D	in prep.
18	M 281		12111091		Leva avviamento (125-150 LD)	Pedal, kickstart (LD/125-150)	LD '55-'56	52,00
19	172		73170064		Rondella elastica per dado a fig. 20	Spring washer, for nut al fig. 20	D-LD	0,10
20	B 68		72030006		Dado per vite a fig. 17	Nut, for screw at fig. 17	D-LD	0,30
21	R 91		07110402		Coperchio per scatola avviamento (liscia) per 11M400	Cover smooth for kickstart box (11M 400)	D-LD '54-'55	50,00
21	R 92		11110439		Coperchio scatola avviamento (con bugnetta) 11M400/1	Cover with small dome, kickstart box (11M 400/1)	D-LD '55	40,00
22	B 63		02110110		Rondella piana per vite a fig. 24	Plain washer, for screw al fig. 24	D-LD	0,10
23	B 61		02110111		Rondella elastica per viti a fig. 24	Spring washer, for screw al fig. 24	D-LD	0,10
24	299		71060630		Vite fissaggio coperchio	Screw, fixing k/start cover	D-LD	0,30

Tavola 6

Fig.	Codice Casa Lambretta	Origine	Codice Innocenti	K	Modello	€
25	B 63		02110110		Rondella piana per vite a fig. 27 / Plain washer, for screw at fig. 27	D-LD	0,10
26	B 61		02110111		Rondella elastica per vite a fig. 27 / Spring washer, for screw at fig. 27	D-LD	0,10
27	B 59		71060618		Vite fissaggio coperchio / Screw, fixing kickstart cover	D-LD	0,30
28	R 97		07110407		Rondella spallamento pignone conico / Washer, for bevel pinion	D-LD	2,00
29	258		73260022		Anello elastico spallamento pignone conico / Circlip, retaining bevel pinion	D-LD	0,40
30	M 160		02110435		Pignone avviamento / Pinion, kickstart	D-LD '54-'55	24,00
31	1210		07110417	K	Guarnizione coperchio / Gasket, kickstart cover	D-LD	2,50
32	B 59		07110413		Vite fissaggio ghiera al coperchio / Screw, fixing support ring to cover	D-LD	0,30
33	R 109		11110450		Vite fissaggio coperchio per 11M400/4 400/6 / Screw, fixing kickstart cover (11M 400/4, 400/6)	D-LD '55-'56	3,50
34	63		11110449		Vite fissaggio coperchio per 11M400/4 400/6 / Screw, fixing kickstart cover (11M 400/4, 400/6)	D-LD '55-'56	0,30
35	R 96		02110420		Molla per pignone avviamento / Spring, for kickstart bevel pinion	D-LD	3,00
36	R 95		07110438		Rondella spallamento molla / Washer, for spring	D-LD	2,00
37	R 94		02110429		Anello per alberino / Circlip, kicstart bevel pinion pin	D-LD	1,50
38	123		72060006		Dado per viti a figg. 33 e 34 / Nut, for screw al figs. 33, 34	D-LD	0,20
39	172		73170064		Rondella elastica per dadi a fig. 38 / Spring washar, for nuts al fig. 38	D-LD	0,10
40	182		73030064		Rondella piana per dadi a fig. 38 / Plain washer, for nuts at fig. 38	D-LD	0,10
41	B 63		02110110		Rondella piana per vite a fig. 43 / Plain washer, for screw at fig. 43	D-LD	0,10
42	B 61		02110111		Rondella elastica per vite a fig. 43 / Spring washer, for screw al fig. 43	D-LD	0,10
43	R 93		11110408		Vite speciale fissaggio coperchio / Threaded pin, fixing cover	D-LD	4,00
44	181		73010053		Rondella pian per viti a fig. 46 / Plain washer, for screws at fig. 46	D-LD	0,10
45	171		73170053		Rondella elastica per viti a fig. 46 / Spring washer, for screws al fig. 46	D-LD	0,10
46	33		70360516		Vite fissaggio supporto pignone conico / Screw, fixing bevel pinion support	D-LD	0,30
47	R 98		06110422		Rondella distanziale / Spacing washer	D-LD	2,00
48	231		73260015		Anello elastico di spallamento alberino / Circlip, retaining pin	D-LD	0,30
49	M 153		07110404		Settore dentato / Notched quadrant	D-LD '54-'55	60,00
50	M 233		11110423		Bussola per pignone conico / Bush, for bevel pinion	D-LD	8,00
51	R 101		11111061		Supporto pignone conico con bronzina a figg. 50 e 52 / Support, bevel pinion with bushes at figs. 50, 52	D-LD	48,00
52	R 102		11110419		Bussola per pignone conico / Bush, bevel pinion	D-LD	6,00
53	1211		07110418	K	Guarnizione per supporto pignone conico / Gasket, for bevel pinion support	D-LD	1,50
54	R 104		11111183		Pignone conico a dentatura diritta, con alberino / Bevel pinion, with pin, straight teeth	D-LD	60,00
54	R 103		11111184		Pignone conico a dentatura Zerol, con alberino / Bevel pinion, with pin, Zerol teeth	D-LD	60,00
55	454		99091221	K	Guarnizione per bussola / Seal ring, for bevel pinion bush	D-LD	1,00
56	R 94		02110429		Anello per alberino / Circlip, kickstart bevel pinion pin	D-LD	1,50
57	R 100		02060115		Spina per arresto molla / Pin, stopping return spring	D-LD	2,00
58	R 99		02110431		Arresto guida molla / Stop, for spring guide	D-LD	12,00
59	M 154		02110411		Molla richiamo leva avviamento / Return spring, kickstart pedal	D-LD	8,00
60	119		72090006		Dado per vite a fig. 32 / Nut, for screw al fig. 32	D-LD	0,20
61	M 247		11110415		Ghiera centraggio coperchio avviamento / Centering support, kickstart cover	D-LD	20,00
62	M 132		07111031		Anello arresto settore avviamento / Ring, stopping notched quadrant	D-LD	4,00
63	M 156/B		07110412		Alberino avviamento / Axle, kickstart pedal	D-LD	28,00

K

KIT VARI - Tavola 6

M 167 **36 €** Kit guarnizioni motore - Kit engine gasket - Cod. Casa Lambretta: 1203 - 1204 - 1200 - 1201 - 1202 - 1208 - 1209 1210 - 1211 - 1214 - 1212 - 1213 - 1218 - 1217

M 111 **32 €** Kit paraoli e OR D-LD '54/'56 - Kit engine oilseal '54/'56 - Cod. Casa Lambretta: 3-426 - 415 - 410 - 450 - 453 -454 - 455 - 456 - 457 - 458

M 111/B **35 €** Kit paraoli e OR LD '57/'58 - Kit engine oilseal LD '57/'58 - Cod. Casa Lambretta: 3-426 - 415 - 410 - 450 - 453 - 2-455 - 456 - 457 - 458

Tavola 7

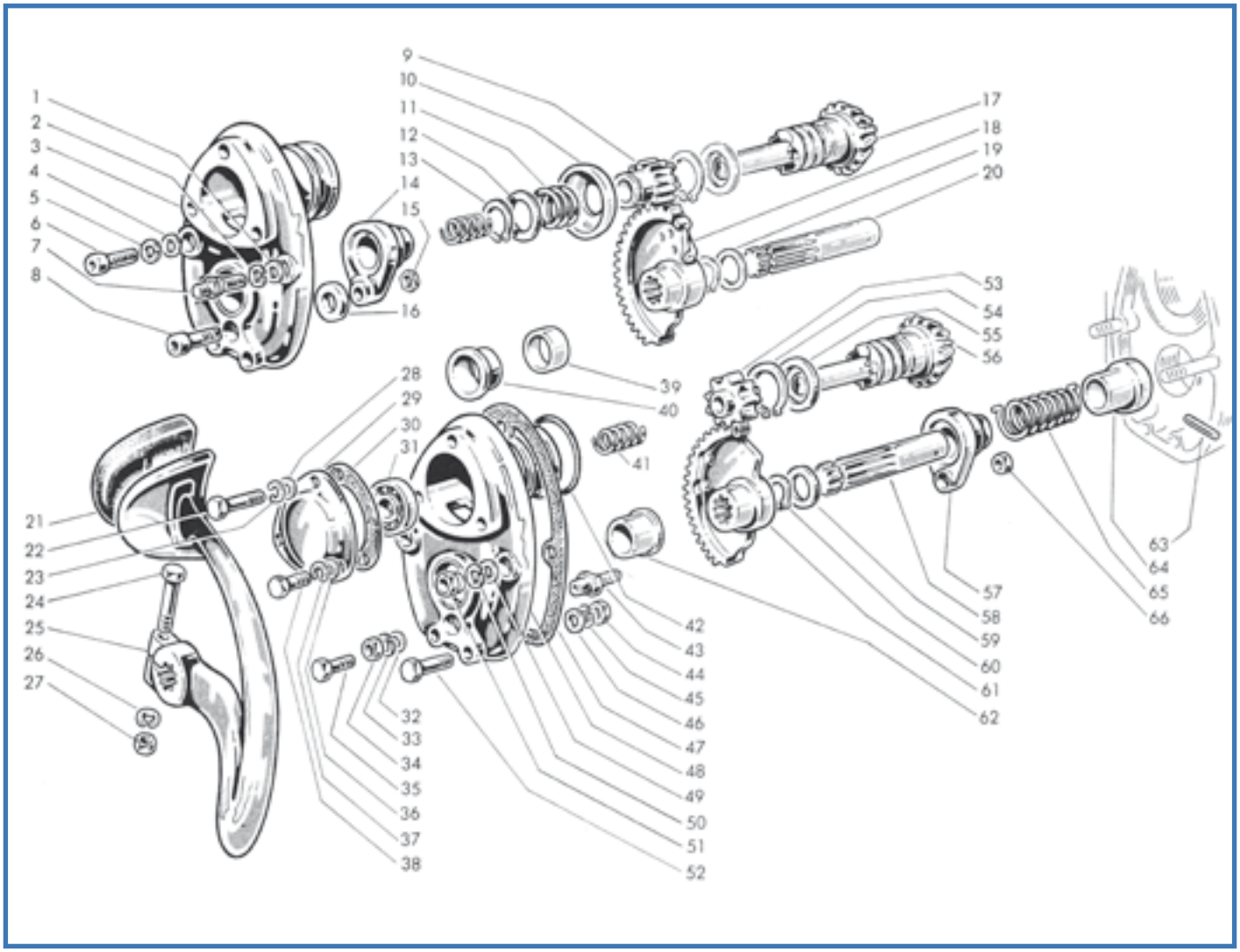

Fig.	Codice (casa Lambretta)	Origine	Codice Innocenti	K			Modello	€
1	B 63		02110110		Rondella piana per vite a fig. 7	Plain washer, for screw at fig. 7	D-LD	0,10
2	B 61		02110111		Rondella elastica per vite a fig. 7	Spring washer, for screw al fig. 7	D-LD	0,10
3	R 108		11111256		Coperchio con bussola a figg. 39,40,62	Cover, with bushes at figs. 39, 40, 62	D-LD	a rich.
4	B 63		02110110		Rondella piana per vite a fig. 6	Plain washer, for screw al fig. 6	D-LD	0,10
5	B 61		02110111		Rondella elastica per vite a fig. 6	Spring washer, for screw al fig. 6	D-LD	0,10
6	B 59		71060618		Vite fissaggio coperchio	Screw, fixing kickstart cover	D-LD	0,30
7	R 93		11110408		Vite speciale fissaggio coperchio	Threaded pin, fixing k/start cover	D-LD	4,00
8	B 59		07110413		Vite fissaggio ghiera	Screw, fixing centering support	D-LD	0,30
9	M 161		11110473		Pignoncino avviamento Z13	Pinion Z13, kickstarter	D-LD	28,00
10	R 111		11110477		Piattello comando disinnesto pignone	Cup, pinion disengagement contro!	D-LD	4,00
11	R 110		11110480		Molla per piattello	Spring, for cup al fig. 10	D-LD	3,00
12	R 109		11110479		Rondella appoggio molla	Washer, for spring	D-LD	1,50
13	230		73260017		Anello elastico di spallamento pignone avviamento	Circlip, retaining kickstart bevel pinion	D-LD	0,40
14	M 247		11110415		Ghiera centraggio coperchio	Centering support, for cover	D-LD	20,00
15	123		72090006		Dado per vite a fig. 8	Nut, for screw al fig. 8	D-LD	0,20
16	M 132		11110481		Anello di arresto settore avviamento	Stop ring, for notched quadrant	D-LD	4,00
17	R 104		11111246		Pignone conico a dentatura diritta con alberino	Bevel pinion with pin, straight teeth	D-LD	60,00
17	R 103		11111251		Pignone conico a dentatura Zerol con alberino	Bevel pinion with pin, Zerol teeth	D-LD	60,00
18	R 112		11111216		Settore dentato con fermo	Notched quadrant	D-LD	70,00
19	R 98		06110422		Rondella distanziale	Spacing washer	D-LD	2,00
20	M 156/B		07110412		Alberino avviamento	Axle, kickcstart pedal	D-LD	28,00
21	C 39/B		11110437		Protezione pedale avviamento (150 D)	Rubber protection, kickstart pedal (D)	150 D	5,00
21	C 41		12110438		Protezione pedale avviamento (125-150 LD)	Rubber protection, kickstart pedal (LD)	125-150 LD	6,00

Tavola 7

Fig.	Codice Casa Lambretta	Origine	Codice Innocenti	K	Vite fissaggio coperchio	Screw, fixing kickstart cover	Modello	€
22	38		70300648		Vite fissaggio coperchio	Screw, fixing kickstart cover	D-LD	0,30
23	B 61		73170064		Rondella elastica per vite a fig. 22	Spring washer, for screw at fig. 22	D-LD	0,10
24	52		70300635		Vite bloccaggio leva avviamento	Screw, locking kickstart pedal	D-LD	0,30
25	M 353		11110409		Leva avviamento (150 D)	Pedal, kickstart (D/150)	150 D	in prep.
25	M 281		12111091		Leva avviamento (125-150 LD)	Pedal, kickstart (LD/125-150)	125-150 LD	52,00
26	172		73170064		Rondella elastica per dado a fig. 27	Spring washer, for nut al fig. 27	D-LD	0,10
27	B 68		72030006		Dado per vite a fig. 24	Nut, for screw al fig. 24	D-LD	0,30
28	B 63		73030064		Rondella piana per vite a fig. 22	Plain washer, for screw al fig. 22	D-LD	0,10
29	R 108/B		11111221		Coperchietto	Cover, kickstart pedal	D-LD	25,00
30	1214		11110472	K	Guarnizione per coperchietto	Gasket, for cover	D-LD	1,50
31	M 202		11110478		Cuscinetto a sfere per pignone	Ball Bearing, for bevel pinion	D-LD	8,00
32	182		73010064		Rondella piana per dado a fig. 34	Plain washer, for nut at fig. 34	D-LD	0,10
33	172		73170064		Rondella elastica per dado a fig. 34	Spring washer, for nut al fig. 34	D-LD	0,10
34	123		72060006		Dado per perno a fig. 43	Nut, for stop pin al fig. 43	D-LD	0,20
35	63		70300640		Vite fissaggio coperchio	Screw, fixing kickstart cover	D-LD	0,30
36	181		73010053		Rondella piana per viti a fig. 38	Plain washer, for screws al fig. 38	D-LD	0,10
37	171		73170053		Rondella elastica per viti a fig. 38	Spring washer, for screws al fig. 38	D-LD	0,10
38	33		70360516		Vite fissaggio coperchietto	Screw, fixing cover	D-LD	0,30
39	R 102		11110419		Bussola guida pignone	Bush, guiding bevel pinion	D-LD	6,00
40	M 233		11110423		Bussola guida pignone	Bush, guiding bevel pinion	D-LD	8,00
41	R 96		02110420		Molla per alberino pignone conico	Return spring, for bevel pinion	D-LD	3,00
42	454		99091221	K	Guarnizione anulare	Seal ring	D-LD	1,00
43	R 116		11110494		Perno ancoraggio ghiera	Stop pin, centering suppor!	D-LD	5,00
44	123		72060006		Dado per viti a figg. 35 e 52	Nut, for screws at figs. 35, 52	D-LD	0,20
45	172		73170064		Rondella elastica per dadi a fig. 44	Spring washer, for nuts at fig. 44	D-LD	0,10
46	182		73030064		Rondella piana per dadi a fig. 44	Plain washer, for nuts at fig. 44	D-LD	0,10
47	1210		07110417	K	Guarnizione per coperchio	Gasket, for kickstart cover	D-LD	2,50
48	R 108		11111256		Coperchio con bussola a figg. 39,40,62	Kickstart cover, with bushes al figs. 39, 40, 62	D-LD	a rich.
49	B 63		02110110		Rondella piana per dadi a fig 51	Plain washer, for nuts al fig. 51	D-LD	0,10
50	B 61		02110111		Rondella elastica per dadi a fig. 51	Sprlng washer, for nuts at fig. 51	D-LD	0,10
51	R 114		11110487		Dado speciale	Special nut	D-LD	2,00
52	R 108		11110450		Vite fissaggio coperchio	Screw, fixing kickstart cover	D-LD	3,50
53	M 162		11110492		Pignoncino avviamento Z9 (11M 400/6)	Pinion Z9, kickstarter (11M 400/6)	D-LD	20,00
54	258		73260022		Anello elastico spallamento pignone conico	Circlip, retaining kickstart bevel pinion	D-LD	0,40
55	R 97		07110407		Rondella spallamento pignone conico	Thrust washer, for bevel pinion	D-LD	2,00
56	R 117		11111271		Pignone conico a dentatura Zerol con alberino	Bevel pinion with pin, Zerol teeth	D-LD	60,00
56	R 118		11111281		Pignone conico a dentatura diritta con alberino	Bevel pinion with pin, straight teeth	D-LD	60,00
57	M 247/A		11110484		Ghiera centraggio coperchio (11M 400/6)	Centering support, kickstart cover	D-LD	20,00
58	M 156/B		11110498		Alberino avviamento	Axle, kickstart pedal	D-LD	28,00
59	R 98		11110497		Rondella distanziale	Spacing washer	D-LD	2,00
60	231		73260015		Anello elastico spallamento settore dentato	Circlip, retaining notched quadrant	D-LD	0,30
61	R 115		11111261		Settore dentato (11M 400/6)	Notched quadrant (11M 400/6)	D-LD	60,00
62	M 233		11110423		Bussola guida settore dentato	Bush, guiding notched quadrant	D-LD	8,00
63	R 100		02060115		Spina cilindrica arresto molla	Pin, stopping return spring	D-LD	2,00
64	R 99		02110431		Arresto guida molla	Stop ring, for spring	D-LD	12,00
65	M 154		02110411		Molla ritorno leva avviamento	Return spring, k/starter pedal	D-LD	8,00
66	121		72030004		Dado per perno a fig. 43	Nut, for pin at fig. 43	D-LD	0,20

K KIT VARI - Tavola 7

M 167 **36 €** Kit guarnizioni motore - Kit engine gasket - Cod. Casa Lambretta: 1203 - 1204 - 1200 - 1201 - 1202 - 1208 - 1209 1210 - 1211 - 1214 - 1212 - 1213 - 1218 - 1217

M 111 **32 €** Kit paraoli e OR D-LD ‘54/’56 - Kit engine oilseal ‘54/’56 - Cod. Casa Lambretta: 3-426 - 415 - 410 - 450 - 453 -454 - 455 - 456 - 457 - 458

M 111/B **35 €** Kit paraoli e OR LD ‘57/’58 - Kit engine oilseal LD ‘57/’58 - Cod. Casa Lambretta: 3-426 - 415 - 410 - 450 - 453 - 2-455 - 456 - 457 - 458

LAMBRETTA THAILAND SHOP - Tel. +6686 555 7959

Tavola 8

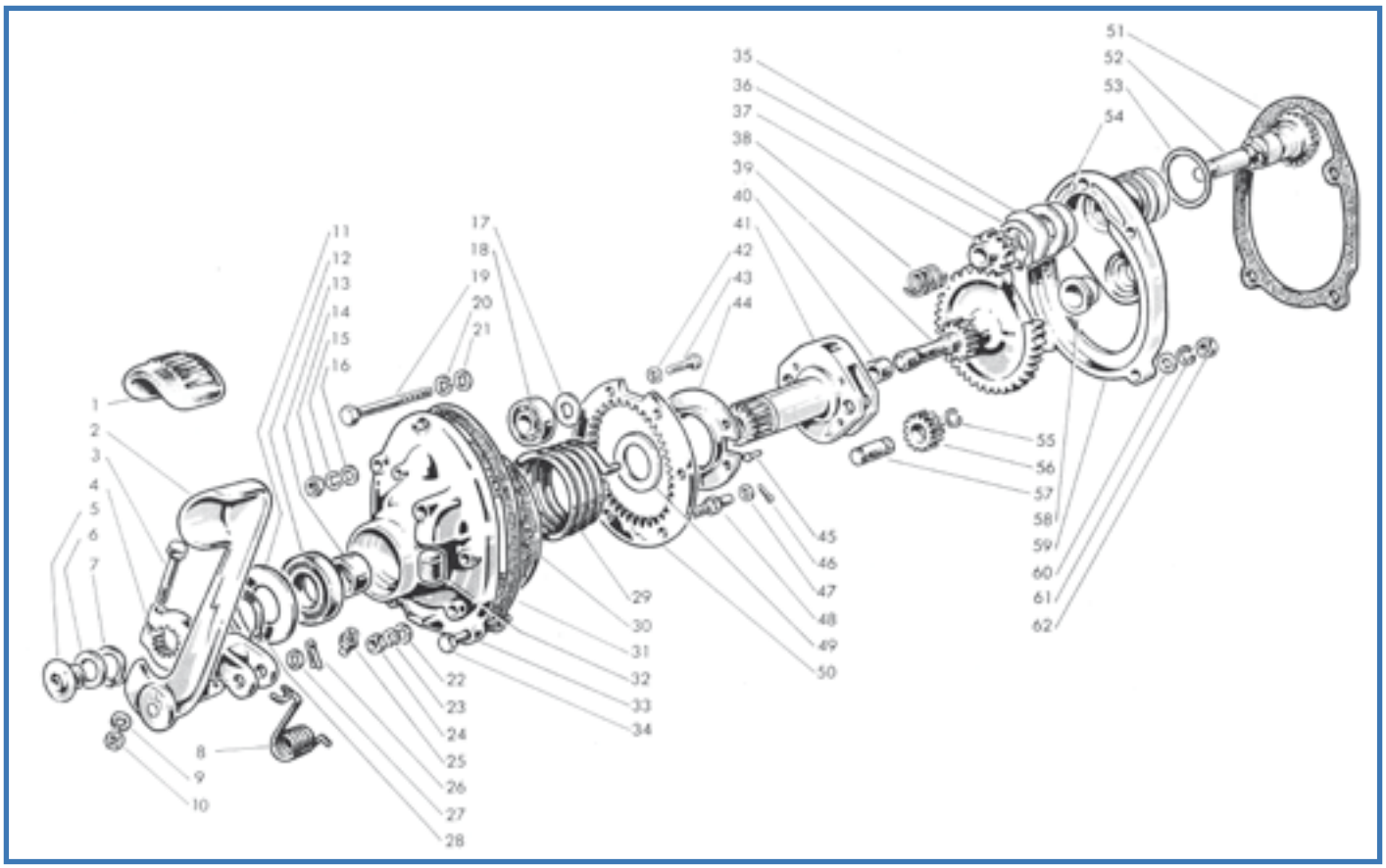

Fig.	Codice lasa lambretta	Origine	Codice Innocenti	K	Protezione per pedale avviamento curvo	Rubber protection, curved kickstart pedal	Modello	€
1	C 61		12110436		Protezione per pedale avviamento curvo	Rubber protection, curved kickstart pedal	LD '57	6,00
1	C 62		12110456		Protezione per pedale avviamento piatto	Rubber protection, flat kickstart pedal	LD '57	6,00
2	R 119		12111401		Pedale avviamento curvo	Curved pedal, kickstart	LD '57 Iv.	75,00
2	R 120		12111501		Pedale avviamento piatto	Flat pedal, kickstart	LD '57 IIv.	75,00
3	75		70300838		Vite bloccaggio morsetto pedale	Bolt, kickstart boss	LD'57	3,00
4	R 121		12110442		Mozzetto pedale	Boss, kickstart pedal	LD '57	60,00
5	R 122		12110439		Tappo per albero porta satelliti	Plug, satellite shaft	LD '57	5,00
6	511		12110440		Guarnizione per tappo	Gasket, for plug	LD '57	0,20
7	229		73260024		Anello elastico di spallamento leva avviamento	Circlip, kickstart pedal	LD '57	0,50
8	M 154/C		12110445		Molla richiamo pedale	Return spring, kickstart pedal	LD '57	8,00
9	174		73170084		Rondella elastica per dado a fig. 10	Spring washer, for nut at fig. 10	LD '57	0,10
10	B 67		72030008		Dado per vite a fig. 3	Nut, for bolt at fig. 3	LD '57	0,40
11	R 123		12110430		Rondella di spallamento pedale	Spacer, kickstart pedal	LD '57	3,00
12	419		12110429	K	Guarnizione coperchio (47x24x7)	Oil seal (47x24x7mm), kickstart cover	LD'57	4,00
13	R 124		12110406		Bussola per coperchio	Bush, kickstart cover	LD '57	6,00
14	309		12110441		Dado per prigionieri fissaggio coperchio (ch.12)	Nut, for bolt fixing kickstart cover (key12)		2,00
15	B 62		73170084		Rondella elastica per dadi a fig. 14	Spring washer, for nuts at fig. 14	LD '57	0,10
16	B 64		73030084		Rondella piana per dadi a fig. 14	Plain washer, for nuts at fig. 14	LD '57	0,10
17	R 132		12110419		Rondella appoggio molla per alberino avviamento	Thrust washer, kickstart shaft spring	LD '57	2,00
18	M 202		11110478		Cuscinetto a sfere	Bearing, kickstart pinion	LD '57	8,00
19	R 125		70330860		Vite fissaggio coperchio	Bolt, fixing kickstart cover	LD '57	1,50
20	B 62		73170084		Rondella elastica per vite a fig. 19	Spring washer, for bolt at fig. 19	LD '57	0,10
21	B 64		73030084		Rondella piana per vite a fig. 19	Plain washer, for bolt at fig. 19	LD '57	0,10
22	B 63		73030064		Ronella piana per dadi a fig. 24	Plain washer, for nuts at fig. 24	LD '57	0,10
23	B 61		73170064		Rondella elastica per dadi a fig. 24	Spring washer, for nuts at fig. 24	LD '57	0,10
24	123		72030006		Dado per viti a figg. 43 e 48	Plug, for screws at figs. 43, 48	LD'57	0,20
25	B 133		87020008		Ingrassatore	Grease nipple	LD '57 IIv.	1,00
26	114		74400330		Copiglia di fermo morsetto al perno pedale	Split pin, for locking kickstarter pedal	LD '57	0,10
27	186		83011201		Rondella per perno mozzetto	Washer, for pedal pin	LD '57	0,20

Tavola 8

Fig.	Codice Casa Lambretta	Origine	Codice Innocenti	K	Anello elastico spallamento leva avviamento	Circlip, kickstart pedal	Modello	€
28	229		73260024		Anello elastico spallamento leva avviamento	Circlip, kickstart pedal	LD '57	0,50
29	M 154/B		12110431		Molla richiamo leva avviamento	Return spring, kickstart pedal	LD '57	8,00
30	1213		12110448	K	Guarnizione per corona dentata	Packing ring, crown wheel	LD '57	2,50
31	1212		12110404	K	Guarnizione per scatola avviamento	Gasket, kickstart cover	LD '57	3,00
32	C 69		15041024		Tampone arresto pedale	Rebound buffer, kickstart pedal	LD '57	2,00
33	R 127		12111476		Coperchio scatola avviamento	Cover, kickstart body	LD '57	75,00
34	R 126		70330855		Vite fissaggio coperchio	Bolt, for fixing kickstart cover	LD '57	1,50
35	R 138		12110408		Rondella per pignone conico	Washer, kickstart bevel pinion	LD '57	2,00
36	228		73260026		Anello elastico spallamento pignone conico	Circlip, kickstarl bevel pinion	LD '57	0,40
37	R 137		12110417		Pignone cilindrico	Pinion, kickstart	LD '57	28,00
38	R 136		12110418		Molla per alberino pignone conico	Spring, kickstart bevel pinion pin	LD '57	3,00
39	R 135		12110420		Ingranaggio doppio	Kickstart quadrant	LD '57	50,00
40	R 134		12110426		Bussola per alberino	Bush, carrier shaft	LD '57	6,00
41	R 133		12111391		Albero portasatelliti con particolari a figg. 44 e 45	Carrier, for satellite gearshaft complete with figs. 44, 45	LD '57	60,00
42	B 63		12110449		Rondella sottotesta per viti a fig. 43	Washer, for screws at fig. 43	LD '57	0,10
43	54		70300630		Vite fissaggio corona dentata al coperchio	Screw, for fixing crown wheel to cover	LD '57	0,30
44			12110425		Anello sostegno molla richiamo pedale	Support ring, pedal return spring	LD '57	non disp.
45	R 131		75710210		Chiodino fissaggio anello	Rivet, for fixing support ring	LD '57	0,20
46	110		74401522		Copiglia per viti a fig. 48	Split pin, for screws al fig. 48	LD '57	0,10
47	B 63		73030064		Rondella piana per viti a fig. 48	Plain washer, for screws at fig. 48	LD '57	0,10
48	R 130		12110447		Vite di fissaggio al coperchio per part. a figg. 50 e 59	Screw, for fixing items al figs. 50, 59	LD '57	4,00
49	R 129		12110428		Rondella di spallamento su albero porta satelliti	Thrust washer, satellite gear shaft	LD '57	3,00
50	R 128		12110432		Corona dentata	Crown wheel, kickstarter	LD '57	30,00
51	1212		12110404	K	Guarnizione scatola avviamento	Gasket, kickstart body	LD '57	2,50
52	R 140		12111486		Pignone conico a dentatura Zerol	Bevel pinion (Zerol teeth)	LD '57	a rich.
52	R 141		12111491		Pignone conico a dentatura diritta	Bevel pinion (straight teeth)	LD '57	a rich.
53	455		99094356	K	Guarnizione anulare per scatola avviamento	Gasket ring, for kickstart body	LD '57	1,00
54	R 139		12110402		Bussola guida pignone conico	Bush, for guiding bevel pinion	LD '57	10,00
55	R 146		12110423		Anello per alberino ingranaggio satellite	Ring, satellite gear pin	LD '57	1,50
56	R 145		12110421		Ingranaggio satellite	Satellite gear	LD '57	18,00
57	R 144		12110422		Alberino per ingranaggio satellite	Pin, satellite gear	LD '57	8,00
58	R 143		12110403		Bussola guida ingranaggio doppio	Bush, for guiding quadrant gear	LD '57	8,00
59	R 142		12111471		Scatola con bussola a figg. 54 e 58	Body, kickstart with bushes at figs. 54, 58	LD '57	70,00
60	B 64		73030084		Rondella piana per dadi a fig. 62	Plain washer, for nuts at fig. 62	LD '57	0,10
61	B 62		73170084		Rondella elastica per dadi a fig. 62	Spring washer, for nuts at fig. 62	LD '57	0,10
62	B 66		72030008		Dadi per viti a fig. 34	Nut, for screws at fig. 34	LD '57	0,40

K

KIT VARI - Tavola 8

M 167 **36 €** Kit guarnizioni motore - Kit engine gasket - Cod. Casa Lambretta: 1203 - 1204 - 1200 - 1201 - 1202 - 1208 - 1209 1210 - 1211 - 1214 - 1212 - 1213 - 1218 - 1217

M 111 **32 €** Kit paraoli e OR D-LD '54/'56 - Kit engine oilseal '54/'56 - Cod. Casa Lambretta: 3-426 - 415 - 410 - 450 - 453 -454 - 455 - 456 - 457 - 458

M 111/B **35 €** Kit paraoli e OR LD '57/'58 - Kit engine oilseal LD '57/'58 - Cod. Casa Lambretta: 3-426 - 415 - 410 - 450 - 453 - 2-455 - 456 - 457 - 458

Tavola 9

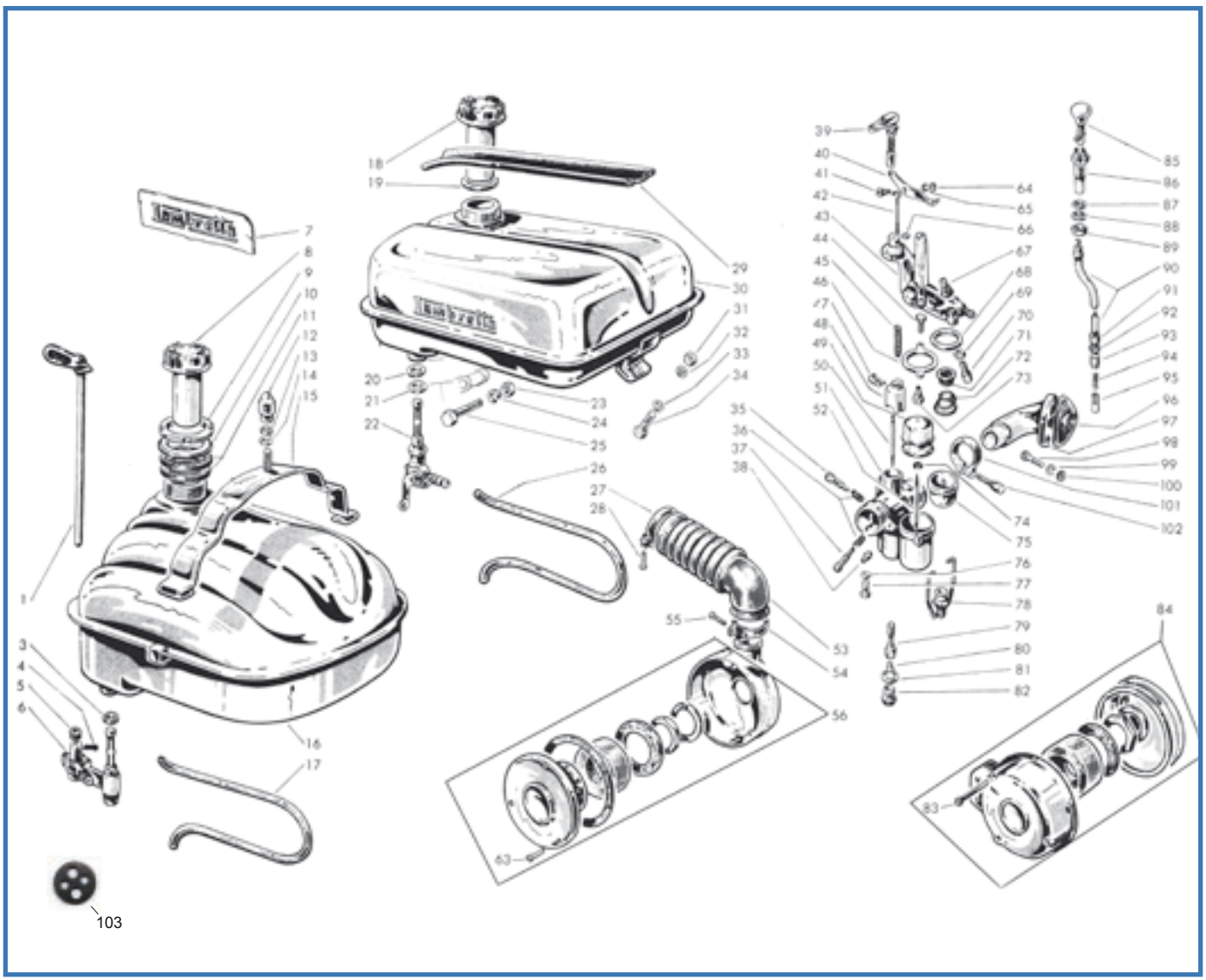

Fig.	Codice Casa Lambretta	Origine	Codice Innocenti	K			Modello	€
1	B 19		12171026		Astina comando rubinetto miscela	Rod, for petrol tap control	LD	15,00
3	515		14070101		Guarnizione per rubinetto	Gasket, for petrol tap	LD	0,20
4	B 19/A		00412187		Spinetta elastica per astina	Spring pin, for rod	LD	2,00
5	C 18		15071002		Manicotto di protezione per astina	Grommet, petrol tap control rod	LD	1,50
6	B 18		12171056		Rubinetto miscela (LD)	Petrol tap (LD)	LD	40,00
7	C 146		99097012		Decalcomania “Lambretta” (D)	Transfer “Lambretta” (D)	150 D	6,00
8	C 9/C		12170105		Tappo serbatoio	Filler cap, fuel tank	LD	10,00
9	R 149		12170109		Ghiera fissaggio serbatoio	Ring, locking fuel tank	LD	8,00
10	R 150		12170112		Rosetta per ghiera fissaggio serbatoio	Washer, for ring, locking fuel tank	LD	4,00
11	C 55		02170105		Rondella di spessore	Thickness washer	LD	1,50
12	B 74		99098404		Dado cieco fissaggio serbatoio	Dome nut, fixing fuel tank	LD	3,00
13	184		73030084		Rondella piana per dado a fig. 12	Plain washer, for nut at fig. 12	LD	0,10
14	C 73		12170108		Rondella gomma per bretella serbatoio	Rubber washer, for fuel tank stirrup support	LD	0,40
15			12171021		Bretella sostegno serbatoio	Stirrup support, fuel tank	LD	non disp.
16			12171066		Serbatoio miscela (LD)	Fuel tank (LD)	LD	a rich.
17	811		11170204		Tubazione miscela	Petrol pipe	LD	5,00
18	C 9/C		99097040		Tappo serbatoio	Filler cap, fuel tank	150 D	10,00
19	C 9		99097007		Guarnizione per tappo	Gasket, filler cap	Tutti	2,00
21	515		14070101		Guarnizione per rubinetto	Gasket, petrol tap	150 D	0,20
22	b 12/B		08171061		Rubinetto miscela (D)	Petrol tap (D)	150 D	30,00

Tavola 9

Fig.	Codice Casa Lambretta	Origine	Codice Innocenti	K			Modello	€
23	122		72030005		Dado per vite a fig. 25	Nut, for screw at fig. 25	150 D	0,20
24	171		73170053		Rondella elastica per vite a fig. 25	Spring washer, for screw at fig. 25	150 D	0,10
25	35		70330560		Vite fissaggio serbatoio lato posteriore	Screw, fixing fuel tank, back side	150 D	0,30
26	811		11170204		Tubazione miscela	Petrol pipe	150 D	5,00
27	B 263		12111431		Fascetta fissaggio soffietto (con vite)	Clip, retairning filter hose (with screw)	LD '57	6,00
28	23		70910420		Vite fissaggio fascetta a fig. 27	Screw, fixing clip at fig. 27	LD '57	0,20
29	C 22		99097008		Spessore per serbatoio	Antivibation rubber, for fuel tank	150 D	4,00
30	C 468		11171001		Serbatoio miscela (D)	Fuel tank (D)	150 D	110,00
31	123		72060006		Controdado fissaggio serbatoio	Counternut, fixing fuel tank	150 D	0,20
32	182		06170108		Rondella antivibrante per vite a fig. 34	Antivibration washer, for screw al fig. 34	150 D	0,10
33	182		73010064		Rondella piana per vite a fig. 34	Plain washer, for screw at fig. 34	150 D	0,10
34	51		70300622		Vite fissaggio serbatoio lato anteriore	Screw, fixing fuel tank (front side)	150 D	0,40
35	D 273		00412042		Vite regolazione aria minimo	Screw, pilot jet	Tutti	4,00
36	D 272		00412004		Molla per vite aria minimo e arresto valvola gas	Spring, adjustment screw, guiding and stopping air slide	Tutti	3,00
37	D 274		00412026		Vite guida ed arresto valvola gas	Screw, guiding and stopping air slide	Tutti	5,00
38	D 35		00412096		Getto minimo da 45	Pilot jet 45	Tutti	5,00
39	D 267		00412133		Leva coman. disposi. part. a mano completa di valvola	Complete choke starter lever	150 D	in prep.
40	D 268		00412128		Leva a bilanciere	Slide lever	Tutti	10,00
41	D 162		00412048		Perno a vite bilanciere	Pin, for fulcrum lever	Tutti	4,00
42	D 266		00412037		Asta con gancio	Operating rod, for air slide	Tutti	4,00
43	D 265		00412127		Coperchio vaschetta (D)	Cover, carburettor body (D)	150 D	25,00
43	D 265/A		00412141		Coperchio vaschetta (LD)	Cover, carburettor body (LD)	LD	25,00
44	D 218		00412021		Vite fissaggio coperchio vaschetta	Screw, fixing carburettor cover	Tutti	1,50
45	D 200		00412002		Molla per valvola gas	Spring, for air sllde	Tutti	4,00
46	501		00412005	K	Guarnizione per coperchio vaschetta	Gasket, for carburettor cover	Tutti	0,80
47	D 202		00412001		Ancorina per spillo conico	Retaining clip, main iet needle	Tutti	2,00
48	D 264		00412095		Valvola a gas da 75	Air slide 75	Tutti	25,00
49	D 263		00412098		Galleggiante	Float	Tutti	in prep.
50	D 262		00412135		Spillo conico D 3	Needle D 3	Tutti	8,00
51			00412137		Corpo carburatore (MA19)	Carburettor body (MA19)	150	a rich.
51			00412144		Corpo carburatore (MA18))	Carburettar body (MA18)	125	a rich.
52	D 271		00412052		Sede e astina galleggiante (fig.73 + fig. 52)	Seat and needle for float	Tutti	14,00
53	B 20		12110716		Soffietto elastico (LD'57)	Filter hose (LD '57)	LD '57	14,00
54	B 263		12111431		Fascetta fissggio soffietto (con vite)	Clip, fixing filter hose (with screw)	LD'57	6,00
55	23		70910420		Vite fissaggio fascetta a fig. 54	Screw, for fixing clip at fig. 54	LD'57	0,20
56	R 153		00412180		Epuratore F18 completo	Air filter F18, complete with figs. 56, 57, 58, 59, 60, 61, 62, 63 (LD '57)	LD '57	a rich.
63	D 257		00412151		Vite fissaggio fondello	Screw, fixing end plate	LD '57	2,00
64	D 163		00412049		Dado bloccaggio perno bilanciere	Nut, locking fulcrum lever pin	Tutti	1,50
65	170		00412050		Rondella elastica per perno fissaggio bilanciere	Spring washer, for nut, locking fulcrum lever pin	Tutti	0,10
66	D 173		00412038		Guarnizione per asta con gancio	Gasket, for operating rod	Tutti	0,80
67	B 21		00412053		Cappuccetto copriguaina	Rubber, dust protector	Tutti	2,00
68	502		00412056	K	Guarnizione per bicchierino filtro	Gasket, for filter bowl	Tutti	1,50
70	D 161		00412055		Vite tendifilo con dado	Adjustment screw with counternut	Tutti	4,00
69	D 161		00412055		Vite tendifilo con dado	Adjustment screw with counternut	Tutti	4,00
71	D 269		00412057		Filtro miscela	Filter	Tutti	10,00
72	D 270		00412058		Molla per filtro miscela	Spring, for filter	Tutti	5,00
73	D 271		00412052		Sede e astina galleggiante (fig.73 + fig. 52)	Seat and needle for float	Tutti	14,00
74	D 222		00412124		Anellino ritegno astina a cono	Circlip, retaining needle	Tutti	1,00
75	D 261		00412059		Bicchierino per filtro	Bowl, for filter	Tutti	12,00
76	505		00412126	K	Guarnizione getto dispositivo partenza	Gasket, starter jet	Tutti	0,20
77	D 1		00412125		Getto dispositivo partenza da 50	Starter jet 50	125	8,00
77	D 4		00412139		Getto dispositivo partenza da 75	Starter jet 75	150	8,00
78	D 260		00412060		Tirante per bicchierino filtro	Clip, for retaining filter bowl	Tutti	20,00
79	D 259		00412097		Polverizzatore 255 B	Atomizer 255 B	Tutti	10,00
80	D 72		00412136		Getto massimo da 72	Main jet 72	150 D-LD	3,00
80	D 75		00412017		Getto massimo da 75 (150 LD'57)	Main jet 75 (150 LD '57)	150 LD'57	3,00
80	D 68		00412100		Getto massimo da 68 (LD/125)	Main jet 68 (LD/125)	125 LD	3,00

PESCARA LAMBRETTA - Cell. 347 7608917

Tavola 9

Fig.	Codice Casa Lambretta	Origine	Codice Innocenti	K			Modello	€
81	504		00412006	K	Guarnizione tappo getto massimo	Gasket, main jet plug	Tutti	0,20
82	D 211		00412018		Tappo getto massimo	Plug, main jet	Tutti	5,00
83	D 258		00412115		Vite ancoraggio cuffia al fondello	Screw, for securing filter body end plate	D-LD '54-'56	3,00
84	R 154		00412134		Epuratore F 14 completo	Air filter F14, complete	D-LD '54-'56	a rich.
85	B 17		12111161		Pomello comando starter con fig. 86-87-88-89	Knob and support, choke control with figs. 86-87-88-89	LD	25,00
86	B 17		12111161		Pomello comando starter con fig. 86-87-88-89	Knob and support, choke control with figs. 86-87-88-89	LD	25,00
90	L 154		12111126		Cavo completo per comando dispositivo partenza	Cable, choke control	LD	6,00
91	D 175		00412148		registro con dado cavo starter	Adjuster and counternut, for choke control cable	LD	3,00
92	D 175		00412148		registro con dado cavo starter	Adjuster and counternut, for choke control cable	LD	3,00
93	D 174		00412181		Tappo per cavo a fig. 90	Adjuster nut, for choke control cable	LD	4,00
94	D 177		00412182		Molla per valvola dispositivo partenza	Spring, for choke control cable valve	LD	2,00
95	D 178		00412140		Valvola dispositivo partenza	Valve, choke control	LD	5,00
96	1215		11110207		Guarnizione per pipa	Gasket, for induction manifold	Tutti	2,00
97	R 152		11110205		Pipa attacco carburatore	Manifold induction	150	30,00
97	R 151		11110223		Pipa attacco carburatore (LD/125)	Manifold induction (LD/125)	125	30,00
98	51		70360618		Vite fissaggio pipa al cilindro	Screw, fixing induction manifold	Tutti	0,30
99	172		73170064		Rondella elastica per vite a fig. 98	Spring washer, for screws at fig. 98	Tutti	0,10
100	182		73030064		Rondella piana per vite a fig. 98	Plain washer, for screws at fig. 98	Tutti	0,10
101	D 276		00412061		Anello serraggio manicotto	Ring, for securing carburettor	Tutti	16,00
102	D 180		00412062		Vite per anello a fig. 101	Screw, for ring at fig. 101	Tutti	3,00
103	B 10/B				Guarnizione rubinetto Petrol tap gasket	Joint robinet Junta grifo	Tutti	2,00

K

KIT VARI - Tavola 9

B 6/B **2,5 €** Kit guarnizioni carburatore - Kit carburettor gasket - Cod. Casa Lambretta: 501 - 502 - 504 - 505

Tavola 10

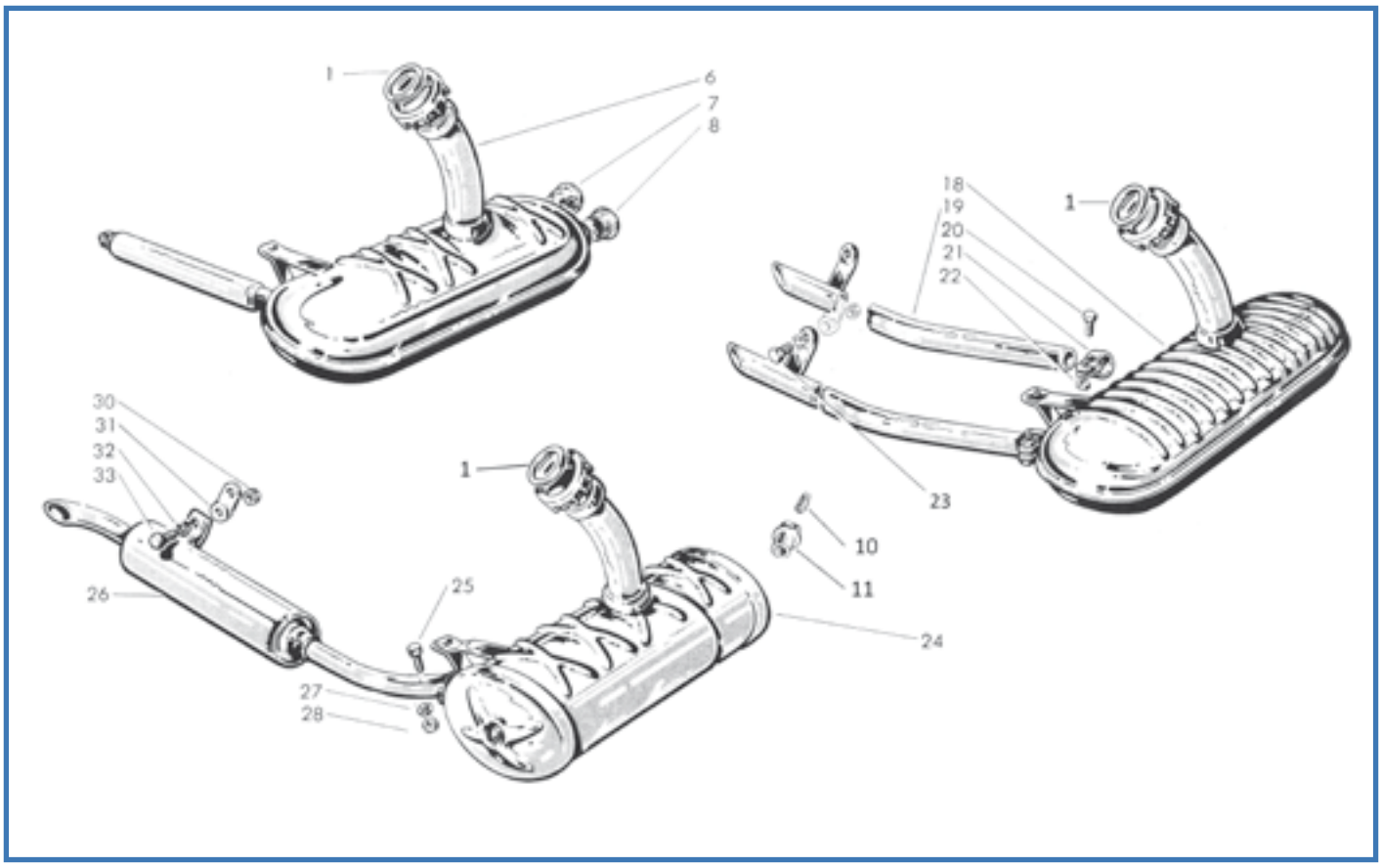

Fig.	Codice Casa Lambretta	Origine	Codice Innocenti	K	Guarnizione marmitta	Exhaust gasket	Modello	€
1	1218		07180405	K	Guarnizione marmitta	Exhaust gasket	Tutti	3,00
6	M 184		11184001		Marmitta di scarico con particolari a figg. 7 e 8	Silencer, complete with figs. 7 and 8	D-LD '56	160,00
7	R 305		11180458		Tappo con prolunga	Plug with extension	D-LD'56	10,00
8	R 306		15056028		Tappo	Plug	D-LD'56	10,00
10	R 303		99095627		Grano ferma dado marmitta	Lock screw for silencer nut	D-LD'54-'55	3,00
11	R 304		99095626		Dado speciale marmitta	Special nut for silencer	D-LD'54-'56	6,00
18	M 189/B		12184003		Marmitta di scarico con particolari a figg. 19,20,21,22 (LD)	Silencer, complete with figs. 19,20,21,22 (LD)	LD'57	140,00
19	M 189/C		12181431		Tubo di scappamento	Exhaust tube	LD'57	30,00
20	33		70490515		Vite fissaggio tubo di scappamento	Screw, fixing exhaust tube	LD'57	0,30
21	M 313		12180486		Morsetto con vite e dado	Clamp, screw and nut, fixing exhaust tube	LD'57	6,00
22	122		72030005		Dado per vite a fig. 20	Nut, for screw at fig. 20	LD'57	0,20
23	56		70610814		Vite fissaggio tubo di scappamento	Screw, fixing exhaust tube	LD'57	1,00
24	M 189		11180400		Marmitta di scarico completa (D-Ld per polmoncino)	Silencer complete (D-LD for chrome exhaust pipe)	D-LD '54-'55	145,00
25	78		70300525		Vite fissaggio polmoncino alla marmitta	Screw, fixing exhaust piper	D-LD '54-'55	0,30
26	M 191		11181161		Tubo di scappamento con polmoncino	Exhaust chrome pipe	D-LD '54-'55	110,00
27	171		73170053		Rondella elastica per vite a fig. 25	Spring washer, for screw at fig. 25	D-LD '54-'55	0,10
28	122		72000005		Dado per vite a fig. 25	Nut, for screw at fig. 25	D-LD '54-'55	0,20
29			07181141		Fondello con tirante	End plate, with rod	D-LD '54-'55	non disp.
30	B 65		72060008		Dado per vite a figg. 23 o 33	Nut, for screws at figs. 23, 33	D-LD '54-'55	0,40
31	R 156		11181166		Piastrina fissaggio polmoncino	Plate, fixing exhaust pipe	D-LD '54-'55	5,00
32	174		73170084		Rondella elastica per vite a figg. 23 e 33	Spring washer, for screws at figs. 23 - 33	D-LD '54-'55	0,10
33	R 157		11180442		Vite fissaggio polmoncino	Screw, for fixing exhaust pipe	D-LD '54-'55	3,00

K

KIT VARI - Tavola 10

M 167 **36 €** Kit guarnizioni motore - Kit engine gasket - Cod. Casa Lambretta: 1203 - 1204 - 1200 - 1201 - 1202 - 1208 - 1209 1210 - 1211 - 1214 - 1212 - 1213 - 1218 - 1217

SCOOTER CENTER GmbH - Tel. 0049 2238 307430

Tavola 11

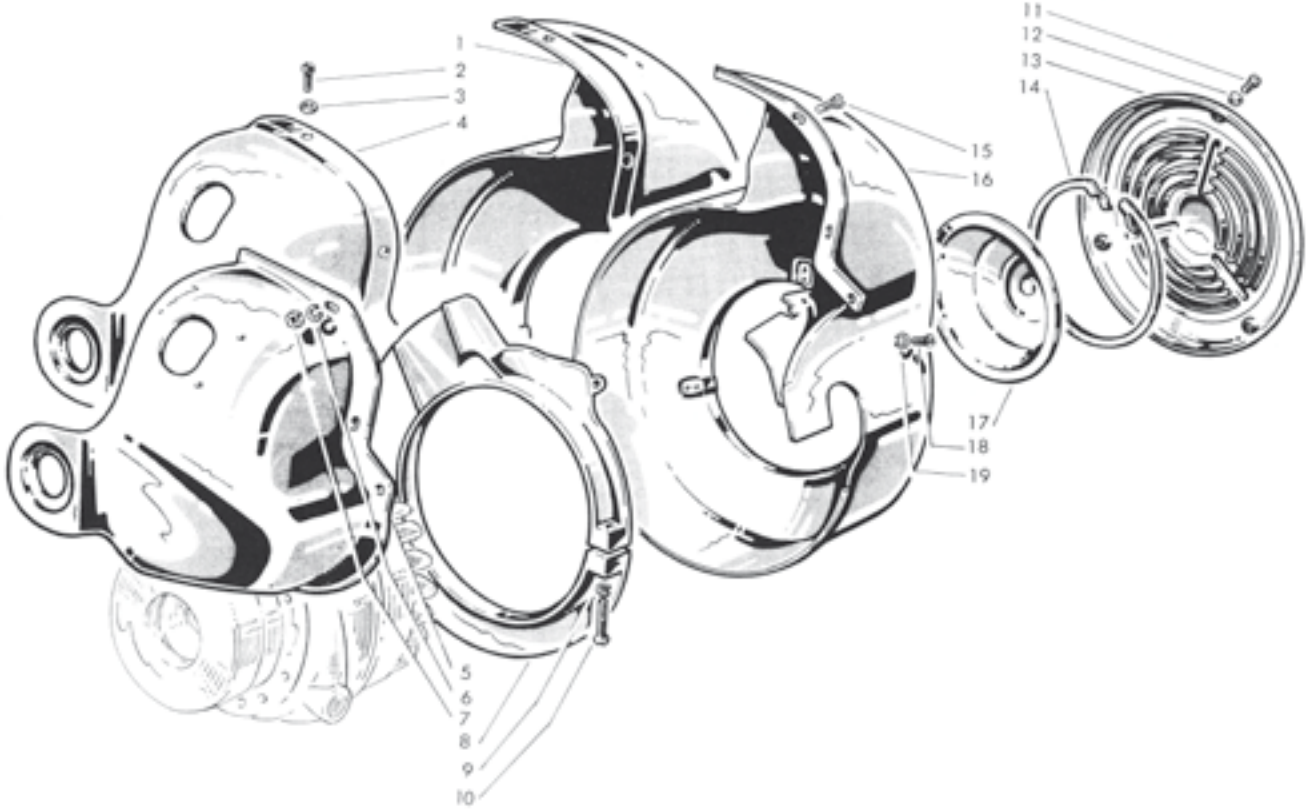

Fig.	Codice lasa lambretta	Origine	Codice Innocenti	K			Modello	€
1			11111081		Semicuffia sinistra	Engine cowl, flywheel side	D-LD '54-'55	non disp.
2	16		70920407		Vite fissaggio semicuffie	Screw, fixing engine cowl	D-LD '54-'55	0,20
3	150		83100004		Rondella ondulata per viti a fig. 2	Spring washer, for screw at fig. 2	D-LD '54-'55	0,10
4			11111116		Semicuffia destra	Engine cowl, drive side	D-LD '54-'55	non disp.
5			11111336		Semicuffia destra	Engine cowl, drive side	D-LD '56-'58	non disp.
6	171		73170053		Rondella elastica per viti a fig. 15	Spring washer, for screws at fig. 15	D-LD '56-'58	0,10
7	122		72030005		Dado per viti a fig. 15	Nut, for screws at fig. 15	D-LD '56-'58	0,20
8	R 155		11110502		Flangia attacco cuffia	Flange, flywheel side cowl	Tutti	40,00
9	171		73170053		Rondela elastica per vite a fig. 10	Spring washer, for screw at fig. 10	Tutti	0,10
10	89		71220525		Vite fissaggio flangia	Screw, fixing flange	Tutti	0,30
11	205		71430409		Vite fissaggio coperchio cuffia	Screw, fixing main cowl cover	Tutti	0,20
12	161		11110514		Rondella elastica per viti a fig. 11	Spring washer, for screws at fig. 11	Tutti	0,10
13	E 450		11110506		Coperchio cuffia	Cover, for main colw cover	Tutti	30,00
14	E 139		15014009		Anello per coperchietto	Circlip, for dust protector cover	Tutti	12,00
15	93		70910509		Vite fissaggio semicuffie	Screw, fixing engine cowl	D-LD '56-'58	0,30
16			11111361		Semicuffia sinistra	Engine cowl, flywheel side	D-LD '56-'58	non disp.
17	E 437		15014010		Coperchietto	Cover, dust protector	Tutti	15,00
18	94		70910512		Vite fissaggio cuffia alla flangia	Screw, fixing engine cowl to flange	Tutti	0,30
19	171		73170053		Rondella elastica per viti a fig. 18	Spring washer, for screws at fig. 18	Tutti	0,10

Tavola 12

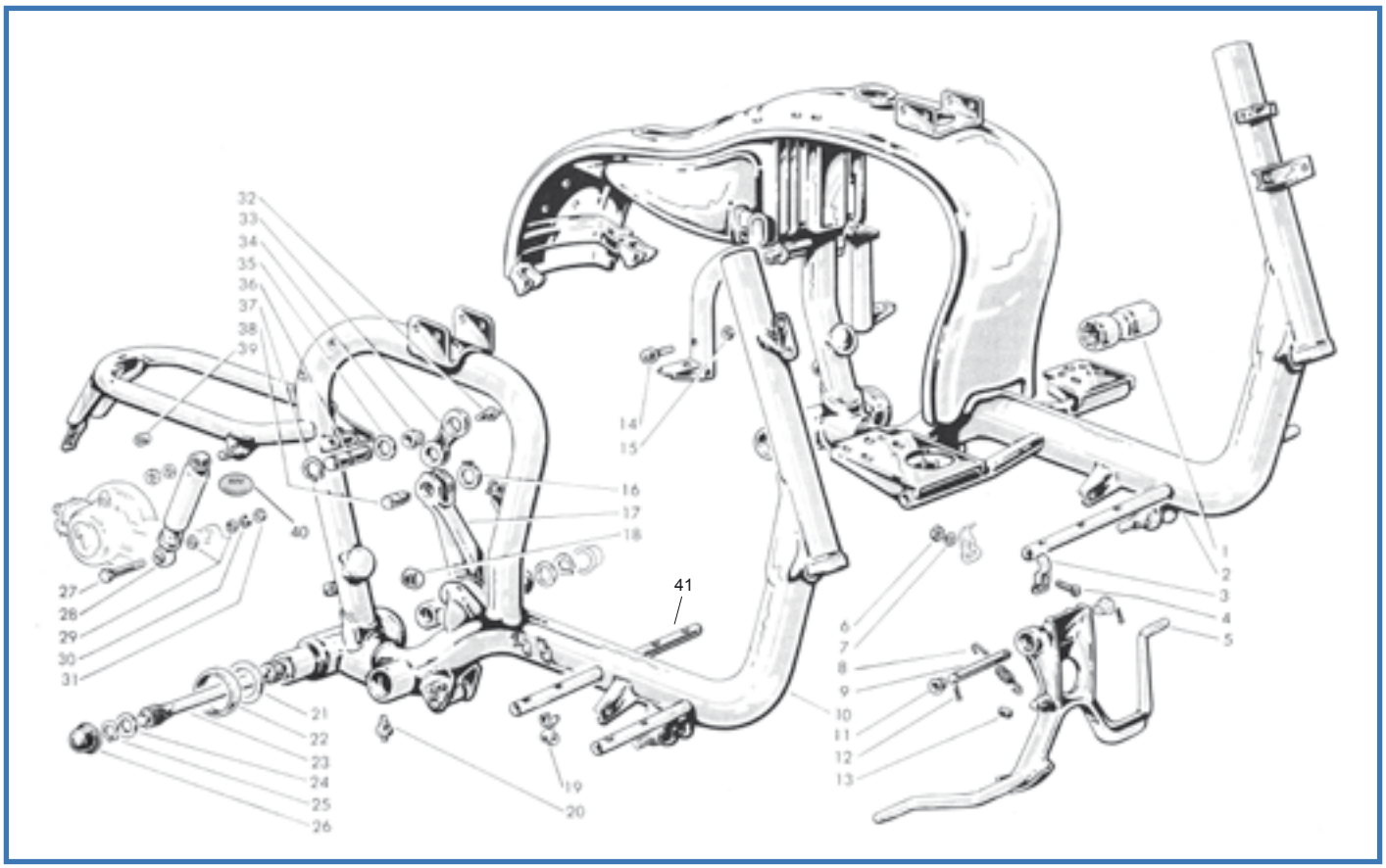

Fig.	Codice	Origine	Codice Innocenti	K			Modello	€
1	T 907B		07180160		Bussola per cannotto supporto leva barra di torsione	Bush, torsion bar support lever	Tutti	30,00
3	L 86/B		12180177		Supportino guidaguaine con vite e dado (LD)	Clamp with screw, nut and plain washer, fixing cable (LD)	LD	8,00
5	T 206		11180501		Cavalletto alzaruota (D)	Centre stand (D)	150 D	70,00
5	T 207		12180506		Cavalletto alzaruote (LD)	Centre stand (LD)	LD	80,00
8	T 201		08180510		Molla sostegno cavalletto	Return spring, centre stand	Tutti	6,00
9	T 208		07180502		Perno cavalletto con figura 12-11	Centre stand pin with fig. 12-11	Tutti	12,00
9	T 208/B		07180502		Perno cavalletto con figura 12-11 maggiorate 1 mm	Centre stand pin with fig. 12-11(1mm increased)	Tutti	12,00
13	T 209		07180504		Tampone di fermo cavalletto	Rebound buffer, centre stand	Tutti	1,50
14	C 54		12181061		Tampone per appoggio fiancate	Buffer, for side panel	Tutti	5,00
15	120		72000003		Dado fissaggio tamponi	Nut, for fixing buffer	Tutti	0,20
16	T 94		07180615		Rondella di fermo perni	Safety washer lever link pins	Tutti	3,00
17	R 160		07180601		Leva per barra di torsione	Lever, torsion bar	Tutti	60,00
18	T 86		07180616		Tampone per fondo corsa	Rebound buffer	Tutti	3,00
19	L 86		11180151		Supportino guida guaine comando cambio e gas (D)	Clamp, fixing cables (D)	150 D	6,00
20	B 131		87020008		Ingrassatore per leva barra di torsione	Grease nipple, for torsion bar lever	Tutti	3,00
21	R 159		07180605		Rondella per leva barra di torsione	Spacing washer, torsion bar lever	Tutti	4,00
22	T 88		07180608		Protezione per leva barra di torsione	Protection ring, torsion bar lever	Tutti	3,00
23	T 90		07180604		Barra di torsione	Torsion bar	Tutti	50,00
24	R 158		07180607		Rondella di rasamento barra di torsione	Spacing washer, torsion bar	Tutti	1,50
25	255		73260020		Anello elastico spallamento barra di torsione	Circlip, retaining torsion bar	Tutti	0,40
26	T 89		07180609		Protezione per barra di torsione (coppia)	Protection cap, torsion bar (pair)	Tutti	6,00
27	308		11180167		Vite attacco inferiore ammortizzatore (D-LD/150)	Bolt, for fixing shock absorber, lower part (D-LD/150)	150 D-LD	3,00
28	T 100		11181151		Ammortizzatore per sospensione posteriore (D-LD/150)	Shock absorber, rear suspension (D-LD/150)	150 D-LD	72,00
29	184		73030084		Rondella piana fissaggio ammortizzatore parte superiore	Plain washer, for fixing shock absorber (D-LD/150)	150 D-LD	0,10
30	174		73170084		Rondella elastica per vite a fig. 27 (D-LD/150)	Spring washer, for bolt at fig. 27 (D-LD/150)	150 D-LD	0,10
31	B 66		72030008		Dado fissaggio ammortizzatore (D-LD/150)	Nut, for fixing shock absorber (D-LD/150)	150 D-LD	0,40
32	B 131		87020008		Ingrassatore per gabbi e rullini	Grease nipple, for needles cages	Tutti	3,00
33	T 91/B		07180611		Tirante per leva barra di torsione	Link, torsion bar lever	Tutti	34,00
34	T 91		07181086		Bronzina per perno	Bush for pin	Tutti	6,00

SCOOTER PASSION - Tel. 0495 346657

Fig.	Codice Casa Lambretta	Origine	Codice Innocenti	K			Modello	€
35	T 104		07180619		Rondella di spallamento per gabbia a rullini	Washer, for needle cage	Tutti	4,00
36	T 92		07180613		Perno lungo per tirante	Pin, torsion bar link	Tutti	10,00
37	255		73260020		Anello di spallamento perni	Circlip, retaining pins	Tutti	0,40
38	T 93		07180612		Perno corto per tirante	Pin, torsion bar lever	Tutti	8,00
39			11181152		Silentbloc per ammortizzatore	Silent-block, for shock absorber	150 D-LD	non disp.
40	C 225				Adesivo "RIV" per ammortizzatore	Transfert "RIV" for shock adsorber		1,50
41	C 262		7180117		Traversina sostegno pedana	Rod for legshield support	D	14,00

Tavola 13

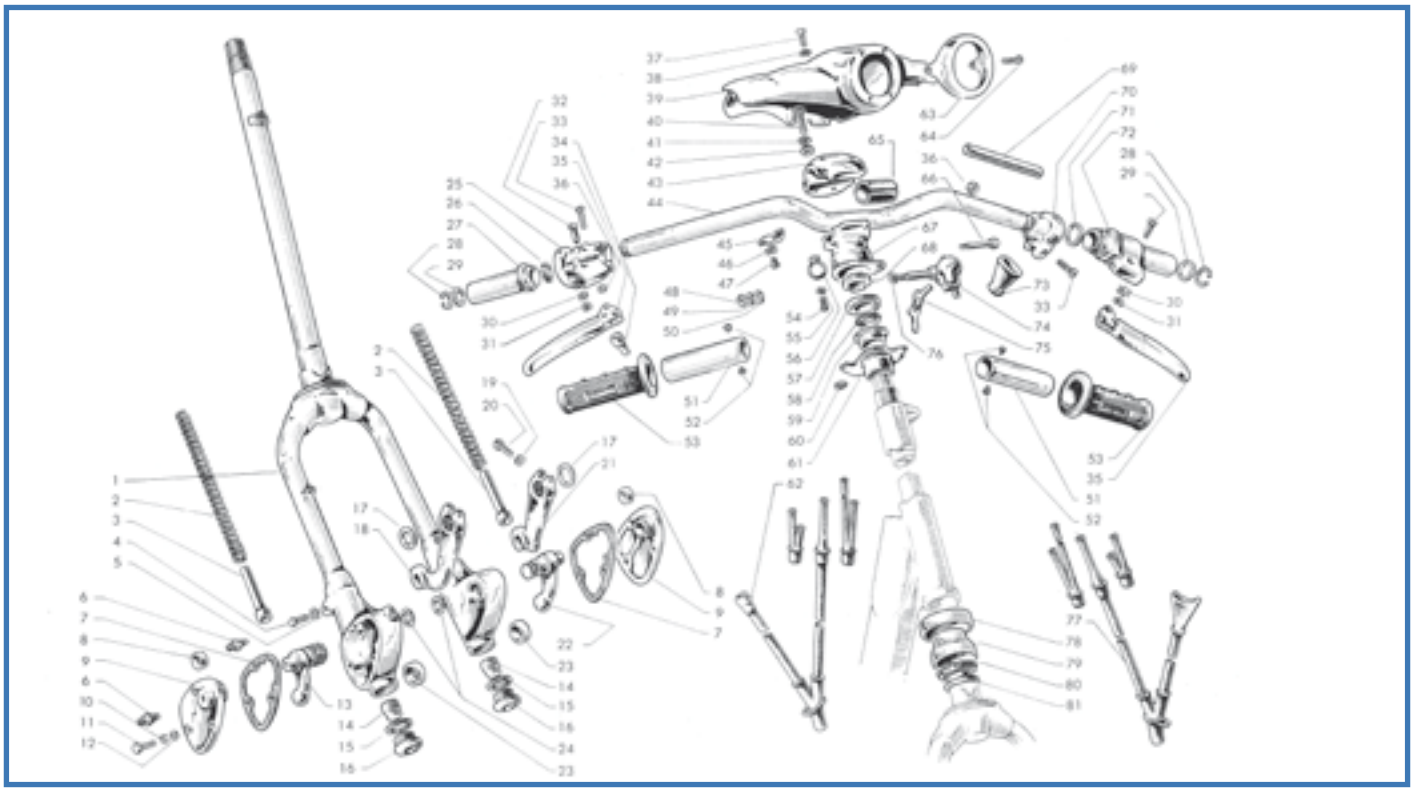

Fig.	Codice Casa Lambretta	Origine	Codice Innocenti	K	Forcella con bussola a fig. 23	Front fork, with bushes at fig. 23	Modello	€
1			07771121		Forcella con bussola a fig. 23	Front fork, with bushes at fig. 23	Tutti	a rich.
2	T 27		99106051		Molla per sospensione anteriore	Spring, front suspension	Tutti	12,00
3	T 255		07771046		Pistoncino con calotta	Piston, front suspension spring guide	Tutti	8,00
4	50		70360614		Vite fissaggio parafango	Screw, fixing front mudguard	Tutti	0,30
5	172		73170064		Rondella elastica per viti a fig. 4	Spring washer, for screws at fig. 4	Tutti	0,10
6	B 131		87020008		Ingrassatore per forcella “Tecalemit”	Grease nipple “Tecalemit”	‘54-’57	3,00
6	B 133		87020008		Ingrassatore per forcella “Standard”	Grease nipple “Standard”	58	1,00
7	T 32		99106053		Guarnizione per coperchietto (Coppia)	Gasket, linkage box cover (pair)	Tutti	4,00
8	T 31		99106064		Bussola per coperchietto (Coppia)	Bush, linkage box cover (pair)	Tutti	10,00
9	R 289		99106040		Coperchietto per pipa (senza foro ingrassatore)	Cover, linkage box (without hole for grease nipple)	Tutti	28,00
9	R 162		99106040		Coperchietto per pipa (con foro ingrassatore)	Cover, linkage box (with hole for grease nipple)	Tutti	24,00
10	171		73170053		Rondella elastica per viti a fig. 11	Spring washer, for screws af fig. 11	Tutti	0,10
11	B 126		99106068		Vite fissaggio coperchietto	Screw, fixing linkage box cover	Tutti	1,50
12	181		73020053		Rondella piana per viti a fig. 11	Plain washer, for screws at fig. 11	Tutti	0,10
13	T 28		99106062		Leve reazione (Coppia)	Link lever (pair)	Tutti	80,00
14	T 25		99106052		Tampone per fine corsa (Coppia)	Rebound buffer, fork spring (pair)	Tutti	4,00
15	514		99106054		Guarnizione per tappo	Gasket, for end plug	Tutti	0,60
16	B 154		99106067		Tappo per pipa forcella	Plug, fork end	Tutti	6,00
17	B 125		19030044		Rondella di rasamento per leva portaruote	Spacing washer, for trailing link	Tutti	0,80
18	T 33		99106056		Leva destra portaruote	Trailing link, right hand	Tutti	34,00
19	183		73020074		Rondella piana per viti a fig. 20	Plain washer, for screws at fig. 20	Tutti	0,10
20	B 127		99106058		Vite bloccaggio leva portaruote	Bolt, for fixing trailing link	Tutti	2,50
21	T 34		99106057		Leva sinistra portaruota	Trailing link, left hand	Tutti	34,00
23	T 30		99106065		Bussola per pipa forcella (Coppia)	Bush, link lever (pair)	Tutti	12,00
24	T 26		99106066		Anello di guarnizione (Coppia)	Seal ring, link lever (pair)	Tutti	2,00
25	R 165		11770419		Supporto per leva freno anteriore	Support, front brake lever	Tutti	60,00
25			12770404		Supporto per leva freno anteriore (LD/Avv. Elett.)	Support, front brake lever (LD/Electric Starter)	LD avv.el.	a rich.
26	R 164		11770402		Rondella conica di frizione comando gas	Cone washer, throttle cable	Tutti	4,00
27	R 163		11771131		Manicotto con carrucola comando gas	Sleeve, throttle control	Tutti	30,00
28	B 170		99096207		Anello di fermo per manopola	Stop ring, for twist grip	Tutti	2,00
29	B 171		99096208		Rondella di spessore per manopola	Thickness washer, far twist grip	Tutti	1,00
30	712		12770423		Rondella elastica speciale antivibrante	Thrust washer, for clutch and brake lever pin	Tutti	0,30

SCOOTER CLASICO - Rafael - Tel. 0034 667845747

Fig.	Codice Casa Lambretta	Origine	Codice Innocenti	K	Dado per perni leve	Nut, for lever pin	Modello	€
31	711		14060211		Dado per perni leve	Nut, for lever pin	Tutti	1,00
32	L 20		07770422		Perno per leva con dado e ranella	Pin, nut and washer, for clutch and front brake lever	Tutti	5,00
33	B 81		71450630		Vite per morsetti supporti leve	Screw, for lever support	Tutti	2,00
34	L 100		12770237		Copriguaina comando gas	Sheath, throttle cable	LD'57	4,00
35	L 19		11771136		Leve manubrio in plastica (Coppia)	Lever, for clutch and front brake (pair)	Tutti	25,00
36	119		72060006		Dado per viti morsetti	Nut, support screws	Tutti	0,20
37	222		71450528		Vite fissaggio copertura manubrio	Screw, fixing handlebar cowl	LD'57	0,30
38	162		83130005		Rondella elastica per vite a fig. 37	Spring washer, for screw at fig. 37	LD'57	0,10
39	R 299		12771146		Copertura manubrio	Cowl, handlebar	LD'57	a rich.
40	B 77/B		07770227		Vite bloccaggio tubo manubrio	Screw, for locking handlebar tube	Tutti	5,00
41	174		73170084		Rondella elastica per viti a fig. 40	Spring washer, for screws at fig. 40	Tutti	0,10
42	184		73150084		Rondella piana per viti a fig. 40	Plain washer, for screws at fig. 40	Tutti	0,10
43	R 166		11770224		Coperchietto per pipa	Cover, for handlebar suppor!	54-'56	30,00
43	R 167		12770224		Coperchietto per pipa	Cover, for handlebar suppor!	LD'57	30,00
44	L 201		11770230		Tubo manubrio in alluminio	Tube, alluminium handlebar	54-'55	50,00
44	L 202		11770230		Tubo manubrio in ferro cromato	Tube, iron handlebar	56-'57	50,00
45	R 168		12770238		Cavalletto fissaggio copertura manubrio	Stirrup, fixing handlebar cowl	LD'57	4,00
46	171		73170053		Rondella elastica per viti a fig. 47	Sping washer, for screws at fig. 47	LD'57	0,10
47	95		71200514		Vite per cavallotto	Screw, for stirrup	LD'57	0,30
48	B 67		72000008		Dado bloccaggio sterzo	Nut, locking handlebar	Tutti	0,40
49	174		73170084		Rondella elastica per dado a fig. 48	Spring washer, for nut at fig. 48	Tutti	0,10
50	184		73150084		Rondella piana per dado a fig. 48	Plain washer, for nut at fig. 48	Tutti	0,10
51	L 34		07770322		Manicotto comando cambio-gas	Sleeve, gear and throttle cable control	Tutti	10,00
52	L 17		06770320		Grano di fermo manicotto	Grub, for sleeve	Tutti	1,00
53	L 49		07770403		Coppia manopole	Handgrip (pair)	Tutti	8,00
54	16		71200410		Vite fissaggio anellino	Screw, for fixing ring	LD'57	0,20
55	46		93120004		Rondella elastica per vite a fig. 54	Spring washer, for screw at fig. 54	LD'57	0,10
56	R 169		12770239		Anellino d'ancoraggio guaine al manubrio	Ring, for holding control cable	LD'57	3,00
57	775		12770216	K	Anello per gabbia a sfere	Cone, for steering adjustment ball race	Tutti	12,00
58	T 35/B		15061060		Gabbia a sfere registro sterzo	Ball race, steering adjustment	Tutti	3,00
59	779		07770215	K	Sede per gabbia a sfere	Seat, for steering adjustment ball race	Tutti	12,00
60	73		05180124		Grano fissaggio bussola di guida sterzo	Grub, for locking steering guide bush	Tutti	1,00
61	R 170		07770229		Bussola di guida sterzo (D)	Bush, steering guide (D)	150 D	12,00
61	R 171		08770229		Bussola di guida sterzo (LD)	Bush, steering guide (LD)	LD '54-'56	40,00
61	R 171/A		12770233		Bussola di guida sterzo (per avviam. epicicloid.)	Bush, steering guide (LD epicyclical starter)	LD'57	40,00
62	L 97/B		12771036		Kit copriguaine 150 LD	Sheathes kit (LD/150)	LD '54-'56	50,00
63	R 175		12010303		Mascherina per segnalatore acustico	Embellisher, for horn	LD'57	45,00
64	199		71500312		Vite fissaggio mascherina	Screw, fixing horn embellisher	LD'57	0,20
65	R 176		11770225		Guarnizione per pipa e tubo manubrio	Antivibration gasket, for handlebar support	Tutti	5,00
66	B 77/C		07770226		Vite bloccaggio manubrio	Bolt, locking handlebar	Tutti	5,00
67	R 178		07770223		Pipa centrale manubrio	Support, handlebar	Tutti	60,00
68	815		15061018		Ghiera registro sterzo	Ring, steering adjustment	Tutti	6,00
69	L 113		12770221		Tubetti protezione cavi	Plastic tube, cable protection	LD'57	1,00
70	R 174		11770301		Manicotto con indicazione marce	Indicator support, for gear shift	Tutti	38,00
71	B 171/B		06770311		Rondella per manopola	Spacing washer, for handgrip	Tutti	1,00
72	R 173		11771011		Supporto frizione con carrucola comando cambio	Support, clutch lever	Tutti	60,00
73	L 99		11770303		Copriguaina comando cambio	Sheath, gear change	150D-LD'57	5,00
74	C 130		99108810		Antifurto completo di n. 2 chiavi	Steering lock, with 2 keys	Tutti	45,00
76	184		99108811		Rondella di aggiustaggio per antifurto	Spacing washer, for steering lock	Tutti	0,10
77	L 97/B		12771036		Kit copriguaine 150 LD	Sheathes kit (LD/150)	LD '54-'56	50,00
78	T 44		99096108		Protezione per gabbia a sfere inferiore sterzo (D)	Lower protection, steering ball race (D)	150 D	12,00
78	R 172		05770121		Protezione per gabbia a sfere inferiore sterzo (LD)	Lower protection, steering ball race (LD)	LD	10,00
79	776		40770228	K	Calotta superiore per gabbia a sfere	Upper cone, lower steering ball race	Tutti	24,00
80	T 35/C		15060020		Gabbia a sfere	Ball race, steering adjustment	Tutti	4,00
81	777		15060028	K	Calotta inferiore per gabbia a sfere	Cone, for lower steering ball race	Tutti	12,00

K KIT VARI - Tavola 13

T 35/A **60 €** Kit calotte sterzo - Kit cone for fork - Cod. Casa Lambretta: 775 - 779 - 778 - 777

Tavola 14

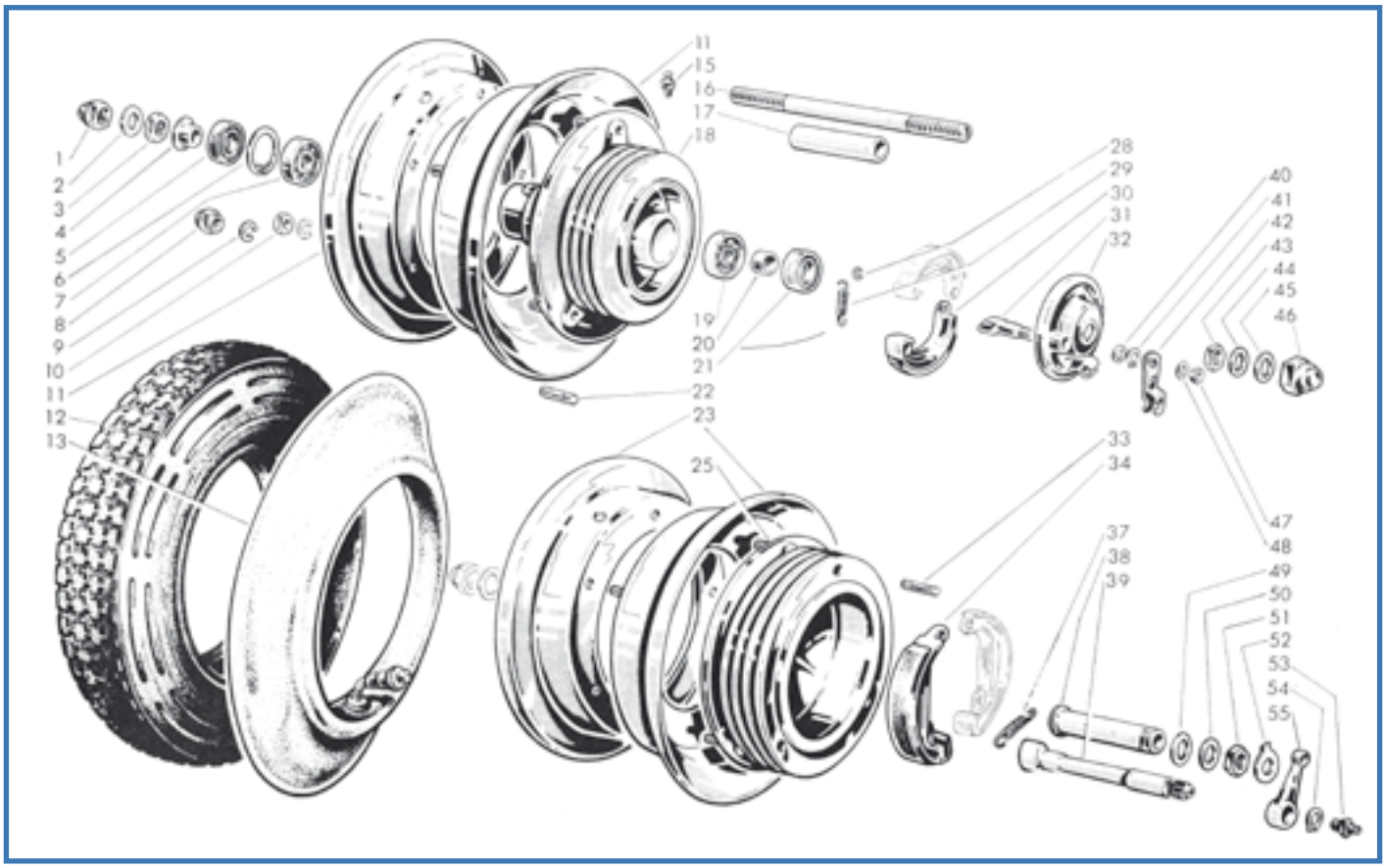

Fig.	Codice Casa Lambretta	Origine	Codice Innocenti	K			Modello	€
1	B 76		15044070		Dado bloccaggio perno ruota anteriore (Cromato)	Dome nut, front wheel axle (chrome)	54-'57	8,00
1	B 84		15044070		Dado bloccaggio perno ruota anteriore (Autobloccante)	Dome nut, front wheel axle (self-blocking)	LD'58	3,50
2	B 118		15044014		Rondella piana per dado a fig. 1	Plain washer, for nut at fig. 1	Tutti	0,80
3	B 150		72070012		Dado bloccaggio cuscinetto	Nut, blocking front wheel bearing	Tutti	0,50
4	R 179		02160112		Distanziale sinistro (per guarnizione 02160137) (D-LD)	Distance piece, left hand (for oil seal 02160137) (D-LD)	54-'57	4,00
4	R 182		12160142		Distanziale sinistro (per guarnizione 15044011) (LD)	Distance piece, left hand (for oil seal 15044011) (LD)	LD'58	6,00
5	T 120/B		01260137		Guarnizione per ruota anteriore (17x32x10)	Oil seal, front wheel (17x32x10)	54-'57	4,00
5	T 120		15044011		Guarnizione per ruota anteriore (17x32x7)	Oil seal, front wheel (17x32x7)	LD'58	3,00
6	251		73250032		Anello elastico di spallamento cuscinetto	Circlip, retaining front wheel bearing	Tutti	0,40
7	M 202		15044005		Cuscinetto a sfere	Bearing, front wheel	Tutti	8,00
8	B 74		99098404		Dado cieco fissaggio cerchioni ai mozzi	Dome nut, for fixing front and rear wheels to hubs	Tutti	3,00
9	174		73170084		Rondella elastica per dadi a figg. 8 e 10	Spring washer, for nuts at figs. 8, 10	Tutti	0,10
10	B 67		72000008		Dado collegamento mezzi cerchioni	Nut, for securing wheel rims	Tutti	0,40
11	T 124		03160808		Cerchione ruota	Rim, front wheel	Tutti	40,00
12	T 174		99094425		Copertura 4,00"x8" Mitas nero	Tyre, 4,00"x8" Mitas (black)	Tutti	48,00
12	T 176		99094425		Copertura 4,00"x8" Mitas fascia bianca	Tyre, 4,00"x8" Mitas (white wall)	Tutti	65,00
13	T 173		99094426		Camera d'aria 4,00"x8" Michelin	Inner tube, 4,00"x8" Michelin	Tutti	15,00
11	T 124		03161056		Cerchione ruota	Rim, front wheel	Tutti	40,00
15	B 130		87020006		Ingrassatore per mozzo anteriore (con foro filettato 6MA)	Grease nipple, front wheel hub (6MA)	Tutti	3,00
15	B 133		87020008		Ingrassatore per mozzo anteriore (con foro filettato 8MA)	Grease nipple, front wheel hub (8MA)	Tutti	1,00
16	B 144		19044004		Perno ruota anteriore	Axle, front wheel	Tutti	10,00
17	R 180		02160111		Distanziale cuscinetti a sfere	Spacer, for ball bearings	Tutti	8,00
18			07161045		Mozzo per ruota anteriore	Hub, front wheel	54-'56	a rich.
18			11161045		Mozzo con parapolvere per ruota antereriore	Hub, front wheel with dust protector	LD'57-'58	a rich.
19	M 202		15044005		Cuscinetto a sfere	Ball bearing	Tutti	8,00
20	R 181		06160139		Distanziale destro	Distance piece, right hand	Tutti	3,00
21	T 120/B		02160137		Guarnizione per ruota anteriore (17x32x10)	Oil seal, front wheel (17x32x10)	54-'57	4,00
21	T 120		15044011		Guarnizione per ruota anteriore (17x32x7)	Oil seal, front wheel (17x32x7)	58	3,00

SCOOTER SPEED - Tel. 001-714-759-247

Tavola 14

Fig.	Codice Casa Lambretta	Origine	Codice Innocenti	K			Modello	€
22	R 184		03160801		Prigioniero	Stud, front wheel hub	Tutti	4,00
23	T 124		03160808		Cerchione ruota	Rim, front wheel	Tutti	40,00
25	R 193		11161044		Mozzo per ruota posteriore con prigionieri a fig. 33	Hub, rear wheel with studs at fig. 33	54-'56	in prep.
25	R 194		11161044		Mozzo con parapolvere per ruota posteriore	Hub, rear wheel with dust protector	57-'58	in prep.
28	R 183		99094424		Anello per perno ceppi	Circlip, front brake shoe pin	Tutti	1,00
29	T 251		99094419		Molla richiamo ceppi	Return spring, front brake shoes	Tutti	5,00
30	T 131		99094450		Coppia ganasce freno anteriore	Shoe, front brake, complete with lining (pair)	Tutti	30,00
31	R 187		99104429		Camma comando ceppi freno ante. (innesto rettangolare)	Operating cam, front brake (rectangular plug)	54-'57	12,00
31	R 188		11160121		Camma comando ceppi freno ante. (innesto millerighe)	Operating cam front brake (ribbed plug)	57-'58	15,00
32	R 189		07161066		Disco portaceppi per mozzo senza parapolvere	Brake plate, front wheel hub, without dust protector	54-'56	a rich.
32	R 190		11161071		Disco portaceppi ruota ante. per mozzo con parapolvere	Btake plate, front wheel hub, with dust protector	57-'58	45,00
33	R 184		03160801		Prigioniero	Stud, rear wheel hub	Tutti	4,00
34	T 130		99094530		Ganasce freno posteriore	Shoe, rear wheel, complete with lining	Tutti	30,00
37	T 252		99094507		Molla richiamo ceppi	Return spring, rear brake shoes	Tutti	5,00
38	R 185		07330346		Bussola per camma comando ceppi freno posteriore	Bush, rear brake operating cam	Tutti	20,00
39	R 186		07330345		Camma comando ceppi	Operating cam, rear brake shoes	Tutti	20,00
40	R 195		12160143		Rondella piana di spallamento per camma 11160121 (LD)	Spacing washer, for operating cam 11160121 (LD)	57-'58	1,00
41	236		73260011		Anello elastico spallamento per camma 11160121 (LD)	Circlip, retaining operating cam 11160121 (LD)	57-'58	0,20
42	T 115		99094460		Leva comando ceppi per camma (innesto rettangolare)	Lever, front brake shoes (rectangular plug)	54-'57	10,00
42	T 117		11161016		Leva comando ceppi per camma (innesto millerighe)	Lever, front brake shoes (ribbed plug)	57-'58	12,00
43	B 150		72070012		Dado bloccaggio cuscinetti	Nut, for locking front wheel bearings	Tutti	0,50
44	B 119		99094416		Rondella d'aggiustaggio perno ruota ante. lato destro	Spacing washer, right hand front wheel axle	Tutti	0,80
45	B 118		15044014		Rondella piana per dado a fig. 46	Plain washer, for nut at fig. 46	Tutti	0,80
46	B 76		15044070		Dado bloccaggio perno ruota anteriore (Cromato)	Dome nut, front wheel axle (chrome)	54-'57	8,00
46	B 84		15044070		Dado bloccaggio perno ruota anteriore (Autobloccante)	Dome nut, front wheel axle (self-blocking)	57-'58	3,50
47	119		72060006		Dado fissaggio camma (innesto rettangolare)	Nut, for fixing operating cam (rectangular plug)	54-'57	0,20
47	B 66		72030008		Dado per fissaggio camma (innesto millerighe)	Nut, for fixing operating cam (ribbed plug)	57-'58	0,40
48	123		73010064		Rondella piana (innesto rettangolare)	Plain washer, for nut at fig. 47 (rectangular plug)	54-'57	0,10
48	184		83110008		Rondella piana (innesto millerighe)	Plain washer, for nut at fig. 47 (ribbed plug)	57-'58	0,10
49	521		07330347		Guarnizione per bussola camma	Gasket, operating cam bush	Tutti	0,20
50	R 98		07330331		Rondella per dado bloccaggio bussola	Washer, cam bush locking nut	Tutti	2,00
51	R 192		07330330		Dado bloccaggio bussola	Nut, for locking cam bush	Tutti	2,50
52	269		07330333		Rondella di sicurezza per dado	Tab washer, cam bush locking nut	Tutti	2,00
53	B 129		87020006		Ingrassatore per camma (chiave 8)	Grease nipple, for operating cam (wrench MA 8)	54-'55	3,00
53	B 130		87020006		Ingrassatore per camma (chiave 15)	Grease nipple, for operating cam (wrench MA 15)	56	3,00
53	B 132		87020006		Ingrassatore per camma (chiave 11)	Grease nipple, for operating cam (wrench MA 11)	57-'58	1,00
54	236		73260011		Anello di spallamento leva comando freno posteriore	Circlip, retaining rear brake operaling lever	Tutti	0,20
55	R 191		07330332		Leva comando freno posteriore	Operating lever, rear brake control	Tutti	18,00

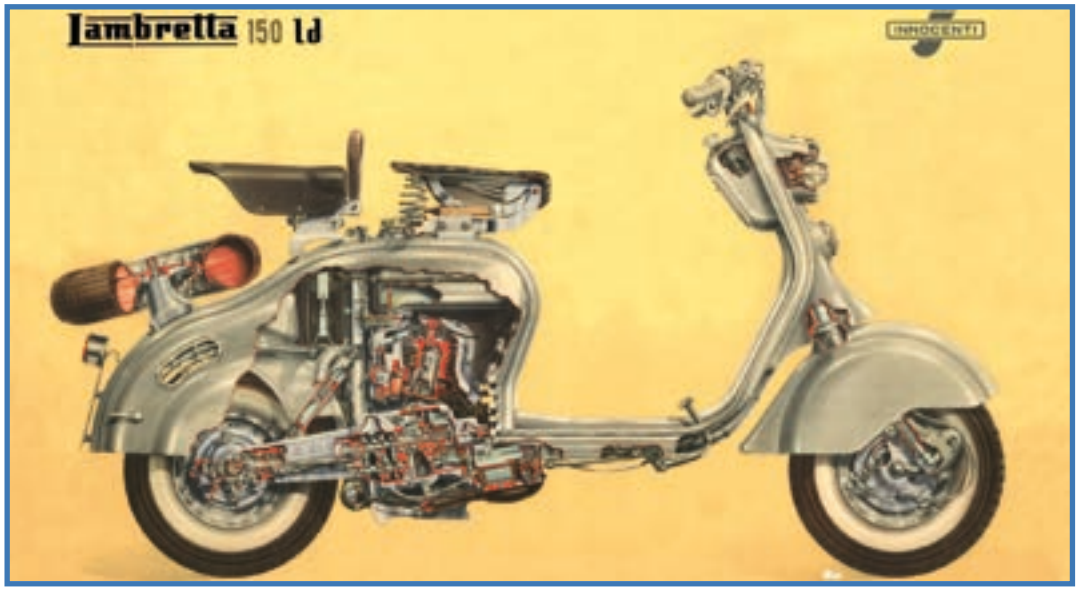

Tavola 15

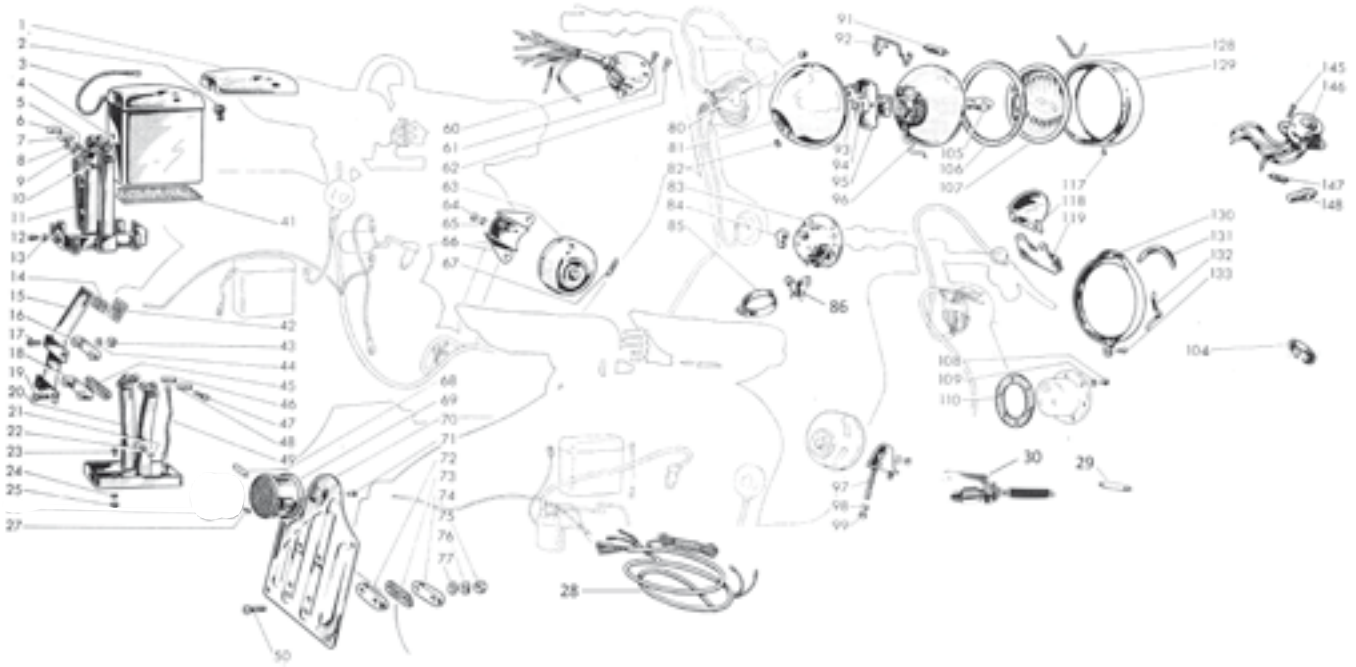

Fig.	Codice Casa Lambretta	Origine	Codice Innocenti	K			Modello	€
2	E 107		14080102		Cappuccio per morsetto batteria (D-LD/150)	Protection cap, for battery terminal (D-LD/150)	150 D-LD	3,00
3	E 143		11011177		Cavetto per massa batteria (D)	Earth wire, for battery (D)	150 D-LD	3,00
4	E 401		19081170		Batteria accumulatori con coperchio (D-LD/150)	Battery, complete with cover (D-LD/150)	150 D-LD	56,00
11	E 25		11011451		Supporto batteria (con fig. 5-6-7-8-9-10-12-13)	Support, for battery (with figs. 5-6-7-8-9-10-12-13)	150 D	60,00
14	C 43		11010611		Guarnizione fissaggio portatarga (D)	Gasket, for number plate support (D)	150 D	1,00
15	C 263		07011221		Telaietto fissaggio portatarga (D)	Support, for number plate (O)	150 D	15,00
16	C 264		07010603		Distanziale superiore supporto portatarga (D)	Spacer, upper, for number plate support (D)	150 D	5,00
17	89		71020525		Vite fissaggio portatarga lato superiore (D)	Screw, upper, fixing number plate (D)	150 D	0,30
18	C 285		11010608		Distanziale inferiore supporto portatarga (D)	Spacer, lower, for number plate (D)	150 D	5,00
19	97		71020530		Vite fissaggio portatarga lato inferiore (D)	Screw, lower, fixing number plate (D)	150 D	0,30
20	R 196		12011201		Supporto batteria (con fig.21-22-23-24-25-45-46-47-48)	Support, for battery (with figs. 21-22-23-24-25-45-46-47-48)	150 LD'57	50,00
28	E 109				Impianto elettrico per batteria	Wiring loom for battery	150D '55-'56	26,00
28	E 109/B				Impianto elettrico senza batteria	Wiring loom without battery	150D'54-'55/125 LD	24,00
28	E 109/C				Impianto elettrico per batteria	Wiring loom for battery	150 LD	26,00
29	E 312		07010146		Lampadina 12V 10 W per luce stop	Torperdo bulb for stop light 12V 10W		1,00
30	E 99/B				Interruttore luce stop	Switch for stop light	Tutti	10,00
41	E 432		11010558		Feltro per appoggio batteria (D-LD/150)	Felt, for battery (D-LD/150)	150 D-LD	4,00
42	C 44		11010610		Guarnizione fissaggio portatarga (D)	Gasket, for number plate (D)	150 D-LD	1,00
43	122		72030005		Dado per viti a figg. 17 e 19 (D)	Nut, for screws at figs. 17-19 (D)	150 D	0,20
44	171		73170053		Rondella elastica per dadi a fig. 43 (D)	Spring washer, for nuts at fig. 43 (D)	150 D	0,10
49	E 143		11011177		Cavetto per massa batteria (LD/150)	Earth wire, for battery (LD/150)	150 LD'57	3,00
50	97		71020528		Vite fissaggio portatarga (LD)	Screw, fixing number plate (LD)	LD	0,30
60	E 24		11011186		Commutatore con cavi (pulsante claxon incorporato)	Switch, with cables (built-in horn button)	54-'55	45,00
60	E 26		11011491		Commutatore con cavi (pulsante claxon separato)	Switch, with cables (indipendent horn button)	56	40,00
61	88		99098104		Vite fissaggio commutatore	Screw, fixing switch	Tutti	1,00
62	204		06010358		Vite fissaggio coperchio commutatore	Screw, fixing switch cover	54-'56	0,20
63	E 426		15081250		Raddrizzatore (D-LD/150)	Rectifier (D-LD/150)	150 D-LD	60,00
64	123		72030006		Dado fissaggio raddrizzatore (D-LD/150)	Nut, fixing rectifier (D-LD/150)	150 D-LD	0,20
65	172		73170064		Rondella elastica per dado a fig. 64 (D-LD/150)	Spring washer, for nut at fig. 64 (D-LD/150)	150 D-LD	0,10

CUSTOM LAMBRETTA - E-mail: customlambrettagarage@gmail.com

Fig.	Codice Casa Lambretta	Origine	Codice Innocenti	K			Modello	€
66	E 407		11010552		Supporto raddrizzatore (D)	Support, rectifier (D)	150 D	18,00
67	834		87200005		Fusibile raddrizzatore (D-LD/150)	Fuse, for rectifier (D-LD/ 150)	150 D-LD	0,50
68	E 319		12010154		Lampada per fanalino posteriore (12V-3W) (LD/A.E.)	Bulb, for tail light 12V-3W (LD electric starter)	150 LD avv.	1,00
68	E 301	A	15080004		Lampada per fanalino posteriore (6V-5W) (D/LD)	Bulb, for tail light 6V-5W (D-LD)	Tutti	1,00
69	E 20		07011066		Fanalino completo	Tail light, complete	54-'56	40,00
70	C 284		40011811		Portatarga	Number plate	54-'56	25,00
71	285		75710307		Ribattino fissaggio fanalino portatarga (D-LD/150)	Rivet, fixing tail light (D-LD/150)	54-'56	0,10
72	C 261		08010603		Blocchetto esterno fissaggio portatarga (LD)	Spacer, external, for number plate (LD)	LD	5,00
73	C 46		12010606		Guarnizione blocchetto fissaggio portatarga (LD)	Gasket, for spacers, number plate (LD)	LD	1,00
74	C 261/B		08010604		Blocchetto interno fissaggio portatarga (LD)	Spacer, internal, for number plate (LD)	LD	5,00
75	122		72030005		Dado per viti a fig. 50 (LD)	Nut, for screws at fig. 50 (LD)	LD	0,20
76	171		73170053		Rondella elastica per dadi a fig. 75 (LD)	Spring washer, for nuts at fig. 75 (LD)	LD	0,10
77	181		73010053		Rondella piana per dadi a fig. 75 (LD)	Plain washer, for nuts at fig. 75 (LD)	LD	0,10
80	E 30		08010142		Spia per coppa fanale (D)	Light indicator (D)	150 D	2,00
81	R 197		99108010		Coppa fanale (D)	Headlamp housing (D)	150 D	45,00
82	182		73030053		Rondella per regolazione orientazione fanale (D)	Adjustment washer, headlamp (D)	150 D	0,10
83	E 22		99098120		Avviatore acustico	Horn	54-'56	48,00
84	E 108		14080102		Cappuccio protezione avvisatore	Protection cap, for horn	54-'56	4,00
85	E 17		06011068		Facetta supporto avvisatore acustico	Bracket, for horn	150 D	14,00
86	E 16		6A305		Staffetta porta claxon	Stirrup, for horn	150 D	5,00
91	E 312	A	07010146		Lampada per luce di città 12V-10W (per macchine senza batteria)	Bulb, for city light 12V-10W (without battery)	54-'55	1,00
91	E 301	A	15080004		Lampada per luce di città 6V-5W (per macchine con batteria)	Bulb, for city light 6V-5W (with battery)	55-'58	1,00
93	171		73170053		Rondella elastica per viti a fig. 94 (D)	Spring washer, for screws at fig. 94 (D)	150 D	0,10
94	14		70360516		Vite fissaggio basetta e coppa fanale (D)	Screw, fixing junction box (D)	150 D	0,30
95	R 198		07011266		Basetta con morsetti (D)	Junction Box (D)	150 D	22,00
96	E 8		07011337		Parabola con portalampada	Lighting group	Tutti	18,00
97	R 202		12011496		Supporto raddrizzatore (LD/150)	Support, for rectifier (LD/150)	150 LD	20,00
98	171		73170053		Rondella elastica per dado a fig. 99 (LD/150)	Spring washer, for nut al fig. 99 (LD/150)	150 LD	0,10
99	122		72030005		Dado fissaggio supporto raddrizzatore (LD/150)	Nut, fixing rectifier support (LD/150)	150 LD	0,20
105	E 300	A	15080003		Lampada biluce 6V-25/25W (D-LD)	Bulb, twin-filament 6V-25/25W (D-LD)	Tutti	4,00
106	E 5		99108032		Guarnizione per vetro	Gasket, for glass	Tutti	4,00
107	E 7		99108031		Vetro faro anteriore	Glass, for headlamp	Tutti	20,00
108	87		71200312		Vite fissaggio segnalatore acustico (LD)	Screw, fixing horn (LD)	LD	0,20
109	160		73170032		Rondella elastica per viti a fig. 108 (LD)	Spring washer, for screws at fig. 108 (LD)	LD	0,10
110	E 23		08010302		Distanziale per segnalazione acustico (LD)	Spacer, for horn (LD)	LD	3,00
117	87		99098011		Vite fissaggio anello (D)	Screw, fixing headlamp rim (D)	150 D	0,20
118	R 199		08010144		Deflettore per luce di città (LD)	Deflector, for city light (LD)	LD	12,00
119	R 200		05011041		Morsettiera per cavi fanale (LD)	Junction box, for headlamp (LD)	LD	22,00
128	E 4		99108033		Molla ritegno riflettore D (kit 4 pezzi)	Clip, retaining reflector (D) (4 pieces kit)	150 D	5,00
129	E 3		99108016		Ghiera cromata faro anteriore	Chrome rim, for headlamp	150 D	30,00
130	E 18		08011406		Ghiera cromata faro anteriore	Chrome rim, for headlamp	LD '54-'56	36,00
131	R 201		05010113		Guarnizione per ghiera faro	Gasket, for headlamp rim	LD '54-'56	4,00
132	E 19		05010131		Mollette ritegno faro anteriore LD (kit 4 pezzi)	Clip, retaining reflector (LD) (4 pieces kit)	LD '54-'56	5,00
133	25		70910412		Vite fissagio anello (LD)	Screw, fixing headlamp rim (LD)	LD '54-'56	0,20
145	87		99098104		Vite fissaggio deviatore (LD/A.E.)	Screw, fixing switch (LD avv.)		0,20
146	E 27		12011621		Deviatore luci con cavi (LD/A.E.)	Switch, for lighting (LD avv.)	150 LD avv.	56,00
147	E 319		12010153		Lampada per luce di città 12V-5W (LD/A.E.)	Bulb, for city light 12V-5W (LD avv.)	150 LD avv.	1,00
148	E 317		12010152		Lampada biluce 12V-25/25W (LD/A.E.)	Bulb, twin-filament 12V-25/25W (LD avv.)	150 LD avv.	4,00

Tavola 16

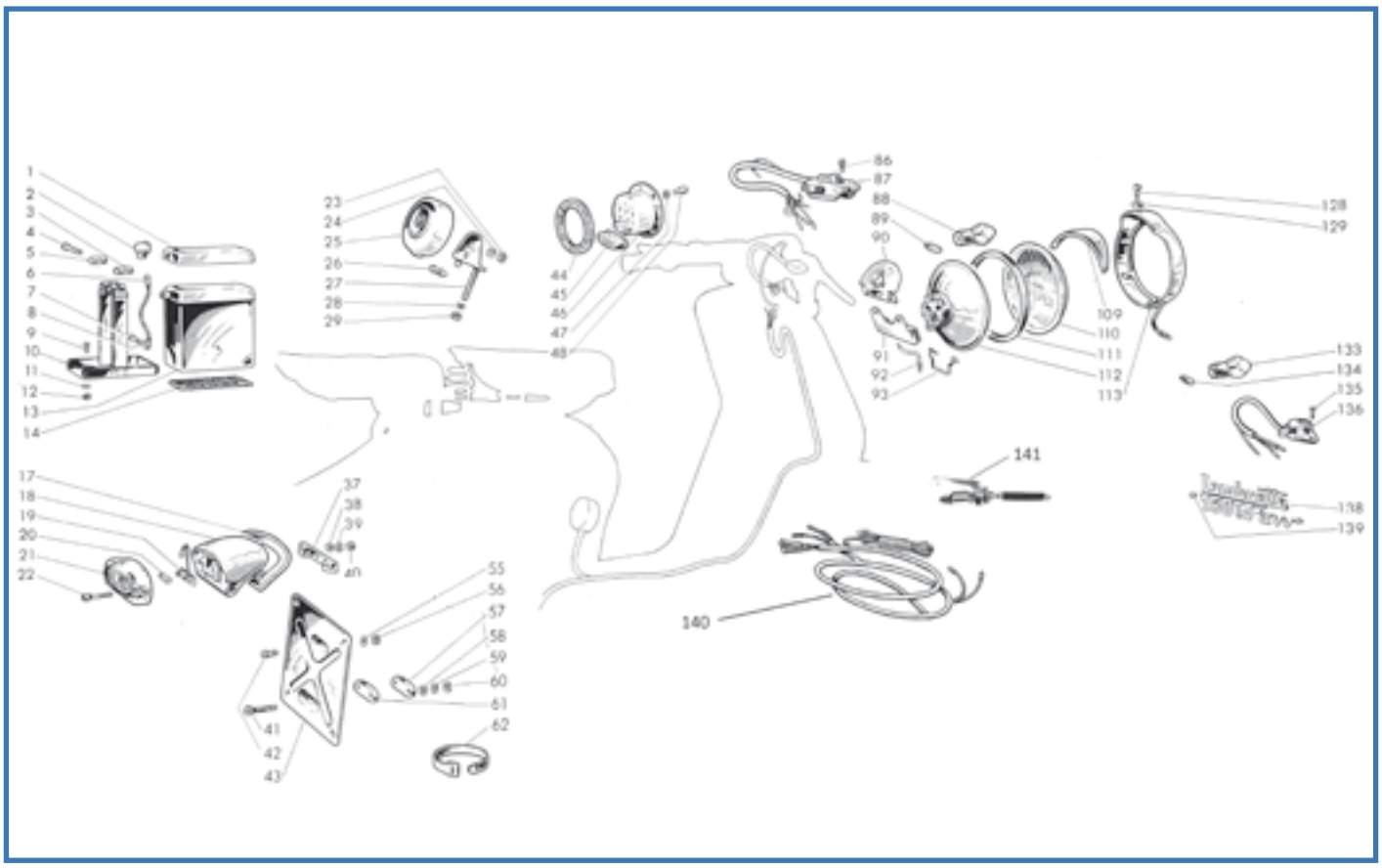

Fig.	Codice Casa Lambretta	Origine	Codice Innocenti	K			Modello	€
2	E 107		14080102		Cappuccio per morsetto batteria	Protection cap, for battery terminal	150 LD'57	3,00
6	E 143		11011177		Cavetto per massa batteria	Earth wire, for battery	150 LD'57	3,00
10	R 196		12011201		Supporto batteria (con fig.3-4-5-7-8-9-11-12)	Support, for battery	150 LD'57	50,00
13	E 401		19081170		Batteria	Battery	150 LD'57	56,00
14	E 432		11010558		Feltro di appoggio batteria	Felt, for battery	150 LD'57	4,00
17	E 33		12010611		Guarnizione per fanalino	Gasket, for tail light	LD '57	4,00
18	E 32		12011826		Fanalino posteriore completo (con fig.37-38-39-40-17-19-21-22)	Body, for tail light lamp holder (with figs. 37-38-39-40-17-19-21-22)	LD '57	92,00
19	E 32/C		12011831		Portalampada (per 2 lampadine)	Lampholder (for 2 torpedos)	LD '57	7,00
20	E 301	A	08010605		Lampada fanalino post. posizione 6V-5W	Bulb 6V-5W, for position tail light	LD '57	1,00
20	E 312	A	12010154		Lampada fanalino post, Stop 12V-10W	Bulb 12V-10W, for stop tail light	LD '57	1,00
21	E 31		12010610		Catarifrangente	Red gem	LD '57	12,00
22	21		19083005		Vite fissaggio catarifrangente	Screw, fixing red gem	LD '57	0,20
23	123		72030006		Dado fissaggio raddrizzatore (LD/150)	Nut, fixing rectifier (LD/150)	150 LD	0,20
24	172		73170064		Rondella elastica per dado a fig. 23 (LD/150)	Spring washer, for nut at fig. 23 (LD/150)	150 LD	0,10
25	E 426		15081250		Raddrizzatore (LD/150)	Rectifier (LD/150)	150 LD	60,00
26	834		87200005		Fusibile raddrizzatore da 5 Amp. (LD/150)	Fuse, for rectifier 5A (LD/150)	150 LD	0,50
27	R 202		12011496		Supporto raddrizzatore (LD/150)	Bracket, for rectifier	150 LD	20,00
28	171		73170053		Rondella elastica per dado a fig. 29 (LD/150)	Spring washer, for nut at fig. 29 (LD/150)	150 LD	0,10
29	122		72030005		Dado fissaggio supporto raddrizzatore (LD/150)	Nut, for fixing rectifier bracket (LD/150)	150 LD	0,20
37	E 32/B		12010609		Traversino per ancoraggio fanalino	Bar, fixing tail light	LD '57	8,00
38	181		73010053		Rondella piana per dadi a fig. 40	Plain washer, for nuts at fig. 40	LD '57	0,10
39	171		73170053		Rondella elastica per dadi a fig. 40	Spring washer, for nuts at fig. 40	LD '57	0,10
40	122		72030005		Dado fissaggio fanalino	Nut, fixing tail light	LD '57	0,20
41	97		71020528		Vite fissaggio parte inferiore portatarga	Screw, for fixing number plate (lower part)	LD '57	0,30
42	94		70910512		Vite fissaggio parte superiore portatarga	Screw, for fixing number plate (upper part)	LD '57	0,30
43	C 284/B		12010608		Portatarga	Number plate	LD '57	25,00
44	E 23		08010302		Anello distanziale	Spacing ring	LD '57	3,00
46	E 35		12011731		Avvisatore acustico (LD/125-150)	Horn (LD/125-150)	LD '57	45,00

CASALAMBRETTA NORTH AMERICA - Tel. 1-866-lambretta - 1-720-7247056

Fig.	Codice casa lambretta	Origine	Codice Innocenti	K			Modello	€
47	160		73170032		Rondella elastica per viti a fig. 48	Spring washer, for screws at fig. 48	LD '57	0,10
48	87		71200312		Vite fissaggio avvisatore acustico	Screw, fixing horn	LD '57	0,20
55	171		73170053		Rondella elastica per dadi a fig. 56	Spring washer, for nuts at fig. 56	LD '57	0,10
56	122		72030005		Dado per viti a fig. 42	Nut, for screws at fig. 42	LD '57	0,20
57	C 261/B		08010604		Blocchetto interno fissaggio portatarga	Block, internal, fixing number plate	LD '57	5,00
58	181		73010053		Rondella piana per dadi a fig. 60	Plain washar, for nuts at fig. 60	LD '57	0,10
59	171		73170053		Rondella elastica per dadi a fig. 60	Spring washer, for nuts at fig. 60	LD '57	0,10
60	122		72030005		Dado per viti a fig. 41	Nut, for screws at fig. 41	LD '57	0,20
61	C 261		08010603		Blocchetto esterno fissaggio portatarga	Block, external, fixing number plate	LD '57	5,00
62	L 105		86500180		Fascetta ancoraggio cavi	Clip, anchoring cables	LD '57	1,00
86	310		70910316		Vite fissaggio commutatore	Screw, fixing switch	LD avv. el.	0,20
87	E 28		12011716		Commutatore completo di cavi	Switch, complete with cables	LD '57	40,00
88	E 300	A	15080003		Lampadina biluce 6V-25/25W (D-LD)	Bulb, twin-filament 6V-25/25W (D-LD)	LD '57	4,00
89	E 301	A	15080004		Lampadina per luce di città 6V-5W (LD/150)	Bulb, for city light 6V-5W (LD/150)	150 LD	1,00
89	E 319	A	07010146		Lampadina per luce di città 12V-10W (LD/125)	Bulb, for city light 12V-10W (LD/125)	125 LD	1,00
90	R 199		12010165		Deflettore per luci di città	Deflector, for city light	LD '57	12,00
91	R 200		12011676		Morsettiera con cavetto a fig. 92	Junction box, with earth wire at fig. 92	LD '57	22,00
109	E 34		12010160		Visiera fanale	Hood, for headlamp	LD '57	18,00
110	E 7		99108031		Vetro	Glass, for headlamp	LD '57	20,00
111	E 5		99108032		Guarnizione per vetro	Gasket, for glass	LD '57	4,00
112	E 8		07011337		Parabola con portalampada	Lighting group	LD '57	18,00
113	E 29		12011841		Ghiera faro cromata	Chrome rim, for headlamp	LD '57	35,00
128	206		12010163		Vite fissaggio anello	Screw, fixing rim	LD '57	0,20
129	198		15080002		Borchia per viti a fig. 128	Cone washer, for screws at fig. 128	LD '57	1,00
136	E 27		12011791		Deviatore luce completo di cavi e viti	Switch for LD electric starter	LD avv. el.	56,00
138	C 153/A		12180184		Targhetta per scudo (LD/A.E.)	Name plate, for legshield (LD avv.)	LD avv. el.	18,00
139	286		75700245		Ribattino fissaggio targhetta (LD/A.E.)	Rivet, for name plate (LD avv.)	LD avv. el.	0,10
140	E 109/B				Impianto elettrico senza batteria	Wiring loom without battery	150D '54-'55/125LD	24,00
140	E 109/C				Impianto elettrico per batteria	Wiring loom for battery	150 LD	26,00
141	E 99/B				Interruttore luce stop	Switch for stop light	Tutti	10,00

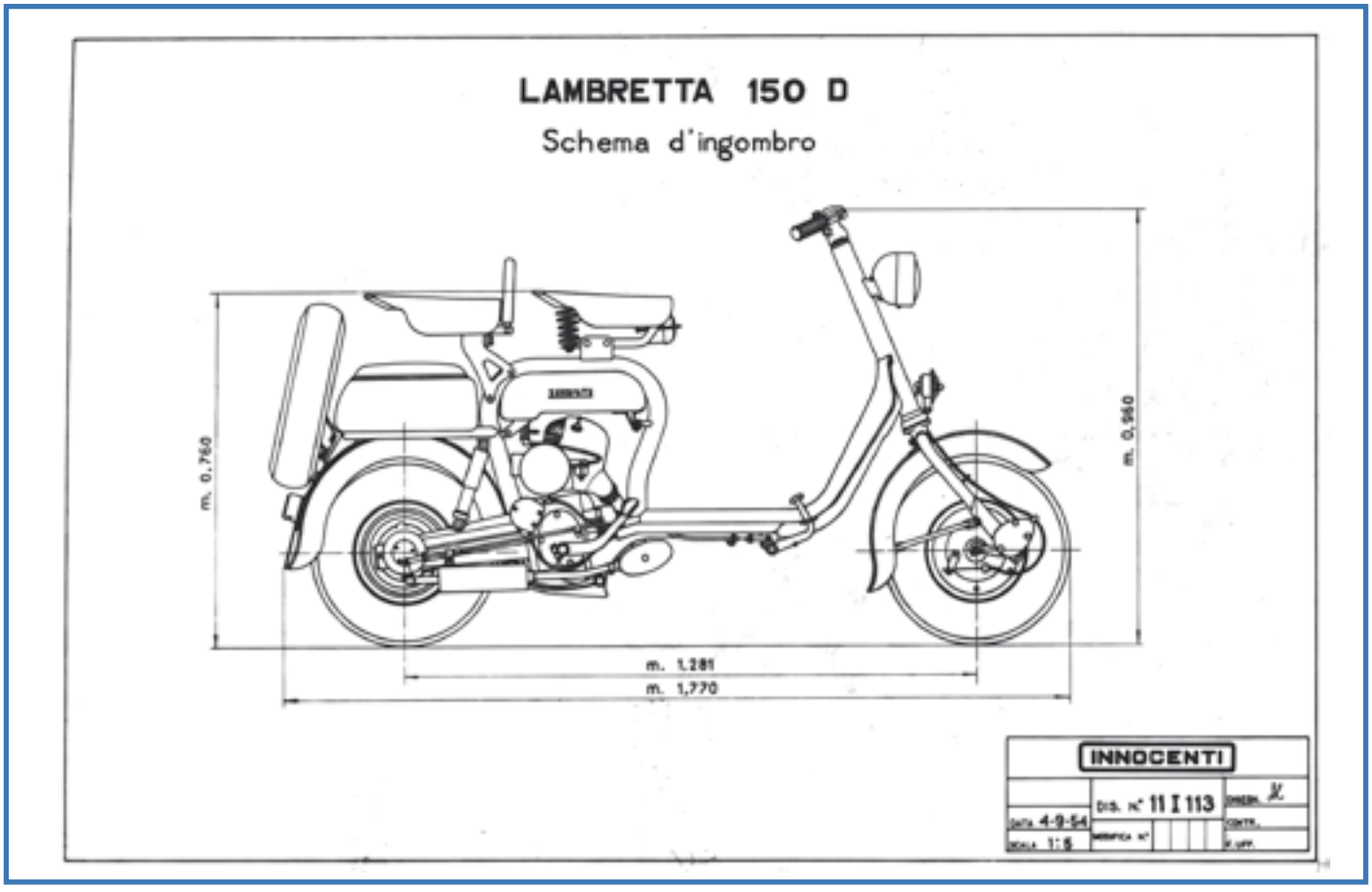

Tavola 18

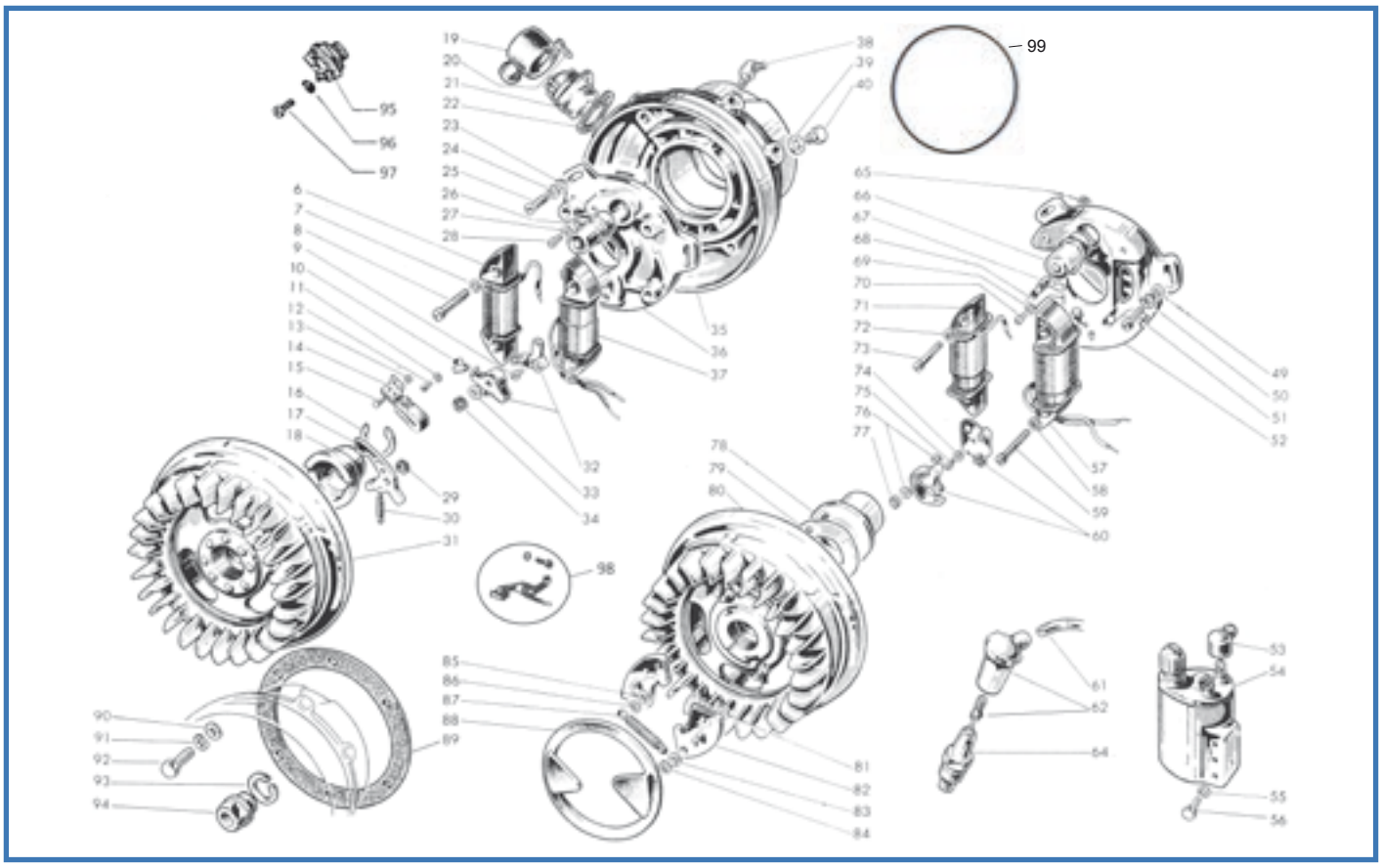

Fig.	Codice	Origine	Codice Innocenti	K			Modello	€
6	R 217		00861549		Bobina B.T. alimentazione MARELLI	L.T. ignition coil MARELLI (D-LD/150)	Tutti	50,00
7	171		73170053		Rondella elastica per viti a fig. 8	Spring washer, for screws at fig. 8	Tutti	0,10
8	15		00831423		Vite fissaggio indotti	Screw, fixing coils	Tutti	0,20
9	16		00831437		Vite fissaggio particolare a fig. 32	Screw, fixing contact points at fig. 32	Tutti	0,20
11	160		00831424		Rondella elastica per vite fissaggio connessioni	Spring washer, for screw fixing breaker arm connection	Tutti	0,10
12	20		00831461		Vite fissaggio connessione	Screw, for fixing breaker arm connection	Tutti	0,20
13			00831522		Rondella di protezione	Protection washer	Tutti	non disp.
14	R 215		00831410		Ingrassatore camma con squadretta	Greasar pad with bracket, for cam	Tutti	12,00
15			00831431		Ribattino fissaggio ingrassatore	Rivet, fixing greaser pad	Tutti	non disp.
16			00931555		Anello elastico ritegno camma	Circlip, retaining cam	Tutti	non disp.
17			00831589		Massa per anticipo	Bob weight	Tutti	non disp.
18			00831588		Camma	Cam	Tutti	non disp.
19	E 106		99098221		Protezione per presa B.T.	Protection cup, L.T. socket	Tutti	4,00
20	25		71200410		Vite fissaggio presa B.T.	Screw, fixing, L.T. socket	Tutti	0,20
21	E 144		11011231		Presa B.T.	L.T. socket	56-'58	18,00
22	1216		11010515		Guarnizione per presa B.T.	Gasket, for L.T. socket	56-'58	1,50
23	181		73030053		Rondella piana per viti a fig. 25	Plain washer, for screws at fig. 25	Tutti	0,10
24	171		73170053		Rondella elastica per viti a fig. 25	Spring washer, for screws at fig. 25	Tutti	0,10
25	86		70850518		Vite fissaggio piastra	Screw, fixing stator plate	Tutti	0,30
26	E 253		00831521		Condensatore MARELLI	Condenser	Tutti	8,00
27	170		00831426		Rondella elastica per vite a fig. 28	Spring washer, for screw at fig. 28	Tutti	0,10
28	16		00831462		Vite fissaggio condensatore	Screw, locking condenser	Tutti	0,20
29			00831558		Anello elastico ritegno massa	Circlip, retaining bob weight	Tutti	non disp.
30			00831557		Molla richiamo massa anticipo	Return spring, bob weight	Tutti	non disp.
31			00831587		Volano Marelli	Flywheel Marelli	Tutti	a rich.
32	E 252		00831611		Gruppo contatti MARELLI (con fig.10-11-12))	Contact points MARELLI (with fig. 10-11-12)	Tutti	15,00
33			00831574		Rondella rasamento gruppo contatti	Shim, for contact points	Tutti	non disp.
34	254		00831460		Seeger ritegno gruppo contatti	Circlip, retaining contact points	Tutti	0,30
35	R 211		11110102		Flangia volano magnete (mod. con presa corrente E 136)	Flange, flywheel magneto (socket E 136)	54-'55	85,00

PESCARA LAMBRETTA - Cell. 347 7608917

Fig.	Codice Casa Lambretta	Origine	Codice Innocenti	K			Modello	€
35	R 212		11110113		Flangia volano magnete (mod. con presa corrente E 144)	Flange, flywheel magneto (socket E 144)	55-'58	85,00
36			00831590		Piastra supporto indotti MARELLI	Stator plate	Tutti	a rich.
37	R 218		00831551		Bobina B.T. illuminazione MARELLI con batteria	L.T. lighting coil, MARELLI with battery	150 D-LD	50,00
37	R 219		00831584		Bobina B.T. illuminazione MARELLI senza batteria	L.T. lighting coil, MARELLI without battery	125 LD-150 Is.	50,00
38	R 214		87030008		Ingrassatore cuscinetto albero motore	Grease nipple, for crankshaft bearing	Tutti	5,00
39	510		14010014		Guarnizione per tappo sfiato	Gasket, for breather plug	Tutti	0,20
40	R 213		11110112		Tappo sfiato	Breather plug	Tutti	3,00
49	181		73030053		Rondella piana per viti a fig. 51	Plain washer, for screws at fig. 51	Tutti	0,10
50	171		73170053		Rondella elastica per viti a fig. 51	Spring washer, for screws at fig. 51	Tutti	0,10
51	86		70850518		Vite fissaggio base	Screw, fixing stator plate	Tutti	0,30
52			00811352		Base volano magnete FILSO	Stator plate FILSO	Tutti	a rich.
53	E 107		11010511		Cappuccio protezione attacchi bobine	Protection cup, H.T. coil terminals	Tutti	3,00
54	E 141		00811384		Bobina B.T. esterna in bakelite	H.T. coil, external, bakelite	Tutti	120,00
55	170		73170043		Rondella elastica per viti a fig. 56	Spring washer, for screws, at fig. 56	Tutti	0,10
56	58		70360410		Vite fissaggio bobina A.T.	Screw, fixing H.T. coil	Tutti	0,20
57	R 220		00811359		Bobina B.T. per illuminazione FILSO con batteria	L.T. lighting coil, FILSO with battery	150 D-LD	50,00
57	R 221		00811390		Bobina B.T. per illuminazione FILSO senza batteria	L.T. lighting coil, FILSO without battery	125 LD-150 Is.	50,00
58	164		00811345		Rondella dentellata per viti a fig. 59	Tab washer, for screws at fig. 59	Tutti	0,10
59	98		00811360		Vite fissaggio bobina B.T. di illuminazione	Screw, fixing L.T. lighting coil	Tutti	0,30
60	E 254		00811432		Gruppo contatti FILSO a dito	Contact points FILSO (finger type)	56-'58	15,00
61	E 411		12010507		Cavo candela	H.T. lead	Tutti	2,00
62	E 112		15017070		Attacco rapido con vite a fig. 63	Cap, for spark plug with screw at fig. 63	Tutti	8,00
63	E 112		15017070		Attacco rapido con vite a fig. 63	Cap, for spark plug with screw at fig. 63	Tutti	8,00
64	E 320		14010701		Candela d'accensione Nippon Denso	Spark plug, Nippon Denso	Tutti	4,00
65	122		72000005		Dado per viti a figg. 59 e 73	Nut, for screws, at fig. 59, 73	Tutti	0,20
66	E 251		00811356		Condensatore FILSO	Condenser FILSO	Tutti	8,00
67			00811353		Scatola ingrassatore	Greaser box	Tutti	non disp.
68			00811284		Feltro ingrassatore	Greaser pad	Tutti	non disp.
69	170		00811339		Rondella elastica per vite a fig. 70	Spring washer, for screw at fig. 70	Tutti	0,10
70	16		00811380		Vite fissaggio condensatore e scatola ingrassatore	Screw, for fixing condenser and greaser box	Tutti	0,20
71	R 222		00811346		Boina B.T. alimentazione FILSO	L.T. ignition coil FILSO	Tutti	50,00
72	164		00811345		Rondella dentellata per viti a fig. 73	Tab washer, for screws at fig. 73	Tutti	0,10
73	97		00811355		Viti fissaggio bobina B.T.	Screw, fixing L.T. coil	Tutti	0,30
74	180		00811288		Rondella per vite a fig. 75	Plain washer, for screw at fig. 75	Tutti	0,10
75	16		00811354		Vite fissaggio particolari a fig. 60	Screws, fixing items at fig. 60	Tutti	0,20
76			00811313		Rondella isolante per gruppo contatti	Insulating washer, for contact points	Tutti	non disp.
77	254		00811312		Rondella elastica bloccaggio gruppo contatti	Circlip, locking contact points	Tutti	0,30
78	R 224		00811362		Camma per parte rotante FILSO	Cam, for flywheel FILSO	Tutti	48,00
79	R 223		00811363		Rondella attrito per camma FILSO	Friction ring, for cam FILSO	Tutti	3,00
80			00811414		Parte rotante completa	Flywheel, complete	Tutti	a rich.
81			00811366		Rondella piana inferiore perni masse	Plain washer, for bob weight pins	Tutti	non disp.
82	R 225		00811368		Massa di espansione FILSO	Bob weight FILSO	Tutti	22,00
83			00811371		Rondella piana superiore perni masse	Plain washer, for bob weight pins	Tutti	non disp.
84	240		00811372		Anello elastico di spallamento per perni masse	Circlip, for bob weight pins	Tutti	0,20
85			00811364		Rondella piana per perni camma	Plain washer, for cam pins	Tutti	non disp.
86			00811365		Anello elastico di spallamento per perni camma	Circlip, for cam pins	Tutti	non disp.
87	E 330		00811370		Molla richiamo masse FILSO	Return spring, bob weight FILSO	Tutti	5,00
88	E 138		00811374		Anello ammortizzatore FILSO	Plastic shock absorbing ring FILSO	Tutti	14,00
89	1217		11110131	K	Guarnizione fra carter motore e flangia volano	Gasket, between crankcase/magneto flange	Tutti	3,00
90	182		73030064		Rondella piana per viti a fig. 92	Plain washer, for screws at fig. 92	Tutti	0,10
91	172		73170064		Rondella elastica per viti a fig. 92	Spring washer, for screws at fig. 92	Tutti	0,10
92	R 216		02110108		Vite speciale fissaggio flangia volano magnete	Special screw, fixing flywheel magneto flange	Tutti	2,00
93	178		02110311		Rondella elastica per dado a fig. 94	Spring washer, for nut at fig. 94	Tutti	0,30
94	B 165		02110312		Dado bloccaggio volano magnete	Nut, for locking flywheel	Tutti	4,00
95	E 136		99091750		Presa B.T. tonda con fig.96-97	Socket L.T. with fig. 96-97	54-'55	15,00
96	180		00831443		Ranella	Washer	54-'55	0,10
97	20		00831422		Vite	Screw	54-'55	0,20
98	E 131	A	00811251		Contatti Filso	Contact point Filso	54-'55	15,00
99	450		2110131		OR volano	Oil seal flywheel	54-'55	2,00

Tavola 19

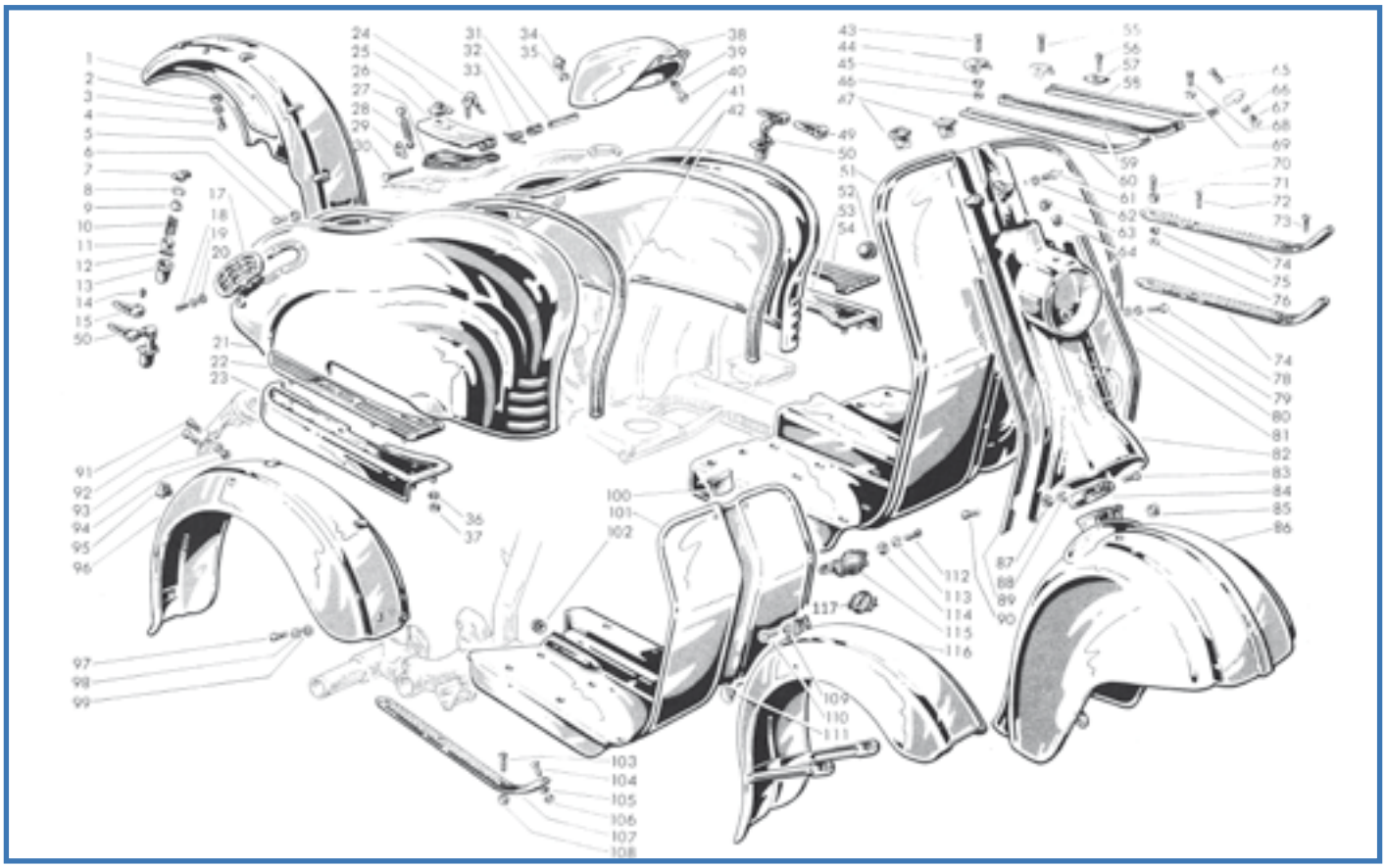

Fig.	Codice Casa Lambretta	Origine	Codice Innocenti	K	Parafango	Mudguard, rear	Modello	€
1	C 400		12181018		Parafango	Mudguard, rear	LD	60,00
2	122		72030005		Dado per viti a fig. 4	Nut, for screws at fig. 4	LD	0,20
3	171		73170053		Rondella elastica per viti a fig. 4	Spring washer, for screws at fig. 4	LD	0,10
4	94		70910510		Vite fissaggio parafango	Screw, fixing rear mudguard	LD	0,30
5	171		73170053		Rondella elastica per viti a fig. 6	Spring washer, for screws at fig. 6	LD	0,10
6	93		70910508		Vite fissaggio parafango	Screw, fixing rear mudguard	LD	0,30
7	688		15055044		Bussola scorrevole per gancio	Bush, for panel lock	LD	6,00
8	C 252		15055047		Anello di tenuta cappuccio (INOX)	Clip, for panel cup lock (INOX)	LD	2,00
9	690		15055045		Scodellino tenuta molla	Cup, retaining spring	LD	1,50
10	c 258/B		15055042		Molla di pressione per gancio	Pressure spring, for panel lock	LD	4,00
11	689		15055043		Scodellino appoggio molle	Cup, retaining spring	LD	1,50
12	691		74400330		Copiglia per chiavistello gancio	Split pin, for panel lock	LD	0,50
13	C 70		15055046		Cappuccio protezione gancio	Protection cap, for panel lock	LD	3,00
14	71		15055048		Grano fissaggio maniglia	Grub, locking handle	LD	0,20
15	C 256		05180201		Maniglia per gancio destro con grano	Handle, for right hand lock with grub	LD	10,00
17	C 269		08180246		Coppia griglie in plastica	Plastic grill, for panel (pair)	LD'54-'56	20,00
17	C 270		12180269		Coppia griglie in metallo cromate	Chrome metal grill, for panel (pair)	LD '56-'58	35,00
21	C 447	A	12181336		Fiancata destra	Panel, right hand	LD	120,00
22	C 31		08181241		Coppia tappetini pedana passeggero	Mat, footboard (pair)	LD	25,00
23	C 457	A	12181426		Pedanina destra	Footboard right hand	LD	60,00
25	C 133		12181371		Serratura con chiavi	Lock with keys, for luggage box	LD	24,00
26			12191366		Sportello bauletto con serratura (avv. epicicloidale)	Lid, luggage box with lock (epicyclical starter)	LD '57	a rich.
27	C 57		12180228		Profilato di guarnizione sportello	Beading, luggage box lid	LD	4,00
28	R 209		12180248		Molletta ritegno borsa attrezzi	Spring, fixing tool bag	LD'57	3,00
29	646		15086015		Piastrina per aggancio molletta	Plate, for spring	LD'57	2,00
30	B 111		12180224		Perno per cerniera sportello	Pin, luggage box hinge	LD'57	2,00
31	R 207		12180223		Tubetto per cerniera sportello	Tube, for lid hinge	LD'57	2,00
32	R 206		12180226		Tubetto ritegno molla sportello	Tuba, retaining lid spring	LD'57	2,00
33	R 205		12180225		Molla richiamo sportello	Return spring, luggage box lid	LD'57	4,00

JB TUNING - Tel. 0044 1702 545952

Fig.	Codice Casa Lambretta	Origine	Codice Innocenti	K			Modello	€
38			12181321		Coperchio per scatola batteria (LD/A.E.)	Cover, for battery box (LD electric starter)	LD avv. el.	a rich.
41	C 446	A	12181331		Fiancata sinistra	Panel, left hand	LD	120,00
42	C 65		08180222		Coppia profilati per fiancata	Beading, for panel (pair)	LD	6,000
43	213		71450425	K	Vite fissaggio terminali posteriori esterni ed intermedi (4x25)	Screw, for fixing end caps, external and middle (4x25)	LD	0,20
44	C 268		08180142	K	Terminale profilato	End cap	LD	2,00
45	187		05180172	K	Rondella Belleville per viti a figg. 43 e 55	Spring washer, for screws at figs. 43, 55	Tutti	0,20
46	121		72030004	K	Dado per viti a figg. 43 e 55	Nut, for screws at figs. 43, 55	Tutti	0,20
47	L 121		12770231		Coppia guarnizioni per passaggio cavi (LD/125)	Protection (pair), for cables (LD/125)	125 LD '56	16,00
49	C 255		05180202		Maniglia per gancio sinistro	Handle, for left hand lock	LD	10,00
50	C 267		12090368		Coppia meccanismi ganci cofani (senza leve in alluminio)	Locking mechanism, for panel lock (without alluminium lever)	LD	60,00
51	C 399	A	12181421		Scudo (LD'54-'56)	Legshield	LD '54-'56	320,00
52	C 49		12180195		Tappo per scudo	Rubber plug, for legshield	125 LD '56	4,00
53	C 456	A	08181046		Pedanina sinistra	Footboard left hand	LD	60,00
54	C 31		08181241		Coppia tappetini pedana passeggero	Mat, footboard (pair)	LD	25,00
55	210		71420418		Vite fissaggio terminali posteriori interni (4x18)	Screw, for fixing end caps, internal (4x18)	LD	0,20
56	90		08180175		Vite fissaggio guaine (4x8)	Screw, for fixing beading channel (4x8)	LD	0,20
57	133		19050098		Dado elastico per viti a fig. 56	Elastic nut, for screws at fig. 56	LD	0,20
58	C 266		08180144		Kit 6 binari in alluminio con viti di fissaggio (150LD)	Beading channels with fixing screws (kit 6 pieces)	150 LD	28,00
59	C 47		08180140		Profilato per guaine	Beading, for footboard	150 LD	12,00
61	30		70910512		Vite fissaggio scudo e morsettiera al telaio	Screw, fixing legshield and junction box to frame	LD	0,30
62	171		73170053		Rondella elastica per viti a fig. 61	Spring washer, for screws at fig. 61	LD	0,10
63	C 50		08010913		Tappo per fori fissaggio cruscotto	Rubber plug, for legshield	LD	1,00
64	E 30		08010142		Spia fanale sul frontale	Light indicator	LD	2,00
65	205		71420409	K	Vite fissaggio terminali anteriori (4x9)	Screw, fixing front end caps (4x9)	LD	0,20
66	B 88		83100006	K	Rondella elastica per viti a fig. 65	Spring washer, for screws at fig. 65	LD	0,20
67	B 80		12180137	K	Dado speciale per terminali anteriori	Special screw, for front end caps	LD	1,00
68	91		19050096		Vite fissaggio pedana e guaine (4x16)	Screw, fixing legshield and beading channels	LD	0,20
69	121		72030004		Dado per viti a fig. 68	Nut, for screws at fig. 68	LD	0,20
70	213		71450425		Vite fissaggio posteriore appoggiapiedi	Screw, for fixing internal and external footboard	125 LD	0,20
71	C 23		05180147		Distanziale antivibrante (LD/125)	Antivibration spacer (LD/125)	125 LD	0,50
72	208		71420416		Vite fissaggio appoggiapiedi (4x16)	Screw, for fixing footboard strips (4x25)	125 LD	0,20
73	214		71450428		Vite fissaggio appoggiapiedi sui travers. (4x28)	Screw, for fixing footboard strips, crossbar (4x28)	125 LD	0,20
74	C 272		12180190		Kit 6 listelli in alluminio con viti di fissaggio (125LD)	Alluminium strip, with screws (kit 6 pieces) (LD/125)	125 LD	72,00
75	187		05180172		Rondella Belleville per viti a figg. 70 e 72 (LD/125)	Spring washer, for screws at figs. 70, 72 (LD/125)	125 LD	0,20
76	121		72030004		Dado per viti a figg. 70,72,73 (LD/125)	Nut, for screws at figs. 70, 72, 73 (LD/125)	125 LD	0,20
78	51		70300620		Vite fissaggio frontale ad telaio	Screw, for fixing horn casting to frame	LD	0,30
79	172		73170064		Rondella elastica per viti a fig. 78	Spring washer, for screws at fig. 78	LD	0,10
80	182		73010064		Rondella piana per viti a fig. 78	Plain washer, for screws at fig. 78	LD	0,10
81	C 29/B		05180171		Coppia profilati per frontale	Beadings, for horn casting (pair)	LD	5,00
89	C 29/B		05180171		Coppia profilati per frontale	Beadings, for horn casting (pair)	LD	5,00
82	R 202		08181286		Frontale (LD '54-'56)	Horn casting, for machine without handlebar cowl	LD	75,00
82	R 203		12183386		Frontale (LD '57-'58)	Horn casting, for machine with handlebar cowl	LD	a rich.
83	34		70300520		Vite fissaggio fascette parafango	Screw, for clip fixing front mudguard	LD	0,30
84	R 204		05770125		Fascetta ancoraggio parafango	Clip, fixing front mudguard	LD	12,00
85	C 18		03180109		Protezione guaina freno anteriore	Grommet, front brake cable	LD	1,50
86	C 460	A	08771046		Parafango anteriore	Mudguard, front	LD	90,00
87	122		72030005		Dado per vite a fig. 83	Nut, for screw at fig. 83	LD	0,20
88	171		73170053		Rondella elastica per dado a fig. 87	Spring washer, for nut at fig. 87	LD	0,10
89	C 29/B		05180171		Coppia profilati per frontale	Beadings, for horn casting (pair)	LD	5,00
81	C 29/B		05180171		Coppia profilati per frontale	Beadings, for horn casting (pair)	LD	5,00
90	217		71480512		Vite fissaggio frontale allo scudo	Screw, for fixing horn casting lo legshield	LD	0,30
91	95		70910514		Vite fissaggio parafango	Screw, fixing rear mudguard	D	0,30
92	96		70360518		Vite fissaggio parafango telaietto portatarga	Screw, fixing rear mudguard, number plate support	D	0,30
93	171		73170053		Rondella elastica per viti a figg. 91,92	Spring washer, for screws at figs. 91, 92	D	0,10
94	122		72030005		Dado per viti a figg. 91,92	Nut, for screws at figs. 91, 92	D	0,20
95	C 36		11180302		Tamponcino ancoraggio parafango posteriore	8uffer, anchoring rear mudguard	D	3,00
96	C 464	A	11181021		Parafango posteriore	Rear mudguard	D	120,00
97	94		70910512		Vite di fissaggio parafango posteriore	Screw, fixing rear mudguard	D	0,30

Tavola 19

Fig.	Codice Casa Lambretta	Origine	Codice Innocenti	K			Modello	€
98	171		73170053		Rondella elastica per viti a fig. 97	Spring washer, for screws at fig. 97	D	0,10
99	181		73030053		Rondella piana per viti a fig. 97	Plain washer, for screws at fig. 97	D	0,10
100	C 24		99095062		Guarnizione fissaggio pedana	Rubber pad, for legshield on steering	D	2,00
101	C 465	A	11180130		Pedana appoggiapiedi	Legshield	D	220,00
102	C 42		07180152		Protezione fissaggio guaina comando cambio	Grommet, for gear change cables	D	1,00
103	213		71450425		Vite fissaggio listelli appoggiapiedi (4x25)	Screw, fixing footboard strips (4x25)	D	0,20
104	210		71420418		Vite fissaggio listelli appoggiapiedi (4x18)	Screw, fixing footboard strips (4x18)	D	0,20
105	187		05180172		Rondella Belleville per viti a fig. 104	Spring washer, for screws at fig. 104	D	0,20
106	121		72030004		Dado per viti a fig. 104	Nut, for screws at fig. 104	D	0,20
107	C 260		07180150		Kit 4 listelli alluminio con viti di fissaggio	Alluminium strip, fixing screws, footboard (kit 4 pieces)	D	48,00
108	C 23		05180147		Distanziale antivibrante	Antivibration spacer	D	0,50
109	172		73170064		Rondella elastica per viti a fig. 110	Spring washer, for screws at fig. 110	D	0,10
110	50		70360614		Vite fissaggio parafango	Screw, fixing front mudguard	D	0,30
111	C 36		15060039		Tamponcino ancoraggio parafango anteriore	Buffer, anchoring front mudguard	D	3,00
112	93		70910508		Vite fissaggi pedana e staffa	Screw, fixing legshield and stirrup	D	0,30
113	171		73170053		Rondella elastica per viti a fig. 112	Spring washer, for screws at fig. 112	D	0,10
114	142		06180141		Dado cieco per viti a fig. 112	Dome nut, for screws at fig. 112	D	0,50
115	C 259		07181121		Staffa attacco pedana con targhetta	Stirrup, wilh name plate fixing	D	18,00
116	C 463	A	99106050		Parafango anteriore	Front mudguard	D	100,00
117	C 148		2ST1061		Stemma anteriore “Innocenti”	Front emblem “Innocenti”	D	12,00

K

KIT VARI - Tavola 19

C 268/K **35 €** Kit puntalini in alluminio con viti - Kit end caps in alloy with screws - Cod. Casa Lambretta: 12-C268 - 6-213 - 6-187 - 6-205 - 6-121 - 6-B80 - 6-B88

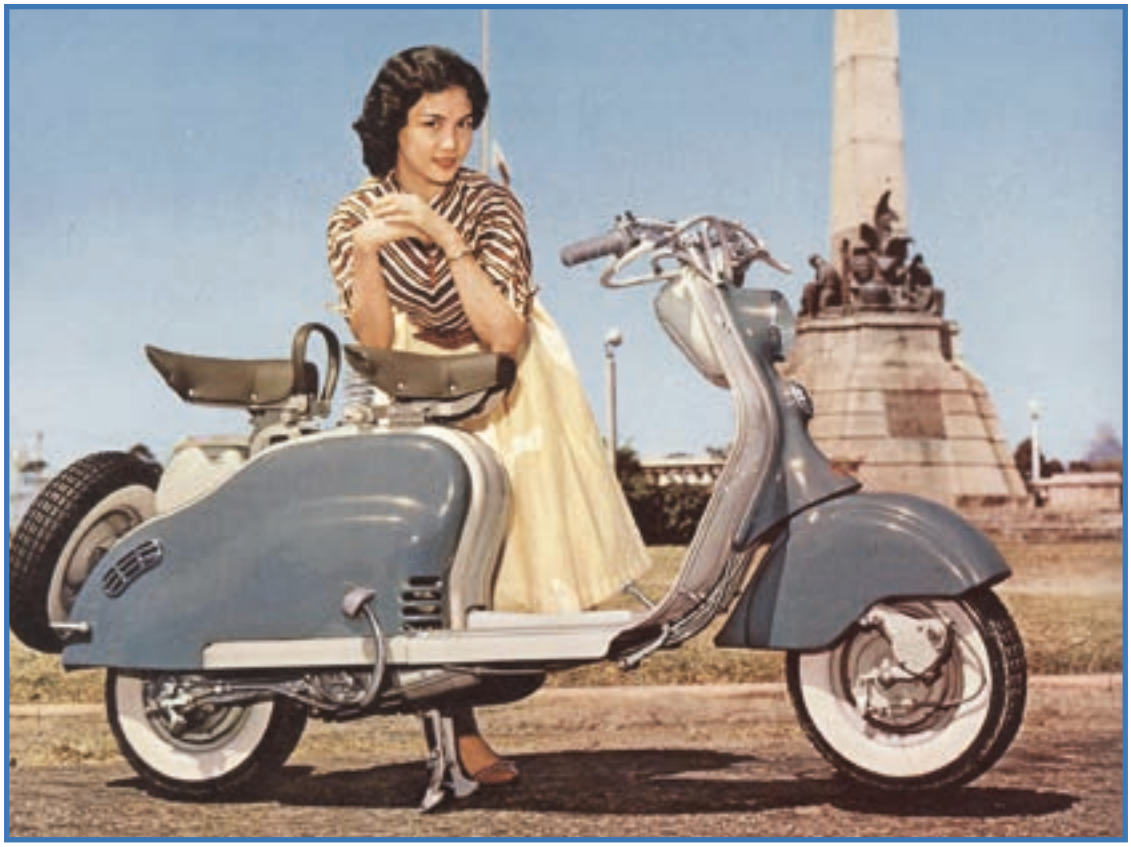

SCOOT AND CO - Vietnam: E-mail: info@saigon-parts-accessories.com

Tavola 20

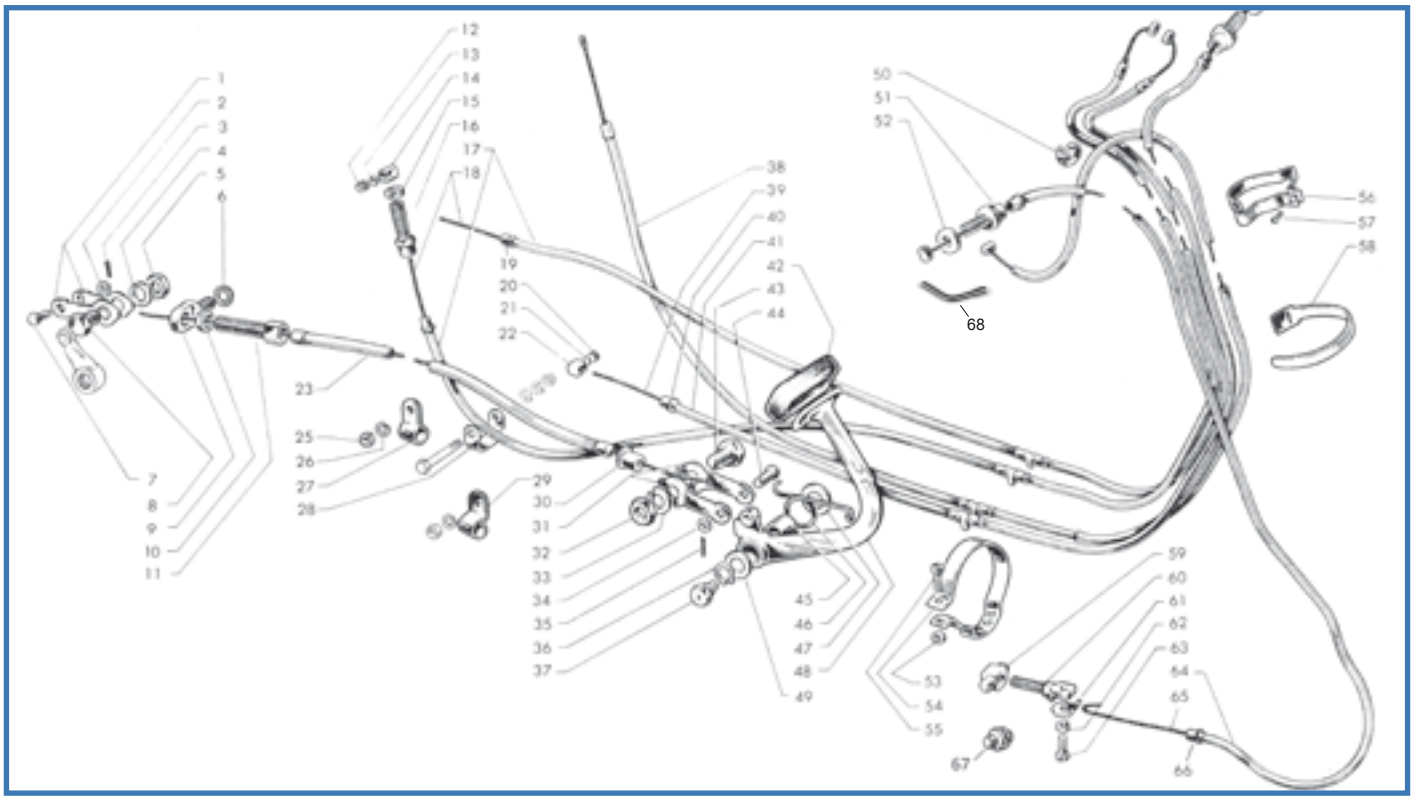

Fig.	Codice Lasa Lambretta	Origine	Codice Innocenti	K			Modello	€
1	L 90		15059012		Tirante comando freno lato ruota	Rod, for rear brake control	Tutti	5,00
2	B 63		83010601		Rondella per pernetto	Washer, for pin	Tutti	0,10
3	110		74401522		Copiglia per pernetto	Split pin, for pin	Tutti	0,10
4	175		73170105		Rondella elastica per dado a fig. 5	Spring washer, for nut at fig. 5	Tutti	0,20
5	126		72070010		Dado per morsetto cavo freno	Nut, for locking rear brake cable	Tutti	0,50
6	517		07180730		Guarnizione per supporto attacco regolabile	Gasket, adjuster support	Tutti	0,20
7	L 85		15059014		Pernetto per tirante	Pin, rear brake rod	Tutti	2,00
8	L 84		07180731		Morsetto cavo (con fig.4-5)	Pin, rear brake cable	Tutti	4,00
9	L 88		07180727		Supporto per attacco regolabile	Support, rear brake cable adjuster	Tutti	4,00
11	L 87		15059015		Registro freno posteriore (con fig.10)	Adjuster, rear brake cable (with fig. 10)	Tutti	5,00
14	L 115		15022008		Morsetto cavi cambio (con fig.12-13)	Trunnion, for locking gear change cables (with figs. 12, 13)	56-'58	3,00
16	L 106		11030308		Registro cavi cambio (con fig.15)	Adjuster, gear change cables (with fig. 15)	Tutti	6,00
17	L 96		11031021		Kit cavi e guaine (6 pezzi)	Kit inner and outer cables (6 pieces)	150 D	30,00
17	L 97		11031026		Kit cavi e guaine (7 pezzi)	Kit inner and outer cables(7 pieces)	LD '54-'56	34,00
17	L 98		12031146		Kit cavi e guaine (7 pezzi)	Kit inner and outer cables (7 pieces)	LD '57-'58	34,00
18	L 195		12031062		Fune per cavo cambio (totale mm 1940)	Inner cable, for gear change control (total lenght 1940mm)	Tutti	2,50
19	L 64		85700025		Capsula fermo guaina per cavi cambio	Ferrule, for locking gear change cables	Tutti	2,00
22	L 115		15022008		Morsetto cavo frizione (con fig.20-21)	Trunnion, locking clutch cable (with figs. 20, 21)	56-'58	3,00
22	L 242				Morsetto cavo frizione (con fig.20-21)	Trunnion, locking clutch cable (with figs. 20, 21)	54-'56	2,50
23	L 96		11031021		Kit cavi e guaine (6 pezzi)	Kit inner and outer cables (6 pieces)	150 D	30,00
23	L 97		11031026		Kit cavi e guaine (7 pezzi)	Kit inner and outer cables(7 pieces)	LD '54-'56	34,00
23	L 98		12031146		Kit cavi e guaine (7 pezzi)	Kit inner and outer cables (7 pieces)	LD '57-'58	34,00
25	122		72060006		Dado fissaggio fascette	Nut, fixing clips	54-'56	0,20
26	171		73170064		Rondella elastica per dadi a fig. 25	Spring washer, for nuts at fig. 25	54-'56	0,10
27	L 103		11180728		Fascetta sostegno cavo freno posteriore	Clip, for rear brake cable	54-'56	4,00
28	R 226		12030324		Fascetta sostegno cavi	Clip, for cable	LD'57-'58	5,00
29	L 104		11030305		Fascetta sostegno cavo comando cambio	Clip, for gear change cable	54-'56	4,00
30	L 71		15059009		Capsula ferma guaina freno posteriore	Ferrule, for locking rear brake cable	Tutti	2,00
31	L 90		15059012		Tirante comando freno posteriore lato pedale	Rod, rear brake pedal	Tutti	5,00
32	126		72070010		Dado per morsetto cavo freno	Nut, for rear brake cable pin	Tutti	0,50
33	175		73170105		Rondella elastica per dado a fig. 32	Spring washer, for nut at fig. 32	Tutti	0,20
34	B 63		83010601		Rondella per pernetto	Washer, for pin	Tutti	0,10

Tavola 20

Fig.	Codice Casa Lambretta	Origine	Codice Innocenti	K			Modello	€
35	110		74401522		Copiglia per pernetto	Split pin, for pin	Tutti	0,10
36	242		73260012		Anello elastico di spallamento pedale	Circlip, retaining rear brake pedal	Tutti	0,20
37	B 130		87020006		Ingrassatore per perno comando freno post. 6MA	Grease nipple, for rear brake pin (thread 6 MA)	Tutti	3,00
37	B 131		87020008		Ingrassatore per perno comando freno post. 8MA	Grease nipple, for rear brake pin (thread 8 MA)	Tutti	3,00
38	L 96		11031021		Kit cavi e guaine (6 pezzi)	Kit inner and outer cables (6 pieces)	150 D	30,00
38	L 97		11031026		Kit cavi e guaine (7 pezzi)	Kit inner and outer cables(7 pieces)	LD '54-'56	34,00
38	L 98		12031146		Kit cavi e guaine (7 pezzi)	Kit inner and outer cables (7 pieces)	LD '57-'58	34,00
39	L 196		12061062		Fune per cavo frizione	Inner cable, for clutch control	Tutti	2,50
40	L 61		85700025		Capsula ferma guaina per cavo comando frizione	Ferrule, for locking clutch cable	Tutti	3,00
41	L 96		11031021		Kit cavi e guaine (6 pezzi)	Kit inner and outer cables (6 pieces)	150 D	30,00
41	L 97		11031026		Kit cavi e guaine (7 pezzi)	Kit inner and outer cables(7 pieces)	LD '54-'56	34,00
41	L 98		12031146		Kit cavi e guaine (7 pezzi)	Kit inner and outer cables (7 pieces)	LD '57-'58	34,00
42	C 40		99095906		Protezione per pedale	Protection rubber, rear brake pedal	Tutti	4,00
43	L 84		07180731		Morsetto cavo freno (con fig.32-33)	Trunnion, for locking rear brake cable (with figs. 32, 33)	Tutti	4,00
44	L 85		15059014		Pernetto per tirante	Pin, for rear brake control	Tutti	2,00
45	C 239		15059005		Bronzina per pedale freno	Bush, for rear brake pedal	Tutti	3,00
46	C 247		99095904		Molla richiamo pedale	Return spring, rear brake pedal	Tutti	5,00
47	B 182		15059006		Kit ranelle (con fig.49-36)	Washers kit, pedal return spring (with fig. 49, 36)	Tutti	1,50
48	R 227		07181081		Pedale freno posteriore cromato	Rear brake pedal chrome	Tutti	45,00
49	191		83011201		Rondella spallamento pedale	Spacing washer, for rear brake pedal	Tutti	0,40
50	L 105		86510110		Fascetta unione guaine	Clip, union cables	Tutti	1,00
51	L 82		99096124		Registro completo freno/frizione	Adjuster, clutch and front brake cable	Tutti	6,00
52	L 82		99096124		Registro completo freno/frizione	Adjuster, clutch and front brake cable	Tutti	6,00
53	122		72060005		Dado per vite a fig. 55	Nut, for screw at fig. 55	Tutti	0,20
54	L 142		12180162		Fascetta ancoraggio cavi (con fig.53-55)	Clip, retaining cables (with figs. 53, 55)	Tutti	14,00
55	12		70910516		Vite fissaggio fascetta	Screw, fixing clip	Tutti	0,20
56	L 102		11180142		Fascetta fissaggio cavi (con fig.57)	Clip, retaining cables (with fig. 57)	150 D	10,00
57	93		70910508		Vite ancoraggio fascetta	Screw, fixing clip	150 D	0,20
58	L 105		86500260		Fascetta ancoraggio cavi	Clip, retaining cables	Tutti	1,00
60	L 95/B		11770802		Morsetto con registro freno ante. (con fig.59-61-62-63)	Trunnion, front brake adjuster (with figs. 59, 61, 62, 63)	56-'58	10,00
64	L 96		11031021		Kit cavi e guaine (6 pezzi)	Kit inner and outer cables (6 pieces)	150 D	30,00
64	L 97		11031026		Kit cavi e guaine (7 pezzi)	Kit inner and outer cables(7 pieces)	LD '54-'56	34,00
64	L 98		12031146		Kit cavi e guaine (7 pezzi)	Kit inner and outer cables (7 pieces)	LD '57-'58	34,00
65	L 196		11771067		Fune per cavo freno ant.	Inner cable, front brake control	Tutti	2,50
66	L 64		85700025		Bussola ferma guaina	Ferrule, for locking front brake control cable	Tutti	2,00
67	L 95		99096507		Bussola ferma cavo (senza registro)	Ferrule, for locking front brake control cable	54-'56	5,00
68	L 159				Tubetto cavo gas	Tube for trottle bowden	150 D	8,00

B 182

L 96-97-98

L 242 L 115

Tavola 21

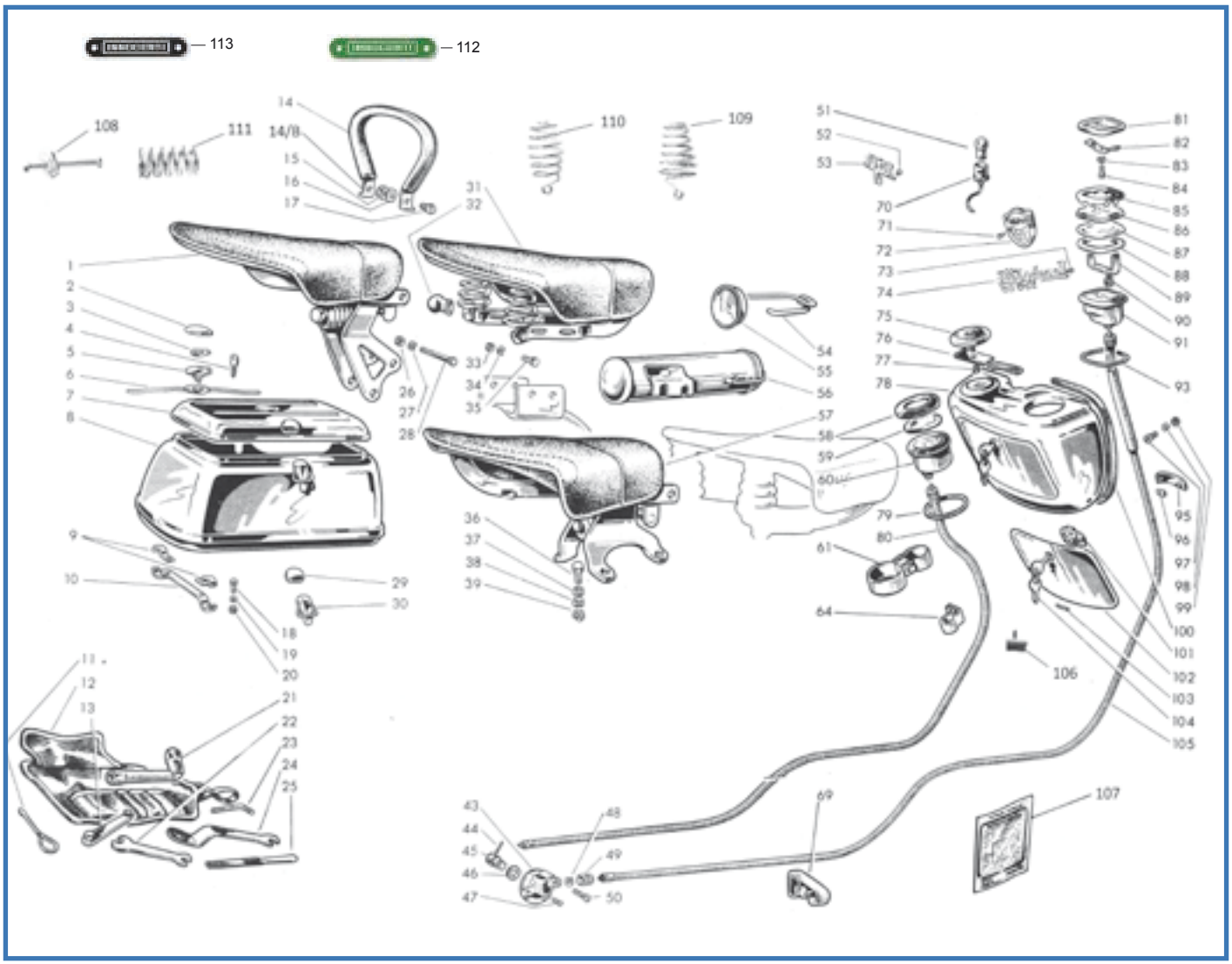

Fig.	Codice casa lambretta	Origine	Codice Innocenti	K			Modello	€
1	C 391		99095560		Telaio sella posteriore 150 D	Saddle frame, pillion (D/150)	150 D	160,00
1	C 329		99095560		Copertina della post, VERDE	Saddle cover rear green	150 D	55,00
5	C 131		99098670		Serratura completa bauletto (con fig.2-3-4-6)	Lock, complete for luggage box (with figs. 2, 3, 4, 6)	150 D	45,00
7	C 277/B		99098640		Coperchio bauletto (D)	Cover, luggage box (D)	150 D	40,00
8	C 467		99098630		Bauletto (D)	Luggage box (D)	150 D	90,00
9	C 26		99098626		Kit 4 spessori antivibranti	Anti-vibration thicknesses (kit 4 pieces)	150 D	4,00
10	C 250		99098625		Staffa fissaggio bauletto (D)	Slirrup, for fixing luggage box (D)	150 D	12,00
11	866		15086062		Cacciavite	Screwdriver	Tutti	8,00
12	A 140		02010906		Borsa per attrezzi	Toolbag	Tutti	24,00
13			07011296		Chiave doppia 10-14 per tappi olio	Spanner, double head 10-14mm, for oil plugs	Tutti	non disp.
14/B	C 271		99095570		Maniglia per passaggero (solo ferro)	Handgrip, for pillion saddle (iron only)	Tutti	22,00
14	C 38				Rivestimento maniglia Verde	Handgrip coating, green	54-'56	5,00
14	C 63				Rivestimento maniglia Nero	Handgrip coating, black	57-'58	5,00
15	B 65		72030008		Dado per vite fiss. maniglia	Nut, for screw fixing handgrip	Tutti	0,40
16	174		73170084		Rondella elastica per dado a figura 15	Spring washer, for screw at fig. 15	Tutti	0,10
17	9		71360818		Vite fissaggio maniglia	Screw, for fixing handgrip	Tutti	0,50
18	96		70360518		Vite fissaggio bauletto (D)	Screw, for fixing luggage box (D)	150 D	0,30
19	171		73170053		Rondella elastica	Spring washer, for screws	150 D	0,10
20	122		72030005		Dado	Nut, for screws	150 D	0,20
21	B 209		11011501		Chiave per estrazione candela	Spannar, for wheel nut and sparking plug	Tutti	12,00
22	867		15086061		Chiave doppia 8-10	Spannar, double ended 8-10mm	Tutti	4,00

Tavola 21

Fig.	Codice Casa Lambretta	Origine	Codice Innocenti	K			Modello	€
23	875		20280035		Chiave per grani cambio e frizione (3,5mm)	Allen key 3,5mm	56-'58	3,00
24	884		15086059		Chiave doppia 14-27	Spanner, double ended 14-27mm	Tutti	10,00
25			15086063		Limetta per contatti	File for cleaning contact points	Tutti	non disp.
26	B 66		72040008		Dado	Nut, for screws	150 D	0,40
27	174		73170084		Rondella elastica	Spring washer, for nuts	150 D	0,10
28	B 177		70340870		Vite fissaggio sella posteriore (D)	Screw, for fixing pillion saddle (D)	150 D	3,00
29			99098628		Gancio per chiusura bauletto (D)	Hook, for luggage box fastener (D)	150 D	non disp.
30	C 278		99098690		Maniglia di chiusura bauletto (D)	Fastener, for locking luggage box (D)	150 D	20,00
31	C 395		12181501		Telaio sella anteriore con interasse molle 22 cm. (LD/150)	Saddle frame front, springs distance 22cm (LD/150)	150 LD	125,00
31	C 397		99095550		Telaio sella anteriore (D/150 - 125 LD '56/metà '57)	Saddle frame front (D/150 - LD/125 '56/middle '57)	125LD/150D	160,00
31	C 329				Copertina verde ant. per telaio C 397 (D/150 - 125 LD '56/inizio '57)	Saddle cover front, green, for frame C 397 (D/150 - LD/125 '56/middle '57)	125LD/150D	55,00
31	C 335				Copertina verde ant. per telaio C 395 (150 LD'54-'56)	Saddle cover front, green, for frame C 395 (LD/150 '54/'56)	150 LD'54-'56	60,00
31	C 337				Copertina nera con interasse molle 16 cm. (125-150 LD da metà '57)	Saddle cover front, black, springs distance 16cm (125/150 middle '57)	LD'57 dal 6/57	60,00
31	C 337/B				Copertina nera con interasse molle 22 cm. telaio C 395	Saddle cover front, black, springs distance 22cm, for frame C 395	LD'57 fino 6/57	60,00
32	C 60		12180154		Cappuccio protezione dadi sella (per telaio interasse molle 22 cm)	Cup, saddle protection nut (for frame, spring distance 22cm)	150 LD	4,00
33	B 66		72040008		Dado	Nut, for screws	Tutti	0,40
34	174		73170084		Rondella elastica	Spring washer, for nuts	Tutti	0,10
35	B 77		70370820		Vite sella	Screw, fixing saddle	Tutti	1,00
36	B 77		70370820		Vite sella	Screw, fixing saddle	Tutti	1,00
37	184		73030084		Rondella piana	Plain washer, for screws	LD	0,10
38	174		73170084		Rondella elastica	Spring washer, for screws	LD	0,10
39	B 66		72040008		Dado per viti a fig. 36 (LD)	Nut, for screws at fig. 36 (LD)	LD	0,40
40			08181251		Custodia attrezzi (LD senza avv. epicicloidale)	Toolbox (LD without epicyclical starter)	LD	non disp.
41			08181252		Coperchio custodia attrezzi	Cover, for toolbox	LD	non disp.
43	A 23		00610335		Rinvio completo contakm (con fig.44-45-46-47-50)	Drive box, for speedometer (with figs. 44, 45, 46, 47, 50)	Tutti	80,00
46	M 358		615602		Guarnizione per rinvio contakm	Oilseal for speedo drive	Tutti	5,00
47	217		71420512		Vite corta fissaggio rinvio contakm	Screw, short, for fixing drive box	Tutti	0,30
50	221		71450528		Vite lunga fissaggio rinvio contakm	Screw, long, for fixing drive box	Tutti	0,30
51	E 303		15087002		Lampadina per tachimetro 12V-2,5W	Bulb, for speedomeler 12V-2,5W	Tutti	1,00
52	286		75700245		Ribattino fissaggio targhetta (D)	Rivet, for fixing name plate (D)	150 D	0,10
53	C 152		11181046		Targhetta (D)	Name plate (D)	150 D	10,00
54	C 276		07180156		Molla fermo coperchio custodia attrezzi (D)	Spring, retaining toolbox cover (D)	150 D	4,00
55	C 275		07180155		Coperchio custodia attrezzi (D)	Cover, tools box (D)	150 D	15,00
56	C 274		11181057		Custodia attrezzi completa (con fig.54-55)	Toolbox, complete (with fig.54-55)	150 D	60,00
57	C 396		12181276		Telaio sella posteriore 150 LD - 125 LD'57 II°s.	Saddle frame rear (150LD - 125LD '57 II°s.)	150 LD	160,00
57	C 398		12181221		Telaio sella posteriore 125 LD '56 - 125 LD '57 I produz.	Saddle frame rear (LD/125 '56 - LD/125 '57 Iprod)	125 LD	125,00
57	C 338				Copertina sella post. NERA 150 LD'57 - 125 LD'57 II°s.	Saddle cover rear black(150LD'57 - 125LD '57 II°s.)	150 LD'57	60,00
57	C 336				Copertina sella post. VERDE 150 LD '54-'56	Saddle cover rear green (150LD '54-'56)	150 LD '54-'56	60,00
57	C 329				Copertina sella post. VERDE 125 LD'56 - 125 LD'57 I°s.	Saddle cover rear , green (125LD '56 - 125LD '57 I°s.)	125 LD'56	55,00
60	A 25/B	A	00613002		Contachilometri tondo (con fig.58-59)	Speedometer, round (with figs. 58, 59)	D-LD	50,00
61	A 24		11011146		Supporto per tachimetro (D)	Support, for speedometer (D)	150 D	30,00
69	R 228		12010712		Fascetta fissag. guaina tachimetro e cavo freno poster.	Band, fixing speedometer and rear brake cables	54-'56	5,00
70	A 320		00611015		Portalampada per tachimetro	Lampholder, for speedometer	Tutti	6,00
71	20		71203505		Vite fissaggio targhetta	Screw, for fixing name plate	LD'54-'56	0,20
72	C 150		08181121		Scudetto anteriore (125 LD rosso)	Nome plate, for legshield (LD/125 red)	125LD '56	45,00
72	C 151		12181121		Scudetto anteriore (150 LD blu)	Nome plate, for legshield (LD/150 blue)	150 LD'54-'56	45,00
73	286		75710206		Ribattino fissaggio targhetta	Rivet, for fixing name plate	LD'57	0,10
74	C 153		12180164		Targhetta cromata per scudo "Lambretta 150 LD"	Chrome name plate, for legshield "Lambretta 150 LD"	150 LD'57	12,00
74	C 154		12180186		Targhetta cromata per scudo "Lambretta 125 LD"	Chrome name plate, for legshield "Lambretta 125 LD"	125 LD'57	12,00
75	C 49/B		08011366		Coperchietto per cruscotto (con fig.76-77)	Plate for speedometer housing (with figs. 76, 77)	150 LD'54-'56	12,00
78	C 470	A	08011371		Cruscotto completo di serratura e tappi copriforo	Glove box, complete with lock and hole plugs	150 LD'54-'56	85,00
79	451		00610106		Guarnizione fra tachimetro e cruscotto	Gasket, between speedometer/glove box	150 LD'54-'56	1,50
80	A 1		00610021		Trasmissione contakm completa Veglia (con fig.48-49)	Cable, for speedometer VEGLIA (with figs. 42, 48, 49)	D-LD	12,00

CUSTOM LAMBRETTA - E-mail: customlambrettagarage@gmail.com

Tavola 21

Fig.	Codice Casa Lambretta	Origine	Codice Innocenti	K			Modello	€
80	A 1/S		00610021		Trasmissione contakm per A 25/B (con fig.48-49)	Cable, for speedometer, A 25/B (with figs. 42, 48, 49)	D-LD	15,00
81	A 313		12010940		Coperchietto foro contakm (con fig.82-83-84)	Cap, for handle bar cowl (with figs. 82, 83, 84)	125 LD'57	15,00
85	A 2/A		00611002		Cornice cromata per tachimetro	Chrome rim, for speedometer	150 LD'57	14,00
86	A 2/C				Fondo serigrafato contakm (100 Km/h)	Speedo face, silk-screened, for speedometer (100km/h)	150 LD'57	10,00
87	A 2/B		00611003		Vetro contakm	Glass, for speedometer	150 LD'57	4,00
88			00611010		Guarnizione inferiore per coperchietto trasparente	Gasket, lower, for speedometer glass	150 LD'57	non disp.
89	R 229		00611008		Cavallotto fissaggio tachimetro	Slirrup, for fixing speedometer	150 LD'57	10,00
90	R 230		00611009		Dado fissaggio tachimetro	Nut, for fixing speedometer	150 LD'57	3,00
91	A 25	A	00611000		Contachilometri (per LD '57)	Speedometer, for LD MK3	LD'57	50,00
93	C 58		00611005		Guarnizione per tachimetro	Gasket, for speedometer	LD'57	4,00
95	C 156		12180111		Targhetta per frontale	Name plate, for horn casting	LD'57	15,00
96	139		08180230		Piastrina fissaggio targhetta	Spring nut, for fixing name plate	LD'57	0,10
97	91		70850409		Vite fissaggio cruscotto	Screw, for fixing glove box	150 LD'54-'56	0,20
98	170		73170043		Rondella elastica per dado a fig. 99	Spring washer, for nut at fig. 99	150 LD'54-'56	0,10
99	121		72030004		Dado per vite a fig. 97	Nut, for screws at fig. 97	150 LD'54-'56	0,20
100	C 52		08010924		Profilato per cruscotto	Beading, for glove box	150 LD'54-'56	3,00
101	C 132		08011106		Serratura sportello (interasse fori 40 mm)	Lock with keys, for glove box lid (hole distance 40mm)	150 LD'54-'56	24,00
101	C 133		08011106		Serratura sportello (interasse fori 28 mm)	Lock with keys, for glove box lid (hole distance 28mm)	150 LD'54-'56	24,00
102			08011381		Sportello per cruscotto	Lid, for glove box	150 LD'54-'56	non disp.
103			08010923		Perno per cerniera sportello	Pin, for glove box !id hinge	150 LD'54-'56	non disp.
105	A 2		00611007		Trasmissione contakm completa Veglia (con fig.48-49)	Cable, for speedometer VEGLIA (with figs. 48, 49, 92)	LD'57	12,00
105	A 2/S		00611007		Trasmissione contakm completa per A 25 (con fig.48-49)	Cable, for speedometer, A 25 (with figs. 48, 49, 92)	LD'57	15,00
106	C 53				Tamponcino battuta sportello bauletto	Buffer for glove box door	LD	1,50
107	C 217				Adesivo istruzioni rodaggio	Transfert		3,00
108	C 295/D				Tirante, scodellino e dado per molla sella post.	Screw, cup and nut for rear seat sping	Tutti	10,00
109	C 281				Coppia molle sella ant. cromate coniche	Pair seat spring conical chrome	D-125LD	42,00
110	C 282				Coppia molle sella ant. cromate biconiche	Pair seat spring biconical chrome	150 LD	42,00
111	C 295/A				Molla sella posteriore cromata	Rear seat spring chrome	D	15,00
112	A 231				Scritta "Innocenti" Verde	Model plate "Innocenti" Green	54-'56	5,00
113	A 232				Scritta "Innocenti" Nero	Model plate "Innocenti" Black	57-'58	5,00

Dadi - Viti - Ranelle - Ingrassatori/ Nuts - Screws - Washers - Grease nipples

Codice Casa Lambretta	Codice Innocenti	Descrizione ricambio Description	Modello Model	Prezzo Price
		125 A-B-C-LC-E-F-125/150 D-LD		
		SEZIONE MOTORE/ENGINE SECTION		
B 174	**99002404**	Chiavetta volano *Woodroof Key for flywheel*	*A-B-C-LC 125 D-LD-E-F*	**0,50**
B 175	**11110310**	Chiavetta volano *Woodroof Key for flywheel*	*150 D-LD-125 LD deriv.*	**0,50**
B 176	**02330309**	Chiavetta asse ruota posteriore *Woodroof key for rear axle*	*Tutti/All*	**0,50**
B 310	**3 M 410**	Chiavella per leva avviamento *Thorn for kick start lever*	*B II-III versione*	**3,00**
B 65	**2T705**	Dado 8 chiave 14 ribassato *Nut 8 mm (exagon 14) thin*	*B-C-LC*	**0,40**
B 66	**2T829**	Dado 8 chiave 14 normale *Nut 8 mm (exagon 14) medium*	*Tutti/All*	**0,40**
B 68	**2M104**	Dado 6 chiave 10 alto per testata *Nut 6 tested up to 10 key*	*A-B-C-LC 125 D-LD-E-F*	**0,30**
B 155	**11110104**	Dado 7 chiave 11 alto per testata *Nut 7 mm thick for cylinder head*	*150 D-LD 125 LD deriv.*	**0,30**
B 165	**2M312**	Dado volano magnete *Nut for flywheel*	*Tutti/All (no E-F)*	**4,00**
B 166	**91216**	Dado volano magnete *Nut for flywheel*	*E-F*	**4,00**
B 192	**8 UNI127**	Dado nichelato perno bielletta sospensione ant. *Special nut for fork link (with slot)*	*C-LC*	**2,50**
B 193	**6ST123**	Dado bombato tirante molla sospensione ant. *Special nut for spring rod (front fork)*	*C-LC*	**2,50**
B 195	**2T125-126**	Vite e dado nichelati per tubi telaio *Screw and nut for rear frame tube*	*A-B*	**12,00**
B 164	**2M340**	Kit 3 ranelle blocca dadi motore *Kit 3 pcs. engine nuts lock washers*	*A-B-C-LC*	**4,50**
B 161	**07110340**	Kit 3 ranelle blocca dadi motore *Kit 3 pcs. engine nuts lock washers*	*125 D-LD*	**4,50**
B 163	**2060122**	Kit 5 ranelle blocca dadi motore *Kit 5 pcs. engine nuts lock washers*	*150 D-LD / 125 LD deriv.*	**7,00**
B 307	**2M339-2F122**	Kit 2 dadi speciali per coppia conica e frizione *Kit 2 special nut for front transmission*	*A-B-C-LC*	**5,00**
B 308	**7M339-2F122**	Kit 2 dadi speciali coppia conica e frizione *Kit 2 special nut for front transmission*	*125 D-LD*	**5,00**
B 309	**07110339-122**	Kit 3 dadi speciali coppia conica e frizione *Kit 3 special nut for front transmission*	*150 D-LD-125LD deriv.*	**6,00**
B 61	**2M111**	Ranella spaccata per brugola 6mm. *Allen split washer for 6mm.*	*Tutti/All (no E-F)*	**0,10**
B 62	**2M116**	Ranella spaccata per brugola 8mm. *Allen split washer for 8mm.*	*Tutti/All (no E-F)*	**0,10**
B 63	**2M110**	Ranella piana per brugola 6mm. *Flat washer for 6mm.*	*Tutti/All (no E-F)*	**0,10**
B 64	**2M115**	Ranella piana per brugola 8mm. *Flat washer for 8mm.*	*Tutti/All (no E-F)*	**0,10**
B 135	**2TR104**	Tappo riempimento olio (ch 10) *Oil filler cap (exagon 10 mm)*	*A-B-C-LC*	**6,00**
B 136	**99002503**	Tappo riempimento olio (ch 14) *Oil filler cap (exagon 14 mm)*	*D-LD*	**7,00**
B 199	**00.2.502**	Tappo riempimento olio (ch 12) *Oil plug (internal exagon 12mm)*	*E-F*	**6,00**
B 196	**9.4.024**	Tappo con sfiato riempimento olio superiore *Oil plug with breather*	*E-F*	**12,00**
B 58	**2F141**	Vite brugola 6 x 25 *Hexagon allen screw 6 x 25 mm*	*Tutti/All (no E-F)*	**0,30**
B 59	**2M109**	Vite brugola 6 x 20 *Hexagon allen screw 6 x 20 mm*	*Tutti/All (no E-F)*	**0,30**
B 60	**2M114**	Vite brugola 8 x 30 *Hexagon allen screw 8 x 30 mm*	*Tutti/All (no E-F)*	**0,50**
B 186	**2M414**	Vite 6 MA nichelata per scatola avviamento *Screw 6 mm for kick start case*	*A-B-C-LC*	**3,00**
B 187	**2M413**	Vite 4 MA nichelata per scatola avviamento *Screw 4 mm for kick start case*	*A-B-C-LC*	**2,00**
B 169	**99091211**	Vite testa quadra per albero motore *Screw square head for crankshaft*	*A-B-C-LC-125D-DL*	**5,00**
B 194	**6x42 UNI224**	Vite testa bombata nichelata parafango ant. *Screw for front mudguard (slotted round head)*	*C*	**2,50**
B 317	**2M139**	Dado a corona (ch.19) supp. motore *Crown nut to fix the engine*	*A-B-C-LC*	**5,00**
		SEZIONE RUOTE-SOSPENSIONI/SECTION WHEELS - SUSPENSION		
B 67	**99000515**	Dado 8 chiave 14 aperto *Nut 8 mm (exagon 14) thick*	*Tutti/All*	**0,40**
B 72	**2R116**	Dado bloccaggio mozzo ant. cromato *Special nut chrome with 3 slot front hub*	*A-B*	**12,00**
B 306	**3R114**	Ranella spessa cromata sotto dado B 72 *Special washer under front hub nut*	*A-B*	**8,00**
B 73	**2330311**	Dado bloccaggio mozzo post. cromato *Special nut chrome with 3 slot rear hub*	*Tutti fino al '54 (no E-F)*	**12,00**
B 74	**2160107**	Dado 8 chiave 14 cieco nichelato *Special nut 8 mm (exagon 14) closed*	*C-LC-D-LD*	**3,00**
B 74/C	**2R107**	Dado 8 chiave 14 cieco cromato *Special nut 8 mm (exagon 14) closed chrome*	*A-B*	**4,00**
B 76	**6160138**	Dado bloccaggio mozzo ant. cromato *Special nut 12 mm (exagon 21) front hub*	*A-B-C-LC-D-DL*	**8,00**
B 78	**19045060**	Dado bloccaggio mozzo post. cromato *Special nut 16 mm (exagon 27) rear hub*	*Tuttidal '55 (no E-F)*	**12,00**
B 150	**72070012**	Dado interno 12 mm per mozzo ruota ant. *Nut for front axle inside fork link*	*Tutti/All (no E-F)*	**0,50**
B 152	**94414**	Dado bloccaggio mozzo ant. *Nut for front hub*	*E-F*	**4,00**
B 153	**94503**	Dado bloccaggio mozzo post. *Nut for rear hub*	*E-F*	**5,00**
B 129	**2TR105**	Ingrassatore M6 chiave 8 *Grease nipple 6 mm (exagon 8 mm)*	*Tutti/All*	**3,00**
B 130	**99002803**	Ingrassatore M6 Tecalemit chiave 14 *Grease nipple 6 mm (exagon 14 mm)*	*D-LD*	**3,00**
B 131	**99002802**	Ingrassatore M8 Tecalemit chiave 14 *Grease nipple 8 mm (exagon 14 mm)*	*D-LD*	**3,00**
B 144	**2160110**	Perno ruota anteriore *Front hub axle*	*Tutti/All (no E-F)*	**10,00**
B 118	**15044014**	Ranella inox di centraggio perno ruota ant. *Washer thick between nut and fork link (stainless)*	*C-LC-D-LD-E-F*	**0,80**
B 119	**99094416**	Ranella inox di aggiustaggio perno ruota ant. *Washer thin adjuster front hub axle (stainless)*	*C-LC-D-LD-E-F*	**0,80**
B 125	**99106055**	Ranella di rasamento braccio portaruota *Washer between fork and fork link*	*D-LD-F IIs.*	**0,80**
B 154	**99106067**	Tappo alluminio fine corsa forcella ant. *Alloy cap under front fork*	*D-LD-F IIs.*	**6,00**
B 79	**15045005**	Vite 5 sinistra blocca dado mozzo post. *Special screw 5 mm left to fix the rear nut hub*	*125-150 D-LD '56-'57*	**3,00**
B 126	**99106068**	Vite M5 blocca coperchio forcella ant. *Special screw 5 mm for front fork cover*	*D-LD da metà '52-F IIs.*	**1,50**
B 127	**99106058**	Vite M7 blocca braccio portaruota *Special screw 7 mm for front fork link*	*D-LD-F IIs.*	**2,50**
		SEZIONE CARROZZERIA/BODY SECTION		
B 170	**99096207**	Anello di fermo per manopola *Circlip to fix the handlebar sleeve*	*D-LD dal '53*	**2,00**
B 80	**12180137**	Controvite speciale per puntali pedana ant. *Special nut with slot for front floorchannel endcap*	*LD dal '54*	**1,00**
B 66	**72040008**	Dado 8 chiave 14 normale *Nut 8 mm (hexagon 14) medium size*	*Tutti/All*	**0,40**
B 182	**99095905**	Kit 2 ranelle e seeger per pedale freno post. *Kit 2 washer and circlip for rear brake pedal*	*C-LC-D-LD-E-F*	**1,50**
B 98	**15080002**	Ranella sagomata per viti ghiera faro ant. *Cup washer 4 mm for headlight rim*	*LD '57*	**0,20**
B 171	**99096208**	Ranella di rasamento per manopola *Adjuster thin washer for handlebar sleeve*	*Tutti/All*	**1,00**
B 69	**3C306**	Vite 4x8 inox a goccia di sego *Screw slotted raised countersunk 4x8 stainless*	*Tutti/All*	**0,20**
B 70	**2TR103**	Vite 4x12 inox a goccia di sego *Screw slotted raised countersunk 4x12 stainless*	*Tutti/All*	**0,20**

Codice casa lambretta	Codice Innocenti	Descrizione ricambio Description	Modello Model	Prezzo Price
B 71	2ST303	Vite 4x20 inox a goccia di sego *Screw slotted raised countersunk 4x20 stainless*	*Tutti/All*	0,20
B 71/B		Vite 4x25 inox a goccia di sego *Screw slotted raised countersunk 4x25 stainless*	*Tutti/All*	0,20
B 71/C		Vite 4x30 inox a goccia di sego *Screw slotted raised countersunk 4x30 stainless*	*Tutti/All*	0,20
B 77	70370820	Vite 8x20 chiave 14 *Screw 8x20 mm (exagon 14)*	*Tutti/All*	1,00
B 77/B	7770226	Vite ch. 14 crom. fissa manicotto manubrio *Screw 8x25 with chrome head for handlebar*	*C-LC-D-LD-E-F*	5,00
B 77/C	7770227	Vite ch. 14 crom. fissa manubrio al manicotto *Screw 8x40 with chrome head for handlebar*	*D-LD dal '53*	5,00
B 177	99000095	Vite ch. 14 sella posteriore *Screw 8 x 65 for rear seat*	*C-D*	3,00
B 198	09.5.503	Vite ch. 14 sella posteriore *Exagonal screw for rear seat*	*E-F*	3,00
B 81	11180442	Vite per morsetti porta leve *Screw slotted raised countersunk 6x30 for handlebar*	*D-LD dal '53*	2,00
B 82	70910508	Vite 5x12 testa cilindrica bombata *Screw 5 x 12 slotted round head*	*Tutti/All*	0,20
B 83	70360518	Vite 5x18 testa cilindrica bombata *Screw 5 x 20 slotted round head*	*Tutti/All*	0,20
B 189	12010614	Vite fanalino posteriore *Screw 3 x 30 for rear light glass*	*LD '57*	0,50
B 300	2T831	Vite nichelata supporto sella anteriore *Nickel screw for fix the seat*	*A IIIs.-B*	2,50
B 301	2T828	Vite nichelata supporto sella ant. con fermo *Nickel screw for fix the front seat (with pin)*	*A IIIs.-B*	2,50
B 302	2T825	Vite nichelata bombata traversa sella ant. *Nickel screw for fix the front seat support*	*A IIIs.-B*	2,50
		ESTRATTORI/EXTRACTORS		
B 207		*Attrezzo per caricare la barra di torsione* *Tool to fix the torsion bar*	*D-LD*	35,00
B 205		Chiave speciale per dadi ruota con incavi *Special spanner for rear hub nut (3 slot)*	*A-B-C_LC-D-LD*	15,00
B 208		Chiave per candela nichelata *Spark plug spanner (nickel)*	*A-B-C-LC-D-LD*	12,00
B 213		Chiave per bloccare volano magnete *Flywheel holding tool to stop the flywheel*	*Tutti/All*	20,00
B 200		Estrattore per volano magnete *Flywheel puller*	*Tutti tranne E-F*	12,00
B 201		Estrattore per frizione *Clutch puller*	*A-B-C-LC-D-LD*	20,00
B 202		Estrattore per volano magnete *Flywheel puller*	*E-F*	12,00
B 203		Estrattore mozzo posteriore *Rear hub puller*	*Tutti/All*	30,00

B 200

B 201

B 202

B 203

B 207

B 205

B 208

Accessori/ Accessories

Codice Casa Lambretta	Codice Innocenti	Descrizione ricambio Description	Modello Model	Prezzo Price
A 27		Portaruota in alluminio *Spare wheel support (aluminium)*	*125 C*	80,00
A 28		Portaruota in alluminio *Spare wheel support (aluminium)*	*LC-LD*	80,00
A 29		Portaruota in alluminio *Spare wheel support (aluminium)*	*125-150 D*	80,00
A 29/B		Portaruota con meccanismo scorrevole *Spare wheel support adjustable*	*125-150 LD'57*	70,00
A 29/C		Portaruota scorrevole tutto cromato *Spare wheel support adjustable Chrome*	*LD '57*	95,00
A 30		Portaruota in alluminio *Spare wheel support (aluminium)*	*125 E-F*	80,00
A 130		Cuffia ruota di scorta marrone *Spare wheel cover brown 8 inch.*	*C-LC-D-LD-E fino '53*	40,00
A 131		Cuffia ruota di scorta verde *Spare wheel cover green 8 inch.*	*D-LD-F dal '54*	40,00
A 132		Cuffia ruota di scorta nera *Spare wheel cover black 8 inch.*	*LD'57*	40,00
A 38		Portapacchi/portaruota *Rear carrier (spare wheel support)*	*LD '53-LD Francia*	120,00
A 40		Tappetino in gomma grigia Casa Lambretta *Floormat grey "Casa Lambretta"*	*125 C*	40,00
A 41		Tappetino in gomma grigia Casa Lambretta *Floormat grey "Casa Lambretta"*	*125D-150 D*	40,00
A 42		Tappetino in gomma grigia Casa Lambretta *Floormat grey "Casa Lambretta"*	*125LD-150LD*	40,00
A 48		Tappetino in gomma grigia Casa Lambretta *Floormat grey "Casa Lambretta"*	*E*	40,00
A 49		Tappetino in gomma grigia Casa Lambretta *Floormat grey "Casa Lambretta"*	*F*	40,00
A 100		Specchio retrovisore tondo con attacco scudo *Legshield mirror round chrome*	*Tutti/All*	28,00
A 101		Specchio retrovisore rettangolare con attacco scudo *Legshield mirror rectangular chrome*	*Tutti/All*	28,00
A 102		Specchio retrovisore tondo asta media attacco fascetta *Mirror round chrome medium stem*	*Tutti/All*	30,00
A 103		Specchio retrovisore tondo asta lunga attacco fascetta *Mirror round chrome long stern*	*Tutti/All*	30,00
A 104		Specchio retrovisore rettang. asta lunga attacco fascetta *Mirror rectangular chrome long stem*	*Tutti/All*	30,00
A 114		Supporto specchio retrovisore *Special support for mirror*	*LD '57-'58*	26,00
A 107		Asta porta bandierina *Flag pennant with spring support*	*Tutti/All*	10,00
A 111		Palpebra antiriflesso faro anteriore 105 mm *Headlamp peak 105 mm chrome*	*Tutti con faro 105 mm*	5,00
A 113		Misurino per preparazione miscela "Innocenti" *Measuring cap for oil (Innocenti)*	*Tutti/All*	8,00
A 125		Maniglia passeggero cromata *Passenger handle chrome*	*C-LC-D-LD fino '52*	35,00
A 126		Cornice targa cromata tipo vecchio *Chrome border for numberplate*	*Tutti/All*	7,00
A 126/B		Cornice targa cromata tipo nuovo *Chrome border for new size italian numberplate*	*Tutti/All*	7,00
A 127		Cornice targa sagomata per fanalino E20 *Chrome frame for number plate*	*C-LC-D-LD-E-F*	14,00

Codice Casa Lambretta	Codice Innocenti	Descrizione ricambio Description	Modello Model	Prezzo Price
A 120		Poggiapiedi passeggero cromato con gommini *Passenger footrest chrome*	*C-D*	70,00
A 121		Poggiapiedi passeggero cromato con gommini *Passenger footrest chrome*	*E-F*	60,00
A 200		Parabrezza in plexiglass completo di attacchi *Windscreen complete with support*	*A*	180,00
A 201		Parabrezza in plexiglass completo di attacchi *Windscreen complete with support*	*B*	180,00
A 140		Borsetta porta ferri *Tool roll*	*Tutti/All*	24,00
A 150		Borsa interno scudo nero *Inside legshield black bag*	*LD-LI-TV I-II serie*	115,00
A 193		Coppia fregi cromati forcella *Fork covers chrome (pair)*	*D-LD*	55,00
A 210		Bordi scudo cromati (coppia) *Legshield borders chrome (pair)*	*125-150 D*	40,00
A 211		Bordi scudo cromati (coppia) *Legshield borders chrome (pair)*	*125-150 LD*	40,00
A 196		Stemma tondo blu diam. 50 mm *Round emblem blue 50 mm*		8,00
A 197		Stemma tondo rosso diam. 50 mm *Round emblem red 50 mm*		8,00
A 198		*Stemma tondo decorato diam. 50 mm* *Round emblem multicolors 50 mm*		12,00
A 222		Stemma tondo decorato diam. 40 mm *Round emblem Blue/yellow 40 mm*		8,00
A 223		Stemma decorato sagomato *Rectangular emblem Blue/yellow*		10,00
A 224		*Stemma San Cristoforo per supporto contakm* *"Emblem "San Cristoforo"*	*Vari/Various*	15,00
A 231		*Scritta dietro sella "Innocenti" fondo verde* *"Innocenti" emblem green for seat*	*Selle verdi/Green seat*	5,00
A 175		Kit contakm completo di rinvio (innesto a taglio) *Kit speedometer complete with speedo drive*	*125 D-LD*	200,00
A 176		Kit contakm completo di rinvio (innesto a spina elastica) *Kit speedometer complete with speedo drive*	*150 D-LD*	200,00

A 175/176

A 101

A 103

A 231

SCOOT AND CO - Vietnam: E-mail: info@saigon-parts-accessories.com

A 113

A 38

A 210

A 198

A 196

A 150

A 29/C

A 197

A 222

A 104

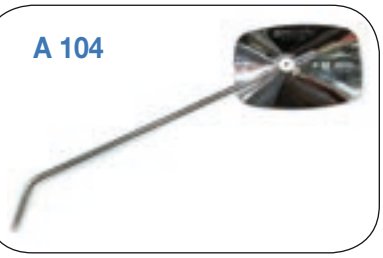

A 140

A 111

A 100

A 125

A 120

A 41

A 27 - A 29

A 127

A 224

A 223

Lambretta 175 TV

175 TV prodotta da Settembre 1957 a Dicembre 1958 in 10.089 esemplari.
Numero telaio di partenza:
175 TV n. 01.000

Particolari di identificazione 175 TV:
Prima versione fino Aprile 1958
Frontale con griglia claxon fissa, cuscinetto a sfere albero motore lato volano.
Seconda versione fino Giugno 1958
Frontale con griglia claxon smontabile, cuscinetto a rulli albero motore lato volano, parafango al cavalletto.
Ultima versione fino termine produzione
Comandi freno-frizione al manubrio senza registri ai portaleve.

COLORI sistema Lechler:
Avorio 8028.

Schema colorazione:
Tutta dello stesso colore Avorio compreso gli ammortizzatori anteriori e posteriori.
Il parafango posteriore, la calotta del cilindro, i lati inferiori delle pedane passeggero e della pedana centrale, i lati interni dei cofani laterali sono verniciati in antirombo nero e successivamente nel colore della carrozzeria.

Lambretta 175 TV.

Dati di manutenzione:

Miscela 175 TV 6%- 125-150 LI 4%	candela filetto lungo 225/240 scala Bosch	
Olio motore: 175TV sae 30 1.000 cc	125-150 LI sae 90	600 cc
Carburatore (175TV) MA23BS5 getto max 105	getto min. 40	valvola 70
Anticipo accensione 175 TV 26°-28°	32-33 mm sulla circonferenza del volano	

Lambretta 125-150 LI 175 TV 1st. Series

175 TV produced from September 1957 until December 1958 in 10.089 examples.
From frame number:
175 TV n. 01.000

Identification particulars 175 TV:
First version up to April 1958
The horncasting with fixed horn grille, ballbearing on crankshaft at flywheel side.

Second version up to June 1958
The horn casting with screw fixed horn grille, flywheel side roller bearing on crankshaft, splashplate fitted to the centre stand.
The last version up to end of production:
Simplified front brake and clutch levers without registration knuckles.

Lechler colour codes:
Ivory 8028

Colour schemes:
All in the same Ivory colour including front and rear shock absorbers.
The rear mudguard, the cylinder cowl, the underside of the passenger foot-boards, the underside of the front legshield and the inside of the side panels are painted in anti-noise textured paint and then covered with the actual bodywork colour.

Maintenance data:

Mixture 175 TV 6%-- 125-150 LI 4%	spark plug 225/240 Bosch long reach.		
Motor oil: 175TV SAE 30 1.000 cc	125-150 LI SAE 90	600 cc	
Carburettor (175TV) MA23BS5	main jet 105	pilot jet 40	slide 70
Carburettor (125LI) MA18BS5	main jet 93	pilot jet 35	slide 50
Carburettor (150LI) MA19BS5	main jet 96	pilot jet 40	slide 65
Ignition advance 175TV 26°-28° deg. BTDC	32-33 mm around the flywheel circumference		
Ignition advance 125-150 LI 22°-24° deg. BTDC	32-33 mm around the flywheel circumference		

Lambretta 175 TV prototipo.

Tavola 1

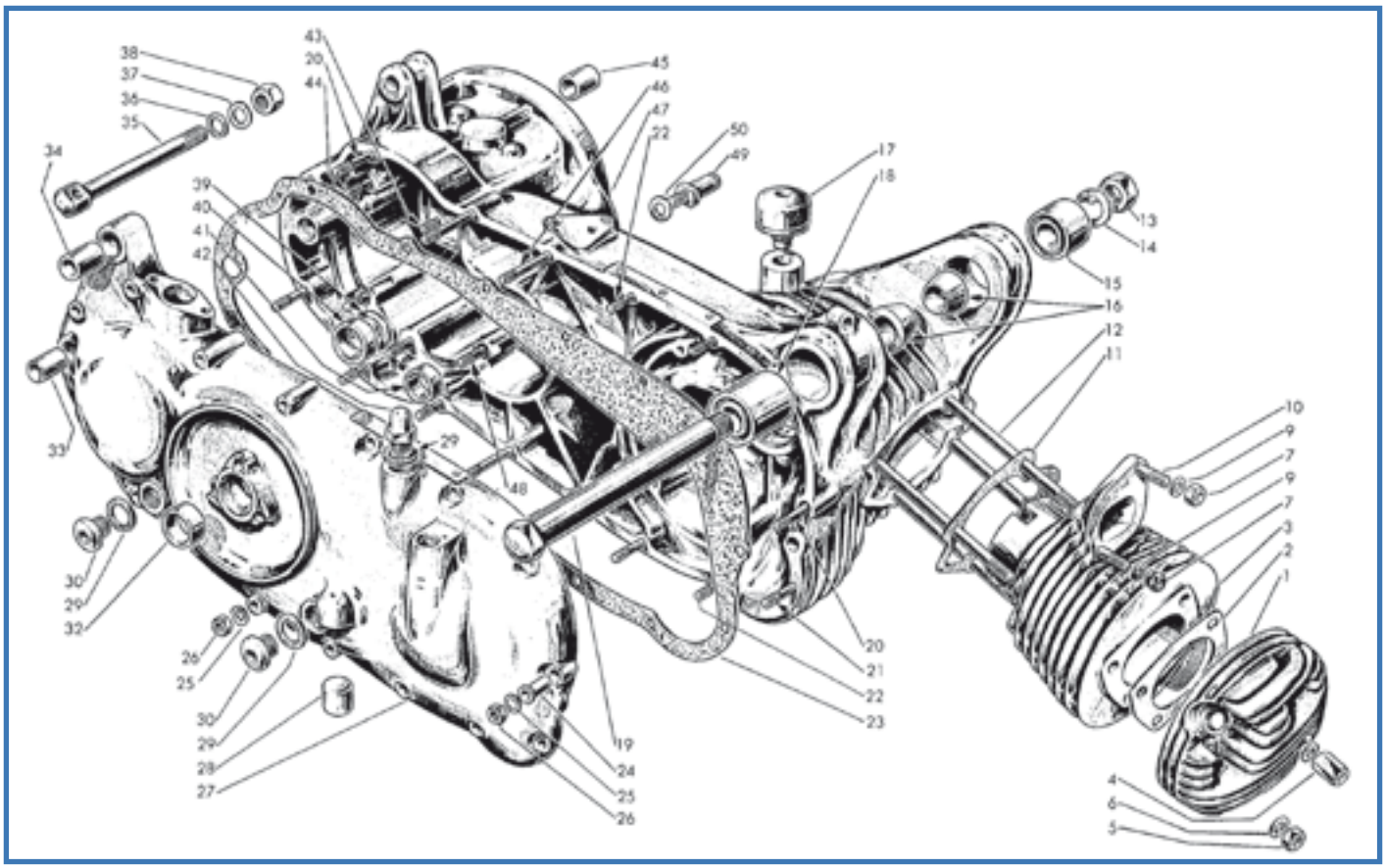

Fig.	Codice lasa ambretta	Origine	Codice Innocenti	K	Guarnizione	Gasket	Joint	Junta	Modello	€
2	1021		15011005	K	Guarnizione	Gasket	Joint	Junta	Tutti	4,00
4	B 304		19010007		Colonnetta	Distance nut	Écrou d'entretoise	Tuerca separadora	Tutti	2,00
5	B 67		82008012		Dado	Nut	Écrou	Tuerca	Tutti	0,40
6	B 87		83100008		Rondella elastica	Spring washer	Rondelle èlastique	Arandela alabeada	Tutti	0,20
7	B 107		19011009		Dado	Nut	Écrou	Tuerca	Tutti	0,80
9	B 89		83100007		Rondella elastica	Spring washer	Rondelle élastique	Arandela alabeada	Tutti	0,20
10	B 335		70000725		Prigioniero	Stud	Goujon	Prisionero	Tutti	2,00
11	1020		15010006	K	Guarnizione	Gasket	Joint	Junta	Tutti	2,50
12	B 336		15011009		Prigioniero	Stud	Goujon	Prisionero	Tutti	6,00
13	B 337		15010043		Dado	Nut	Écrou	Tuerca	Tutti	3,00
15	T 94/B		15010020		Silentbloc	Silentblock	Silentbloc	Silentblock	Tutti	20,00
16	B 338		15010028		Cono	Cone	Cône	Cono	Tutti	10,00
17	T 274		15010060		Tampone	Rebound buffer	Tampon amortisseur	Tampón	Tutti	20,00
18	T 275		15010030		Silentbloc	Silentblock	Silentbloc	Silentblock	Tutti	40,00
19	B 339		15010044		Perno	Spindle	Pivot	Perno	Tutti	20,00
23	1022		15010003	K	Guarnizione	Gasket	Joint	Junta	Tutti	18,00
25	B 88		83100006		Rondella elastica	Spring washer	Rondelle èlastique	Arandela alabeada	Tutti	0,20
26	B 68		72000006		Dado	Nut	Écrou	Tuerca	Tutti	0,30
28	C 69		15041024		Tampone	Rebound buffer	Tampon amortisseur	Tampón	Tutti	2,00
29	511		86011622	K	Guarnizione	Gasket	Joint	Junta	Tutti	0,20
30	B 102		85800216		Tappo	Plug	Bouchon	Tapon	Tutti	4,00
36	186		15058003		Rondella	Washer	Rondelle	Arandela	Tutti	0,10
37	176		83100012		Rondella elastica	Spring washer	Rondelle èlastique	Arandela alabeada	Tutti	0,20
38	131		72040012		Dado	Nut	Écrou	Tuerca	Tutti	0,40
42	B 104	A	15010090		Sfiatatoio	Breather	Reniflard	Respiradero	Tutti	3,00
50	B 87		83100008		Rondella elastica	Spring washer	Rondelle èlastique	Arandela alabeada	Tutti	0,20

K KIT VARI TV1 - Tavola 1

M 171 **35 €** Kit guarnizioni motore - Engine gasket kit - Kit joint moteur - Kit juntas de motor: Tav.1 1xfig.11, 1xfig.23, 3xfig.29 - Tav.2 1xfig.17 - Tav.5 1xfig.99, 1xfig.32 - Tav.11 1xfig.2, 1xfig.33

Tavola 2

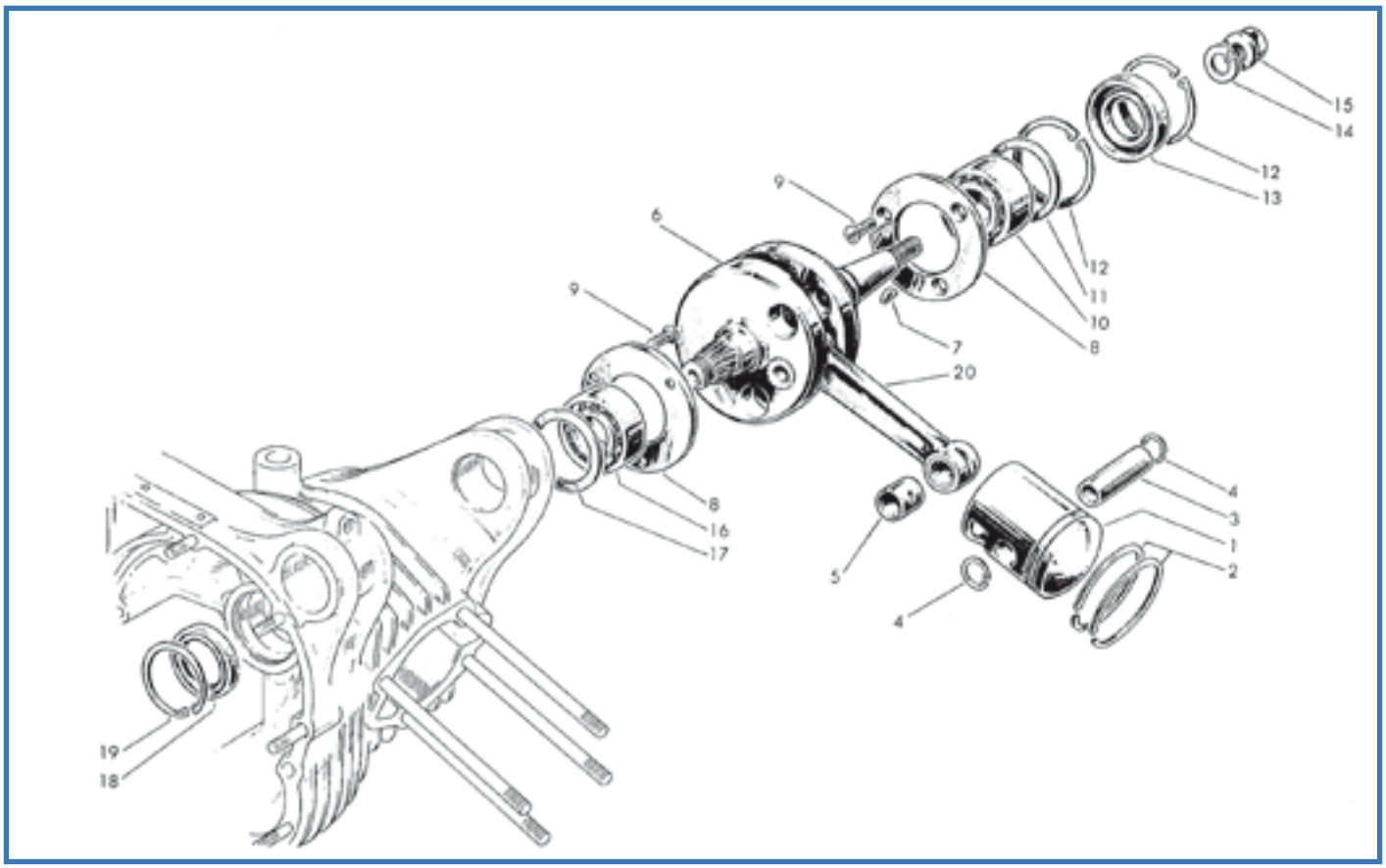

Fig.	Codice lasa lambretta	Origine	Codice Innocenti	K	Italiano	English	Français	Español	Modello	€
1	M 6		15012080		Pistone Ø 60	Piston Ø 60	Piston Ø 60	Pistón Ø 60	Tutti	pag. 330
2	F 60		15012025		Segmento Ø 60	Piston ring Ø 60	Segment Ø 60	Segmento Ø 60	Tutti	pag. 330
3	M 17/D		15012024		Spinotto	Gudgeon pin	Axe de piston	Bulón	Tutti	6,00
4	M 18		73250016		Anello elastico “seeger”	Circlip	Circlip	Muelle “seeger”	Tutti	0,50
5	M 245		15012005		Bronzina	Bush	Bague	Casquillo	Tutti	6,00
6	M 47		15012040		Albero motore + fig. 20	Crankshaft + fig. 20	Vilebrequin + fig. 20	Eje cigüeñal + fig. 20	Tutti	250,00
7	B 176		74850405		Chiavetta	Woodruff key	Clavette	Chaveta	Tutti	0,50
9	7		71300618		Vite	Screw	Vis	Tornillo	Tutti	0,40
10	M 225	E	15012011		Cuscinetto	Roll bearing	Roulement	Rodamiento	Tutti	62,00
12	252		73250052		Anello elastico	Circlip	Circlip	Muelle	Tutti	1,00
13	422	E	15012013	K	Anello di tenuta	Oil seal	Anneau d’ètanchèitè	Retén	Tutti	5,00
14	B 314		73170150		Rondella elastica	Spring washer	Rondelle élastique	Arandela alabeada	Tutti	0,80
15	B 359		15017002		Dado	Nut	Écrou	Tuerca	Tutti	5,00
16	M 211	E	15012015		Cuscinetto	Ball bearing	Roulement	Rodamiento	Tutti	16,00
18	429	E	15012017	K	Anello di tenuta	Oil seal	Anneau d’ètanchèitè	Retén	Tutti	4,00
19	256		73250045		Anello elastico	Circlip	Circlip	Muelle	Tutti	1,00
20	M 30				Biella completa	Rod complete	Tige complète	Varilla completa	Tutti	72,00

K

KIT VARI TV1 - Tavola 2

M 171 **35 €** Kit guarnizioni motore - Engine gasket kit - Kit joint moteur - Kit juntas de motor: Tav.2 1xfig.17 - Tav.1 1xfig.11, 1xfig.23, 3xfig.29 - Tav.5 1xfig.99, 1xfig.32 - Tav.11 1xfig.2, 1xfig.33

M 112 **20 €** Kit paraoli e OR motore - Engine oil seal Kit - Kit anneau d’étanchéité moteur - Kit reten motor: Tav.2 1xfig.13, 1xfig.18 - Tav.4 1xfig.12, 1xfig.103

BRITTANIA - Tel. 00569 84772757 - Whatsapp +54911 22641682

Tavola 3

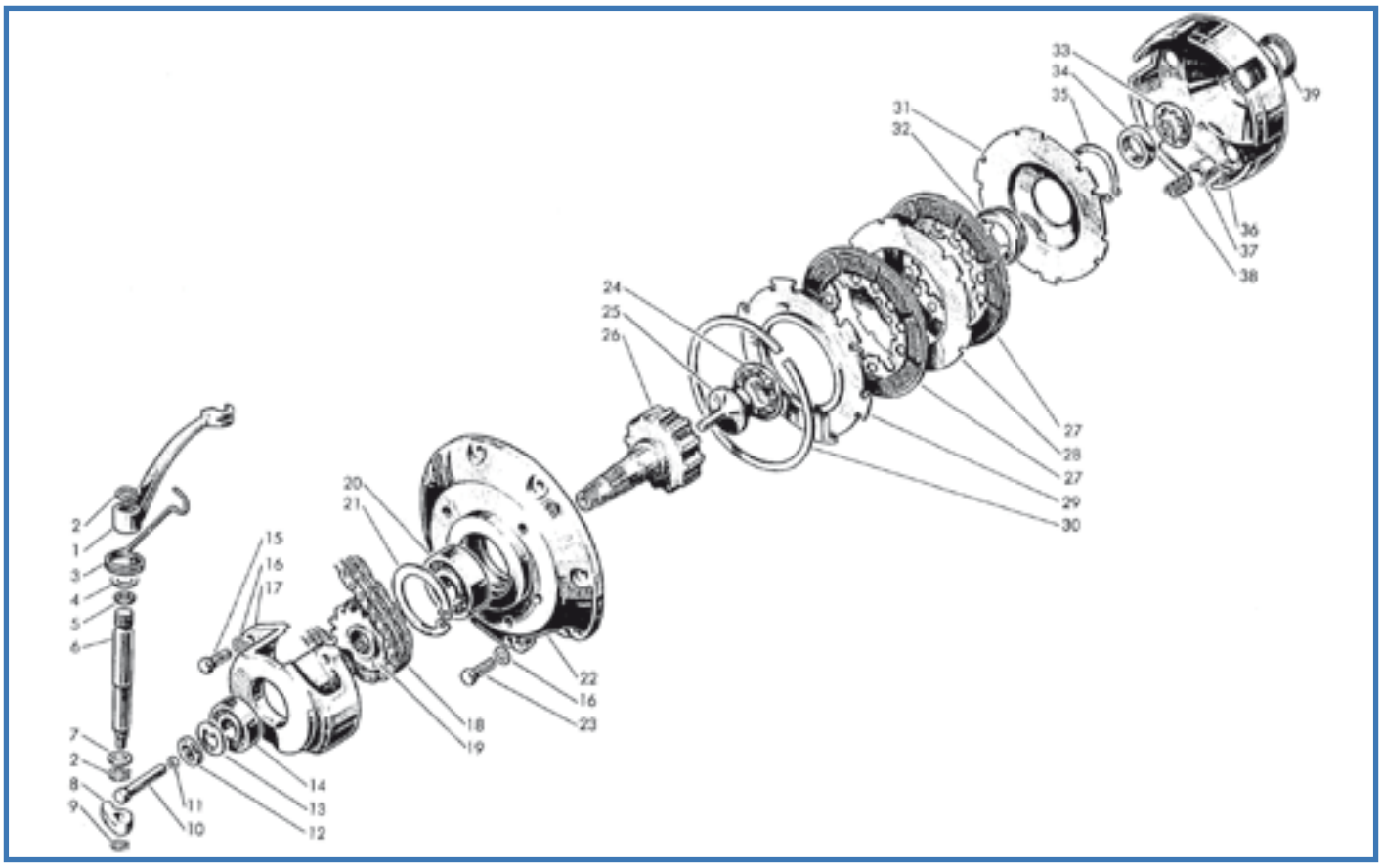

Fig.	Codice lasa ambretta	Origine	Codice Innocenti	K	Anello elastico	Circlip	Circlip	Muelle	Modello	€
2	242		73260012		Anello elastico	Circlip	Circlip	Muelle	Tutti	0,02
14	M 203	E	15020017		Cuscinetto	Ball bearing	Roulement	Rodamiento	Tutti	9,00
15	53		15020025		Vite	Screw	Vis	Tornillo	Tutti	0,40
16	B 88		83100006		Rondella elastica	Spring washer	Rondelle èlastique	Arandela alabeada	Tutti	0,20
17	M 138	E	15041010		Catena Iwis	Chain Iwis	Chaîne Iwis	Cadena Iwis	Tutti	40,00
20	M 218	E	15020014		Cuscinetto	Ball bearing	Roulement	Rodamiento	Tutti	14,00
21	257		73250047		Anello elastico	Circlip	Circlip	Muelle	Tutti	1,00
24	M 317		15021010		Cuscinetto reggispinta	Clutch bearing	Roulement embrayage	Rodamiento de empuje	Tutti	20,00
25	M 318		15021001		Asta comando frizione	Clutch rod	Tige embryage	Varilla de embrague	Tutti	25,00
27	M 127		15020010		Kit 2 dischi frizione (Surflex)	Driving disc 2 pc. (Surflex)	Disque conducteur 2 pc.(Surflex)	Disco conductor 2 pz.	Tutti	50,00
33	159		83120020		Rondella elastica	Spring washer	Rondelle èlastique	Arandela alabeada	Tutti	0,30
34	892		15020004		Dado	Nut	Écrou	Tuerca	Tutti	3,00
37	M 319		15020002		Scodellino molle	Spring cup	Capot ressort	Taza de muelle	Tutti	2,00
38	M 320		15020003		Molla	Spring	Ressort	Muelle	Tutti	1,50

Tavola 4

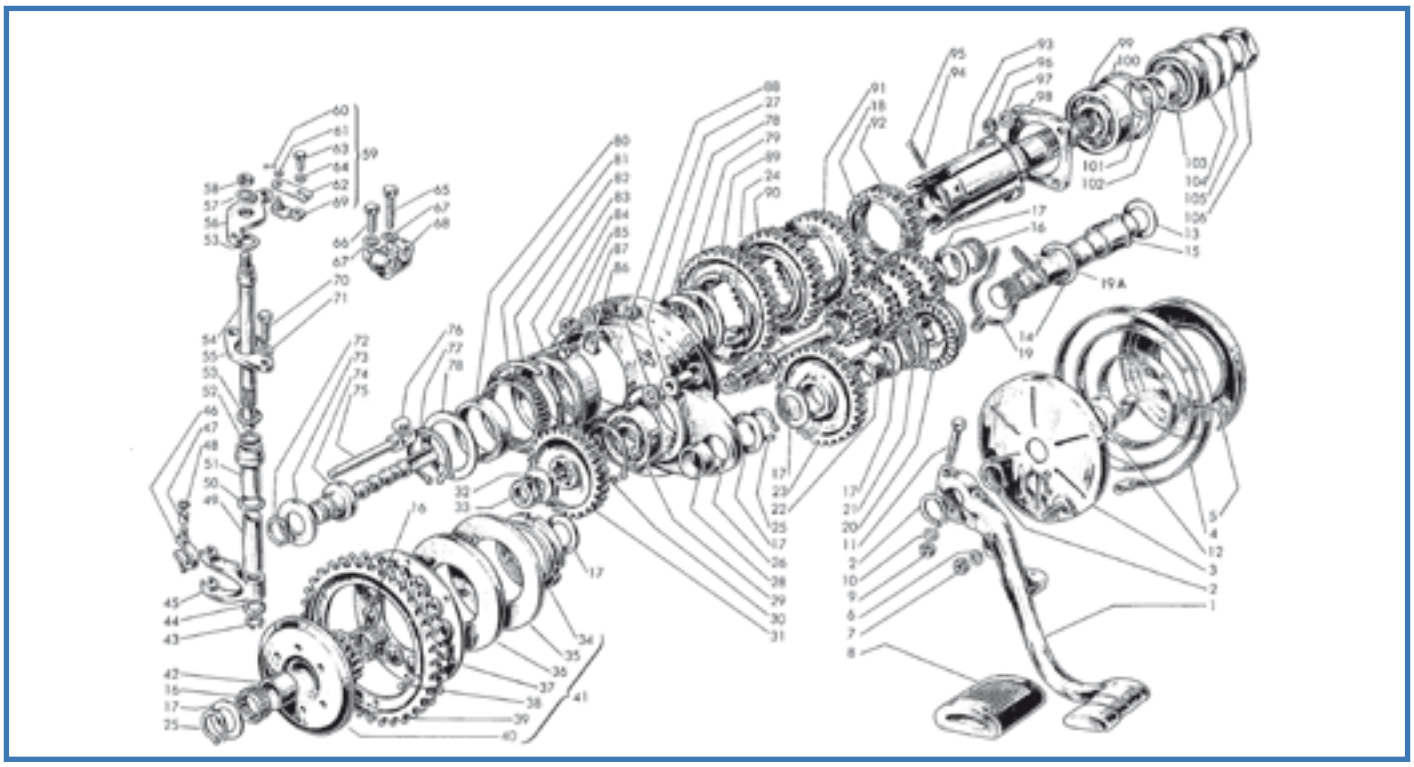

Fig.	Codice Casa Lambretta	Origine	Codice Innocenti	K	Italiano	English	Français	Español	Modello	€
2	246		73260020		Anello elastico	Circlip	Circlip	Muelle	Tutti	0,40
3	M 321		15041070		Coperchio molla avviamento	Kick start spring cover	Couvercle kick ressort	Cubierta de la muelle	Tutti	40,00
4	M 322		15041017		Molla avviamento	Kick start spring	Kick ressort	Muelle	Tutti	60,00
5	M 352		15041035		Coperchio molla avviamento	Kick start spring cover	Couvercle kick ressort	Cubierta de la muelle	Tutti	30,00
6	172		83120006		Ranella elastica	Spring washer	Rondelle élastique	Arandela alabeada	Tutti	0,10
7	B 68		72030006		Dado	Nut	Écrou	Tuerca	Tutti	0,30
8	C 62/B		15041033		Protezione leva avviamento	Rubber pad	Protection	Protector	Tutti	8,00
9	B 155		72030007		Dado	Nut	Écrou	Tuerca	Tutti	0,30
10	173		83100007		Rondella elastica	Spring washer	Rondelle élastique	Arandela alabeada	Tutti	0,10
11	43		70300740		Vite	Screw	Vis	Tornillo	Tutti	1,00
12	407		15010009	K	Anello di tenuta	Oil seal	Anneau d'étanchéité	Retén	Tutti	3,00
16	M 226		15041040		Gabbia a rullini	Needle cage	Cage à aiguelles	Jaula de agujas	Tutti	8,00
25	258		73260022		Anello elastico	Circlip	Circlip	Muelle	Tutti	0,40
29	M 218		15020014		Cuscinetto	Ball bearing	Roulement	Rodamiento	Tutti	14,00
30	259		73250047		Anello elastico	Circlip	Circlip	Muelle	Tutti	1,00
33	894		15030004		Dado	Nut	Écrou	Tuerca	Tutti	3,00
48	250		73260005		Anello elastico	Circlip	Circlip	Muelle	Tutti	0,20
52	456		15031013		Anello di tenuta	Oil seal	Anneau d'étanchéité	Retén	Tutti	0,50
57	174		83120008		Ranella elastica	Spring washer	Rondelle élastique	Arandela alabeada	Tutti	0,10
58	B 66		72060008		Dado	Nut	Ecrue	Tuerca	Tutti	0,40
60	110		74401522		Copiglia	Split pin	Goupille	Pasador de aletas	Tutti	0,10
63	30		70360508		Vite	Screw	Vis	Tornillo	Tutti	0,30
64	171		83120005		Rondella elastica	Spring washer	Rondelle élastique	Arandela alabeada	Tutti	0,10
65	52		70300632		Vite	Screw	Vis	Tornillo	Tutti	0,30
66	172		83120006		Ranella elastica	Spring washer	Rondelle élastique	Arandela alabeada	Tutti	0,10
70	62		70360616		Vite	Screw	Vis	Tornillo	Tutti	0,30
71	172		83120006		Ranella elastica	Spring washer	Rondelle élastique	Arandela alabeada	Tutti	0,10
72	245		73260018		Anello elastico	Circlip	Circlip	Muelle	Tutti	0,40
77	238		73260044		Anello elastico	Circlip	Circlip	Muelle	Tutti	1,00
81	M 227		15030020		Gabbia a rullini	Needle cage	Cage à aiguelles	Jaula de agujas	Tutti	20,00
84	37		70360610		Vite	Screw	Vis	Tornillo	Tutti	0,30
85	124		72000007		Dado	Nut	Ecrue	Tuerca	Tutti	0,30
88	173		83120007		Ranella elastica	Spring washer	Rondelle élastique	Arandela alabeada	Tutti	0,10
99	M 211	E	15012015		Cuscinetto	Ball bearing	Roulement	Rodamiento	Tutti	16,00
103	427		15030024	K	Anello di tenuta	Oil seal	Anneau d'étanchéité	Retén	Tutti	4,00
106	B 360		15030018		Dado	Nut	Ecrue	Tuerca	Tutti	5,00

K KIT VARI TV1 - Tavola 4

M 112 **20 €** Kit paraoli e OR motore - Engine oil seal Kit - Kit anneau d'étanchéité moteur - Kit reten motor: Tav.4 1xfig.12, 1xfig.103 - Tav.2 1xfig.13, 1xfig.18

A.S.M. SCOOTERS - Trigueros Fernandez Rafael - Tel. e Fax 0034 952 332622

Tavola 5

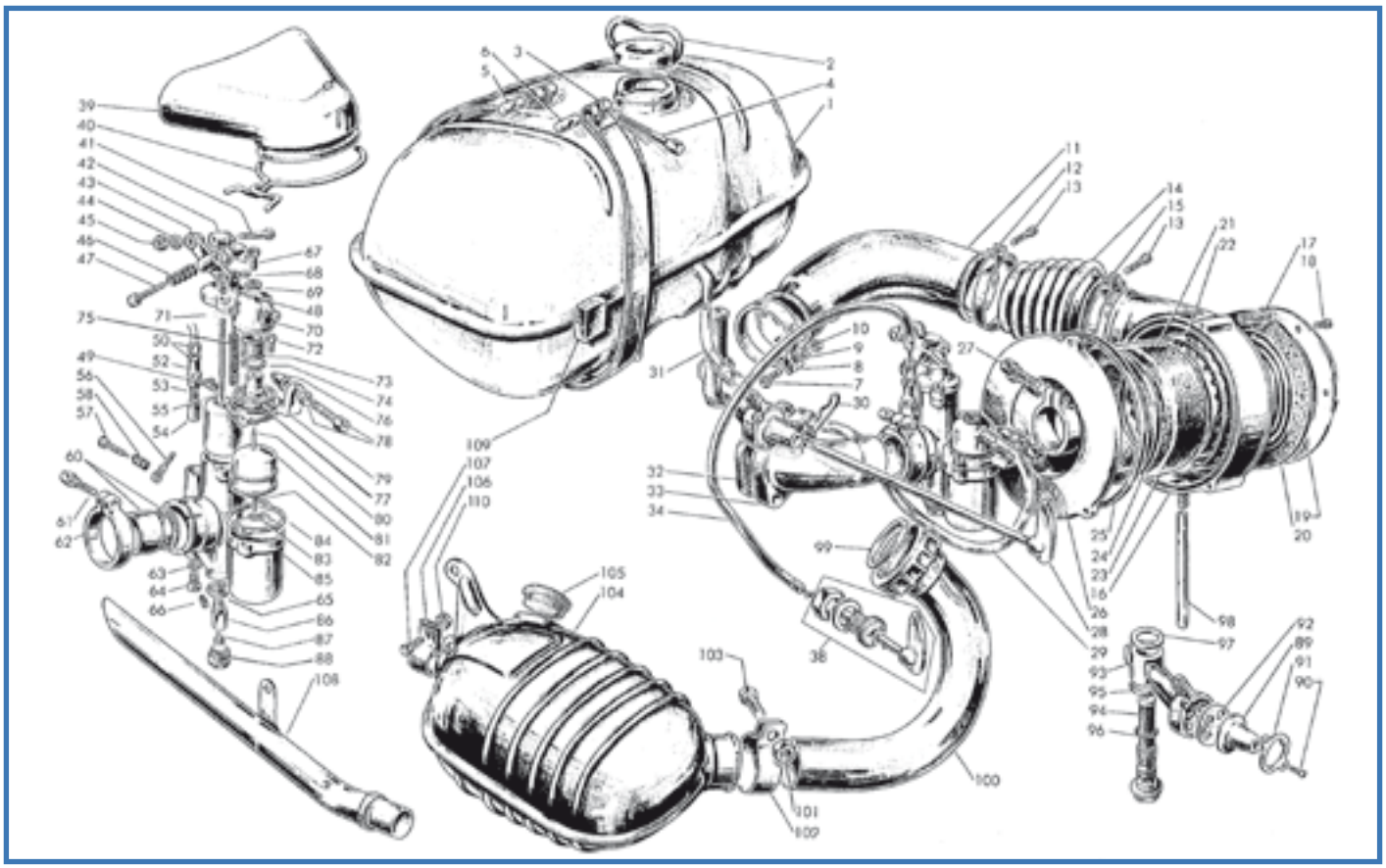

Fig.	Codice lasa lambretta	Origine	Codice Innocenti	K	Tappo	Cap	Couvercle	Tapon	Modello	€
2	C 296	A	15070040		Tappo	Cap	Couvercle	Tapon	Tutti	6,00
3	C 297		19070011		Fascia + fig.57-52-53	Strap + fig.57-52-53	Collier + fig.57-52-53	Faja + fig. 57-52-53	Tutti	15,00
3/B	874		15070012		Guarnizione fasce serbatoio (feltro)	Tank gasket (felt)	Joint réservoir (feutre)	Junta de faja	Tutti	4,00
4	809		15070015		Vite	Screw	Vis	Tornillo	Tutti	3,00
5	835		15070013		Cilindretto	Trunnion	Barillet	Cilindro roscado	Tutti	2,00
6	836		15070014		Cilindretto	Trunnion	Barillet	Cilindro roscado	Tutti	2,00
7	14		70360516		Vite	Screw	Vis	Tornillo	Tutti	0,20
8	B 280		15016005		Fascetta con vite	Clip with screw	Collier avec vis	Abraz con tornillo	Tutti	7,00
9	171		73170053		Rondella elastica	Spring washer	Rondelle élastique	Arandela alabeada	Tutti	0,10
10	122		72000005		Dado	Nut	Écrou	Tuerca	Tutti	0,20
11			15016060		Condotto di aspirazione	Intake housing	Boîte prise d'air	Conductor de aire	Tutti	in prep.
12	B 264		19016080		Fascetta con vite	Clip with screw	Collier avec vis	Abraz con tornillo	Tutti	6,00
13	23		70910420		Vite	Screw	Vis	Tornillo	Tutti	0,20
14	B 22		15016013		Soffietto elastico	Elastic hose	Soufflet élastique	Fuelle	Tutti	10,00
15	B 274		19016100		Fascetta con vite	Clip with screw	Collier avec vis	Abraz con tornillo	Tutti	7,00
19	B 23		00412213		Membrana filtro aria	Air filter membrane	Membrane filtre air	Membrana filtro aire	Tutti	36,00
29	811		15071004		Tubazione	Line	Tube	Tubo	Tutti	5,00
30	895		00412187		Spinetta elastica	Plug pin	Axe	Pasador	Tutti	1,00
34	L 107		15015010	K	Cavo starter	Choke cable	Câble de starter	Cable de starter	Tutti	KIT
38	B 26		15015020		Levetta completa	Lever complete	Levier complète	Tirador completo	Tutti	30,00
39	B 55		15050053		Presa d'aria in gomma	Rear air intake	Soufflet conique	Caucho de admisión de aire	Tutti	50,00
40	886		15050034		Molla fissaggio B 55	Spring for B 55	Ressort pour B 55	Muelle para B55	Tutti	5,00
41	D 212		00412188		Perno per bilancere	Pin	Pivot	Perno	Tutti	2,00
42	D 213		00412189		Bilancere comado gas	Lever	Levier	Palanca	Tutti	6,00
43	D196		00412333		Coperchio	Cover	Couvercle	Tapa	Tutti	18,00
44	170		73170043		Rondella elastica	Spring washer	Rondelle élastique	Arandela alabeada	Tutti	0,10
45	D 163		00412049		Dado	Nut	Écrou	Tuerca	Tutti	1,50
46	D 171		00412191		Molla	Spring	Ressort	Muelle	Tutti	2,00
47	D 170		00412192		Vite	Screw	Vis	Tornillo	Tutti	5,00

Fig.	Codice Casalambretta	Origine	Codice Innocenti	K	Vite	Screw	Vis	Tornillo	Modello	€
48	D 160		00412193		Vite	Screw	Vis	Tornillo	Tutti	3,50
49	D 202		00412001		Ancorina per spillo conico	Clip for needle	Clip pour aiguille	Red de seguridad	Tutti	2,00
50	D 175		00412148		Vite con dado	Screw with nut	Vis avec écrou	Tornillo con tuerca	Tutti	3,00
52	D 174		00412181		Tappo	Plug	Bouchon	Tapon	Tutti	4,00
53	D 177		00412182		Molla	Spring	Ressort	Muelle	Tutti	2,00
54	D 178		00412140		Valvola starter	Choke valve	Soupape starter	Valvula starter	Tutti	5,00
55	D 198		00412194		Spillo conico E15	Needle E15	Aiguille E15	Aguja E15	Tutti	8,00
56	D 206		00412195		Vite guidavalvola	Screw	Vis	Tornillo	Tutti	3,00
57	D 203		00412249		Vite	Screw	Vis	Tornillo	Tutti	3,00
58	D 204		00412232		Molla	Spring	Ressort	Muelle	Tutti	2,00
60	D 208		00412235		Riduzione isolante	Insulating reduction	Anneau isolant	Casquillo reductor	Tutti	5,00
61	D 180		00412234		Vite	Screw	Vis	Tornillo	Tutti	3,00
62	D 189		00412196		Morsetto	Clamp	Collier	Abrazadera	Tutti	15,00
63	505		00412126	K	Guarnizione tappo	Gasket plug	Joint Bouchon	Junta tapòn	Tutti	0,20
64	D 3		004012208		Getto starter da 60	Starter jet	Gicleur starter	Chicle starter 60	Tutti	8,00
65	504		00412006	K	Guarnizione tappo	Gasket plug	Joint Bouchon	Junta tapòn	Tutti	0,20
66	D 35		00412096		Getto minimo da 45	Pilot jet 45	Gicleur du ralenti 45	Chicle baja 45	Tutti	5,00
67	D 229		00412197		Vite	Screw	Vis	Tornillo	Tutti	3,00
68	D 173		00412286		Guarnizione	Gasket	Joint	Junta	Tutti	0,80
69	505		00412126	K	Guarnizione tappo	Gasket plug	Joint Bouchon	Junta tapòn	Tutti	0,20
70	D 227		00412199		Pipetta tubo benzina	Fuel port	Orifice de carburant	Tapa	Tutti	18,00
71	D 194		00412200		Tirante	Tie rod	Tirant	Tirador	Tutti	3,00
72	D 218		00412021		Vite fissaggio vaschetta	Screw	Vis	Tornillo	Tutti	1,50
73	D 228		00412008		Filtro	Filter	Filtre	Filtro	Tutti	5,00
74	522		00412201	K	Guarnizione	Gasket	Joint	Junta	Tutti	0,40
75	D 201		00412202		Molla	Spring	Ressort	Muelle	Tutti	4,00
76	B 21		00412053		Cappuccio	Cap	Chapeau	Capuchon	Tutti	2,00
77	506		00412203	K	Guarnizione tappo	Gasket plug	Joint Bouchon	Junta tapòn	Tutti	0,30
78	D 161		00412055		Vite con dado	Screw with nut	Vis avec écrou	Tornillo con tuerca	Tutti	4,00
80	D 220		00412205		Valvola gas 70	Throttle slide 70	Boisseau de gas 70	Valvula gas 70	Tutti	20,00
82	D 224		00412206		Astina galleggiante	Float pin	Pivot flotteur	Aguja flotador	Tutti	4,00
83	D 222		00412124		Anellino fissa astina	Circlip	Circlip	Muelle	Tutti	1,00
84	501		00412005	K	Guarnizione	Gasket	Joint	Junta	Tutti	0,80
86	D 210		00412044		Polverizzatore 260B	Diffuser 260B	Diffuser 260B	Difusor 260B	Tutti	5,00
87	D 108		00412209		Getto massimo 108	Main jet 108	Gicleur principal 108	Chicle alta 108	Tutti	3,00
88	D 211		00412018		Tappo getto massimo	Plug main jet	Bouchon gigleur principal	Tapòn chicle alta	Tutti	5,00
92	B 281		00412225		Guarnizione rubinetto	Fuel tap gasket	Joint robinet	Junta grifo	Tutti	3,00
95	523		00412228		Guarnizione	Gasket	Joint	Junta	Tutti	0,30
95	473		00412229		OR rubinetto	Fuel tap gasket	Joint robinet	Anillo de sierre	Tutti	0,50
97	521		00412230		Guarnizione	Gasket	Joint	Junta	Tutti	0,30
99	1018		15056029		Guarnizione	Gasket	Joint	Junta	Tutti	3,00
100	M 192/F		15056090		Tubo con ghiera	Exhaust pipe with ring	Tube d'echappement	Tube de escape	Tutti	60,00
101	B 67		72030008		Dado	Nut	Écrou	Tuerca	Tutti	0,40
102	M199/B				Fascietta con vite e dado	Clip with screw and nut	Collier avec vis écrou	Abraz tornillo con tuerca	Tutti	15,00
103	B 77		70490820		Vite	Screw	Vis	Tornillo	Tutti	1,00
104	M 192/C		15056120		Marmitta+fig.100-108-102-105-106	Exhaust+fig.100-108-102-105-106	Silencieux+fig.100-108-102-105-106	Escape+fig.100-108-102-105-106	Tutti	280,00
106	M 313		19018023		Fascetta + fig. 107-110	Clip + fig. 107-110	Collier + fig. 107-110	Abraz + fig. 107-110	Tutti	6,00
108	M 192/G		70360514		Terminale marmitta	Tail pipe	Tube d'echappement	Tube de escape	Tutti	30,00
109	C 72		15070019		Tampone	Buffer	Tampon	Tampón	Tutti	2,00
110	122		72000005		Dado	Nut	Écrou	Tuerca	Tutti	0,20

K KIT VARI TV1 - Tavola 5

B 27/B **4 €** Kit guarnizioni carburatore - Carburettor gasket kit - Kit joint carburateur - Kit juntas carburador: Tav.5 1xfig.63, 1xfig.65, 1xfig.74, 1xfig.77, 1xfig.84, 1xfig.69

L 107 **40 €** Kit cavi e guaine (con nylon) - Kit inner/outer cables (with nylon) - Kit cables complet (avec nylon) - Kit juego cables y fundas (con nylon): Tav.5 1xfig.34 - Tav.13 6xfig.1

M 171 **35 €** Kit guarnizioni motore - Engine gasket kit - Kit joint moteur - Kit juntas de motor: Tav.5 1xfig.99, 1xfig.32 - Tav.2 1xfig.17 - Tav.1 1xfig.11, 1xfig.23, 3xfig.29 - Tav.11 1xfig.2, 1xfig.33

Tavola 6

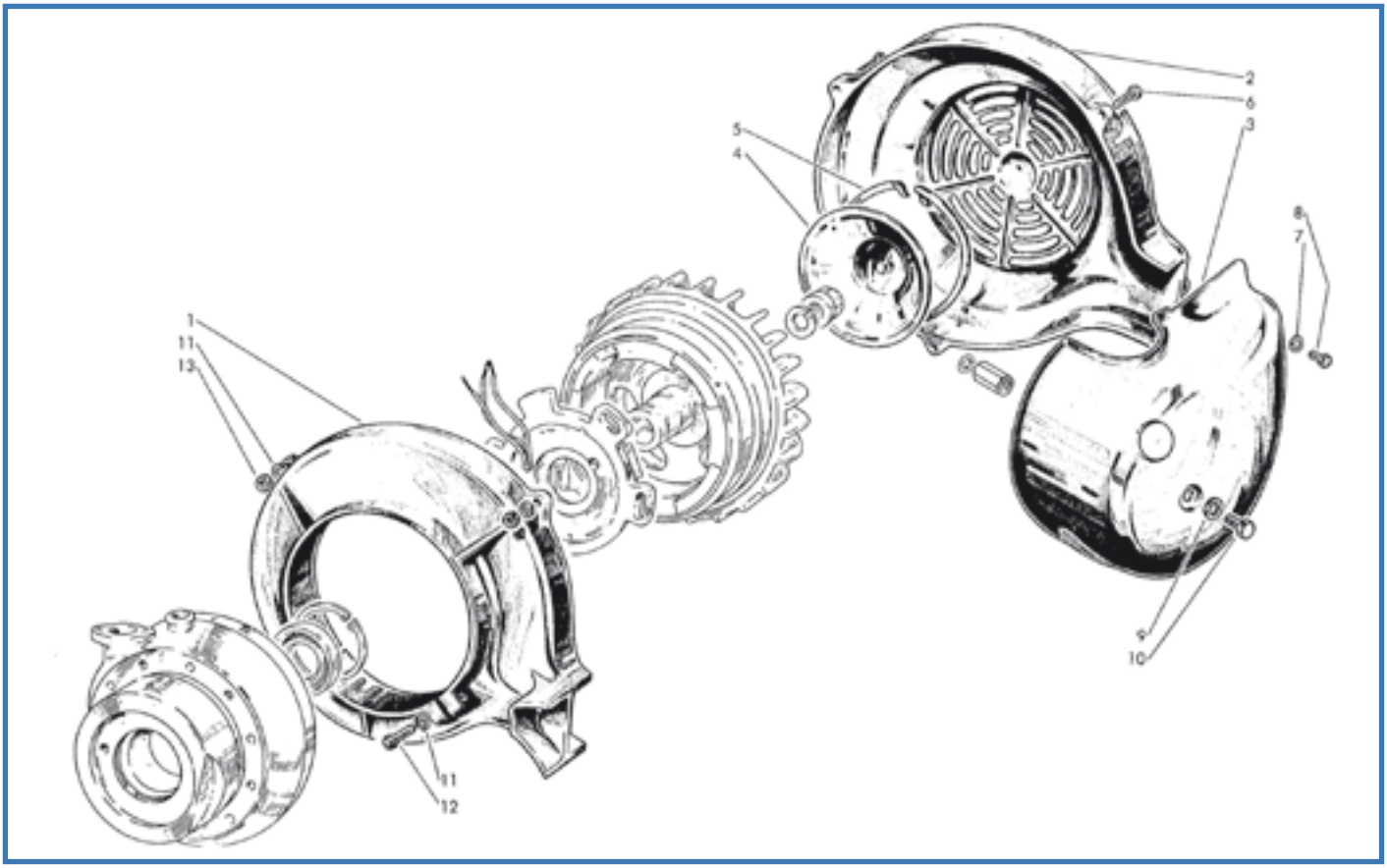

Fig.	Codice Casa Lambretta	Origine	Codice Innocenti	K					Modello	€
1-2	E 408		15014001/2		Flangia e coperchio volano	Flange and cover flywheel	Paller et couvercle volant	Semicarter e tapa	Tutti	240,00
4	E 437		15014010		Coperchio	Cover	Couvercle	Tapa	Tutti	15,00
5	E 139		15014009		Anello di fissaggio coperchio	Spring to fix cover	Ressort pour couvercle	Muelle tapa	Tutti	12,00
6	14		15014005		Vite	Screw	Vis	Tornillo	Tutti	0,20
7	171		83120005		Rondella elastica	Spring washer	Rondelle élastique	Arandela alabeada	Tutti	0,10
8	29		70360510		Vite	Screw	Vis	Tornillo	Tutti	0,20
9	B 87		83120008		Rondella elastica	Spring washer	Rondelle élastique	Arandela alabeada	Tutti	0,20
10	56		70360814		Vite	Screw	Vis	Tornillo	Tutti	1,00
11	171		83100005		Rondella elastica	Spring washer	Rondelle élastique	Arandela alabeada	Tutti	0,10
12	89		70330525		Vite	Screw	Vis	Tornillo	Tutti	0,30
13	122		72060005		Dado	Nut	Écrou	Tuerca	Tutti	0,20

E 408

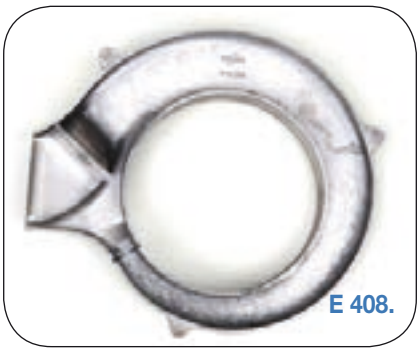
E 408.

E 409

Tavola 7

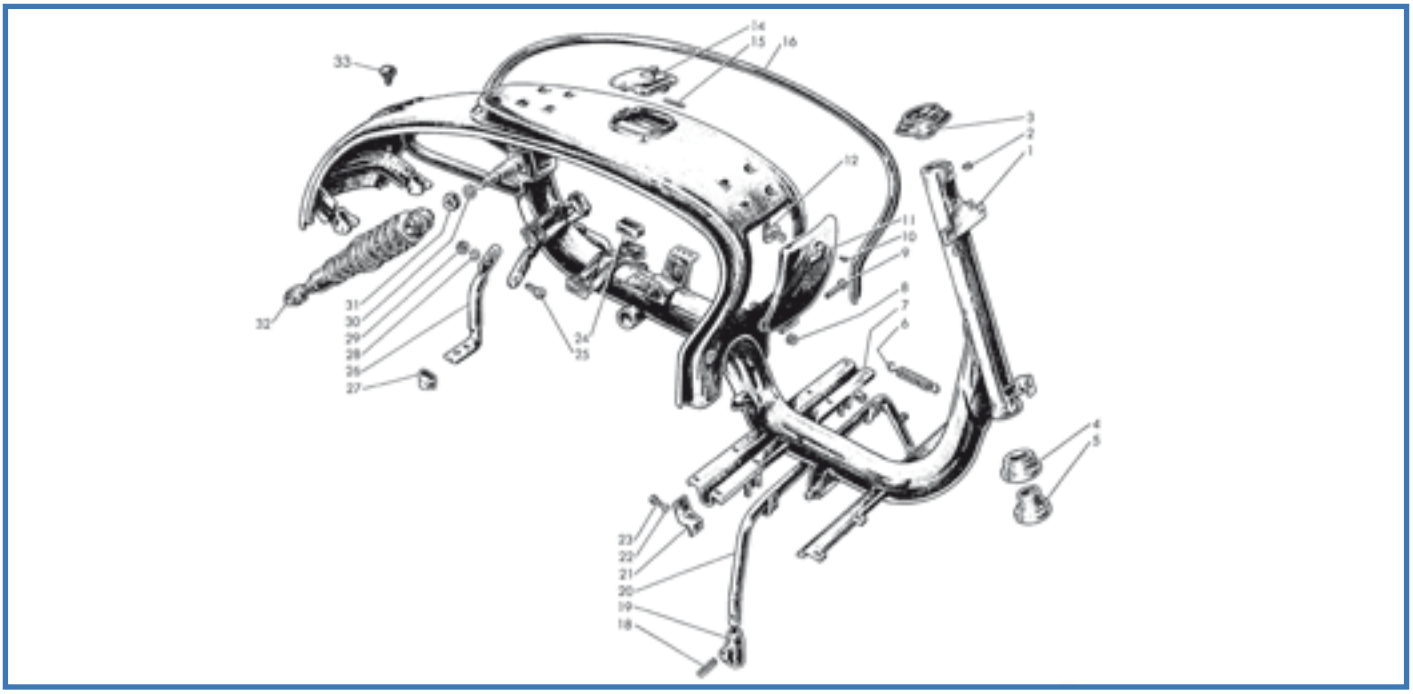

Fig.	Codice casa lambretta	Origine	Codice Innocenti	K	Grano	Grub	Ergot	Tornillo	Modello	€
2	73		71670812		Grano	Grub	Ergot	Tornillo	Tutti	1,00
3	T 273	A	15061022		Supporto	Support	Support	Soporte	Tutti	40,00
4	T 44		15061024		Protezione	Protection	Protection	Protector	Tutti	10,00
5	776		1561023	K	Calotta	Cup	Cuvette	Cazoleta	Tutti	24,00
6	T 218		15057005		Molla	Spring	Ressort	Muelle	Tutti	6,00
6	T 218/X		15057005		Molla Inox	Spring Stainless	Ressort Inox	Muelle Inox	Tutti	8,00
7	T 230		15057007		Tampone cavalletto	Stand buffer	Tampon béquille	Tampòn caballete	Tutti	2,00
8	C 18		15071002		Protezione	Protection	Protection	Protector	Tutti	1,50
9	B 110		15055021		Perno	Pin	Pivot	Perno	Tutti	2,00
10	626		75710308		Ribattino	Rivet	Rivet	Remache	Tutti	0,10
11	C 502	A	15055050		Sportello	Cover	Couvercle	Tapa	Tutti	40,00
12	C 133		15055060		Serratura + fig. 10	Lock + fig. 10	Serrure + fig. 10	Cerradura + fig. 10	Tutti	24,00
14	C 512		15055040		Sportello con gancio	Cover with hook	Couvercle avec crochet	Puerta con gancho	Tutti	30,00
15	B 112		15055033		Perno	Pin	Pivot	Perno	Tutti	1,00
16	C 65		15055059		Profilato (coppia)	Beading (pair)	Garniture (couple)	Molduras (juego)	Tutti	6,00
18	83		15057009		Spina	Pin	Axe	Perno	Tutti	1,00
19	T 213		15057020		Piedino (coppia+spine)	Rubber cap (pair+pins)	Protection (couple+axes)	Proteccion (pareja+pasador)	Tutti	10,00
20	T 210		15057010		Cavalletto	Center stand	Béquille	Caballete	Tutti	30,00
21	T 212		15057008		Piastrina	Plate	Plaquette	Pletina	Tutti	4,00
22	171		83120005		Rondella elastica	Spring washer	Rondelle élastique	Arandela alabeada	Tutti	0,10
23	31		70360510		Vite	Screw	Vis	Tornillo	Tutti	0,30
24	C 66		15050021		Tampone serbatoio	Buffer tank	Tampon réservoir	Tampòn deposito	Tutti	2,00
25	66		70360825		Vite	Screw	Vis	Tornillo	Tutti	1,00
26	C 501		15050031		Supporto	Support	Support	Soporte	Tutti	15,00
27	C 67		15050065		Tampone	Buffer	Tampon	Tampón	Tutti	2,00
28	B 87		83120008		Rondella elastica	Spring washer	Rondelle élastique	Arandela alabeada	Tutti	0,20
29	B 66		72030008		Dado	Nut	Écrou	Tuerca	Tutti	0,40
30	B 139		83100016		Rondella elastica	Spring washer	Rondelle élastique	Arandela alabeada	Tutti	1,00
31	B 138		72070016		Dado	Nut	Écrou	Tuerca	Tutti	1,00
32	T 102/A		19058120		Ammortizzatore	Shock absorber	Amortisseur	Amortiguador	Tutti	120,00
33	C 50		15055071		Tappo copriforo	Plug	Bouchon	Tapón	Tutti	1,00

K KIT VARI TV1 - Tavola 7

T 53/A **60 €** Kit calotte sterzo - Steering cone kit - Kit cuvette de direction - Cojinetes de dirección
Tav.7 1xfig.5 - Tav.8 1xfig.44, 1xfig.46, 1xfig.69

CASALAMBRETTA AUSTRALIA - De' Pannone Enterprise - Tel. 0061 8 93873031

Tavola 8

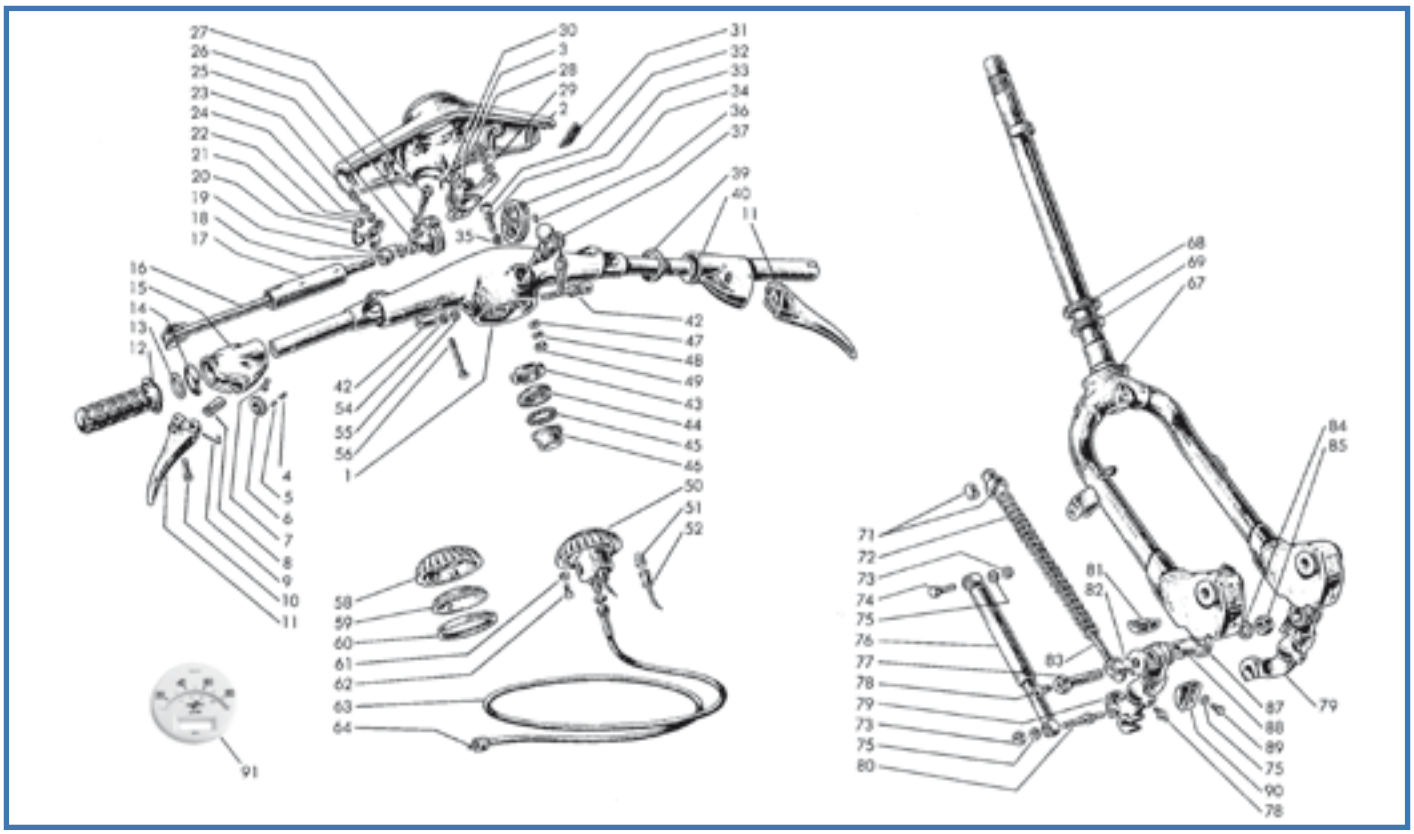

Fig.	Codice Casa Lambretta	Origine	Codice Innocenti	K	Morsetto	Clamp	Etau	Abrazadera	Modello	€
3	L 208		15061008		Morsetto	Clamp	Etau	Abrazadera	Tutti	28,00
4	643		15062007	K	Molla	Spring	Ressort	Muelle	Tutti	1,00
5	645		15062006	K	Piolo	Pin	Pivot	Pasador	Tutti	2,00
9	896		15062003		Spina per leva	Pin for lever	Pivot	Pasador	Tutti	1,50
10	L 209		15062002		Perno per leva	Main pin	Pivot	Eje	Tutti	3,00
11	L 179		15063006		Leva dx	Lever	Levier	Palanca	Tutti	30,00
11	L 179/B		15062018		Leva sx	Lever	Levier	Palanca	Tutti	30,00
12	L 51		15062016		Manopola (paio)	Grip (pair)	Poignée (couple)	Empuñadura	Tutti	8,00
13	606		15063003	K	Rondella	Washer	Rondelle	Arandela	Tutti	1,00
14	604		15063005	K	Rondella di frizione	Elastic washer	Rondelle elastique	Arandela de embrague	Tutti	2,00
16	L 199		15062030		Alberino	Shaft	Arbre	Perno	Tutti	18,00
17	L 203		15063002		Manicotto	Sleeve	Manchon	Manguito	Tutti	10,00
18	608		15062011	K	Boccola	Bush	Bague	Casquillo	Tutti	2,50
19	B 183		15062013		Rondella sp. 0,4 mm	Shim	Rondelle de réglage	Arandela de reglaje	Tutti	0,80
19	B 184		15062023		Rondella sp. 0,6 mm	Shim	Rondelle de réglage	Arandela de reglaje	Tutti	0,80
20	L 188		15062012		Piastrina	Plate	Plaquette	Pletina	Tutti	2,00
21	L 140		15022012		Occhiello	Clip	Agrafe	Guía cable	Tutti	3,00
22	180		73010043		Rondella	Washer	Rondelle	Arandela	Tutti	0,10
23	58		70360412		Vite	Screw	Vis	Tornillo	Tutti	0,20
24	169		83100004		Rondella elastica	Spring washer	Rondelle élastique	Arandela alabeada	Tutti	0,10
25	L 186		15063004		Carrucola ottone	Brass roller	Curseur Laiton	Polea laton	Tutti	18,00
26	151		83100005		Rondella	Washer	Rondelle	Arandela	Tutti	0,10
27	B 160		15062015		Vite carrucola	Screw	Vis	Tornillo	Tutti	2,50
28	897		15061009		Vite speciale morsetto	Special screw clamp	Vis special etau	Tornillo especial	Tutti	3,00
29	182		73010064		Rondella	Washer	Rondelle	Arandela	Tutti	0,10
31	818		15061011		Guarnizione	Gasket	Joint	Junta	Tutti	0,50
32	644		15088003	K	Dischetto	Disc	Disque	Lentejuela	Tutti	0,50
33	645		15088001	K	Piolo	Pin	Pivot	Pitón	Tutti	2,00
34	L 191		15062014		Carrucola in ottone	Brass roller	Curseur laiton	Polea laton	Tutti	18,00
35	643		15088002	K	Molla	Spring	Ressort	Muelle	Tutti	1,00
37	C 136/A		15088010		Antifurto	Steering lock	Serrure antivol	Cerradura bloqueo	Tutti	22,00

Fig.	Codice casa lambretta	Origine	Codice Innocenti	K					Modello	€
39	602		15062017	K	Collaretto di rasamento	Collar	Collier	Collarin	Tutti	1,50
42	B 316		15061005		Vite e dado + fig. 54-55	Screw and nut + fig. 54-55	Vis et écru + fig. 54-55	Tornillo y tuerca + fig. 54-55	Tutti	12,00
43	815		15061018		Anello registro	Adjiustment ring	Anneau réglage	Anillo de reglaje	Tutti	6,00
44	775		15061019	K	Calotta	Cup	Cuvette	Cazoleta	Tutti	12,00
45	T 35/B		15061060		Gabbietta a sfere	Ball race	Cage à billes	Gulabolas	Tutti	3,00
46	779		15061021	K	Sede	Seat	Siège	Pista de asiento	Tutti	12,00
47	181		73010064		Rondella	Washer	Rondelle	Arandela	Tutti	0,10
48	171		83110005		Rondella elastica	Spring washer	Rondelle élastique	Arandela alabeada	Tutti	0,10
49	122		72030005		Dado	Nut	Écrou	Tuerca	Tutti	0,20
50	A 4	A	00611014		Tachimetro (120 km/h)	Speedometer (120 km)	Compteur (120 km)	Cuentaklometros (120 km/h)	Tutti	50,00
51	E 303	A	15087002		Lampadina 12V 3W	Bulb 12V 3W	Ampoule 12V 3W	Lampada 12V 3W	Tutti	1,00
52	A 320		00611015		Portalampada	Bulb socket	Douille de lampe	Portalampara	Tutti	6,00
54	166		83120010		Ranella elastica	Spring washer	Rondelle élastique	Arandela alabeada	Tutti	0,20
55	194		73150105		Ranella	Washer	Rondelle	Arandela	Tutti	0,20
56	B 109		71450545		Vite	Screw	Vis	Tornillo	Tutti	1,00
58	A 328		00611012		Cornice contakm	Speedo alloy ring	Cadre speedo	Brida Cuentakilometros	Tutti	40,00
59	A 6		00611011		Vetro contakm	Glass	Verre	Cobertura transparente	Tutti	4,00
60	A 321		00611013		Guarnizione	Gasket	Joint	Junta	Tutti	4,00
61	160		83120003		Rondella elastica	Spring washer	Rondelle élastique	Arandela alabeada	Tutti	0,10
62	13		70880318		Vite	Screw	Vis	Tornillo	Tutti	0,20
63	A 7		00611016		Trasmissione (2 mm)	Cable (2 mm)	Câble (2 mm)	Cable (2 mm)	Tutti	10,00
67	T 271/A		15060010		Forcella	Fork	Fourche	Horquilla	Tutti	250,00
68	T 35/C		15060020		Gabbietta a sfere	Ball race	Cage à billes	Gulabolas	Tutti	4,00
69	777		19060028	K	Sede	Seat	Siège	Pista de asiento	Tutti	12,00
71	T 49/B		19060030		Bussola	Bush	Bague	Casquillo	Tutti	3,00
72	T 47		15060021		Molla	Spring	Ressort	Muelle	Tutti	12,00
73	B 68		72060006		Dado	Nut	Écrou	Tuerca	Tutti	0,30
74	54		70330625		Vite	Screw	Vis	Tornillo	Tutti	0,30
75	165		83120006		Rondella	Washer	Rondelle	Arandela	Tutti	0,10
76	T 237		19060290		Ammortizzatore (Ø 20 mm)	Shock absorber (Ø 20 mm)	Amortisseur (Ø 20 mm)	Amortiguador (Ø 20 mm)	Tutti	48,00
77	876		15060016	K	Vite	Screw	Vis	Tornillo	Tutti	3,00
78	B 132		87020006	K	Ingrassatore	Lubrificator	Graisseur	Engrasador	Tutti	1,00
79			15060050/60		Leva (coppia)	Lever (pair)	Levier (couple)	Leva (juego)	Tutti	in prep.
80	B 100		15060032		Perno	Pin	Axe	Perno	Tutti	3,00
81	T 46		15060100	K	Tampone	Buffer	Tampon	Tampón	Tutti	5,00
82	665		15060015	K	Perno	Pin	Pivot	Perno	Tutti	3,00
83	T 47/B		15060090		Pistoncino	Piston	Piston	Pistoncillo	Tutti	12,00
84	168		83120012	K	Rondella elastica	Spring washer	Rondelle élastique	Arandela alabeada	Tutti	0,20
85	130		72070012	K	Dado	Nut	Écrou	Tuerca	Tutti	0,50
87	T 49		19060017		Coppetta	Cap	Cuvette	Tope	Tutti	0,80
88	666		15060014	K	Bussola (Nylon)	Bush (Nylon)	Bague (Nylon)	Casquillo (Nylon)	Tutti	3,00
89	37		70360608	K	Vite	Screw	Vis	Tornillo	Tutti	0,30
90	T 45		15060070	K	Tampone	Buffer	Tampon	Tampón	Tutti	5,00
91	A 302	A			Fondo serigrafato (120 km)	Speedo face (120 km)	Speedo visage (120 km)	Caratula serigrafiada (120 km/h)	Tutti	10,00

K KIT VARI TV1 - Tavola 8

T 53 **60 €** Kit calotte sterzo - Steering cone kit - Kit cuvette de direction - cojinetes de dirección
Tav.8 1xfig.44, 1xfig.46, 1xfig.69 - Tav.7 1xfig.5

L 24 **18 €** Kit boccole manubrio - Handlebar bush kit - Kit bague guidon - Kit casquillos de manillar
Tav.8 1xfig.13, 1xfig.14, 2xfig.18, 1xfig.39

T 62 **25 €** Kit viti e boccole forcella - Bush and pin fork link kit - Kit vis et bague fourche - Kit tornillo y cojinete horquilla
Tav.8 2xfig.78, 2xfig.77, 2xfig.82, 2xfig.88, 2xfig.84, 2xfig.85

T 46/K **23 €** Kit tamponi forcella con viti - Buffer fork kit with screws - Kit tampon fourche avec vis - Kit tacos y tornillos horquilla
Tav.8 2xfig.81, 2xfig.90, 8xfig.75, 8xfig.89

B 120 **6 €** Kit fissaggio bloccasterzo - Steering lock fixing kit - Kit montage antivol - Kit conjunto de bloqueo
Tav.8 1xfig.32, 1xfig.33, 1xfig.35, 1xfig.36

SVIZZERA FRANCESE - MOCELLINI Pascal - Tel. 004179 941 45 98

Tavola 9

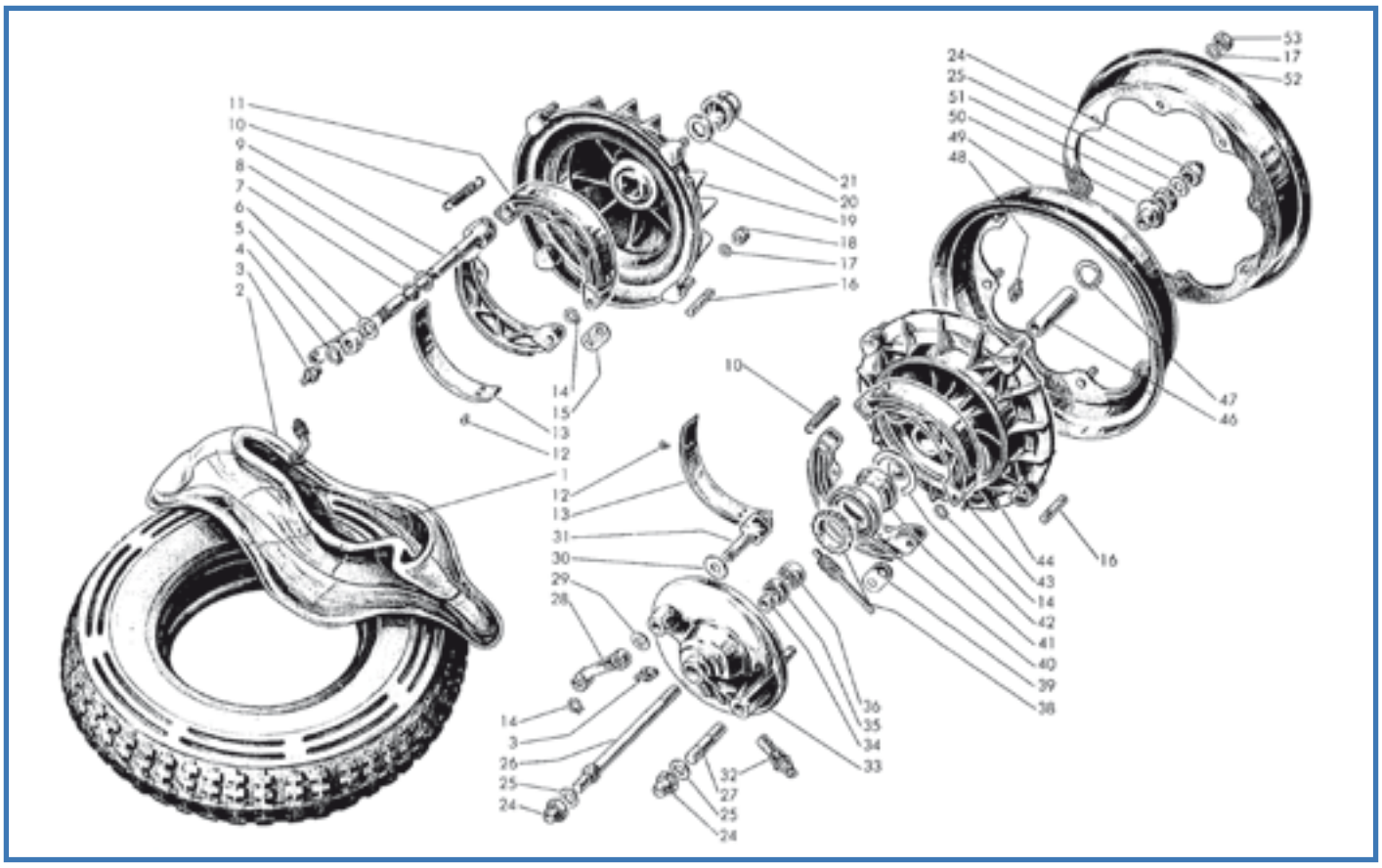

Fig.	Codice lasa lambretta	Origine	Codice Innocenti	K	Copertura Michelin S83	Tyre Michelin S83	Pneu Michelin S83	Cubierta Michelin S83	Modello	€
1	T 178	E	15044036		Copertura Michelin S83	Tyre Michelin S83	Pneu Michelin S83	Cubierta Michelin S83	Tutti	55,00
2	T 183	E	15044037		Camera d'aria Michelin	Inner tube Michelin	Chambre à air Michelin	Càmara Michelin	Tutti	15,00
3	B 132		87020006		Ingrassatore	Lubrificator	Graisseur	Engrasador	Tutti	1,00
4	243		73260014		Anello elastico	Circlip	Circlip	Muelle	Tutti	0,20
7	474		15045009		Anello di tenuta	Oil seal	Joint d'étanchéité	Retén	Tutti	0,60
10	T 252		15044023		Molla	Spring	Ressort	Muelle	Tutti	5,00
14	242		73260012		Anello elastico	Circlip	Circlip	Muelle	Tutti	0,20
16	B 333		15044002		Prigioniero	Stud	Goujon	Prisionero	Tutti	2,50
17	B 87		83100008		Rondella elastica	Spring washer	Rondelle élastique	Arandela alabeada	Tutti	0,20
18	B 96		15044110		Dado (ch. 14)	Nut (key 14)	Écrou (key 14)	Tuerca (llave 14)	Tutti	2,50
18	B 96/X		15044110		Dado Inox (ch. 14)	Nut Stainless (key 14)	Écrou Inoxydable (key 14)	Tuerca Inox (llave 14)	Tutti	3,50
20	772		83100016	K	Rondella elastica	Spring washer	Rondelle élastique	Arandela alabeada	Tutti	1,00
21	B 85		19045060		Dado	Nut	Écrou	Tuerca	Tutti	5,00
21	B 85/X		19045060		Dado Inox	Nut Stainless	Écrou Inoxydable	Tuerca Inox	Tutti	8,00
24	B 84		15044070		Dado	Nut	Écrou	Tuerca	Tutti	3,50
24	B 84/X		15044070		Dado Inox	Nut Stainless	Écrou Inoxydable	Tuerca Inox	Tutti	6,00
25	B 118		15044014		Rondella	Washer	Rondelle	Arandela	Tutti	0,80
26	B 145		15044004		Perno ruota	Wheel axle	Axe de roue	Eje de rueda	Tutti	15,00
27	822		15044015		Prigioniero	Stud	Goujon	Prisionero	Tutti	5,00
28	T 139		15044017		Leva	Lever	Levier	Palanca	Tutti	14,00
29	192		15044019		Rondella	Washer	Rondelle	Arandela	Tutti	0,60
30	189		15044018		Rondella	Washer	Rondelle	Arandela	Tutti	0,80
31	T 258		15044050		Camma	Cam	Came	Leva	Tutti	15,00
32	A 324		15044031		Bussola tachimetro	Bush for speedometer	Bague pour compteur	Toma de cuentakm	Tutti	12,00
34	820		15044007		Distanziale	Distance piece	Entretoise	Separador	Tutti	2,50
35	T 120		15044011		Anello di tenuta	Oil seal	Joint d'étanchéité	Retén	Tutti	3,00
36	M 202	E	15044005		Cuscinetto a sfere	Ball bearing	Roulement	Rodamiento	Tutti	8,00
38	A 8	A	15044039		Rinvio tachimetro (Nylon)	Speedometer drive (Nylon)	Renvoi de compteur (Nylon)	Reenvio cuentakm (nylon)	Tutti	10,00
39	693		15044022		Piastrina	Plate	Plaquette	Pletina	Tutti	2,00

Fig.	Codice Casa Lambretta	Origine	Codice Innocenti	K	Anello di tenuta	Oil seal	Anneau d'étanchéité	Retén	Modello	€
40	T 123		15044028		Anello di tenuta	Oil seal	Anneau d'étanchéité	Retén	Tutti	4,00
41	863		15044041		Bussola	Bush	Bague	Casquillo	Tutti	5,00
43	T 143		15044040		Ceppo (coppia)	Brake shoe (pair)	Mâchoire (couple)	Zapatas (juego)	Tutti	25,00
44	T 259	A	19944160		Mozzo anteriore	Front hub	Moyeu avant	Tambor delatero	Tutti	80,00
46	821		15044006		Distanziale	Distance piece	Entretoise	Casquillo separador	Tutti	3,00
47	251		73250032		Anello elastico	Circlip	Circlip	Muelle	Tutti	0,40
48	B 133		87020008		Ingrassatore	Lubrificator	Graisseur	Engrasador	Tutti	1,00
50	821		15044008		Distanziale	Distance piece	Entretoise	Separador	Tutti	3,00
51	B 150		72070012		Dado	Nut	Écrou	Tuerca	Tutti	0,50
52	A 192		19044034		Cerchione cromato	Rim chrome	Jante chrome	Aro rueda cromado	Tutti	42,00
53	B 95		15044100		Dado (ch. 14)	Nut (key 14)	Écrou (key 14)	Tuerca (cl. 14)	Tutti	1,50
53	B 95/X		15044100		Dado Inox (ch. 14)	Nut Stainless (key 14)	Écrou Inoxydable (key 14)	Tuerca Inox (llave 14)	Tutti	2,00

Tavola 10

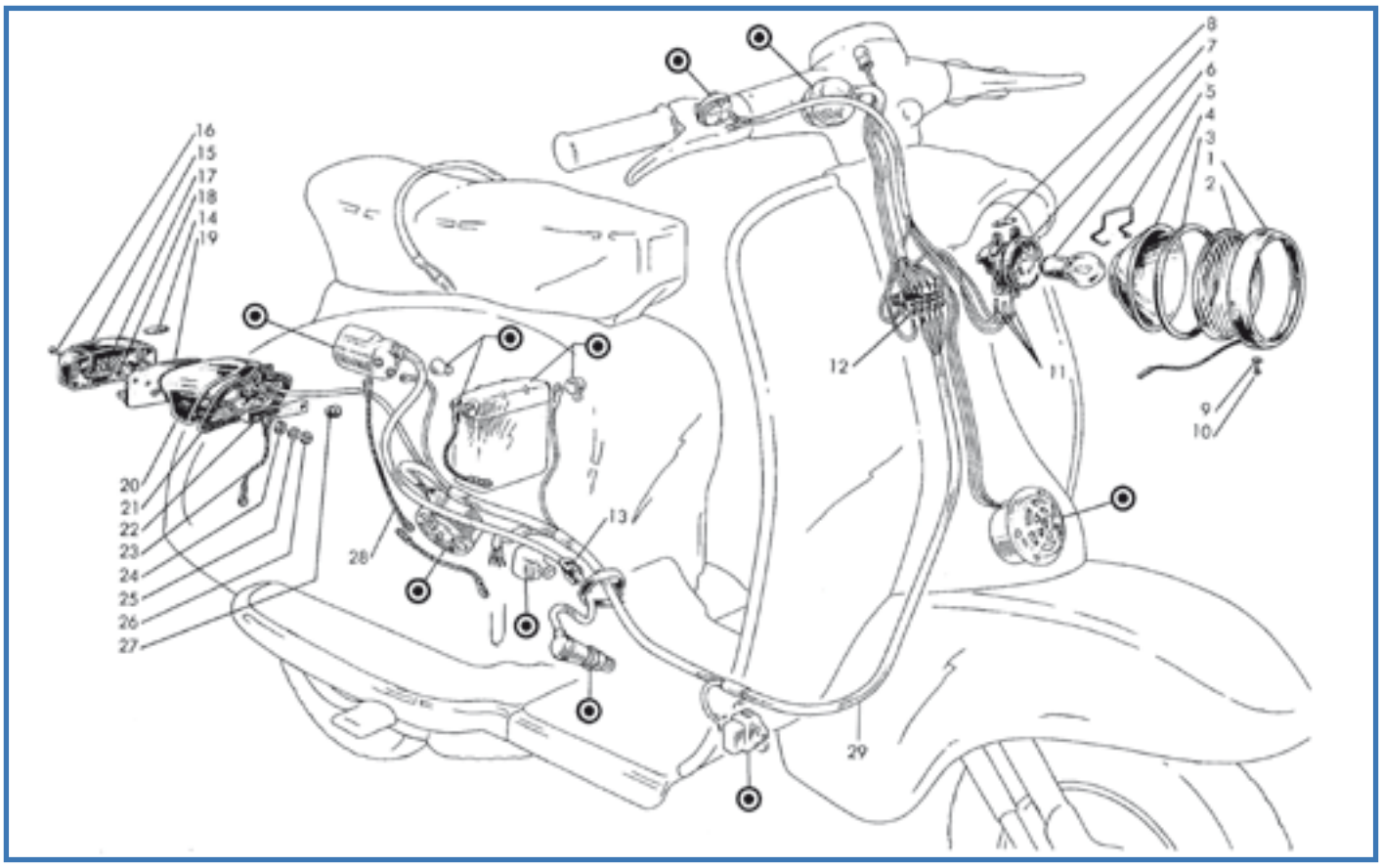

Fig.	Codice lasa lambretta	Origine	Codice Innocenti	K	Ghiera faro Cev + fig. 9-10	Headlamp ring + fig. 9-10	Anneau chromé + fig. 9-10	Aro faro Cev + fig. 9-10	Modello	€
1	E 36		15080005		Ghiera faro Cev + fig. 9-10	Headlamp ring + fig. 9-10	Anneau chromé + fig. 9-10	Aro faro Cev + fig. 9-10	Tutti	35,00
2	E 42		15080009		Vetro “Innocenti” Cev	Glass “Innocenti” Cev	Verre “Innocenti” Cev	Cristal “Innocenti” Cev	Tutti	20,00
3	E 40/B		15080006		Guarnizione faro	Gasket	Joint	Junta	Tutti	4,00
4	E 56		19980100		Parabola Cev	Reflector Cev	Réflecteur	Parabola Cev	LI	24,00
5	870		15080008		Molla Cev	Spring Cev	Ressort Cev	Muelle Cev	Tutti	3,00
6	E 300	A	87652525		Lampadina 6V 25/25W	Bulb 6V 25/25W	Ampoule 6V 25/25W	Lampara 6V 25/25W	Tutti	4,00
7	877		15080030		Portalampada Cev	Lampholder Cev	Douille ampoule Cev	Portalampara Cev	Tutti	15,00
8	E 301	A	15080004		Lampadina 6V 5W	Bulb 6V 5W	Ampoule 6V 5W	Lampara 6V 5W	Tutti	1,00
9	B 98		15080002		Ranella sagomata	Cone washer	Rosette	Arandela conica	Tutti	0,20
10	B 70		71480412		Vite	Screw	Vis	Tornillo	Tutti	0,20
11	650		08730005		Spinetta per cavi	Plug wire looms	épinette électrique	Terminal de cable	Tutti	0,20
12	E 429		15081200		Morsettiera	Junction box	Plaquette dérivation	Placa de conexiones	Tutti	12,00
13	L 114		15017006		Passacavo	Grommet	Passe-câble	Pasacable	Tutti	3,00
14	E 307	A	15083004		Lampadina 3W-6V	Torpedo bulb 3W-6V	Ampulle 3W-6V	Lampara 6V 3W	Tutti	1,00
15	E 39/B		19083090		Catadiottro a 2 colori	Red gem two colours	Catadioptre deux couleurs	Cristal trasero dos colores	Tutti	48,00
16	B 189		19083005		Vite	Screw	Vis	Tornillo	Tutti	0,50
19	E 1		19283050		Supporto elastico lampadine	Elastic torpedo support	Support elastique ampulle	Portalamparas trasera	Tutti	28,00
20	E 41	A	19083070		Fanalino completo (Cev)	Tail light complete (Cev)	Feu arrière complète (Cev)	Piloto tras. Completo Cev	Tutti	45,00
21	E 40		15083006		Guarnizione bianca	Gasket white	Joint blanc	Junta blanca	Tutti	4,00
21	E 40/G		15083006		Guarnizione grigia	Gasket grey	Joint gris	Junta gris	Tutti	4,00
22	E 41/B		15083003		Traversino di fissaggio	Tail light plate support	Plaquette fixation feu arrière	Pletina fijacion	Tutti	5,00
23	E 142		15082050		Cavetto di massa	Earth wire	Câble de masse	Cable masa	Tutti	3,00
24	181		73020053		Ranella	Washer	Rondelle	Arandela	Tutti	0,10
25	171		83100005		Ranella elastica	Spring washer	Rondelle élastique	Arandela alabeada	Tutti	0,10
26	122		72030005		Dado	Nut	Écrou	Tuerca	Tutti	0,20
27	C 3		15081023		Passacavo	Grommet	Protection	Protector	Tutti	2,00
28	E 410		15082130		Trecciola di massa	Earth wire	Câble de masse	Cable masa	Tutti	7,00
29	E 110				Impianto elettrico	Wiring loom	Câblage életrique	Harness electrico	Tutti	28,00

Tavola 11

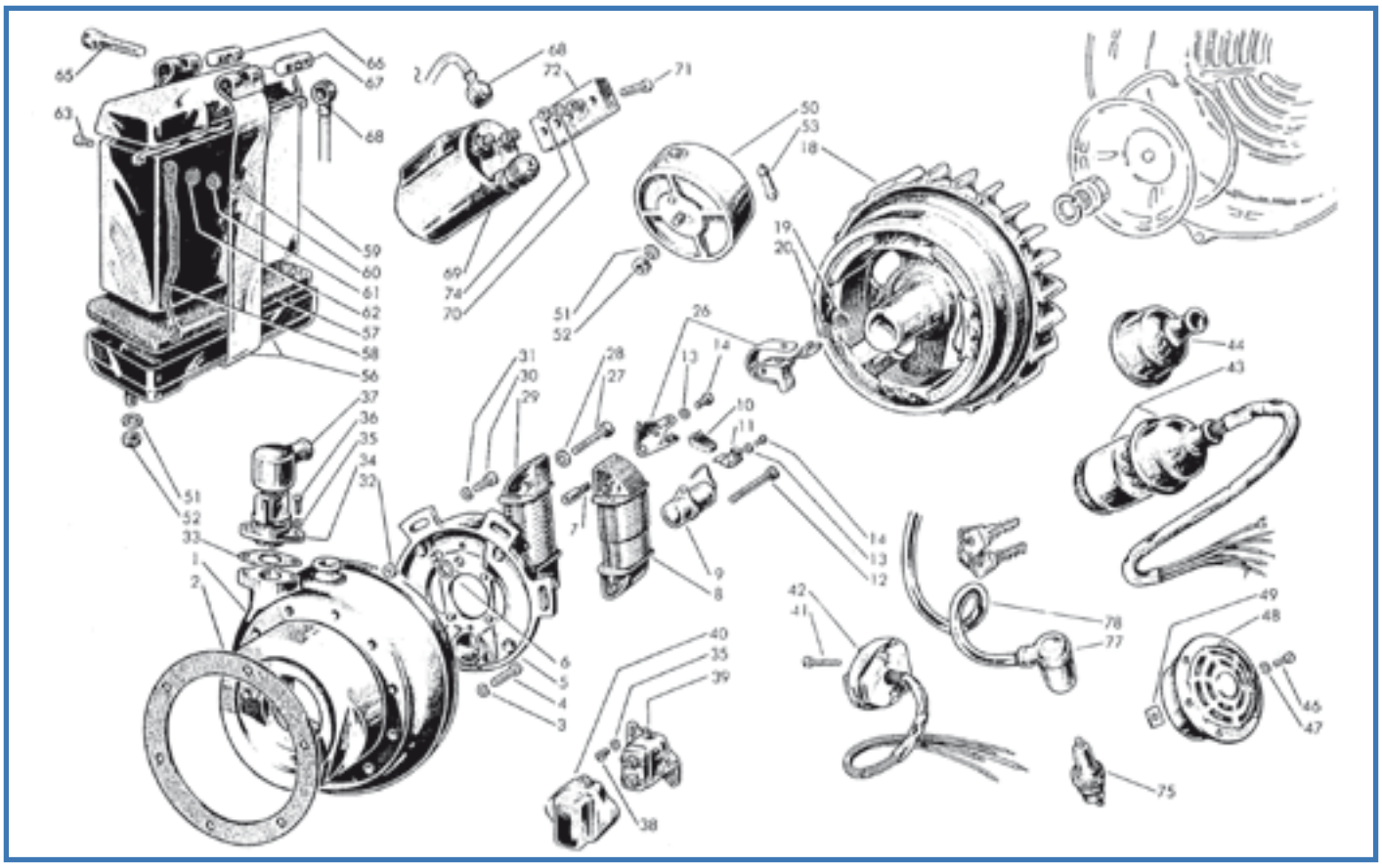

Fig.	Codice Casa Lambretta	Origine	Codice Innocenti	K	Guarnizione	Gasket	Joint	Junta	Modello	€
2	1023		15010005	K	Guarnizione	Gasket	Joint	Junta	Tutti	4,00
3	B 88		83100006		Rondella	Washer	Rondelle	Arandela	Tutti	0,20
4	53		15010034		Vite	Screw	Vis	Tornillo	Tutti	0,40
9	E 251	A	00086007		Condensatore Filso	Condenser Filso	Condensateur Filso	Condensador Filso	Tutti	8,00
13	169		83110004		Rondella elastica	Spring washer	Rondelle élastique	Arandela alabeada	Tutti	0,10
14	26		00811380		Vite	Screw	Vis	Tornillo	Tutti	0,20
18	E 409		811408		Ventola volano	Flywheel fan	Ventilateur de volant	Ventilador del volante	Tutti	120,00
26	E 245		00811411		Gruppo contatti Filso	Contact breaker Filso	Rupteur Filso	Platinos Filso	Tutti	15,00
30	14		70850514		Vite	Screw	Vis	Tornillo	Tutti	0,20
31	151		83100005		Rondella elastica	Spring washer	Rondelle elastique	Arandela alabeada	Tutti	0,10
32	122		72000005		Dado	Nut	Écrou	Tuerca	Tutti	0,20
33	1012		15017007	K	Guarnizione	Gasket	Joint	Junta	Tutti	1,00
34	E 144/B		15017030		Morsettiera	Junction box	Plaquette dérivation	Placa de conexiones	Tutti	25,00
35	150		83100004		Rondella	Washer	Rondelle	Arandela	Tutti	0,10
36	25		70850412		Vite	Screw	Vis	Tornillo	Tutti	0,20
37	E 111		15017003		Cappuccio presa BT	Protection cap L.H.	Capuchon	Protector	Tutti	6,00
38	16		71010408		Vite	Screw	Vis	Tornillo	Tutti	0,20
39	E 430		15081260		Interruttore stop al pedale	Stop switch	Interrupteur de stop	Interruptor stop	Tutti	20,00
40	E 431		15081026		Protezione	Protection cap	Capuchon	Protector	Tutti	10,00
41	203		71450322		Vite	Screw	Vis	Tornillo	Tutti	0,20
42	E 49		15081230		Devioluci + fig. 41	Switch + fig. 52	Commutateur + fig. 52	Commutador + fig. 52	Tutti	35,00
43	E 64/B		15081220		Quadretto (con sportello)+fig. 44	Switch (wich door)+fig. 44	Commutateur (+ porte)+fig. 44	Llave luces (con puerta)+fig. 44	Tutti	40,00
44	E 2/B		15081032		Protezione	Protection cap	Capuchon	Protector	Tutti	4,00
46	29		71013510		Vite	Screw	Vis	Tornillo	Tutti	0,20
47	151		83120035		Rondella elastica	Spring washer	Rondelle élastique	Arandela alabeada	Tutti	0,10
48	E 66/D		15081240		Avvisatore CC	Horn DC	Avertisseur DC	Claxon DC	Tutti	40,00
49	843		15081024		Guarnizione antivibrante	Antivibration gasket	Joint	Junta	Tutti	0,40
50	E 426		19981420		Regolatore Batteria +fig.56	Battery regulator +fig.56	Régulateur batterie +fig.56	Regulador bateria	Tutti	60,00
51	165		73170064		Rondella elastica	Spring washer	Rondelle elastique	Arandela alabeada	Tutti	0,10

CASALAMBRETTA NORTH AMERICA - Tel. 1-866-lambretta - 1-720-7247056

Fig.	Codice casa lambretta	Origine	Codice Innocenti	K					Modello	€
52	123		72000006		Dado	Nut	Écrou	Tuerca	Tutti	0,20
53	834		87200005		Fusibile	Fuse	Fuse	Fusibile	Tutti	0,50
56	E 424		15081180		Supporto batteria+fig.65-66-67	Battery support+fig.65-66-67	Support batterie+fig.65-66-67	Soporte bateria+fig.65-66-67	Tutti	50,00
57	E 432		15081021		Tappeto	Mat	Tapis	Goma	Tutti	4,00
58	E 143		15082020		Trecciola	Earth wire	Câble de masse	Cable masa	Tutti	3,00
59	E 403		15081170		Batteria	Battery	Batterie	Batería	Tutti	60,00
60	122		82078009		Dado	Nut	Écrou	Tuerca	Tutti	0,20
61	170		73170043		Rondella elastica	Spring washer	Rondelle elastique	Arandela alabeada	Tutti	0,10
62	180		73020043		Ranella	Washer	Rondelle	Arandela	Tutti	0,10
63	58		70360410		Vite	Screw	Vis	Tornillo	Tutti	0,30
65	27		19081043		Vite	Screw	Vis	Tornillo	Tutti	0,20
66	880		15081031		Cilindretto	Trunnion	Barillet	Cilindro roscado	Tutti	2,00
67	879		15081029		Cilindretto	Trunnion	Barillet	Cilindro roscado	Tutti	2,00
68	E 107		15082001		Cappuccio	Protection cap	Capuchon	Protector	Tutti	3,00
69	E 141		00840082		Bobina A.T. Bachelite	Bakelite ignition coil	Bobine H.T. bakélite	Bobina A.T.	Tutti	120,00
70	169		83120004		Rondella elastica	Spring washer	Rondelle élastique	Arandela alabeada	Tutti	0,10
71	61		70300418		Vite	Screw	Vis	Tornillo	Tutti	0,20
72	842		15017008		Supporto bobina	Antishock pad	Support bobine	Soporte bobina	Tutti	18,00
74	121		72030004		Dado	Nut	Écrou	Tuerca	Tutti	0,20
75	E 321	A	15017040		Candela	Spark plug	Bougie	Bujía	Tutti	4,00
77	E 112		15017070		Attacco rapido	Cap	Capuchon	Pipeta	Tutti	8,00
78	E 411		15017013		Cavo A.T.	H.T. Lead	Cable H.T.	Cable A.T.	Tutti	2,00

K KIT VARI TV1 - Tavola 11

M 171 **35 €** Kit guarnizioni motore - Engine gasket kit - Kit joint moteur - Kit juntas de motor: Tav.5 1xfig.99, 1xfig.32 - Tav.2 1xfig.17 - Tav.1 1xfig.11, 1xfig.23, 3xfig.29 - Tav.11 1xfig.2, 1xfig.33

Tavola 12

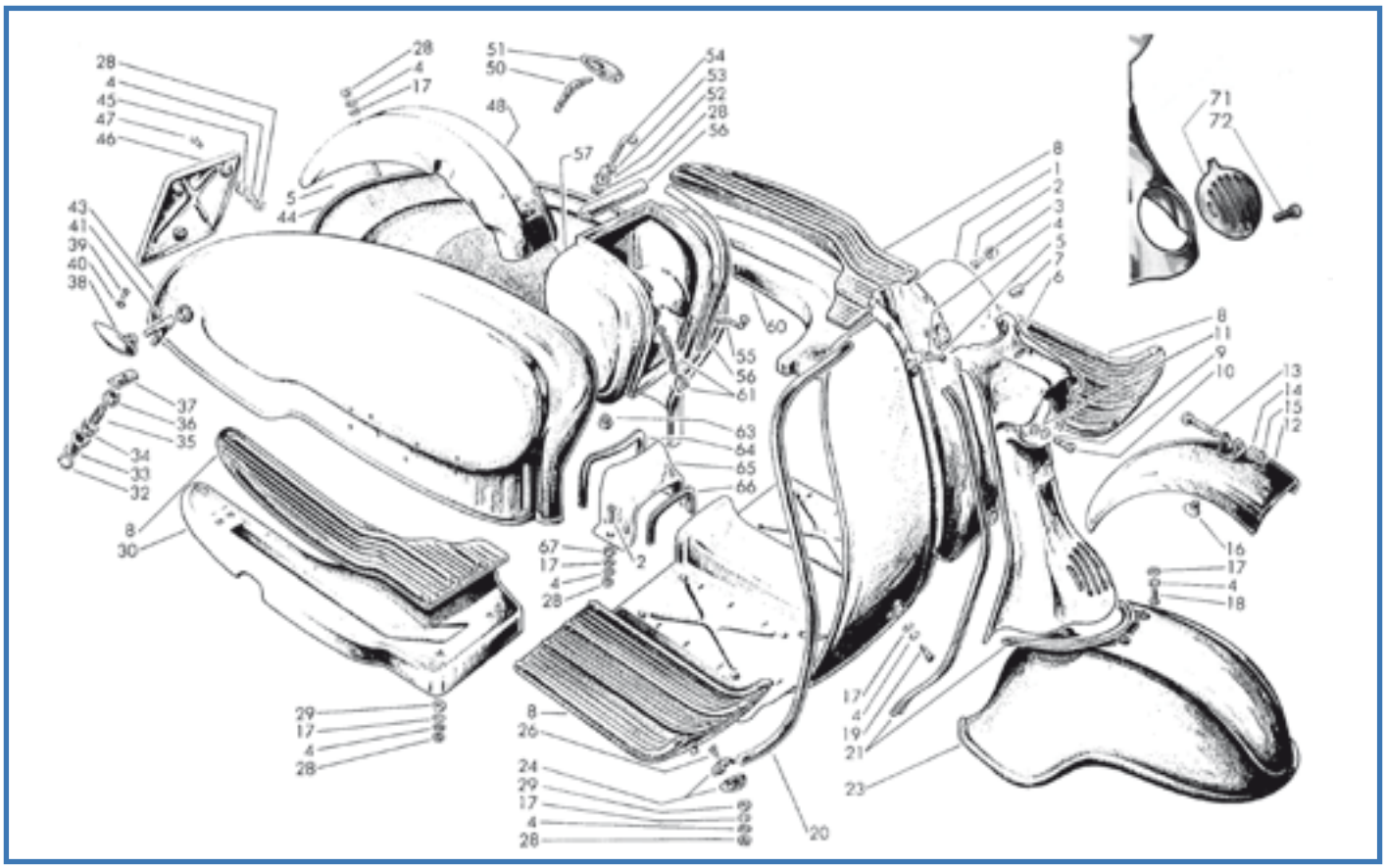

Fig.	Codice Casa Lambretta	Origine	Codice Innocenti	K	Italiano	English	Français	Español	Modello	€
2	219		71420516	K	Vite	Screw	Vis	Tornillo	Tutti	0,30
3	B 97		15050066	K	Rondella	Washer	Rondelle	Arandela	Tutti	0,20
4	151		83120005	K	Rondella elastica	Spring washer	Rondelle élastique	Arandela alabeada	Tutti	0,10
5	32		70910512	K	Vite	Screw	Vis	Tornillo	Tutti	0,30
7	E 50/B		15050068		Spia verde	Green gem	Feu vert	Chiavato verde	Tutti	2,00
8	C 79		15050080		Kit 4 tappeti pedana	Floor mats Kit 4 pc.	Kit tapis 4 pc.	Alfombra (juego 4 pz.)	Tutti	180,00
9	172		83120006	K	Rondella elastica	Spring washer	Rondelle élastique	Arandela alabeada	Tutti	0,10
10	51		70300620	K	Vite	Screw	Vis	Tornillo	Tutti	0,30
11	182		73010064	K	Rondella	Washer	Rondelle	Arandela	Tutti	0,10
12	C 508	A	19060160		Parafanghino interno	Internal mudguard	Petit garde-boue	Guardabarros interior	Tutti	30,00
13	67		70330650		Vite	Screw	Vis	Tornillo	Tutti	0,40
14	172		73170064		Rondella elastica	Spring washer	Rondelle élastique	Arandela alabeada	Tutti	0,10
15	123		72030006		Dado	Nut	Écrou	Tuerca	Tutti	0,20
16	C 78		15060039		Tampone parafanghino	Buffer	Tampon	Tampón	Tutti	2,00
17	181		73010053	K	Ranella	Washer	Rondelle	Arandela	Tutti	0,10
18	32		70360514	K	Vite	Screw	Vis	Tornillo	Tutti	0,30
19	34		70300520	K	Vite	Screw	Vis	Tornillo	Tutti	0,30
20	C 75		15050062		Profilato (coppia)	Finisher (pair)	Garniture (couple)	Bordon scudo (juego)	Tutti	8,00
21	C 76		15050047/6		Guarnizioni frontale (3 pz.)	Horncast gasket (3 pc.)	Joint frontal (3 pc.)	Moldura frontal (jugo 3 pz.)	Tutti	8,00
23	C 410	A	15050060		Parafango	Mudguard	Garde-boue	Guardabarros	Tutti	130,00
24	C 291		15050064/3		Puntalino con vite	End cap with screw	Raccord avec vis	Terminal con tornillo	Tutti	4,00
26	22		70910416		Vite	Screw	Vis	Tornillo	Tutti	0,20
28	122		72030005	K	Dado	Nut	Écrou	Tuerca	Tutti	0,20
29	C 73		15050052	K	Ranella antivibrante	Antivibration washer	Rondelle antivibratoire	Arandela antivibracion	Tutti	0,40
32	C 252		15055047		Anello Inox	Circlip Stainless	Circlip Inox	Circlip Inox	Tutti	2,00
33	C 70		15055046		Cappuccio	Protection	Écouteurs	Protector	Tutti	3,00
34	689		15055043	K	Scodellino	Cup washer	Cuvette	Cierre	Tutti	1,50
35	C 258/B		15055042	K	Molla	Spring	Ressort	Muelle	Tutti	4,00
36	690		15055045	K	Ranella di tenuta	Washer	Rondelle	Arandela	Tutti	1,50

LAMBRETTA THAILAND SHOP - Tel. +6686 555 7959

Fig.	Codice casa lambretta	Origine	Codice Innocenti	K					Modello	€
37	687		15055044	K	Cursore gancio cofano	Plate panel hook	Plaquette crochet	Pletina gancho cofano	Tutti	8,00
38	C 287		15055064		Maniglia dx. + fig. 78-79	R.H. lever + fig. 78-79	Levier droite + fig. 78-79	Leva derecha + fig. 78-79	Tutti	8,00
39	225		71420614		Vite	Screw	Vis	Tornillo	Tutti	0,30
40	163		83130006		Ranella conica elastica	Conic washer	Rondele conic	Arandela conica	Tutti	0,10
43	C 449	A	19055100		Cofano destro (150LI adattabile)	R.H. Panel (150LI adaptable)	Flanc droite (150LI adaptable)	Cofano derecho	Tutti	120,00
44	C 448	A	19055090		Cofano sinistro (150LI adattabile)	L.H. Panel (150LI adaptable)	Flanc gauche (150LI adaptable)	Cofano izquierdo	Tutti	120,00
45	C 83/A		15083002		Tamponi portatarga (3 pezzi)	Name plate buffer (3 pc.)	Tampon plaque (3 pc.)	Separadores portamatricula (3 pz.)	Tutti	5,00
46	C 288/B		15083001		Portatarga	Name plate	Plaque d'immatriculation	Portamatricula	Tutti	25,00
47	220		71300522		Vite portatarga	Screw name-plate	Vis plaque d'immatriculation	Tornillo portamatricula	Tutti	0,20
48	C 505	A	15055070		Parafango posteriore	Rear mudguard	Garde-boue arriere	Guardabarros trasero	Tutti	42,00
50	C 293/B		15055180/90	K	Coppia ganci+fig.34-35-36-37	Pair hooks+fig.34-35-36-37	Pair crochet+fig.34-35-36-37	Jgo. Cierres cofanos+fig.12-13-14-15	Tutti	50,00
51	C 286		15055064		Maniglia sin. + fig. 9-10	L.H. lever + fig. 9-10	Levier gauche + fig. 9-10	Leva izquierda + fig. 9-10	Tutti	8,00
52	847		15086008	K	Piastrina di sicurezza	Lock plate	Plaquette sécurité	Pletina seguridad	Tutti	0,40
53	846		15086006	K	Piastrina	Plate	Plaquette	Pletina	Tutti	1,50
54	882		15086007	K	Tirante	Tie rod	Tirant	Tirador	Tutti	2,50
55	883		15086017	K	Tirante	Tie rod	Tirant	Tirador	Tutti	2,50
56	C 74/B		15086012		Guarnizione	Gasket	Joint	Junta	Tutti	5,00
57	C 506	A	15086010		Bauletto	Luggage box	Coffret	Cofre	Tutti	60,00
61	B 128		15086016		Molla con piastrina	Spring with plate	Ressort avec plaquette	Muelle con pletina	Tutti	4,00
63	C 74		15086009		Tampone bauletto	Luggage box buffer	Tampon coffret	Tampon maletin	Tutti	2,00
64	C 71		15050059/8		Guarnizioni mascherina (coppia)	Union gasket (pair)	Joint raccord (couple)	Molduras puentecillo (juego)	Tutti	5,00
65	C 436	A	15050057		Mascherina	Union	Raccord	Puentecillo	Tutti	20,00
67	843		15050061	K	Guarnizione	Gasket	Joint	Junta	Tutti	0,40
71	C 292/B		19050083		Mascherina claxon	Horn grille	Grille claxon	Rejilla redonda	'58	30,00
72	205		71480410	K	Vite	Screw	Vis	Tornillo	'58	0,20

K KIT VARI TV1 - Tavola 12

B 172 **10 €** Kit viti/dadi/ranelle fissaggio scudo/frontale/parafango - Kit screws/nut/washer fixing horncast/mudguard/legshield - Kit vis/écrou/rondelle à fixer garde-boue av./bouclier/frontal - Kit tornilleria guardabarro-escudo-frontal
Tav.12 6xfig.2, 4xfig.3, 2xfig.5, 10xfig.4, 2xfig.10, 2 xfig.9, 2xfig.11, 8xfig.17, 4xfig.18, 2xfig.19, 2xfig.28

B 157/A **10 €** Kit viti fissaggio bauletto - Screws kit to fix toolbox - Kit vis à fixer cofferet - Kit tornillera cofre
Tav.12 3xfig.28, 3xfig.52, 3xfig.53, 2xfig.55, 1xfig.54

C 73/K **8 €** Kit ranelle antivibranti scudo - Kit antivibration rubber washer - Kit rondelles anti-vibration carrosserie - Kit antivibracion carrocerìa
Tav.13 22xfig.29

B 172

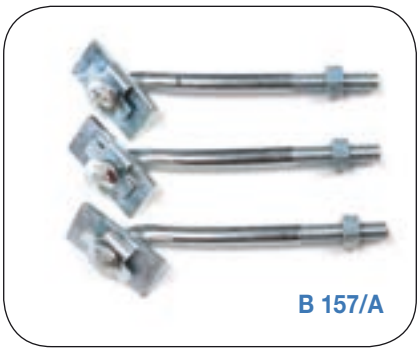
B 157/A

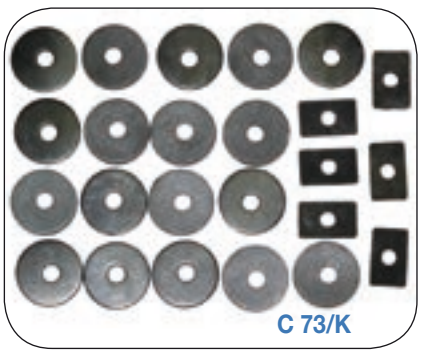
C 73/K

Tavola 13

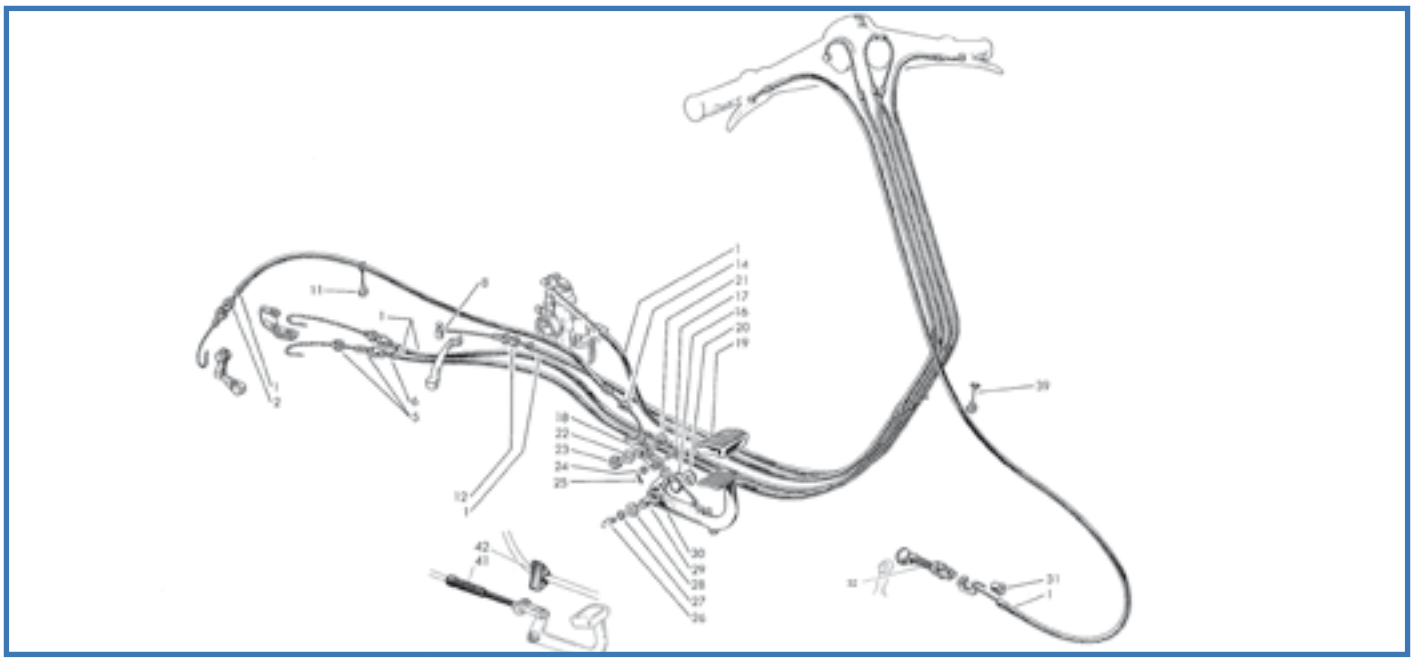

Fig.	Codice Casa Lambretta	Origine	Codice Innocenti	K	Kit cavi e guaine completo (nylon)	Kit inner & outer cables (nylon)	Kit cables complet (nylon)	Kit cables y fundas	Modello	€
1	L 107		15059030	K	Kit cavi e guaine completo (nylon)	Kit inner & outer cables (nylon)	Kit cables complet (nylon)	Kit cables y fundas	Tutti	40,00
2	L 87		15059015		Registro freno post.	Adjuster rear brake	Réglage frein AR.	Tensor	Tutti	5,00
5	L 210		15032021		Registro	Adjuster	Réglage	Regulador	Tutti	6,00
6	L 211		15032025		Capsula	Ferrule	Capsule	Casquillo	Tutti	2,50
8	L 115		15022008	K	Cilindretto completo	Trunnion complete	Barillet complète	Prisionero corto (jugo)	Tutti	3,00
11	L 212		15059021		Supporto cavo freno posteriore	Rear brake cable support	Support de câble arrière	Guiacables	Tutti	3,00
12	L 213		15022007		Registro frizione	Adjuster clutch	Réglage embrayage	Tensor embrague	Tutti	6,00
14	L 71		15059009		Capsula	Ferrule	Capsule	Casquillo	Tutti	2,00
16	C 295/C		15059004		Molla	Spring	Ressort	Muelle	Tutti	5,00
17	L 85		15059014		Pernetto	Pin	Pivot	Perno	Tutti	2,00
18	L 90		15059012		Tirante (coppia)	Tie rod (pair)	Tirant (couple)	Pletina (juego)	Tutti	5,00
19	C 82		15059003		Protezione	Protection	Protection	Protector	Tutti	3,00
20	189		15059006	K	Rondella	Washer	Rondelle	Arandela	Tutti	0,80
21	L 84		15059013		Morsetto con fig. 22-23	Pin with fig. 22-23	Pivot avec fig. 22-23	Perno + fig. 22-23	Tutti	4,00
22	155		83100010		Rondella elastica	Spring washer	Rondelle élastique	Arandela alabeada	Tutti	0,50
23	126		82118014		Dado	Nut	Écrou	Tuerca	Tutti	0,50
24	182		73030064		Rondella	Washer	Rondelle	Arandela	Tutti	0,10
25	110		74400228		Copiglia	Split pin	Goupille	Pasador de aletas	Tutti	0,10
26	B 132		87020006		Ingrassatore	Grease nipple	Graisseur	Engrasador	Tutti	1,00
27	242		73260012	K	Anello elastico	Circlip	Circlip	Muelle	Tutti	0,20
28	191		83010012	K	Rondella	Washer	Rondelle	Arandela	Tutti	0,40
29	C 239		20074002		Bronzina	Bush in bronze	Bague in bronze	Casquillo de bronce	Tutti	4,00
30	L 174/C		15059010		Pedale	Pedal	Pédale	Pedal	Tutti	68,00
31	L 64		15065003		Capsula	Ferrule	Capsule	Casquillo	Tutti	2,00
32	L 109		15065020		Morsetto registrabile	Adjuster	Réglage	Regulador	Tutti	10,00
39	L 207		15065009		Supporto cavo freno anteriore	Front brake cable support	Support de câble	Guiacables	Tutti	4,00
41	L 112		15059022	K	Protezione	Protection	Protection	Protector	Tutti	2,00
42	L 114		15017006		Passacavo	Grommet	Passe-câble	Pasacable	Tutti	3,00

K KIT VARI TV1 - Tavola 13

L 107 **40 €** Kit cavi e guaine (con nylon) - Kit inner/outer cables (with nylon) - Kit cables complet (avec nylon) - Kit cables y fundas (con nylon)
Tav.13 6xfig.1 - Tav.5 1 xfig.34

B 182 **2,5 €** Kit ranelle e seeger pedale freno - Kit washer and circlip brake pedal - Kit rondelles et circlip pèdale du frein - Kit circlip y arandelas pedal de freno
Tav.13 1xfig.27, 1xfig.28, 1xfig.20

SCOOT AND CO - Vietnam: E-mail: info@saigon-parts-accessories.com

Tavola 14

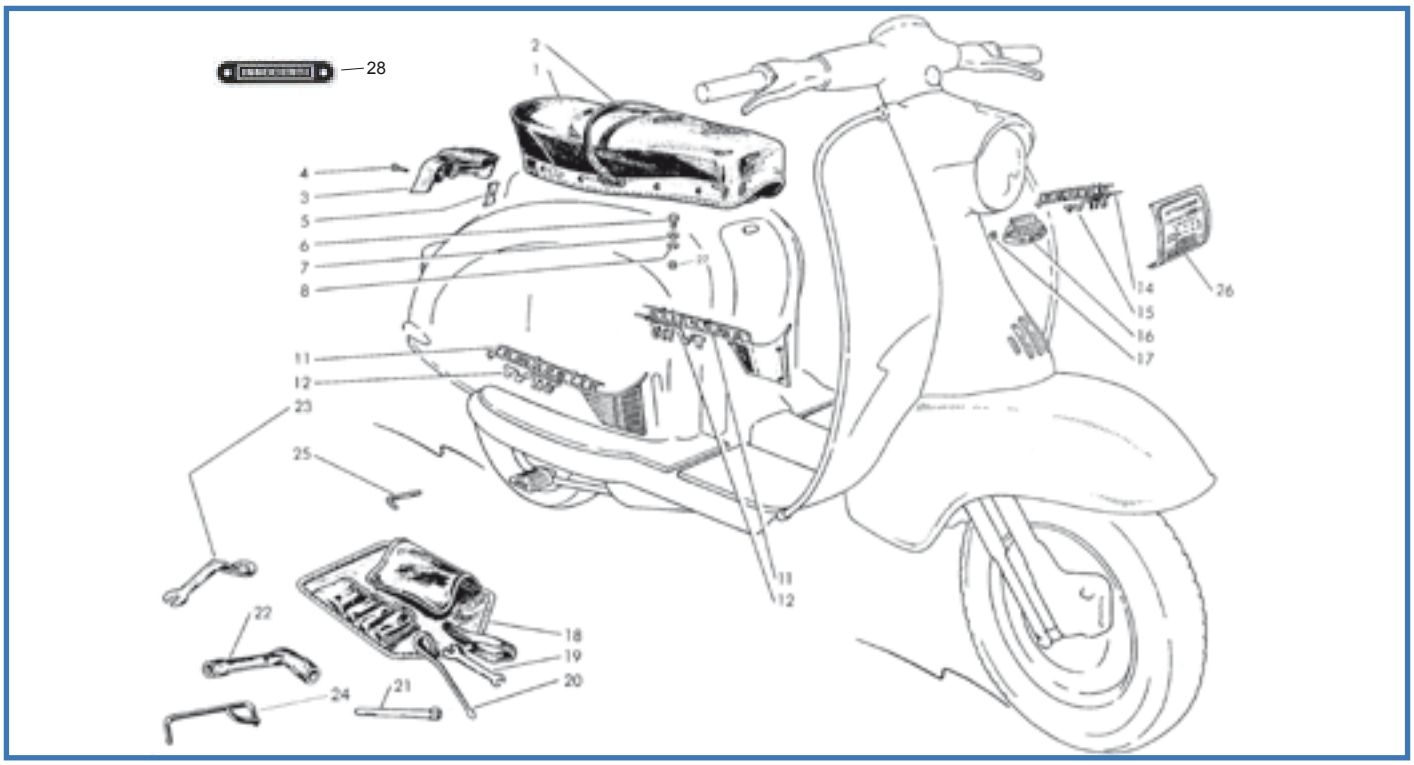

Fig.	Codice Casa Lambretta	Origine	Codice Innocenti	K	Copertina sella lunga	Dual seat cover	Couverture selle	Tapiceria asiento	Modello	€
0	C 341				Copertina sella lunga	Dual seat cover	Couverture selle	Tapiceria asiento	Tutti	120,00
1	C 370				Sella completa con maniglia	Seat complete with strap	Selle complète avec poignée	Asiento completo	Tutti	350,00
2	C 362		15055170		Maniglia passeggero con attacchi	Passenger seat strap+hooks	Poignée avec crochets	Asa asiento	Tutti	35,00
3	C 392		15055014		Mascherina + fig. 4	Finisher + fig. 4	Moulure + fig. 4	Rejilla + fig. 4	Tutti	60,00
4	210		71480418		Vite	Screw	Vis	Tornillo	Tutti	0,20
5	891		15055015		Piastrina filettata	Plate	Plaquette	Pletina	Tutti	4,00
6	B 77		70360822	K	Vite	Screw	Vis	Tornillo	Tutti	1,00
7	B 122		19055056	K	Rondella di spessore	Thick washer	Rondelle épais	Arandela de espesor	Tutti	0,50
8	B 87		83100008	K	Rondella elastica	Spring washer	Rondelle élastique	Arandela alabeada	Tutti	0,20
11	C 164/B		15055049/51		Coppia fregi "Lambretta" cromati	Pair finisher "Lambretta" chrome	Paires ecritaeu "Lambretta" chrome	Jgo anagrama "Lambretta"	Tutti	60,00
12	C 163		15055054		Scritta "175TV"	Model plate "175TV"	Monogramme "175TV"	Anagrama cofano "175TV"	Tutti	28,00
14	C 157		15050160		Scritta "Lambretta"	Name plate "Lambretta"	Ecriteau "Lambretta"	Anagrama "Lambretta"	Tutti	10,00
15	C 160/B		15050200		Scritta "175TV"	Model plate "175TV"	Monogramme "175TV"	Anagrama "175TV"	Tutti	8,00
16	C 161		15050071		Scudetto	Shield	Ecusson	Escudo	Tutti	12,00
17	B 99		15050069		Piastrina elastica	Quick lock	Plaquette elastique	Quick lock	Tutti	0,20
18	A 140		15086230		Borsa attrezzi	Tool bag	Trousse à outils	Bolsa herramientas	Tutti	24,00
19	867		15086061	K	Chiave 8/10	Spanner 8/10	Clef 8/10	Llave 8/10	Tutti	4,00
20	866		42986023	K	Cacciavite	Screw driver	Tournevis	Destornillador	Tutti	8,00
21	865		19086067	K	Chiave 10 mm	Key 10 mm	Clé 10 mm	Llave 10 mm	Tutti	5,00
22	B 208		19986220	K	Chiave per candela	Spanner for spark plug	Clef pour bougie	Llave de bujia	Tutti	12,00
23	884		15086059	K	Chiave 27/14	Spanner 27/14	Clef 27/14	Llave 27/14	Tutti	10,00
24	B 206		19086240	K	Cavalletto alza ruota	Stand	Béquille	Gato cambia rueda	Tutti	15,00
25	875		15086066	K	Chiave 3,5 mm	Key 3,5 mm	Clé 3,5 mm	Llave 3,5 mm	Tutti	3,00
26	C 218/B		15090001		Decalcomania rodaggio	Running in transfert	Décalcomanie moteur	Adhesivo rodaje	Tutti	4,00
27	B 67		72030008	K	Dado	Nut	Écrou	Tuerca	Tutti	0,40
28	A 232				Scritta "Innocenti"	Model plate "Innocenti"	Monogramme "Innocenti"	Anagrama "Innocenti"	Tutti	5,00

K KIT VARI TV1 - Tavola 14

B 312 **18 €** Kit viti/dadi/ranelle fissaggio selle - Kit screws/washers/nuts fixing seats - Kit vis/écrou/rondelle à fixer selle av. /ar. Kit tornilleria montaje asientos
Tav.15 8xfig.27, 8xfig.6, 8xfig.7, 8xfig.8

B 210 **45 €** Kit attrezzi - Kit tools - Kit outils - Kit llaves
Tav.15 1xfig.19, 1xfig.20, 1xfig.21, 1xfig.22, 1xfig.23, 1xfig.24, 1xfig.25

Lambretta 125-150 LI

125 LI prodotta da Giugno 1958 a Ottobre 1959 in 47.747 esemplari.
150 LI prodotta da Aprile 1958 a Ottobre 1959 in 108.984 esemplari.
Numero telaio di partenza:
125 LI n. 500.001
150 LI n. 500.001

Particolari di identificazione 125-150 LI:

Prima versione fino a settembre 1958
Filtro aria a paglietta metallica, maniglia passeggero applicata alla sella posteriore, guida catena motore non registrabile.
Solo per la 150 primissima produzione: cofani laterali con foro ovale di areazione tipo 175 TV.

Seconda versione fino a Dicembre 1958
Filtro aria supplementare cilindrico a cartuccia di carta, maniglia passeggero applicata alla sella anteriore, guida catena motore registrabile.

Ultima versione fino a termine produzione
Scatola filtro aria inserita tra il bauletto e il serbatoio con filtro a cartuccia di carta ovale, pedale freno con piastrina paraspruzzi, tappo benzina con sfiato.

COLORI sistema Lechler:
Grigio Alba 8019 • Grigio Acciaio Scuro 8040 • Azzurro Flaminia 8032 • Blu Inghilterra 8031 • Verde Nilo 8015 • Rosso Rubino 8047 • Rosso Corallo 8046 • Grigio Fiume 8014

Schema colorazione 125 LI:
Tutta nello stesso colore Grigio Alba (compresi i braccialetti porta leve al manubrio e, in alcuni casi, la griglia posteriore) ad eccezione dei cofani laterali che possone essere verniciati in Grigio Acciaio Scuro.
Nella seconda versione la scatola contenente il filtro aria supplementare è di color nero.

Schema colorazione 150 LI:
Tutta nello stesso colore Grigio Fiume (specialmente la prima produzione).
Tutta nello stesso colore Grigio Alba ad eccezione dei cofani laterali, del frontale e del manubrio che sono verniciati in: Azzurro Flaminia, Blu Inghilterra, Verde Nilo, Rosso Rubino, Rosso Corallo.
Nella seconda versione la scatola contenente il filtro aria supplementare è di color nero.

Lambretta 150 LI.

Dati di manutenzione:

Carburatore (125LI) MA18BS5	getto max 93	getto min. 35	valvola 50
Carburatore (150LI) MA19BS5	getto max 96	getto min. 40	valvola 65
Anticipo accensione 125-150 LI 22°-24°	32-33 mm sulla circonferenza del volano		

Maintenance data:

Carburettor (125LI) MA18BS5	main jet 93	pilot jet 35	slide 50
Carburettor (150LI) MA19BS5	main jet 96	pilot jet 40	slide 65
Ignition advance 125-150 LI 22°-24° deg. BTDC	32-33 mm around the flywheel circumference		

Lambretta 125-150 LI

125 LI produced from June 1958 until October 1959 in 47.747 examples.
150 LI produced from April 1958 until October 1959 in 108.984 examples.
From frame number:
125 LI n. 508.000 approx.
150 LI n. 500.001

Identification particulars 125-150 LI:

First version up to September 1958
Air filter with steel-wool, passenger handlebar on the rear seat, non adjustable one piece engine chain guide.
Only for the very early 150 production: side panels with oval air induction hole as per 175 TV.

Second version up to December 1958
Additional cylindrical air filter with paper cartridge, passenger handle on the front seat, adjustable chain guides.

The last version until end of production:
Air filter box between the luggage box and the fuel tank with paper filter cartridge, brake pedal with small splashguard, fuel cap with air hole.

Lechler colour codes:
Alba Grey 8019 • Dark-steel Grey 8040 Flaminia light-Blue 8032 • English-Blue 8031 Nile-Green 8015 • Ruby-Red 8047 • Coral-Red 8046 • River-Grey 8014

Colour schemes 125 LI:
All in the same Alba-Grey colour (including the lever supports on the handlebar, and in some cases the rear grille), except the sidepanels, that could be painted in Dark steel-Grey.
On the second version the box including the supplementary air filter is also painted.

Colour schemes 150 LI:
All in the same River-Grey colour (especially the first production).
All in the same Alba-Grey colour, except the sidepanels, the horncasting and the handlebar, that are painted in either: Flaminia-light Blue, English-Blue, Nile-Green, Ruby-Red, Coral-Red.
On the second version, the box including the supplementary air filter, is painted.

DUERUOTE - Tel. 0041 043 344 57 27

Tavola 1

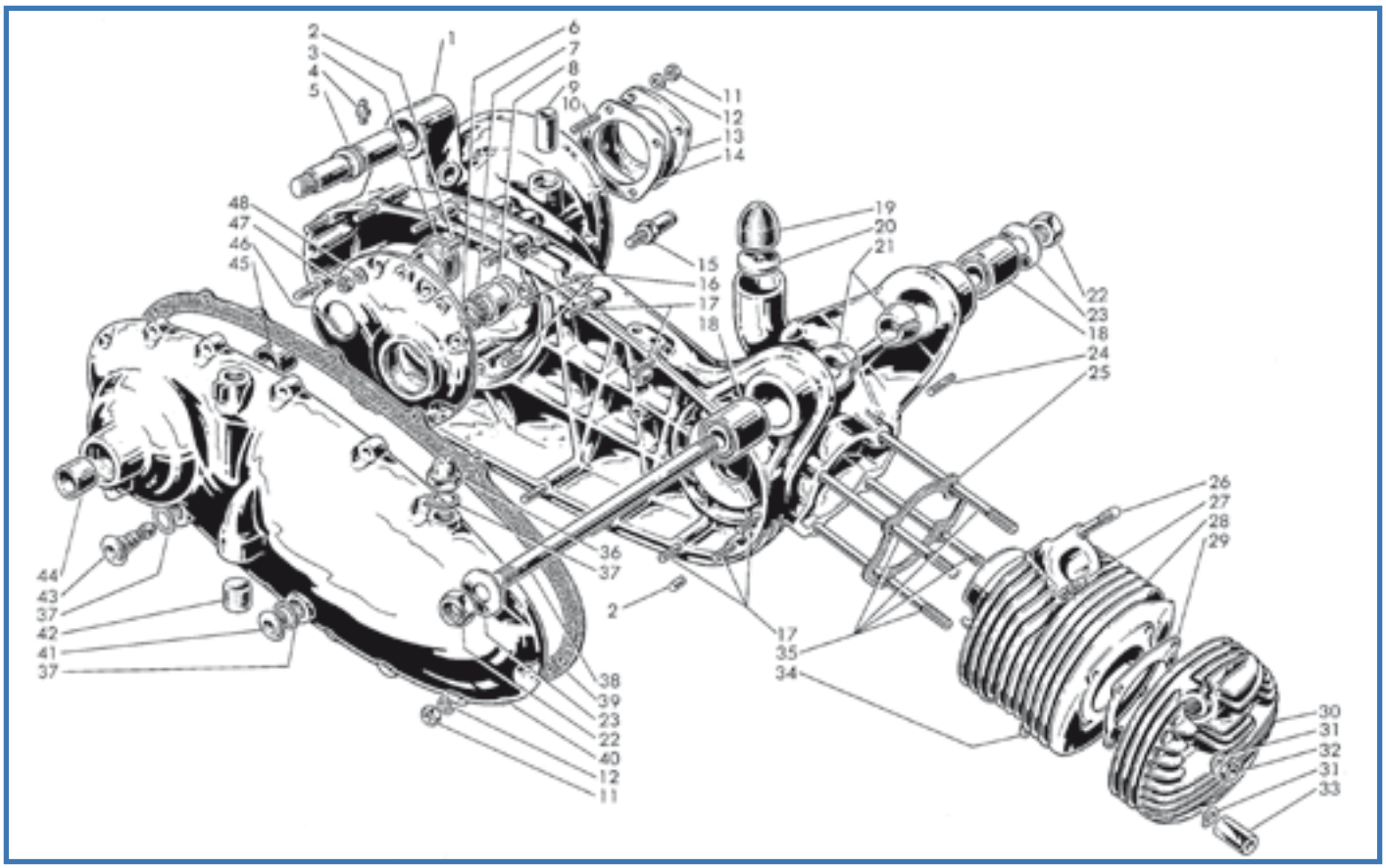

Fig.	Codice Casa Lambretta	Origine	Codice Innocenti	K	Italiano	English	Français	Español	Modello	€
1			19010040		Carter motore	Crankcase	Carter moteur	Carter motor	Tutti	Non disp.
2	856		19010008		Spina	Pin	Axe	Pasador	Tutti	3,00
3	855		19010006		Bussola	Bush	Bague	Casquillo	Tutti	18,00
4	B 132		87020006		Ingrassatore	Greaser nipple	Graisseur	Engrasador	Tutti	1,00
5	852		19010011		Perno	Shaft	Axe	Perno	Tutti	10,00
6	612	E	19030040	K	Gabbia a rullini	Needle cage	Cage à aiguilles	Jaula de agujas	Tutti	10,00
7	853		19030039		Bussola	Bush	Bague	Casquillo	Tutti	18,00
8	854		19030038		Rondella di spallamento	Shim	Rondelle de réglage	Arandela de reglaje	Tutti	1,50
9	M 232		19010044		Bussola	Bush	Bague	Casquillo	Tutti	6,00
10	B 322		19010026		Prigioniero	Stud	Goujon	Prisionero	Tutti	2,00
11	B 68		72000006		Dado	Nut	Écrou	Tuerca	Tutti	0,30
12	B 88		83100006		Rondella elastica	Spring washer	Rondelle èlastique	Arandela alabeada	Tutti	0,20
13	857		19030021		Flangia	Flange	Bride	Brida	Tutti	5,00
14	858		19030035		Rondella	Washer	Rondelle	Arandela	Tutti	4,00
15	859		19010027		Perno	Shaft	Axe	Perno	Tutti	4,00
16	B 114		19010022		Prigioniero	Stud	Goujon	Prisionero	Tutti	2,00
17	B 75		19010019		Prigioniero M6	Stud M6	Goujon M6	Prisionero M6	Tutti	1,50
18	T 110		19010030		Silentbloc	Silentblock	Silentbloc	Silentblock	Tutti	20,00
19	T 106		19010036		Tampone	Rebound buffer	Tampon amortisseur	Tampón	Tutti	3,00
20	860		19010035		Rondella	Washer	Rondelle	Arandela	Tutti	1,00
21	B 142		19010028		Cono	Cone	Cône	Cono	Tutti	6,00
22	B 137		19010120		Dado	Nut	Écrou	Tuerca	Tutti	4,00
22	B 137/X		19010120		Dado Inox	Nut steinless	Écrou Inox	Tuerca Inox	Tutti	6,00
23	B 139		83100016		Rondella	Washer	Rondelle	Arandela	Tutti	1,00
24	B 327		19010009		Prigioniero	Stud	Goujon	Prisionero	Tutti	2,00
25	1000		19010012	K	Guarnizione	Gasket	Joint	Junta	Tutti	2,50
26	B 324		19011012		Prigioniero (lungo)	Stud (long)	Goujon (long)	Prisionero (largo)	Tutti	2,00
27	B 113		19011013		Prigioniero (corto)	Stud (short)	Goujon (court)	Prisionero (corto)	Tutti	2,00
28	M 70		19011010		Cilindro	Cylinder	Cylindre	Cilindro	150	a rich.

Fig.	Codice Casalambretta	Origine	Codice Innocenti	K	Cilindro	Cylinder	Cylindre	Cilindro	Modello	€
28	M 71		19011020		Cilindro	Cylinder	Cylindre	Cilindro	125	a rich.
29	1002		19011003	K	Guarnizione	Gasket	Joint	Junta	150	2,50
29	1004		19111003	K	Guarnizione	Gasket	Joint	Junta	125	2,50
30	M 94	A	19011002		Testina	Head, cylinder	Culasse	Culata	150	45,00
30	M 93		19111002		Testina	Head, cylinder	Culasse	Culata	125	45,00
31	B 87		83100008		Rondella elastica	Spring washer	Rondelle èlastique	Arandela alabeada	Tutti	0,20
32	B 67		82008012		Dado	Nut	Écrou	Tuerca	Tutti	0,40
33	B 304		19010007		Colonnetta	Distance nut	Écrou d'entretoise	Tuerca separadora	Tutti	2,00
34	B 323		19011008		Prigioniero	Stud	Goujon	Prisionero	Tutti	2,00
35	B 311		19010013		Prigioniero	Stud	Goujon	Prisionero	Tutti	5,00
36	B 104	A	15010090		Sfiatatoio	Breather	Reniflard	Respiradero	Tutti	3,00
37	511		86011622	K	Guarnizione	Gasket	Joint	Junta	Tutti	0,20
38	B 141		19010029		Perno	Spindle	Pivot	Perno	Tutti	10,00
39	M 241		19010056	K	Guarnizione	Gasket	Joint	Junta	Tutti	6,00
40	M 307		19010020		Coperchio con fig. 28-29	Cover with fig. 28-29	Couvercle avec fig. 28-29	Tapa cárter con fig. 28-29	Tutti	a rich.
41	B 102		85800216		Tappo	Plug	Bouchon	Tapón	Tutti	4,00
42	C 69		15041024		Tampone	Rebound buffer	Tampon amortisseur	Tampón	Tutti	2,00
43	B 103		19010130		Tappo con magneti	Plug with magneto	Bouchon avec aimant	Tapón	Tutti	8,00
44	701		19030026		Bussola	Bush	Bague	Casquillo	Tutti	6,00
45	700		19030025		Bussola	Bush	Bague	Casquillo	Tutti	6,00
46	M 305	U	19010050		Flangia	Flange	Bride	Brida	Tutti	55,00
47	B 156		72060007		Dado	Nut	Écrou	Tuerca	Tutti	1,00
48	173		83100007		Rondella elastica	Spring washer	Rondelle èlastique	Arandela alabeada	Tutti	0,10

K

KIT VARI LI1 - Tavola 1

M 230 **40 €** Kit gabbie a rulli - Kit needle cage - Kit cage à aiguilles - Kit jaulas de rodillos
Tav.1 1xfig.6 - Tav.3 2xfig. 24 - Tav.4 1xfig. 15

M 173 **25 €** Kit guarnizioni motore 125-150 - Engine gasket kit 125-150 - Kit joint moteur 125-150 - Kit juntas de motor 125-150
Tav.1 1xfig.39, 1xfig.25, 2xfig.29, 3xfig.37 - Tav.2 1xfig.5
Tav.5 1xfig.78, 1xfig.95 - Tav.6 1xfig.2 - Tav.13 1xfig.47, 1xfig.53

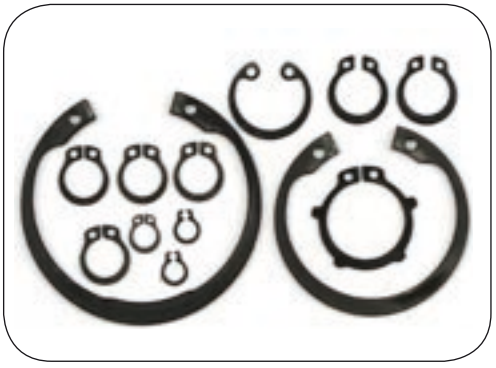

M 357 **4,50 €**

Kit seeger motore, Engine circlip kit

Tavola 2

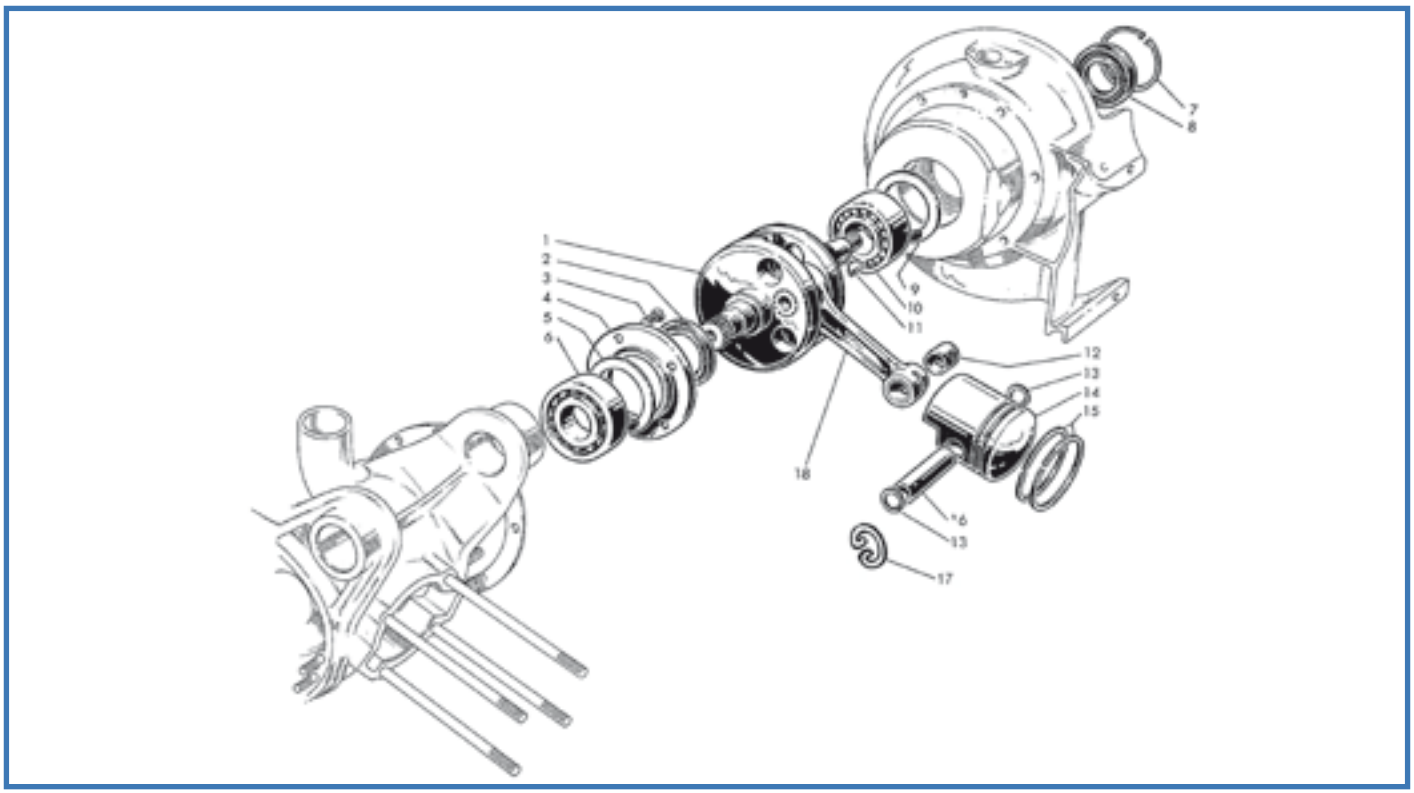

Fig.	Codice Casa Lambretta	Origine	Codice Innocenti	K	Italiano	English	Français	Español	Modello	€
1	M 48		19012010		Albero motore completo	Crankshaft complete	Vilebrequin complète	Eje cigüeñal	Tutti	180,00
2	433		19012008	K	Anello di tenuta Viton	Oil seal Viton	Anneau Viton	Retén Viton	Tutti	6,00
3	7		71300616		Vite	Screw	Vis	Tornillo	Tutti	0,40
4	M 302		19012006		Flangia	Flange	Bride	Brida	Tutti	15,00
5	1007		19012007	K	Rondella guarnizione	Gasket washer	Rondelle joint	Arandela	Tutti	2,00
6	M 214	E	19012031		Cuscinetto	Ball bearing	Roulement	Rodamiento	Tutti	18,00
7	253		73250046		Anello elastico	Circlip	Circlip	Anillo de seguridad	Tutti	1,00
8	421		19012009	K	Anello di tenuta Viton	Oil seal Viton	Anneau d'ètanchèitè Viton	Retén Viton	Tutti	8,00
9	885		19012011		Rondella	Washer	Rondelle	Arandela	Tutti	3,00
10	M 212/B	E	19012033		Cuscinetto (n205)	Roll bearing (n205)	Roulement (n205)	Rodamiento (n205)	Tutti	65,00
11	B 176		74850465		Chiavetta	Woodruff key	Clavette	Chaveta	Tutti	0,50
12	M 245		15012005		Bronzina	Bush	Bague	Casquillo	Tutti	6,00
13	M 18		73250016		Anello elastico "seeger"	Circlip	Circlip	Muelle	Tutti	0,50
14	M 7		19112050		Pistone Ø 52	Piston	Piston	Pistón Ø 52	125	pag. 330
14	M 8		19012050		Pistone Ø 57	Piston	Piston	Pistón Ø 57	150	pag. 330
15	F 52		19112024		Segmento Ø 52	Piston ring	Segment	Segmento Ø 52	125	pag. 330
15	F 57		19012024		Segmento Ø 57	Piston ring	Segment	Segmento Ø 57	150	pag. 330
16	M 17		19112018		Spinotto	Gudgeon pin	Axe de piston	Bulón	125	6,00
16	M 17/A		19012018		Spinotto	Gudgeon pin	Axe de piston	Bulón	150	6,00
17	M 18/B		73250016		Anello elastico "filo"	Circlip "wire"	Circlip "fil"	Circlip	Tutti	0,50
18	M 31				Biella completa	Rod complete	Tige complète	Varilla completa	Tutti	72,00

K

KIT VARI LI1 - Tavola 2

M 113 **25 €** Kit paraoli e OR motore VITON "CasaLambretta" - Engine oil seal Kit VITON "CasaLambretta" - Kit anneau d'étanchéité moteur VITON "CasaLambretta" - Kit reten motor VITON "CasaLambretta"
Tav.2 1xfig.2, 1xfig.8 - Tav.3 1xfig.7 - Tav.4 1xfig.18, 1xfig.46, 1xfig.48, 1xfig.52 - Tav.9 1xfig.7

M 173 **25 €** Kit guarnizioni motore 125-150 - Engine gasket kit 125-150 - Kit joint moteur 125-150 - Kit juntas de motor 125-150
Tav.2 1xfig.5 - Tav.1 1xfig.39, 1xfig.25, 2xfig.29, 3xfig.37
Tav.5 1xfig.78, 1xfig.95 - Tav.6 1xfig.2 - Tav.13 1xfig.47, 1xfig.53

Tavola 3

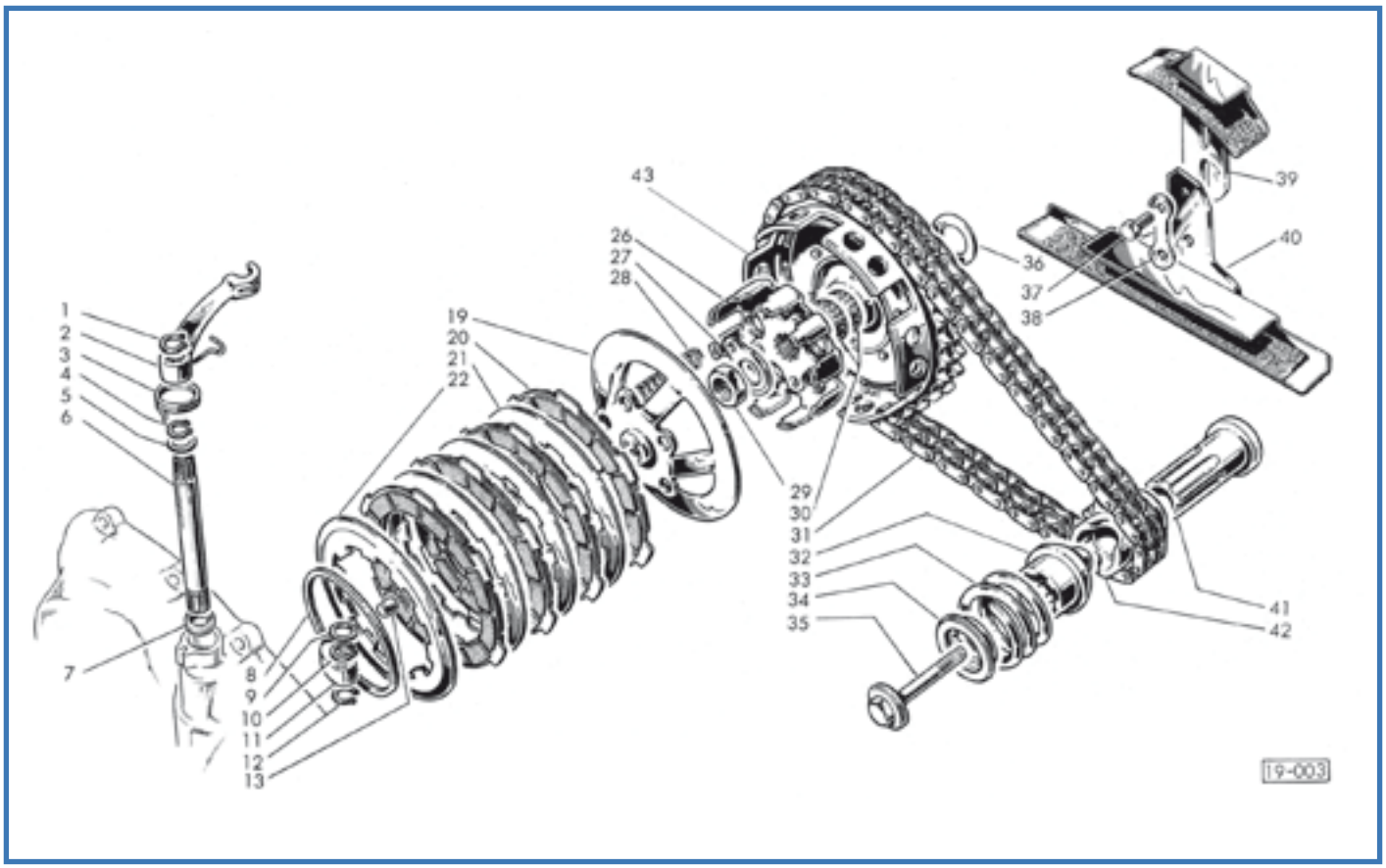

Fig.	Codice lasa ambretta	Origine	Codice Innocenti	K					Modello	€
1	241		73260010		Anello elastico	Circlip	Circlip	Muelle	Tutti	0,20
2	L 117/B		19021006		Leva	Lever	Levier	Palanca	Tutti	10,00
3	M 134		19021007		Molla	Spring	Ressort	Muelle	Tutti	5,00
4	242		73260012		Anello elastico	Circlip	Circlip	Muelle	Tutti	0,20
5	191		19031015		Rondella	Washer	Rondelle	Arandela	Tutti	0,40
6	792		19021004		Alberino	Shaft	Arbre	Perno	Tutti	10,00
7	466		15021006	K	Anello di tenuta	Oil seal	Anneau d'étanchéité	Retén	Tutti	0,50
8	M 291		19020016		Anello elastico	Circlip	Circlip	Muelle	Tutti	10,00
9	191		19031015		Rondella	Washer	Rondelle	Arandela	Tutti	0,40
10	242		73260012		Anello elastico	Circlip	Circlip	Muelle	Tutti	0,20
11	M 235	A	19021002		Levetta	Lever	Levier	Varilla	Tutti	6,00
12	241		73260010		Anello elastico	Circlip	Circlip	Muelle	Tutti	0,20
13	M 236		19021001		Puntalino	Push rod	Poussoir	Vaina	Tutti	8,00
19	M 292		19020040		Flangia (Surflex)	Flange (Surflex)	Bride (Surflex)	Puente	Tutti	54,00
20	M 128		19020050	K	Disco 4 pz. (Surflex)	Driving disc 4 pc. (Surflex)	Disque conducteur 4 pc. (Surflex)	Disco conductor (Surflex)	Tutti	30,00
21	M 293		19020021	K	Disco (Surflex)	Driven disc (Surflex)	Disque conduite (Surflex)	Disco conducido (Surflex)	Tutti	6,00
22	M 290		19020018	K	Disco (Surflex)	Driven disc (Surflex)	Disque conduite (Surflex)	Disco conducido (Surflex)	Tutti	12,00
26	M 283		19020080		Campana (Surflex)	Clutch bell (Surflex)	Cloche d'embrayage (Surflex)	Campana int. (Surflex)	Tutti	65,00
27	271		19030045		Piastrina	Thrust plate	Plaquette	Arandela de seguridad	Tutti	1,00
28	M 295		19020015	K	Molla	Spring	Ressort	Muelle	Tutti	2,00
29	147		19030007		Dado	Nut	Écrou	Tuerca	Tutti	0,50
30	614		19020070	K	Gabbia a rullini	Needle cage	Cage à aiguilles	Jaula de agujas	Tutti	10,00
31	M 139		19041130		Catena Iwis	Chain Iwis	Chaîne Iwis	Cadena Iwis	Tutti	40,00
31	M 500		19041130		catena "IWIS Germany"	Chain "IWIS Germany"	Chaîne "IWIS Germany"	Cadena "IWIS Germany"	Tutti	75,00
32	M 298		19012017		Innesto scorrevole	Sliding dog	Embrayage à glissement	Casquillo deslizante	Tutti	16,00
33	M 314		19012028		Molla	Spring	Ressort	Muelle	Tutti	12,00
34	M 315		19012029		Rondella	Washer	Rondelle	Arandela	Tutti	18,00
35	M 287		19012013		Vite	Screw	Vis	Tornillo	Tutti	10,00
36	793		19020022		Rondella spess. 0,8	Shim	Rondelle de réglage	Arandela de reglaje	Tutti	2,50

SVIZZERA FRANCESE - MOCELLINI Pascal - Tel. 004179 941 45 98

Fig.	Codice Casa Lambretta	Origine	Codice Innocenti	K	Rondella spess. 1	Shim	Rondelle de réglage	Arandela de reglaje	Modello	€
36	794		19020032		Rondella spess. 1	Shim	Rondelle de réglage	Arandela de reglaje	Tutti	2,50
36	795		19020033		Rondella spess. 1,2	Shim	Rondelle de réglage	Arandela de reglaje	Tutti	2,50
36	796		19020034		Rondella spess. 1,4	Shim	Rondelle de réglage	Arandela de reglaje	Tutti	2,50
36	797		19020035		Rondella spess. 1,6	Shim	Rondelle de réglage	Arandela de reglaje	Tutti	2,50
37	50		70360614		Vite	Screw	Vis	Tornillo	Tutti	0,30
38	270		19041022		Piastrina	Plate	Plaquette	Pletina	Tutti	1,00
39	M 142		19041100		Guidacatena mobile	Chain stretcher	Tendeur de chaîne	Guía cadena móvil	Tutti	18,00
40	M 143		19041110		Guidacatena fisso	Chain slide	Guide chaîne	Guía cadena fija	Tutti	18,00
41	M 300		19012016		Manicotto	Sleeve	Manchon	Manguito	Tutti	25,00
42	M 301		19012015		Pignone	Sprocket	Pignon	Piñón	Tutti	28,00
43	M 294		19920036		Corona	Crown wheel	Couronne	Corona	Tutti	70,00

K

KIT VARI LI1 - Tavola 3

M 113 **25 €** Kit paraoli e OR motore VITON “CasaLambretta” - Engine oil seal Kit VITON “CasaLambretta” - Kit anneau d’étanchéité moteur VITON “CasaLambretta” - Kit reten motor VITON “CasaLambretta”
Tav.3 1xfig.7 - Tav.2 1xfig.2, 1xfig.8 - Tav.4 1xfig.18, 1xfig.46, 1xfig.48, 1xfig.52 - Tav.9 1xfig.7

M 128/B **40 €** Kit frizione con molle LI “Surflex” - Clutch plates Kit with spring LI “Surflex” - Kit embryage avec vis LI “Surflex” Kit embrague con muelles LI “Surflex”
Tav.3 4xfig.10, 5xfig.15

M 136 **65 €** Kit frizione completa LI “Surflex” - Complete clutch kit LI“Surflex” - Kit embryage complete LI “Surflex” - Kit embrague completo LI “Surflex”
Tav.3 4xfig.10, 5xfig.15, 3xfig.11, 1xfig.12

M 230 **40 €** Kit gabbie a rulli - Needle cage kit - Kit cage à aiguilles - Kit jaulas de rodillos
Tav.3 2xfig. 24 - Tav.1 1xfig.6 - Tav.4 1xfig.15

Tavola 4

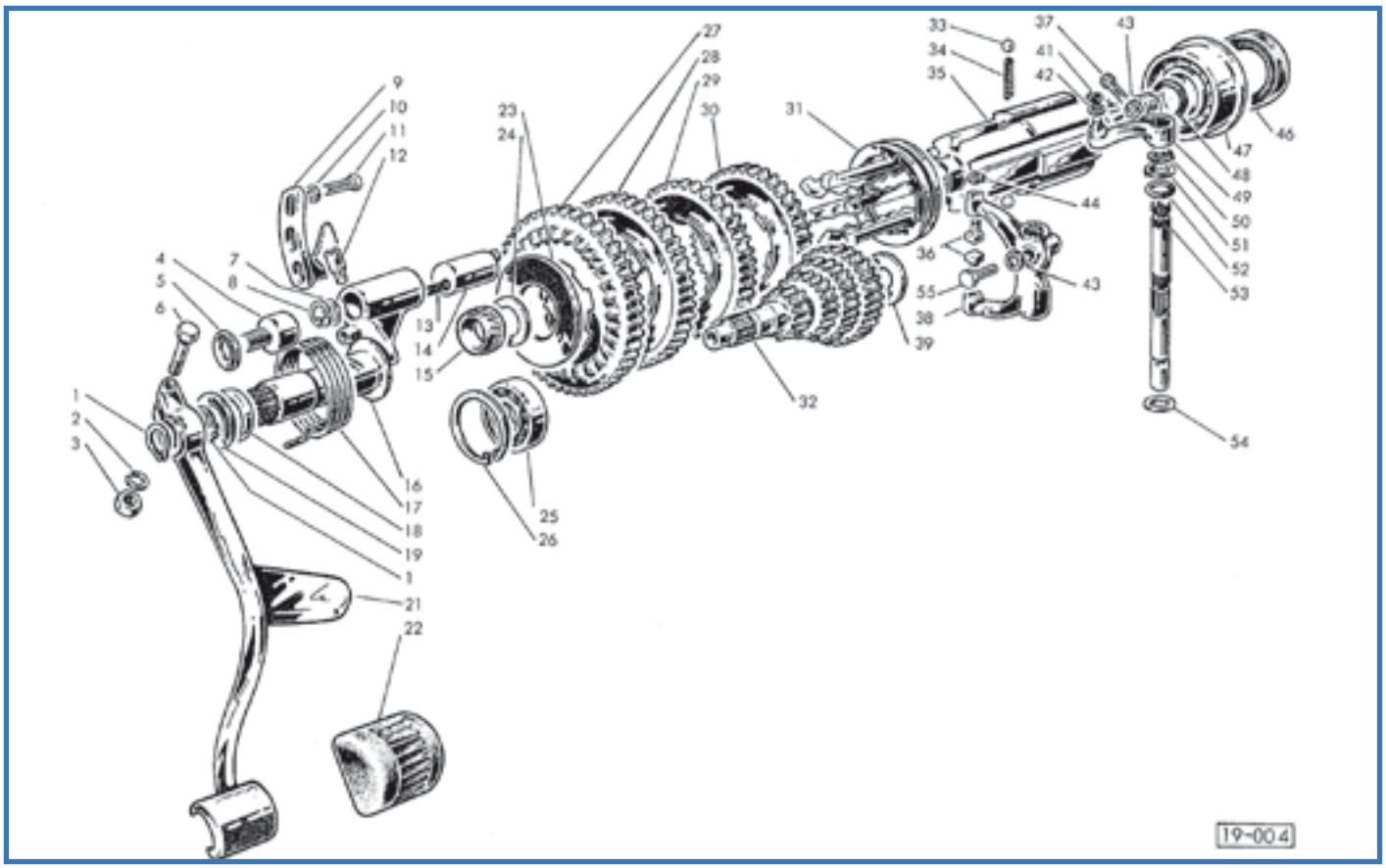

Fig.	Codice lasa ambretta	Origine	Codice Innocenti	K	Anello elastico	Circlip	Circlip	Muelle	Modello	€
1	246		73260020		Anello elastico	Circlip	Circlip	Muelle	Tutti	0,40
2	B 89		83100007		Rondella elastica	Spring washer	Rondelle élastique	Arandela alabeada	Tutti	0,20
3	B 155		72000007		Dado	Nut	Ecrue	Tuerca	Tutti	0,30
4	798		19030034		Vite	Screw	Vis	Tornillo	Tutti	4,00
5	155		83100010		Rondella elastica	Spring washer	Rondelle élastique	Arandela alabeada	Tutti	0,30
6	43		70300738		Vite	Screw	Vis	Tornillo	Tutti	1,00
7	799		19030018		Dischetto	Disc	Disque	Lentejuela	Tutti	0,30
8	248		73250018		Anello elastico	Circlip	Circlip	Muelle	Tutti	0,40
9	800		19030014		Camma	Cam	Came	Leva	Tutti	16,00
10	B 88		83100006		Ranella elastica	Spring washer	Rondelle élastique	Arandela alabeada	Tutti	0,20
11	50		70360616		Vite	Screw	Vis	Tornillo	Tutti	0,30
12	M 311		19030016		Perno	Pin	Axe	Perno	Tutti	6,00
13	M 249		19030017		Molla	Spring	Ressort	Muelle	Tutti	2,00
14	M 155		19030015		Pistoncino	Piston	Piston	Pistoncillo	Tutti	25,00
15	613		19030020	K	Gabbia a rullini	Needle cage	Cage à aiguelles	Jaula de agujas	Tutti	10,00
16	M 158/C		19030031		Albero avviamento	Shaft	Axe	Perno	Tutti	68,00
17	M 182		19030027		Molla	Spring	Ressort	Muelle	Tutti	5,00
18	412		19010016	K	Anello di tenuta Viton	Oil seal Viton	Anneau d'étanchéité Viton	Retén Viton	Tutti	5,00
19	B 167		19030028		Rondella di rasamento	Shim	Rondelle de réglage	Arandela de reglaje	Tutti	1,00
21	M 168		19030041		Leva avviamento	K/Start lever	Levier démarrage	Pedal de arranque	Tutti	60,00
22	C 86		19130042		Protezione stretta	Rubber pad tightened	Protection serrée	Protector	Tutti	4,00
22	C 84		19030037		Protezione larga	Rubber pad large	Protection large	Protector	Tutti	5,00
23	801		19030023		Rondella spess. 2	Shim	Rondelle de réglage	Arandela de reglaje	Tutti	3,00
23	802		19030047		Rondella spess. 2,2	Shim	Rondelle de réglage	Arandela de reglaje	Tutti	3,00
23	803		19030048		Rondella spess. 2,4	Shim	Rondelle de réglage	Arandela de reglaje	Tutti	3,00
23	804		19030048		Rondella spess. 2,6	Shim	Rondelle de réglage	Arandela de reglaje	Tutti	3,00
24	805		19030044		Rondella di rasamento	Shim	Rondelle de réglage	Arandela de reglaje	Tutti	2,00
25	M 208	E	19030033		Cuscinetto	Ball bearing	Roulement	Rodamiento	Tutti	10,00
26	249		73250042		Anello elastico	Circlip	Circlip	Muelle	Tutti	1,00

SCOOTER PASSION - Tel. 0495 346657

Fig.	Codice Casa Lambretta	Origine	Codice Innocenti	K	Ingranaggio I vel. Z50	1st gear Z50	Pignon 1ère Z50	Engranaje 1ª vel. Z50	Modello	€
27	Z 1		19030003		Ingranaggio I vel. Z50	1st gear Z50	Pignon 1ère Z50	Engranaje 1ª vel. Z50	150	65,00
27	Z 2		19130014		Ingranaggio I vel. Z51	1st gear Z51	Pignon 1ère Z51	Engranaje 1ª vel. Z51	125	56,00
28	Z 5		19030004		Ingranaggio II vel. Z41	2nd gear Z41	Pignon 2ème Z41	Engranaje 2ª vel. Z41	150	35,00
28	Z 6		19130015		Ingranaggio II vel. Z42	2nd gear Z42	Pignon 2ème Z42	Engranaje 2ª vel. Z42	125	35,00
29	Z 10		19030005		Ingranaggio III vel. Z37	3rd gear Z37	Pignon 3ème Z37	Engranaje 3ª vel. Z37	150	35,00
29	Z 11		19130016		Ingranaggio III vel. Z39	3rd gear Z39	Pignon 3ème Z39	Engranaje 3ª vel. Z39	125	35,00
30	Z 15		19030006		Ingranaggio IV vel. Z34	4th gear Z34	Pignon 4ème Z34	Engranaje 4ª vel. Z34	150	35,00
30	Z 16		19130017		Ingranaggio IV vel. Z35	4th gear Z35	Pignon 4ème Z35	Engranaje 4ª vel. Z35	125	35,00
31	M 150		41031007		Manicotto	Sliding dog	Manchon	Corredera	Tutti	80,00
32	Z 19		19030001		Albero primario	Main shaft	Arbre primaire	Eje primario	150	80,00
32	Z 20		19130013		Albero primario	Main shaft	Arbre primaire	Eje primario	125	80,00
33	806		78920516		Sfera	Ball	Bille	Bola	Tutti	0,50
34	M 248		19031008		Molletta	Spring	Ressort	Muelle	Tutti	2,00
35	M 286		19030002		Albero secondario	Layshaft	Arbre secondaire	Eje secundario	Tutti	75,00
36	M 276		19031014		Piolo	Pin	Axe	Pitón	Tutti	5,00
37	51		70450620		Vite	Screw	Vis	Tornillo	Tutti	0,30
38	807		19031002		Leva	Lever	Levier	Palanca	Tutti	26,00
39	808		19030043		Rondella	Washer	Rondelle	Arandela	Tutti	2,00
41	240		73260006		Anello elastico	Circlip	Circlip	Muelle	Tutti	0,20
42	784		73030064		Rondella	Washer	Rondelle	Arandela	Tutti	0,20
43	B 88		83100006		Rondella elastica	Spring washer	Rondelle élastique	Arandela alabeada	Tutti	0,20
44	250		73260005		Anello elastico	Circlip	Circlip	Muelle	Tutti	0,20
46	428		19030036	K	Anello di tenuta Viton	Oil seal Viton	Anneau d'étanchéité Viton	Retén Viton	Tutti	6,00
47	M 215		19030050		Cuscinetto	Ball bearing	Roulement	Rodamiento	Tutti	40,00
48	467		19030032	K	Anello di tenuta	Oil seal	Anneau d'étanchéité	Retén	Tutti	0,50
49	L 118/B		19031016		Leva cambio	Lever	Levier	Palanca	Tutti	20,00
50	242		73260012		Anello elastico	Circlip	Circlip	Muelle	Tutti	0,20
51	191		19031015		Ranella	Washer	Rondelle	Arandela	Tutti	0,40
52	466		15021006	K	Anello di tenuta	Oil seal	Anneau d'étanchéité	Retén	Tutti	0,50
53	813		19031001		Alberino	Shaft	Arbre	Perno	Tutti	18,00
54	191		19031015		Rondella	Washer	Rondelle	Arandela	Tutti	0,40
55	1110		70450620		Vite chiave 9	Screw key 9	Vis clé 9	Tornillo clave 9	Tutti	3,00
56	M 357				Kit seeger motore	Kit engine circlip	Kit circlip moteur	Kit circlip motor	Tutti	4,50

K

KIT VARI LI1 - Tavola 4

M 113 **25 €** Kit paraoli e OR motore VITON "CasaLambretta" - Engine oil seal Kit VITON "CasaLambretta" - Kit anneau d'étanchéité moteur VITON "CasaLambretta" - Kit reten motor VITON "CasaLambretta"
Tav.4 1xfig.18, 1xfig.46, 1xfig.48, 1xfig.52 - Tav.3 1xfig.7 - Tav.2 1xfig.2, 1xfig.8 - Tav.9 1xfig.7

M 230 **40 €** Kit gabbie a rulli - Needle cage kit - Kit cage à aiguilles - Kit jaulas de rodillos
Tav.4 1xfig. 21 - Tav.3 2xfig. 24 - Tav.1 1xfig.6

L 165 **55 €** Kit leveraggi cambio complete - Kit gearbox control levers/rod/trunnion - Kit leviers/barillet/tyrant boîte de vitesse Kit palancas/barra/terminales caja de cambios
Tav.4 1xfig.37, 1xfig.32, 1xfig.33 1xfig.31, 1xfig.16 - Tav.13 1xfig.57, 1xfig.58, 1xfig.59, 1xfig.60, 1xfig.61, 1xfig.52, 1xfig.53, 2xfig.43, 2xfig.44, 1xfig.56, 1xfig.62

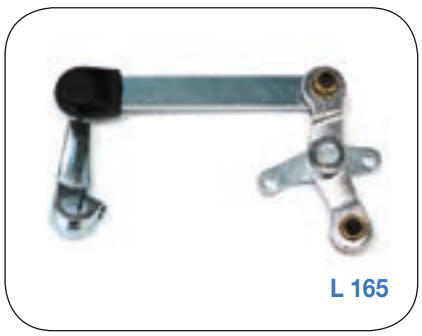
L 165

M 230

M 113

Tavola 5

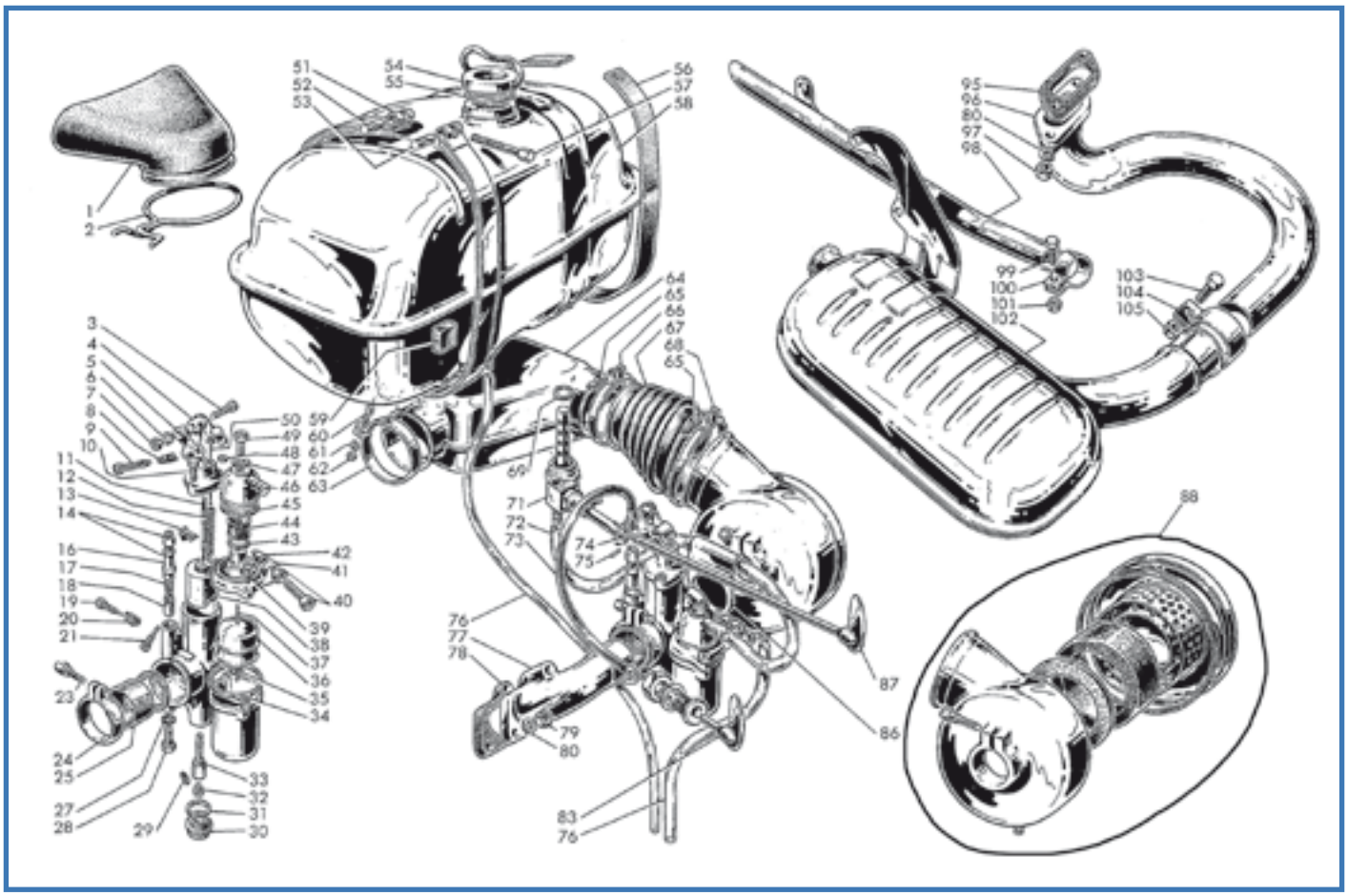

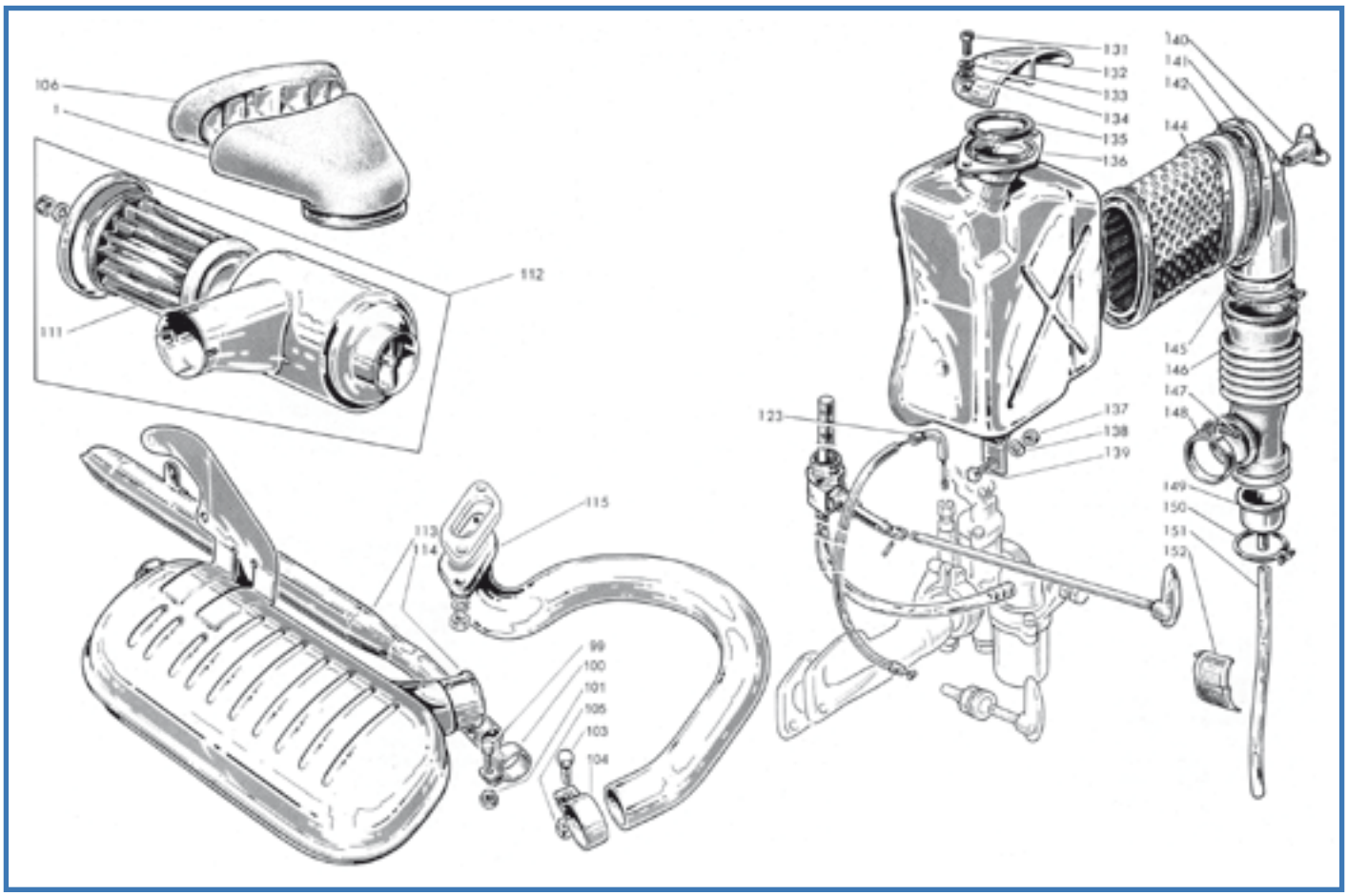

SCOOTER CENTER GmbH - Tel. 0049 2238 307430

Fig.	Codice casa Lambretta	Origine	Codice Innocenti	K					Modello	€
–	B 27	A	00412294		Carburatore MA19BS7	Carburettor MA19BS7	Carburateur MA19BS7	Carburador MA19BS7	150	74,00
1	B 55		15050053		Presa d'aria in gomma	Rear air intake	Soufflet conique	Caucho de admisión de aire	'58	50,00
2	886		15050034		Molla fissaggio B 55	Spring for B 55	Ressort pour B 55	Muelle para B 55	'58	5,00
3	D 212		00412188		Perno per bilancere	Pin	Pivot	Perno	Tutti	2,00
4	D 213		00412189		Bilancere comado gas	Lever	Levier	Palanca	Tutti	6,00
5	D196		00412257		Coperchio	Cover	Couvercle	Tapa	Tutti	6,00
6	170		73170043		Rondella elastica	Spring washer	Rondelle élastique	Arandela alabeada	Tutti	0,10
7	D 163		00412049		Dado	Nut	Écrou	Tuerca	Tutti	1,50
8	D 171		00412191		Molla	Spring	Ressort	Muelle	Tutti	2,00
9	D 170		00412192		Vite	Screw	Vis	Tornillo	Tutti	3,00
10	D 160		00412193		Vite	Screw	Vis	Tornillo	Tutti	3,50
11	D 199		00412271		Spillo conico D21	Needle D21	Aiguille D21	Aguja D21	150	8,00
11	D 225		00412270		Spillo conico D16	Needle D16	Aiguille D16	Aguja D16	125	8,00
12	D 200		00412002		Molla	Spring	Ressort	Muelle	Tutti	4,00
13	D 202		00412001		Ancorina per spillo conico	Clip for needle	Clip pour aiguille	Red de seguridad	Tutti	2,00
14	D 175		00412148		Vite con dado	Screw with nut	Vis avec écrou	Tornillo con tuerca	Tutti	3,00
16	D 174		00412181		Tappo	Plug	Bouchon	Tapon	Tutti	4,00
17	D 177		00412182		Molla	Spring	Ressort	Muelle	Tutti	2,00
18	D 178		00412140		Valvola starter	Choke valve	Soupape starter	Valvula starter	Tutti	5,00
19	D 203		00412249		Vite	Screw	Vis	Tornillo	Tutti	3,00
20	D 204		00412232		Molla	Spring	Ressort	Muelle	Tutti	2,00
21	D 205		00412263		Vite guidavalvola	Screw	Vis	Tornillo	Tutti	3,00
23	D 180		00412234		Vite	Screw	Vis	Tornillo	Tutti	3,00
24	D 179		00412248		Morsetto	Clamp	Collier	Abrazadera	Tutti	15,00
25	D 187		00412261		Riduzione isolante	Insulating reduction	Anneau isolant	Casquillo reductor	Tutti	5,00
27	505		00412126	K	Guarnizione tappo	Gasket plug	Joint Bouchon	Junta tapòn	Tutti	0,20
28	D 2		00412264		Getto starter da 55	Starter jet	Gicleur starter	Chicle starter 55	Tutti	8,00
29	D 30		00412019		Getto minimo da 40	Pilot jet	Gicleur du ralenti	Chicle baja 40	150	5,00
29	D 29		00412268		Getto minimo da 35	Pilot jet	Gicleur du ralenti	Chicle baja 35	125	5,00
30	D 211		00412018		Tappo getto massimo	Plug main jet	Bouchon gigleur principal	Tapòn chicle alta	Tutti	5,00
31	504		00412006	K	Guarnizione tappo	Gasket plug	Joint Bouchon	Junta tapòn	Tutti	0,20
32	D 95		00412265		Getto massimo 95	Main jet 95	Gicleur principal 95	Chicle alta 95	150 '58	3,00
32	D 93		00412275		Getto massimo 93	Main jet 93	Gicleur principal 93	Chicle alta 93	125	3,00
32	D 102		412273		Getto massimo 102	Main jet 102	Gicleur principal 102	Chicle alta 102	150 '59	3,00
33	D 210		00412044		Polverizzatore 260B	Diffuser 260B	Diffuser 260B	Difusor 260B	Tutti	10,00
34	501		00412005	K	Guarnizione	Gasket	Joint	Junta	Tutti	0,80
35	D 222		00412124		Anellino fissa astina	Circlip	Circlip	Muelle	Tutti	1,00
36	D 221		00412098		Galleggiante	Float	Flotteur	Flotador	Tutti	25,00
37	D 223		00412027		Astina galleggiante	Float pin	Pivot flotteur	Aguja flotador	Tutti	4,00
38	D 219	A	00412269		Valvola gas 50	Throttle slide 50	Boisseau de gas 50	Valvula gas 50	Tutti	8,00
39	D 218		00412021		Vite fissaggio vaschetta	Screw	Vis	Tornillo	Tutti	1,50
40	D 161		00412055		Vite con dado	Screw with nut	Vis avec écrou	Tornillo y tuerca	Tutti	4,00
41	D 256		412204		Coperchio vaschetta	Cover	Couvercle	Tapa cierre	Tutti	24,00
42	B 21		00412053		Cappuccio	Cap	Chapeau	Capuchon	Tutti	2,00
43	522		00412201	K	Guarnizione	Gasket	Joint	Junta	Tutti	0,40
44	D 228		00412008		Filtro	Filter	Filtre	Filtro	Tutti	5,00
45	506		00412203	K	Guarnizione tappo	Gasket plug	Joint Bouchon	Junta tapòn	Tutti	0,30
46	D 227		00412199		Pipetta tubo benzina	Fuel port	Orifice de carburant	Tapa	Tutti	18,00
47	505		00412126	K	Guarnizione tappo	Gasket plug	Joint Bouchon	Junta tapòn	Tutti	0,20
48	D 173		00412286		Guarnizione	Gasket	Joint	Junta	Tutti	0,80
49	D 229		00412197		Vite	Screw	Vis	Tornillo	Tutti	3,00
50	D 172		00412071		Tirante	Tie rod	Tirant	Tirador	Tutti	3,00
51	C 297		19070011		Fascia + fig. 57-52-53	Strap + fig. 57-52-53	Collier + fig. 57-52-53	Faja + fig. 57-52-53	Tutti	15,00
52	835		15070013		Cilindretto	Trunnion	Barillet	Cilindro roscado	Tutti	2,00
53	836		15070014		Cilindretto	Trunnion	Barillet	Cilindro roscado	Tutti	2,00
54	C 296	A	15070040		Tappo	Cap	Couvercle	Tapon	Tutti	6,00
55	C 94		15070021		Guarnizione	Gasket	Joint	Junta	Tutti	1,00
56	874		15070012		Guarnizione fasce serbatoio (feltro)	Tank gasket (felt)	Joint réservoir (feutre)	Junta de faja	Tutti	4,00
57	809		15070015		Vite	Screw	Vis	Tornillo	Tutti	3,00

Fig.	Codice Casa Lambretta	Origine	Codice Innocenti	K	Serbatoio	Tank	Réservoir	Deposito	Modello	€
58	C 383	A	19070010		Serbatoio	Tank	Réservoir	Deposito	Tutti	92,00
59	C 72		15070019		Tampone	Buffer	Tampon	Tampón	Tutti	2,00
60	14		70360516		Vite	Screw	Vis	Tornillo	'58	0,20
61	171		83100005		Rondella elastica	Spring washer	Rondelle élastique	Arandela alabeada	'58	0,10
62	122		72030005		Dado	Nut	Écrou	Tuerca	'58	1,00
63	B 280		15016005		Fascetta	Clip	Collier	Abraz	'58	7,00
64	C 509		19016060		Condotto di aspirazione	Intake housing	Boîte prise d'air	Conducto de aire	'58	60,00
65	23		70910420		Vite	Screw	Vis	Tornillo	'58	0,20
66	B 264		19016080		Fascetta con vite	Clip with screw	Collier avec vis	Abraz con tornillo	'58	6,00
67	B 22		15016013		Soffietto elastico	Elastic hose	Soufflet élastique	Fuelle	'58	10,00
68	B 274		19016100		Fascetta con vite	Clip with screw	Collier avec vis	Abraz con tornillo	'58	7,00
69	516		19071008		Guarnizione	Gasket	Joint	Junta	Tutti	0,20
71	B 24		19071020		Rubinetto con fig.69-74-75	Petrol tap + fig. 69-74-75	Robinet + fig. 69-74-75	Grifo + fig. 69-74-75	Tutti	14,00
72	811		19971004		Tubazione	Line	Tube	Tubo	Tutti	5,00
73	L 151		19015050	K	Cavo starter (per fig.123)	Choke cable (for fig.123)	Câble de starter (pour fig.123)	Cable de starter (por fig. 123)	'59	6,00
74	810		19071009		Snodo	Articulating joint	Joint articulé	Articulacion	Tutti	3,00
75	111		74400228		Copiglia	Split pin	Goupille	Pasador de aletas	Tutti	0,10
76	888		19071006		Tubetto sfiato serbatoio	Line	Tube	Tubo	'58-½'59	1,00
77	B 272		19011016		Collettore aspirazione	Manifold	Pipe	Tubo admision	Tutti	20,00
78	1010		19011017	K	Guarnizione	Gasket	Joint	Junta	Tutti	1,50
79	B 107		19011009		Dado	Nut	Écrou	Tuerca	Tutti	0,80
80	B 89		83100007		Rondella elastica	Spring washer	Rondelle élastique	Arandela alabeada	Tutti	0,20
83	B 26		15015020		Levetta completa	Lever complete	Levier complète	Tirador completo	Tutti	30,00
85	889		19016014		Tubetto sfiato carburatore	Line	Tube	Tubo	'58	1,00
86	890		19016015		Piastrina ferma tubo benzina	Plate petrol line	Plaquette tube essence	Guia macarron	'58	4,00
87	B 25		19071010		Levetta	Lever	Levier	Varilla	Tutti	14,00
88	B 275		00412250		Filtro aria completo per fig. 64	Air filter box for fig. 64	Boîte à air complète pour fig. 64	Filtro completo por fig. 64	'58	105,00
88	B 276		00412289		Scatola filtro aria per fig. 112	Air filter box for fig. 112	Boîte à air complète pour fig. 112	Filtro completo por fig. 112	'58	90,00
95	1011		19018001	K	Guarnizione	Gasket	Joint	Junta	Tutti	2,00
97	B 106		19018003		Dado	Nut	Écrou	Tuerca	Tutti	1,50
98	M 192/E		19018003		Terminale marmitta per M192/D	Exhaust tube for M192/D	Tube d'échappement pour M 192/D	Cola de escape por M 192/D	'58	30,00
99	32		70360514		Vite	Screw	Vis	Tornillo	Tutti	0,20
100	M 313		19018023		Fascetta + fig. 99-101	Clip + fig. 99-101	Collier + fig. 99-101	Abraz + fig. 99-101	Tutti	6,00
101	122		72000005		Dado	Nut	Écrou	Tuerca	Tutti	0,20
102	M 192/D		19018060		Marmitta + fig. 96-98-100	Exhaust + fig. 96-98-100	Silencieux + fig. 96-98-100	Escape + fig. 96-98-100	'58	150,00
103	57		70360818		Vite	Screw	Vis	Tornillo	Tutti	1,00
104	M 199		19018019		Morsetto + fig. 103-105	Clamp + fig. 103-105	Collier + fig. 103-105	Abrazadera + fig. 103-105	Tutti	10,00
105	B 67		72060008		Dado	Nut	Écrou	Tuerca	Tutti	0,40
106	B 277		19050330		Supporto per fig. 1	Support for fig. 1	Support pour fig. 1	Soporte por fig. 1	'58	30,00
111	B 22/B		00412288		Filtro aria	Air filter	Filtre d'air	Filtro aire	'58	14,00
112	B 278		00412289		Filtro aria completo	Air filter box	Boîte à air complète	Filtro aire completo	'58	90,00
113	M 192/A		19018140		Terminale marmitta per M192	Exhaust tube for M192	Tube d'échappement pour M192	Cola de escape por M192	'59	36,00
114	M 192		19018060		Marmitta + fig.113-115-100	Exhaust + fig. 113-115-100	Silencieux + fig. 113-115-100	Escape + fig. 113-115-100	'59	140,00
123	L 147		19015019		Tubetto a "L"	Tube	Tube	Codillo starter	'59	8,00
131	292		71060616		Vite	Screw	Vis	Tornillo	'59	0,40
132	C 496		19016019		Bocchetta	Air intake	Prise d'air	Toma de aire	'59	25,00
133	B 61		83050616		Rondella elastica	Spring washer	Rondelle élastique	Arandela alabeada	'59	0,10
134	B 63		83010601		Rondella	Washer	Rondelle	Arandela	'59	0,10
135	B 37/H		19016033		Guarnizione	Gasket	Joint	Junta	'59	1,50
136	C 510	U	19016130		Scatola filtro	Filter housing	Boîte de filtre	Caja de filtro	'59	80,00
137	B 68		72030006		Dado	Nut	Écrou	Tuerca	'59	0,30
138	B 88		83100006		Rondella elastica	Spring washer	Rondelle élastique	Arandela alabeada	'59	0,20
139	812		19016029		Vite	Screw	Vis	Tornillo	'59	3,00
140	B 271		19016028		Dado ad alette	Wing nut	Écrou à oreilles	Palomilla	'59	4,00
141	C 499		19016018		Pipa aspirazione	Manifold	Pipe	Pipa de aire	'59	30,00
142	B37/A		19016035		Guarnizione	Gasket	Joint	Junta	'59	2,00
144	B 31		19016120		Filtro	Air filter	Filtre d'air	Filtro	'59	10,00
145	B 279		19016034		Anello elastico	Elastic circlip	Collier elastique	Muelle	'59	5,00
146	B 30		19016021		Soffietto elastico	Elastic hose	Soufflet élastique	Fuelle	'59	10,00

SCOOTER SPEED - Tel. 001-714-759-247

Fig.	Codice casa lambretta	Origine	Codice Innocenti	K	Vite	Screw	Vis	Tornillo	Modello	€
147	24		71160420		Vite	Screw	Vis	Tornillo	'59	0,20
148	B 262		19016150		Fascetta con vite	Clip with screw	Collier avec vis	Abraz con tornillo	'59	6,00
149	B 30/B		19016036		Scodellino	Cup	Cuvette	Cazoleta	'59	2,50
150	B 41		19016037		Anello elastico	Elastic ring	Anneau élastique	Muelle	'59	3,00
151	814		19016039		Tubetto	Tube	Tube	Macarron	'59	0,50
152	C 221		19090012		Decal filtro aria (per fig.136)	Air filter transfert (for fig.136)	Décalcomanie filtre (pour fig.126)	Adhesivo filtro (por fig. 126)	'59	1,50
152	C 220		19090012		Decal filtro aria (per fig.112)	Air filter transfert (for fig.112)	Décalcomanie filtre (pour fig.112)	Adhesivo filtro (por fig. 112)	'58	3,00

K

KIT VARI LI1 - Tavola 5

M 173 **25 €** Kit guarnizioni motore 125-150 - Engine gasket kit 125-150 - Kit joint moteur 125-150 - Kit juntas de motor 125-150
Tav.5 1xfig.78, 1xfig.95 - Tav.6 1xfig.2 - Tav.2 1xfig.5 - Tav.1 1xfig.39, 1xfig.25, 2xfig.29, 3xfig.37 - Tav.13 1xfig.47, 1xfig.53

L 108 **34 €** Kit cavi e guaine (con nylon) - Kit inner/outer cables (with nylon) - Kit cables complet (avec nylon) - Kit cables y fundas (con nylon)
Tav.5 1xfig.73 - Tav.13 1xfig.12, 1xfig.49, 1xfig.50, 2xfig.51, 2xfig.48, 1xfig.14, 1xfig.28. 1xfig.29

B 27/B **4 €** Kit guarnizioni carburatore - Carburettor gasket kit - Kit joint carburateur - Juntas carburador kit
Tav.5 1xfig.31, 1xfig.27, 1xfig.45, 1xfig.47, 1xfig.34, 1xfig.43

Tavola 6

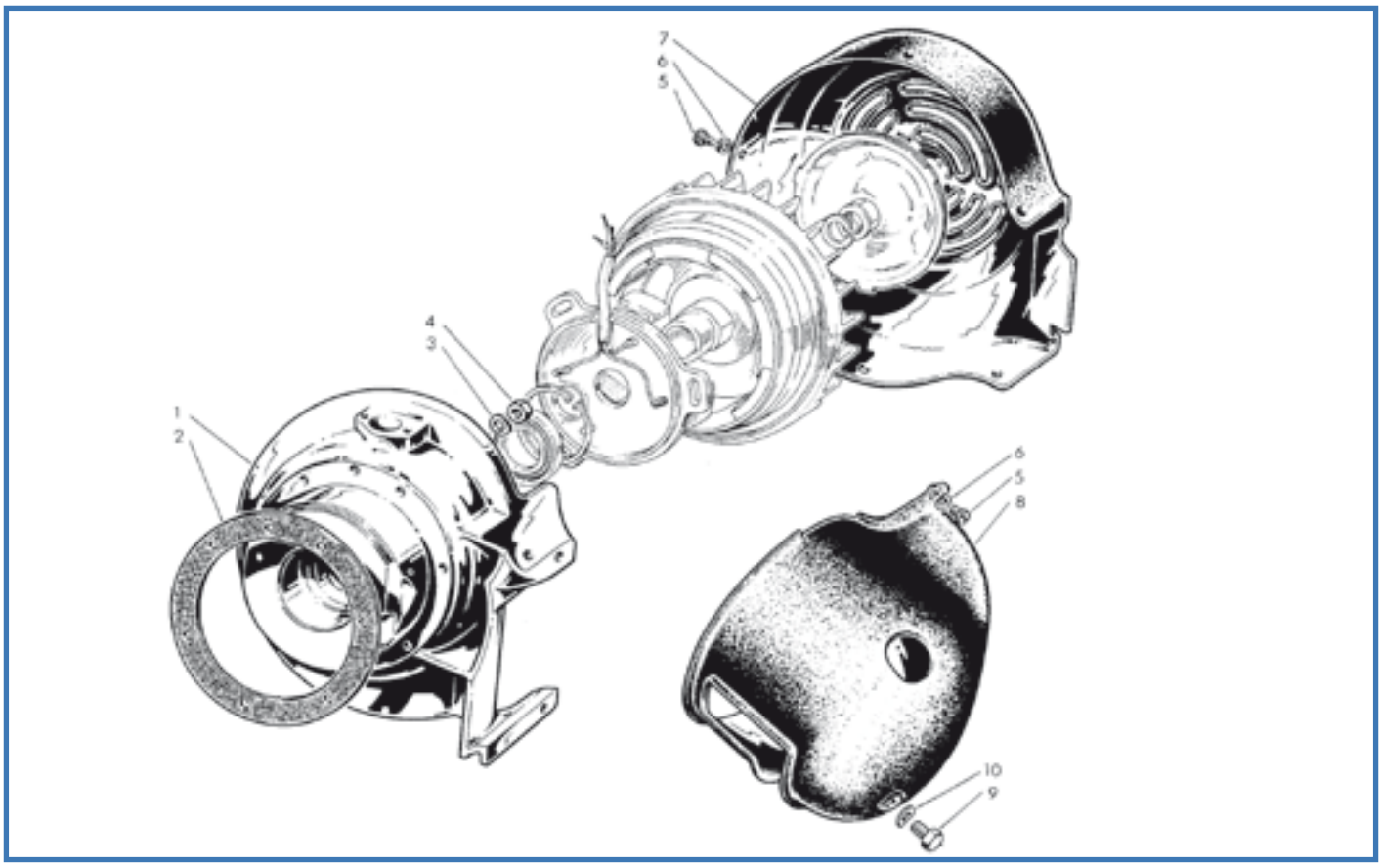

Fig.	Codice Lasa Lambretta	Origine	Codice Innocenti	K	Flangia	Flange	Paller	Soporte volante	Modello	€
1		A	19010052		Flangia	Flange	Paller	Soporte volante	Tutti	Non disp.
2	1013		19010015	K	Guarnizione	Gasket	Joint	Junta	Tutti	2,50
3	B 88		83100006		Rondella elastica	Spring washer	Rondelle élastique	Arandela alabeada	Tutti	0,20
4	B 68		72000006		Dado	Nut	Écrou	Tuerca	Tutti	0,30
5	B 191		19014003		Vite	Screw	Vis	Tornillo	Tutti	0,80
6	171		73170053		Rondella elastica	Spring washer	Rondelle élastique	Arandela alabeada	Tutti	0,10
7	C 500	A	19014030		Coperchio	Cover	Couvercle	Tapa	Tutti	40,00
8	C 511	A	19014020		Cuffia	Cylinder cowl	Coiffe	Caperuza	Tutti	60,00
9	56		70360814		Vite	Screw	Vis	Tornillo	Tutti	1,00
11	B 87		83100008		Rondella elastica	Spring washer	Rondelle élastique	Arandela alabeada	Tutti	0,20

K

KIT VARI LI1 - Tavola 6

M 173 **25 €** Kit guarnizioni motore 125-150 - Engine gasket kit 125-150 - Kit joint moteur 125-150 - Kit juntas de motor 125-150
Tav.6 1xfig.2 - Tav.5 1xfig.78, 1xfig.95 - Tav.2 1xfig.5 - Tav.1 1xfig.39, 1xfig.25, 2xfig.29, 3xfig.37 - Tav.13 1xfig.47, 1xfig.53

SCOOTER CLASICO - Rafael - Tel. 0034 667845747

Tavola 7

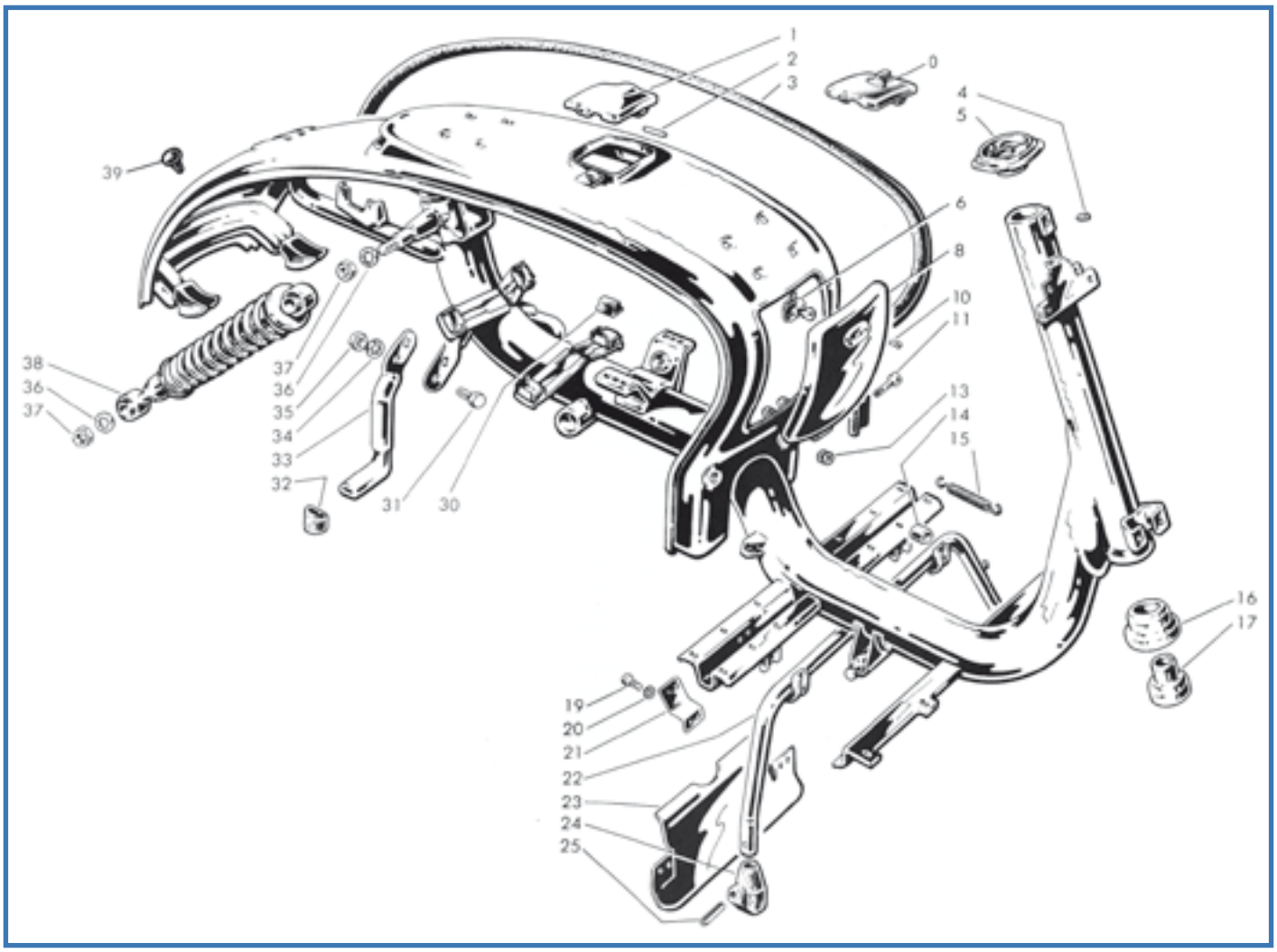

Fig.	Codice Casa Lambretta	Origine	Codice Innocenti	K	Sportello con gancio	Cover with hook	Couvercle avec crochet	Puerta con gancho	Modello	€
0	C 512		15055040		Sportello con gancio	Cover with hook	Couvercle avec crochet	Puerta con gancho	'58	30,00
1	C 473		15055040		Sportello liscio	Cover without hook	Couvercle lisse	Puerta	'59	18,00
2	B 112		15055033		Perno	Pin	Pivot	Perno	Tutti	1,00
3	C 65		15055059		Profilato (coppia)	Beading (pair)	Garniture (couple)	Molduras (juego)	Tutti	6,00
4	73		71670812		Grano	Grub	Ergot	Tornillo	Tutti	1,00
5	T 273		15061022		Supporto	Support	Support	Soporte	Tutti	48,00
6	C 133		15055060		Serratura + fig. 10	Lock + fig. 10	Serrure + fig. 10	Cerradura + fig. 10	Tutti	24,00
8	C 502	A	19055050		Sportello	Cover	Couvercle	Tapa	Tutti	40,00
10	626		75710308		Ribattino	Rivet	Rivet	Remache	Tutti	0,10
11	B 110		15055021		Perno	Pin	Pivot	Perno	Tutti	2,00
13	C 18		15071002		Protezione	Protection	Protection	Protector	Tutti	1,50
14	T 230		15057007		Tampone cavalletto	Stand buffer	Tampon béquille	Tampòn caballete	Tutti	2,00
15	T 218		19957005		Molla	Spring	Ressort	Muelle	Tutti	6,00
15	T 218/X		19957005		Molla Inox	Spring Stainless	Ressort Inox	Muelle Inox	Tutti	8,00
16	T 44		15061024		Protezione	Protection	Protection	Protector	Tutti	10,00
17	776		40770228	K	Calotta	Cup	Cuvette	Cazoleta	Tutti	24,00
19	31		70360510		Vite	Screw	Vis	Tornillo	Tutti	0,30
20	171		83120005		Rondella elastica	Spring washer	Rondelle élastique	Arandela alabeada	Tutti	0,10
21	T 212		15057008		Piastrina	Plate	Plaquette	Pletina	Tutti	4,00
22	T 210		15057010		Cavalletto	Center stand	Béquille	Caballete	Tutti	30,00
23	T 214		15057012		Parafango	Mudguard	Gardeboue	Chapa salvabarro	Tutti	18,00
24	T 213		15057020		Piedino (coppia+spine)	Rubber cap (pair+pins)	Protection (couple+axes)	Zapata	Tutti	10,00
25	83		15057009		Spina	Pin	Axe	Pasador	Tutti	1,00
30	C 66		15050021		Tampone serbatoio	Buffer tank	Tampon réservoir	Tampòn deposito	Tutti	2,00

Fig.	Codice Casa Lambretta	Origine	Codice Innocenti	K					Modello	€
31	66		70360825		Vite	Screw	Vis	Tornillo	Tutti	1,00
32	C 67		15050065		Tampone	Buffer	Tampon	Tampón	Tutti	2,00
33	C 501		15050031		Supporto	Support	Support	Soporte	Tutti	15,00
34	B 87		83120008		Rondella elastica	Spring washer	Rondelle élastique	Arandela alabeada	Tutti	0,20
35	B 66		72030008		Dado	Nut	Écrou	Tuerca	Tutti	0,40
36	B 139		83100016		Rondella elastica	Spring washer	Rondelle élastique	Arandela alabeada	Tutti	1,00
37	B 138		72070016		Dado	Nut	Écrou	Tuerca	Tutti	1,00
38	T 102/B		19058120		Ammortizzatore	Shock absorber	Amortisseur	Amortiguador	Tutti	84,00
39	C 50		15055071		Tappo	Plug	Bouchon	Tapon	Tutti	1,00

K

KIT VARI LI1 - Tavola 7

T 53/A **60 €** Kit calotte sterzo - Steering cone kit - Kit cuvette de direction - Cojinetes de dirección
Tav.7 1xfig.17 - Tav.8 1xfig.43, 1xfig.42, 1xfig.62

Tavola 8

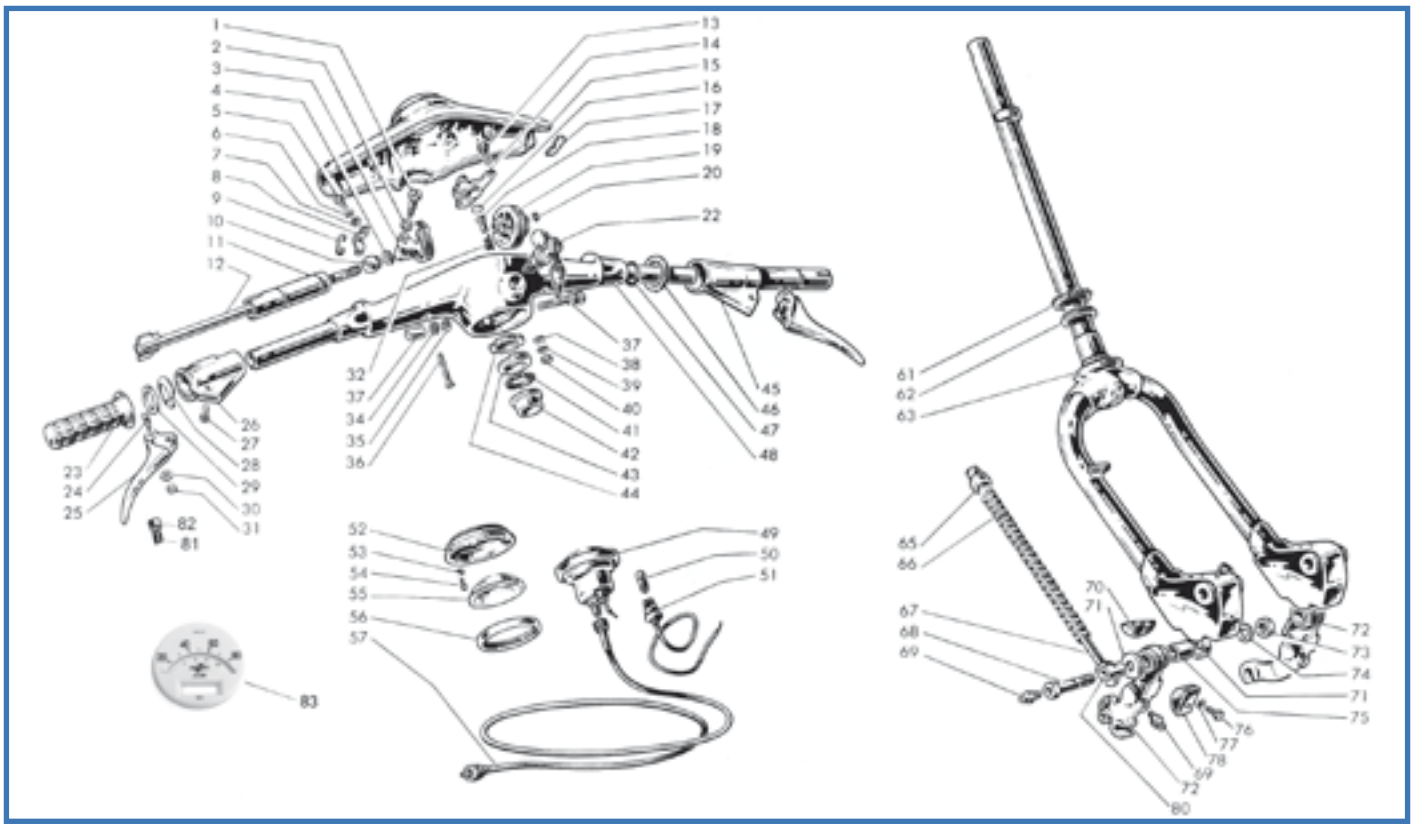

Fig.	Codice Casa Lambretta	Origine	Codice Innocenti	K	Vite carrucola	Screw	Vis	Tornillo	Modello	€
1	B 160		15062015		Vite carrucola	Screw	Vis	Tornillo	Tutti	2,50
2	151		83100005		Rondella	Washer	Rondelle	Arandela	Tutti	0,10
3	L 186		15063004		Carrucola ottone	Brass roller	Curseur Laiton	Polea laton	Tutti	18,00
4	B 183		15062013		Rondella sp. 0,4 mm	Shim	Rondelle de réglage	Arandela de reglaje	Tutti	0,80
4	B 184		15062023		Rondella sp. 0,6 mm	Shim	Rondelle de réglage	Arandela de reglaje	Tutti	0,80
5	58		70360412		Vite	Screw	Vis	Tornillo	Tutti	0,20
6	169		83100004		Rondella elastica	Spring washer	Rondelle élastique	Arandela alabeada	Tutti	0,10
7	180		73010043		Rondella	Washer	Rondelle	Arandela	Tutti	0,10
8	L 188		15062012		Piastrina	Plate	Plaquette	Pletina	Tutti	2,00
9	L 140		19222012		Occhiello	Clip	Agrafe	Guia cable	Tutti	3,00
10	608		15062011	K	Boccola	Bush	Bague	Casquillo	Tutti	2,50
11	L 203		19063002		Manicotto	Sleeve	Manchon	Manguito	Tutti	10,00
12	L 199		15062030		Alberino	Shaft	Arbre	Perno	Tutti	18,00
13	68		15061009		Vite	Screw	Vis	Tornillo	Tutti	0,40
14	L 208		15061008		Morsetto	Clamp	Etau	Abrazadera	Tutti	28,00
15			19061030		Calotta	Cover	Couvercle	Carcasa superior	Tutti	Non disp.
16	644		15088003	K	Dischetto	Disc	Disque	Lentejuela	Tutti	0,50
17	818		15061011		Guarnizione	Gasket	Joint	Junta	Tutti	0,50
18	645		15088001	K	Piolo	Pin	Pivot	Pitón	Tutti	2,00
19	L 191		15062014		Carrucola in ottone	Brass roller	Curseur laiton	Polea	Tutti	18,00
20	53		70300625		Vite	Screw	Vis	Tornillo	Tutti	0,40
22	C 136/A		15088010		Antifurto	Steering lock	Serrure antivol	Cerradura bloqueo	Tutti	22,00
23	L 51		19062016		Manopola (paio)	Grip (pair)	Poignée (couple)	Empuñadura	Tutti	8,00
24	L 23		19062002		Perno + fig. 30-31	Pin + fig. 30-31	Axe + fig. 30-31	Tornillo	Tutti	3,00
24	L 25		19062002		Perno magg. 1mm+fig.30-31	Pin 1mm over size+fig.30-31	Axe plus 1mm+fig.30-31	Eje sobrem 1mm+fig.30-31	Tutti	3,00
25	L 22		19062024		Leva	Lever	Levier	Palanca	Tutti	12,00
26	L 173		19063001		Supporto	Support	Support	Soporte	Tutti	50,00
27	B 90		71480612		Vite	Screw	Vis	Tornillo	Tutti	0,40
28	604		15063005	K	Rondella di frizione	Elastic washer	Rondelle elastique	Arandela	Tutti	2,00
29	606		15063003	K	Rondella	Washer	Rondelle	Arandela	Tutti	1,00
30	712		19062004		Rondella a stella	Star washer	Rondelle étoile	Arandela elastica	Tutti	0,30
31	711		19062003		Dado	Nut	Écrou	Tuerca	Tutti	1,00
32	643		15088002	K	Molla	Spring	Ressort	Muelle	Tutti	1,00
34	166		83120010		Ranella elastica	Spring washer	Rondelle élastique	Arandela alabeada	Tutti	0,20
35	194		73150105		Ranella	Washer	Rondelle	Arandela	Tutti	0,20

Fig.	Codice Casa Lambretta	Origine	Codice Innocenti	K	Vite	Screw	Vis	Tornillo	Modello	€
36	B 109		71450542		Vite	Screw	Vis	Tornillo	Tutti	1,00
37	B 316		15061005		Vite e dado + fig. 35-36	Screw and nut + fig. 35-36	Vis et écru + fig. 35-36	Tornillo y tuerca+fig.35-36	Tutti	12,00
38	182		73010053		Ranella	Washer	Rondelle	Arandela	Tutti	0,10
39	165		83110006		Ranella elastica	Spring washer	Rondelle élastique	Arandela alabeada	Tutti	0,10
40	123		72030006		Dado	Nut	Écrou	Tuerca	Tutti	0,20
41	T 35/B		15061060		Gabbietta a sfere	Ball race	Cage à billes	Bolas con jaula	Tutti	3,00
42	779		15061021	K	Sede	Seat	Siège	Guía de bolas	Tutti	12,00
43	775		15061019	K	Calotta	Cup	Cuvette	Cazoleta	Tutti	12,00
44	815		15061018		Anello registro	Adjiustment ring	Anneau réglage	Tuerca de reglaje	Tutti	6,00
45	L 170		19062010		Manicotto cambio	Support	Support	Soporte palanca	Tutti	60,00
46	602		15062017	K	Collaretto di rasamento	Collar	Collier	Collarin	Tutti	1,50
47	600		11110309	K	Boccola	Bush	Bague	Casquillo	Tutti	3,00
48			19061020		Manubrio	Hadlebar	Guidon	Manillar	Tutti	Non disp.
49	A 3	A	00611052		Tachimetro (80 km/h)	Speedometer (80 km)	Compteur (80 km)	Quentamillas (80 km)	125	50,00
49	A 5	A	00611025		Tachimetro (100 km/h)	Speedometer (100 km)	Compteur (100 km)	Quentamillas (100 km)	150	50,00
50	E 303	A	15087002		Lampadina 12V 3W	Bulb 12V 3W	Ampoule 12V 3W	Lampara 12V 3W	Tutti	1,00
51	A 320		00611015		Portalampada	Bulb socket	Douille de lampe	Portalámparas	Tutti	6,00
52	A 323		00611027		Cornice contakm	Speedo alloy ring	Cadre speedo	Aro cuentakm	Tutti	30,00
53	160		83120003		Rondella elastica	Spring washer	Rondelle élastique	Arandela alabeada	Tutti	0,10
54	13		70880318		Vite	Screw	Vis	Tornillo	Tutti	0,20
55	A 6		00611011		Vetro contakm	Glass	Verre	Cobertura transparente	Tutti	4,00
56	A 321		00611013		Guarnizione	Gasket	Joint	Junta	Tutti	4,00
57	A 7		00611016		Trasmissione (☐ 2 mm)	Cable (☐ 2 mm)	Câble (☐ 2 mm)	Funda	Tutti	10,00
61	T 35/C		15060020		Gabbietta a sfere	Ball race	Cage à billes	Bolas con jaula	Tutti	4,00
62	777		19060028	K	Sede	Seat	Siège	Guía de bolas	Tutti	12,00
63	T 271		19060010		Forcella	Fork	Fourche	Horquilla	Tutti	240,00
65	T 49/B		19060030		Bussola	Bush	Bague	Casquillo	Tutti	3,00
66	T 47		15060021		Molla	Spring	Ressort	Muelle	Tutti	12,00
67	T 47/B		19060090		Pistoncino	Piston	Piston	Pistoncillo	Tutti	12,00
68	876		15060016	K	Vite	Screw	Vis	Tornillo	Tutti	4,00
69	B 132		87020006	K	Ingrassatore	Lubrificator	Graisseur	Engrasador	Tutti	1,00
70	T 46		15060100	K	Tampone	Buffer	Tampon	Tampón	Tutti	5,00
71	T 49		19060017		Coppetta	Cap	Cuvette	Cazoleta	Tutti	0,80
72	T 261	A	19060060/50		Leva (coppia)	Lever (pair)	Levier (couple)	Palanca	Tutti	100,00
73	130		72070012	K	Dado	Nut	Écrou	Tuerca	Tutti	0,50
74	168		83120012	K	Rondella elastica	Spring washer	Rondelle élastique	Arandela alabeada	Tutti	0,20
75	666		15060014	K	Bussola (Nylon)	Bush (Nylon)	Bague (Nylon)	Casquillo (Nylon)	Tutti	3,00
76	37		70360608	K	Vite	Screw	Vis	Tornillo	Tutti	0,30
77	165		83120006	K	Ranella elastica	Spring washer	Rondelle élastique	Arandela alabeada	Tutti	0,10
78	T 45		15060070	K	Tampone	Buffer	Tampon	Tampón	Tutti	5,00
80	665		15060015	K	Perno	Pin	Pivot	Perno	Tutti	3,00
81	L 27		19062021		Molla	Spring	Ressort	Muelle	'59	1,20
82	L 26		19062019		Pulsante	Push rod	Poussoir	Pulsante	'59	0,80
83	A 300				Fondo serigrafato (80 km)	Speedo face (80 km)	Speedo visage (80 km)	Caratula serigrafiada (80 km)	125	10,00
83	A 301				Fondo serigrafato (100 km)	Speedo face (100 km)	Speedo visage (100 km)	Caratula serigrafiada (100 km)	150	10,00

K

KIT VARI LI1 - Tavola 8

T 53/A **60 €** Kit calotte sterzo - Steering cone kit - Kit cuvette de direction - Cojinetes de dirección
Tav.8 1xfig.43, 1xfig.42, 1xfig.62 - Tav.7 1xfig.17

L 24 **18 €** Kit boccole manubrio - Handlebar bush kit - Kit bague guidon - Kit casquillos de manillar
Tav.8 1xfig.28, 1xfig.29, 1xfig.46, 1xfig.47, 2xfig.10

T 62 **25 €** Kit viti e boccole forcella - Bush and pin fork link kit - Kit vis et bague fourche - Kit tornillo y cojinete horquilla
Tav.8 2xfig.68, 2xfig.69, 2xfig.80, 2xfig.73, 2xfig.74, 2xfig.75

T 46/K **23 €** Kit tamponi forcella con viti - Buffer fork kit with screws - Kit tampon fourche avec vis - Kit tacos y tornillos horquilla
Tav.8 2xfig.70, 2xfig.78, 8xfig.76, 8xfig.77

B 120 **6 €** Kit fissaggio bloccasterzo - Steering lock fixing kit - Kit montage antivol - Kit conjunto de bloqueo
Tav.8 1xfig.32, 1xfig.18, 1xfig.17, 1xfig.20

Tavola 9

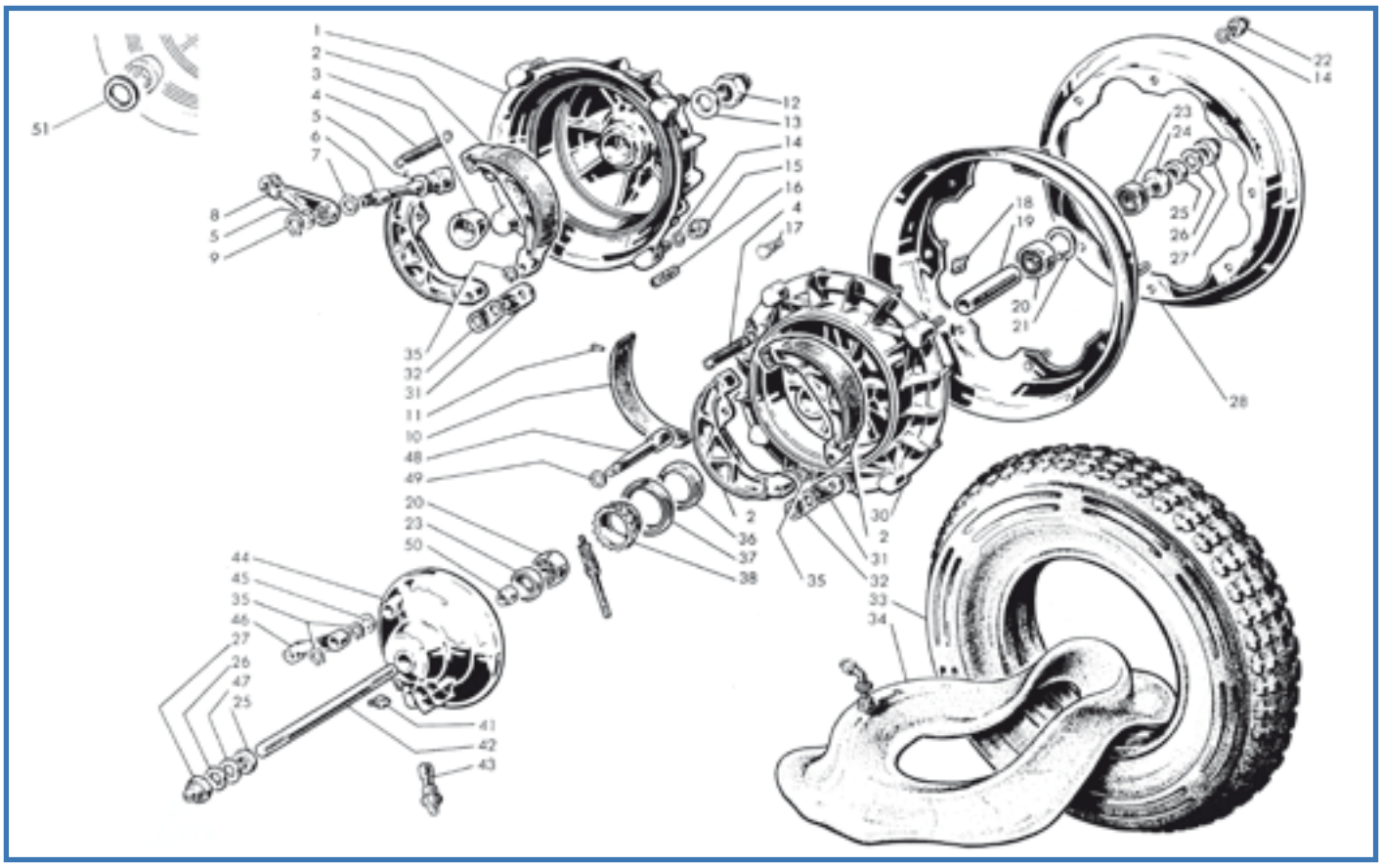

Fig.	Codice Casa Lambretta	Origine	Codice Innocenti	K	Mozzo posteriore+fig.3-16	Rear hub+fig.3-16	Moyeu arriere+fig.3-16	Cubo posterior+fig.3-16	Modello	€
1	T 142/A		19045030		Mozzo posteriore+fig.3-16	Rear hub+fig.3-16	Moyeu arriere+fig.3-16	Cubo posterior+fig.3-16	Tutti	90,00
2	T 143		15044040		Ceppo (coppia)	Brake shoe (pair)	Mâchoire (couple)	Zapata	Tutti	25,00
3	T 126		19045006		Cono	Cone	Cône	Cono	Tutti	8,00
4	T 252		15044023		Molla	Spring	Ressort	Muelle	Tutti	5,00
5	191		19031015		Rondella	Washer	Rondelle	Arandela	Tutti	0,40
6	T 256		19045004		Camma	Cam	Came	Leva	Tutti	18,00
7	468		19059021	K	Anello di tenuta	Oil seal	Joint d'étanchéité	Retén	Tutti	0,50
8	T 140		19059019		Leva	Lever	Levier	Palanca	Tutti	15,00
9	241		73260010		Anello elastico	Circlip	Circlip	Muelle	Tutti	0,20
12	B 85		19045060		Dado	Nut	Écrou	Tuerca	Tutti	5,00
12	B 85/X		19045060		Dado Inox	Nut Stainless	Écrou Inoxydable	Tuerca Inox	Tutti	8,0
13	772		19045013	K	Rondella elastica	Spring washer	Rondelle élastique	Arandela alabeada	Tutti	1,00
14	B 87		83100008		Rondella elastica	Spring washer	Rondelle élastique	Arandela alabeada	Tutti	0,20
15	B 96		15044110		Dado (ch. 14)	Nut (key 14)	Écrou (clé 14)	Tuerca (cl. 14)	Tutti	2,50
15	B 96/X		15044110		Dado Inox (ch. 14)	Nut Stainless (key 14)	Écrou Inoxydable (clé 14)	Tuerca	Tutti	3,50
16	B 333		19045012		Prigioniero semplice	Stud simple	Goujon simple	Prisionero simple	Tutti	2,50
17	B 91		19044002		Prigioniero a doppio filetto	Stud double thread	Goujon double fil	Prisionero doble hilo	Tutti	4,00
18	B 133		87020008		Ingrassatore	Lubrificator	Graisseur	Engrasador	Tutti	1,00
19	T 253		15044006		Distanziale	Distance piece	Entretoise	Casquillo separador	Tutti	5,00
20	M 202	E	15044005		Cuscinetto a sfere	Ball bearing	Roulement	Rodamiento	Tutti	8,00
21	251		73250032		Anello elastico	Circlip	Circlip	Muelle	Tutti	0,40
22	B 95		15044100		Dado (ch. 14)	Nut (key 14)	Écrou (clé 14)	Tuerca (cl. 14)	Tutti	1,50
22	B 95/X		15044100		Dado Inox (ch. 14)	Nut Stainless (key 14)	Écrou Inoxydable (clé 14)	Tuerca Inox (ll. 14)	Tutti	2,00
23	T 120		15044011		Anello di tenuta	Oil seal	Joint d'étanchéité	Retén	Tutti	3,00
24	821		15044008		Distanziale	Distance piece	Entretoise	Casquillo separador	Tutti	3,00
25	B 150		72070012		Dado	Nut	Écrou	Tuerca	Tutti	0,50
26	B 118		15044014		Rondella	Washer	Rondelle	Arandela	Tutti	0,80
27	B 84		15044070		Dado	Nut	Écrou	Tuerca	Tutti	3,50
27	B 84/X		15044070		Dado Inox	Nut Stainless	Écrou Inoxydable	Tuerca	Tutti	6,00

Fig.	Codice CasaLambretta	Origine	Codice Innocenti	K	Cerchione	Rim	Jante	Llanda izquierda	Modello	€
28	T 147		19044034		Cerchione	Rim	Jante	Llanda izquierda	Tutti	34,00
30	T 259	A	19944160		Mozzo anteriore	Front hub	Moyeu avant	Cubo anterior	Tutti	80,00
31	693		15044022	K	Piastrina	Plate	Plaquette	Pletina	Tutti	2,00
32	692		15044044	K	Piastrina elastica	Spring plate	Plaquette élastique	Pletina	Tutti	2,50
33	T 178	E	15044036		Copertura Michelin S83	Tyre Michelin S83	Pneu Michelin S83	Cubierta Michelin S83	Tutti	55,00
34	T 183	E	19044037		Camera d'aria Michelin	Inner tube Michelin	Chambre à air Michelin	Cámara Michelin	Tutti	15,00
35	242		73260012	K	Anello elastico	Circlip	Circlip	Muelle	Tutti	0,20
36	pag. 330		15044041		Bussola	Bush	Bague	Casquillo	Tutti	4,00
37	T 123		15044028		Anello di tenuta	Oil seal	Anneau d'étanchéité	Retén	Tutti	4,00
38	A 8	A	15044039		Rinvio tachimetro (Nylon)	Speedometer drive (Nylon)	Renvoi de compteur (Nylon)	Reenvio tacómetro (Nylon)	Tutti	10,00
41	B 132		87020006		Ingrassatore	Lubrificator	Graisseur	Engrasador	Tutti	1,00
42	B 144		19044004		Perno ruota	Wheel axle	Axe de roue	Perno	Tutti	10,00
43	A 324		00611044		Bussola tachimetro	Bush for speedometer	Bague pour compteur	Casquillo	Tutti	12,00
44	T 257	A	19044140		Disco portaganasce	Disc	Plateau	Lentejuela	Tutti	35,00
45	192		15044019		Rondella	Washer	Rondelle	Arandela	Tutti	0,60
46	T 139		15044017		Leva	Lever	Levier	Palanca	Tutti	14,00
47	B 119		99094416		Rondella di aggiustaggio fine	Washer adjuster thin	Rondelle de réglage fin	Arandela	Tutti	0,80
48	T 258		15044050		Camma	Cam	Came	Leva	Tutti	15,00
49	189		15044018		Rondella	Washer	Rondelle	Arandela	Tutti	0,80
50	820		15044007		Distanziale	Distance piece	Entretoise	Casquillo separador	Tutti	2,50
51	B 168		19045005		Rondella distanziale	Distance washer	Rondelle d'épaisseur	Arandela separador	½ '59	1,00

K

KIT VARI LI1 - Tavola 9

M 113 **25 €** Kit paraoli e OR motore VITON "CasaLambretta" - Engine oil seal Kit VITON "CasaLambretta" - Kit anneau d'étanchéité moteur VITON "CasaLambretta" - Kit reten motor VITON "CasaLambretta"
Tav.3 1xfig.7 - Tav.2 1xfig.2, 1xfig.8 - Tav.4 1xfig.18, 1xfig.46, 1xfig.48, 1xfig.52 - Tav.9 1xfig.7

T 254 **5 €** Kit fissaggio ganasce freno - Kit brake shoe fixing - Kit montage machoire - Kit conjunto zapatas de freno
Tav.9 1xfig.31, 1xfig.32, 2xfig.35

CASALAMBRETTA AUSTRALIA - De' Pannone Enterprise - Tel. 0061 8 93873031

Tavola 10

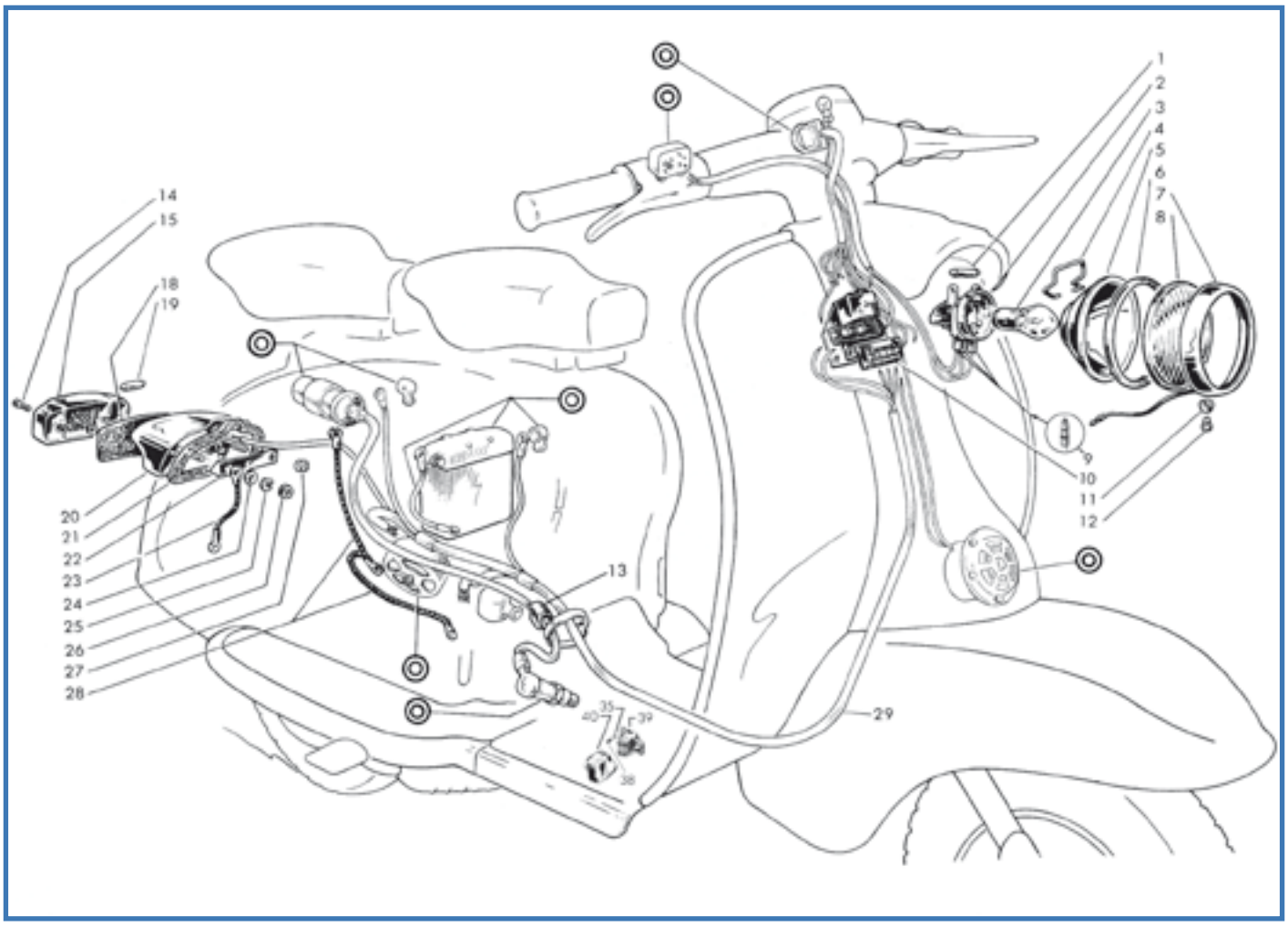

Fig.	Codice Casa Lambretta	Origine	Codice Innocenti	K					Modello	€
1	E 306	A	40010146		Lampadina 6V 3W	Bulb 6V 3W	Ampoule 6V 3W	Lampara 6V 3W	Tutti	1,00
2	877		15080030		Portalampada Cev	Lampholder Cev	Douille ampoule Cev	Porta-lámparas Cev	Tutti	15,00
3	E 300	A	87652525		Lampadina 6V 25/25W	Bulb 6V 25/25W	Ampoule 6V 25/25W	Lámpara 6V 25/25W	Tutti	4,00
4	870		15080008		Molla Cev	Spring Cev	Ressort Cev	Muelle Cev	Tutti	3,00
5	E 56		19280007		Parabola Cev	Reflector Cev	Réflecteur	Grupo óptico	Tutti	24,00
6	E 40/B		15080006		Guarnizione faro	Gasket	Joint	Junta	Tutti	4,00
7	E 36		15080005		Ghiera faro Cev+fig. 10-11	Headlamp ring+fig. 10-11	Anneau chromé+fig. 10-11	Aro faro Cev + fig. 10-11	Tutti	35,00
8	E 42		15080009		Vetro “Innocenti” Cev	Glass “Innocenti” Cev	Verre “Innocenti” Cev	Cristal “Innocenti” Cev	Tutti	20,00
9	650		8730005		Spinetta per cavi	Plug wire looms	Épinette électrique	Terminal de cable	Tutti	0,20
10	E 429		15081200		Morsettiera	Junction box	Plaquette dérivation	Placa de conexiones	Tutti	12,00
11	B 98		15080002		Ranella sagomata	Cone washer	Rosette	Arandela conica	Tutti	0,20
12	B 70		71480412		Vite	Screw	Vis	Tornillo	Tutti	0,20
13	L 114		15017006		Passacavo	Grommet	Passe-câble	Pasacable	Tutti	3,00
14	B 189		19083005		Vite	Screw	Vis	Tornillo	Tutti	0,50
15	E 38		19083020		Catadiottro Cev	Red gem Cev	Catadioptre Cev	Cristal trasero Cev	Tutti	12,00
15	E 39		19083090		Catadiottro Aprilia	Red gem Aprilia	Catadioptre Aprilia	Cristal trasero Aprilia	Tutti	12,00
18	E 1		19283050		Supporto lampadine Cev	Torpedo support Cev	Support ampulle Cev	Portalamparas trasera Cev	Cev	28,00
18	E 1/A				Supporto lampadine Aprilia	Torpedo support Aprilia	Support ampulle Aprilia	Portalamparas trasera Aprilia	Aprilia	28,00
19	E 307	A	15083004		Lampadina 3W-6V	Torpedo bulb 3W-6V	Ampulle 3W-6V	Lámpara 3W-6V	Tutti	1,00
20	E 41	A	19083070		Fanalino completo (Cev)	Tail light complete (Cev)	Feu arrière complète (Cev)	Piloto tras. completo Cev	Tutti	45,00
21	E 40		15083006		Guarnizione bianca	Gasket white	Joint blanc	Junta blanca	Tutti	4,00
21	E 40/G		15083006		Guarnizione grigia	Gasket grey	Joint gris	Junta gris	Tutti	4,00
22	E 41/B		15083003		Traversino di fissaggio	Tail light plate support	Plaquette fixation feu arrière	Pletina fijacion	Tutti	5,00
23	E 142		19082050		Cavetto di massa	Earth wire	Câble de masse	Cable masa	Tutti	3,00
24	181		73020053		Ranella	Washer	Rondelle	Arandela	Tutti	0,10

Fig.	Codice casa lambretta	Origine	Codice Innocenti	K					Modello	€
25	171		83100005		Ranella elastica	Spring washer	Rondelle élastique	Arandela alabeada	Tutti	0,10
26	122		72030005		Dado	Nut	Écrou	Tuerca	Tutti	0,20
27	C 3		15081023		Passacavo	Grommet	Protection	Protector	Tutti	2,00
28	E 410		19082130		Trecciola di massa	Earth wire	Câble de masse	Cable masa	Tutti	7,00
29	E 110/B				Impianto elettrico (no batteria)	Wiring loom (no battery)	Câblage életrique (no batterie)	Harness electricon (no bateria)	125 '58	28,00
29	E 110				Impianto elettrico (con batteria)	Wiring loom (with battery)	Câblage életrique (avec batterie)	Harness electricon (si bateria)	150 '58	28,00
29	E 459				Impianto elettrico (no batteria)	Wiring loom (no battery)	Câblage életrique (no batterie)	Harness electricon (no bateria)	125 '59	30,00
29	E 461				Impianto elettrico (con batteria)	Wiring loom (with battery)	Câblage életrique (avec batterie)	Harness electricon (si bateria)	150 '59	30,00
35	150		83100004		Ranella	Washer	Rondelle	Arandela	150 '59	0,10
38	16		71010408		Vite	Screw	Vis	Tornillo	150 '59	0,20
39	E 430		15081260		Interruttore stop al pedale	Stop switch	Interrupteur de stop	Interruptor stop	150 '59	20,00
40	E 431		15081026		Protezione	Protection cap	Capuchon	Protector	150 '59	10,00

Tavola 11

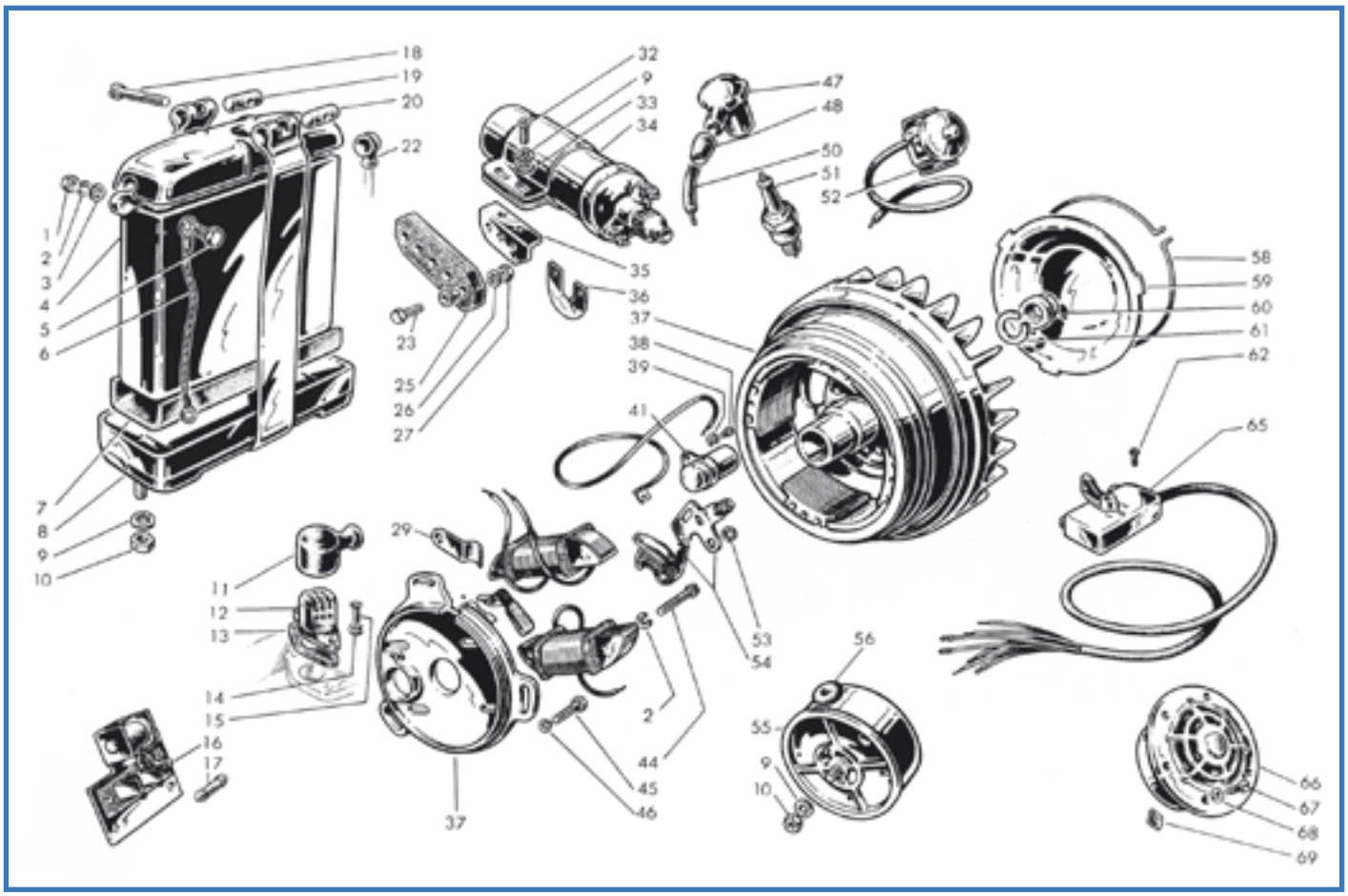
18
19
20
22
1
2
3
4
5
6
7
8
9
10
32
9
33
34
47
48
50
51
52
35
36
23
25
26
27
37
38
39
41
58
59
60
61
62
65
29
11
12
13
14
15
16
17
53
54
56
55
9
10
2
44
45
46
37
66
67
68
69

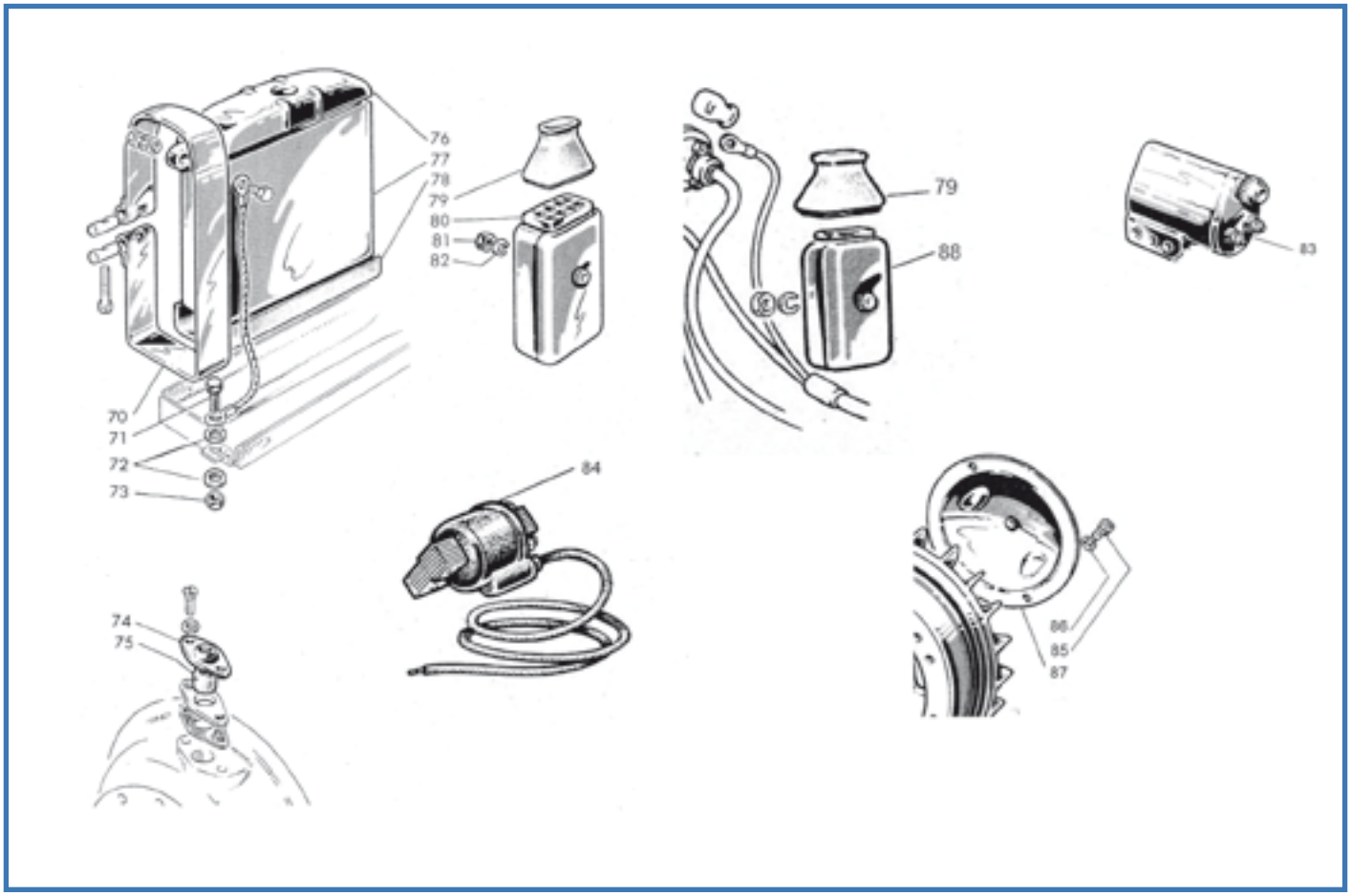
76
77
78
79
80
81
82
70
71
72
73
74
75
84
79
88
83
86
85
87

Fig.	Codice casa lambretta	Origine	Codice Innocenti	K	Dado	Nut	Écrou	Tuerca	Modello	€
1	122		82078009		Dado	Nut	Écrou	Tuerca	150	0,20
2	170		73170043		Rondella elastica	Spring washer	Rondelle elastique	Arandela alabeada	150	0,10
3	180		73020043		Ranella	Washer	Rondelle	Arandela	150	0,10
4	E 401		19081170		Batteria	Battery	Batterie	Bateria	150 '58	56,00
5	58		70360410		Vite	Screw	Vis	Tornillo	150	0,30
6	E 143		15082020		Trecciola	Earth wire	Câble de masse	Cable masa	150	3,00
7	E 432		19081021		Tappeto	Mat	Tapis	Alfombra	150	4,00
8	E 433		19081180		Supporto batteria+fig.18-19-10	Battery support+fig.18-19-20	Support batterie+fig.18-19-10	Soporte bateria+fig.18-19-10	150 '58	50,00
9	165		83120006		Rondella elastica	Spring washer	Rondelle elastique	Arandela alabeada	150	0,10
10	123		72030006		Dado	Nut	Écrou	Tuerca	Tutti	0,20
11	E 111		15017003		Cappuccio presa BT	Protection cap L.H.	Capuchon	Protector BT	'58	6,00
12	E 114/B		15017030		Morsettiera	Junction box	Plaquette dérivation	Placa de conexiones	'58	25,00
13	1012		15017007	K	Guarnizione	Gasket	Joint	Junta	Tutti	1,00
14	150		83100004		Rondella	Washer	Rondelle	Arandela	Tutti	0,10
15	25		70850412		Vite	Screw	Vis	Tornillo	Tutti	0,20
16	E 434		19081280		Impedenza	Impedance	Impédance	Regulador	Tutti	38,00
17	834		87200008		Fusibile 8A	Fuse 8A	Fusible 8A	Fusibile	150	0,50
18	27		19081043		Vite	Screw	Vis	Tornillo	150	0,20
19	880		15081031		Cilindretto	Trunnion	Barillet	Cilindro roscado	150	2,00
20	879		15081029		Cilindretto	Trunnion	Barillet	Cilindro roscado	150	2,00
22	E 107		15082001		Cappuccio	Protection cap	Capuchon	Protector	150	3,00
23	61		70300418		Vite	Screw	Vis	Tornillo	Tutti	0,20
25	842		15017008		Supporto bobina	Antishock pad	Support bobine	Soporte bobina	Tutti	18,00
26	169		83120004		Rondella elastica	Spring washer	Rondelle élastique	Arandela alabeada	Tutti	0,10
27	121		82078007		Dado	Nut	Écrou	Tuerca	Tutti	0,20
29	864		19017014		Piastrina fissaggio cavi	Cable retainer	Plaquette fixage câbles	Chapa guia cables	Tutti	2,00
32	50		70360614		Vite	Screw	Vis	Tornillo	Tutti	0,30
33	182		73010064		Rondella	Washer	Rondelle	Arandela	Tutti	0,10
34	E 149	E	00840082		Bobina A.T. (rotonda)	Ignition coil (round)	Bobine H.T.(rotonde)	Bobina A.T. rodonda	Tutti	68,00
35	840		15017011		Piastrina	Support plate	Plaquette	Pletina soporte	Tutti	4,00
36	841		15017014		Piastrina di massa	Earth plate	Plaquette de masse	Pletina de masa	Tutti	2,00
38	26		00840012		Vite	Screw	Vis	Tornillo	Tutti	0,20
39	169		83110004		Rondella elastica	Spring washer	Rondelle élastique	Arandela alabeada	Tutti	0,10
41	E 251	A	0086007		Condensatore Filso/Dansi	Condenser Filso/Dansi	Condensateur Filso/Dansi	Condensador Filso/Dansi	Tutti	8,00
41	E 183	A	00840049		Condensatore Ducati	Condenser Ducati	Condensateur Ducati	Condensador Ducati	Tutti	8,00
41	E 253	A	00831521		Condensatore Marelli	Condenser Marelli	Condensateur Marelli	Condensador Marelli	Tutti	8,00
44	15		70880528		Vite (Filso-Dansi)	Screw (Filso-Dansi)	Vis (Filso-Dansi)	Tornillo	Tutti	0,20
44	24		71180425		Vite (Ducati)	Screw (Ducati)	Vis (Ducati)	Tornillo	Tutti	0,20
45	53		70300622		Vite	Screw	Vis	Tornillo	Tutti	0,40
46	B 88		83100006		Rondella	Washer	Rondelle	Arandela	Tutti	0,20
47	E 112		15017070		Attacco rapido	Cap	Capuchon	Pipeta	Tutti	8,00
48	E 112/B		19017016		Gommino	Grommet	Passe-câble	Pasacable	Tutti	3,00
50	E 411		15017013		Cavo A.T.	H.T. Lead	Cable H.T.	Cable A.T.	Tutti	2,00
51	E 321	A	15017040		Candela	Spark plug	Bougie	Bujía	Tutti	4,00
52	E 43	A	1908370		Pulsante di massa	Kill buttom	Bouton de masse	Boton de pare	Tutti	8,00
53	254		00840023		Seeger per contatti	Corclip for contact	Circlip pour roupteur	Circlip platinos	Tutti	0,30
54	E 182		00840072		Gruppo contatti Ducati	Contact breaker Ducati	Rupteur Ducati	Platinos Ducati	Tutti	15,00
54	E 146		00811440		Gruppo contatti Filso	Contact breaker Filso	Rupteur Filso	Platinos Filso	Tutti	15,00
54	E 184		00860016		Gruppo contatti Dansi	Contact breaker Dansi	Rupteur Dansi	Platinos Dansi	Tutti	15,00
54	E 180		00831599		Gruppo contatti Marelli	Contact breaker Marelli	Rupteur Marelli	Platinos Marelli	Tutti	15,00
55	E 426		19981420		Regolatore Batteria+fig.56	Battery regulator+fig.56	Régulateur batterie+fig.56	Regulador bateria + fig. 56	150 '58	60,00
56	C 42				Gommino passacavo	Grommet	Passe-câble	Pasacable	150 '58	1,00
58	E 316		00840070		Molla (Ducati)	Spring (Ducati)	Ressort (Ducati)	Muelle (Ducati)	Tutti	5,00
59	E 439		00840069		Coperchietto (Ducati)	Cover (Ducati)	Couvercle (Ducati)	Tapapolvo (Ducati)	Tutti	15,00
60	B 147		19917024		Dado	Nut	Écrou	Tuerca	Tutti	5,00
61	B 314		19917025		Rondella elastica	Spring washer	Rondelle élastique	Arandela alabeada	Tutti	0,80
62	202		71450325		Vite	Screw	Vis	Tornillo	Tutti	0,20
65	E 44	A	19081220		Interruttore + fig. 62	Switch + fig. 62	Commutateur + fig. 62	Commutador + fig. 62	Tutti	20,00
66	E 96		19081240		Avvisatore CA	Horn AC	Avertisseur AC	Claxon CA	Tutti	40,00

BRITTANIA - Tel. 00569 84772757 - Whatsapp +54911 22641682

Fig.	Codice Casa Lambretta	Origine	Codice Innocenti	K					Modello	€
67	29		71013510		Vite	Screw	Vis	Tornillo	Tutti	0,20
68	151		83120035		Rondella elastica	Spring washer	Rondelle élastique	Arandela alabeada	Tutti	0,10
69	843		15081024		Guarnizione antivibrante	Antivibration gasket	Joint	Junta	Tutti	0,40
70	E 438		19081034		Fascetta batteria	Battery strap	agrafe de la batterie	Abrazadera bateria	150 '59	18,00
71	30		70360510		Vite	Screw	Vis	Tornillo	150 '59	0,30
72	164		83110005		Rondella elastica	Spring washer	Rondelle élastique	Arandela alabeada	150 '59	0,10
73	122		72030005		Dado	Nut	Écrou	Tuerca	150 '59	0,20
74	839		19017017		Piastrina	Thrust plate	Plaquette	Pletina	'59	2,00
75	E 125		19017018		Passacavo	Fairlead	Passe-câble	Passacable	'59	1,00
77	E 403		19081170		Batteria	Battery	Batterie	Bateria	150 '59	60,00
78	E 432		19081021		Tappeto	Mat	Tapis	Alfombra	150	4,00
79	E 113		19081033		Cappuccio	Cap	Capuchon	Protector	Tutti	5,00
80	E 413		19081380		Regolatore Batteria	Battery regulator	Régulateur batterie	Regulador bateria	150 '59	110,00
81	123		72030006		Dado	Nut	Écrou	Tuerca	150 '59	0,20
82	165		83120006		Rondella elastica	Spring washer	Rondelle elastique	Arandela alabeada	150 '59	0,10
83	E 141		00840082		Bobina A.T. Bachelite	Bakelite ignition coil	Bobine H.T. bakélite	Bobina A.T. bakelite	Tutti	120,00
84	E 260		00840082		Bobina adattabile	Coil adaptable	Bobine adaptable	Bobina adaptable	Tutti	45,00
85	16		70360407		Vite	Screw	Vis	Tornillo	Tutti	0,20
86	170		83100004		Rondella elastica	Spring washer	Rondelle élastique	Arandela alabeada	Tutti	0,10
87	E 427		00860012		Coperchietto (Dansi)	Cover (Dansi)	Couvercle (Dansi)	Tapapolvo (Dansi)	Tutti	15,00
87	E 428		00811421		Coperchietto (Filso)	Cover (Filso)	Couvercle (Filso)	Tapapolvo (Filso)	Tutti	15,00
87	E 436		00831608		Coperchietto (Marelli)	Cover (Marelli)	Couvercle (Marelli)	Tapapolvo (Marelli)	Tutti	15,00
88	E 412		19181300		Impedenza	Impedance	Impédance	Regulador	125 '59	65,00

Tavola 12

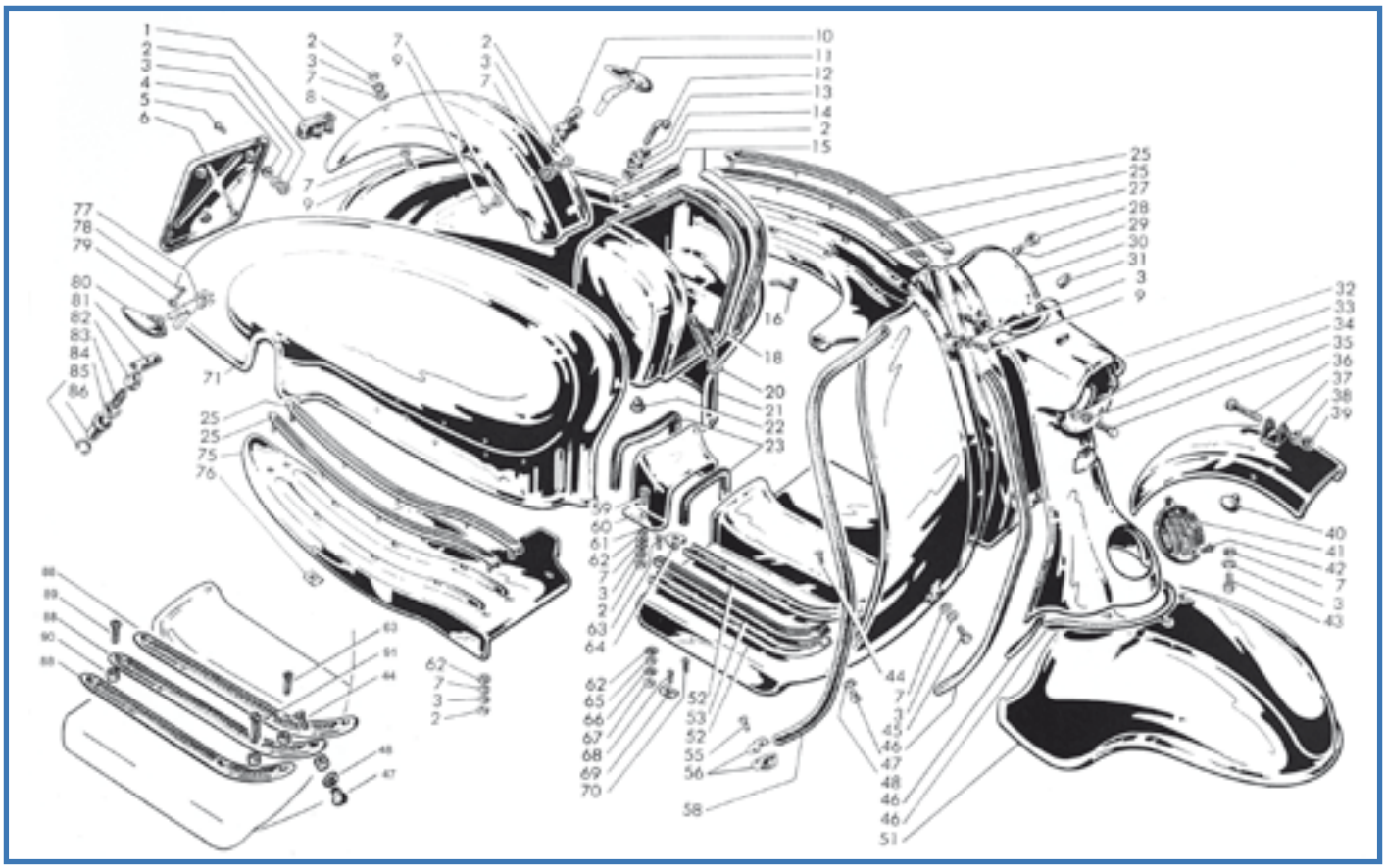

Fig.	Codice Casa Lambretta	Origine	Codice Innocenti	K	Tampone parafango post.	Rear mudguard buffer	Tampon garde-boue arriere	Taco amortiguador trasero	Modello	€
1	C 83		15055057		Tampone parafango post.	Rear mudguard buffer	Tampon garde-boue arriere	Taco amortiguador trasero	Tutti	4,00
2	122		72030005	K	Dado	Nut	Écrou	Tuerca	Tutti	0,20
3	151		83120005	K	Rondella elastica	Spring washer	Rondelle élastique	Arandela alabeada	Tutti	0,10
4	C 83/A		15083002		Tamponi portatarga (3 pezzi)	Name plate buffer (3 pc.)	Tampon plaque (3 pc.)	Separadores portamatricula (3 pz.)	Tutti	5,00
5	220		71300522		Vite portatarga	Screw name-plate	Vis plaque d'immatriculation	Tornillo portamatricula	Tutti	0,20
6	C 288/B		15083001		Portatarga	Name plate	Plaque d'immatriculation	Portamatricula	Tutti	25,00
7	181		73010053	K	Ranella	Washer	Rondelle	Arandela	Tutti	0,10
8	C 505	A	15055070		Parafango posteriore	Rear mudguard	Garde-boue arriere	Guardabarros	Tutti	42,00
9	32		70910514	K	Vite	Screw	Vis	Tornillo	Tutti	0,30
10	C 293/B		15055180/90	K	Coppia ganci+fig.81-82-83-84	Pair hooks+fig.81-82-83-84	Pair crochet+fig.81-82-83-84	Jgo. cierres cofanos+fig.81-82-83-84	Tutti	50,00
11	C 286		15055064		Maniglia sin. + fig. 9-10	L.H. lever + fig. 9-10	Levier gauche + fig. 9-10	Leva izquierda + fig. 9-10	Tutti	8,00
12	882		15086007	K	Tirante	Tie rod	Tirant	Tirador	Tutti	2,50
13	846		15086006	K	Piastrina	Plate	Plaquette	Pletina	Tutti	1,50
14	847		15086008	K	Piastrina di sicurezza	Lock plate	Plaquette sécurité	Pletina seguridad	Tutti	0,40
15	C 74/B		19086018		Guarnizione	Gasket	Joint	Junta	Tutti	5,00
16	883		15086017	K	Tirante	Tie rod	Tirant	Tirador	Tutti	2,50
18	C 506	A	15086010		Bauletto	Luggage box	Coffret	Maletin	Tutti	60,00
20	B 128		15086016		Molla con piastrina	Spring with plate	Ressort avec plaquette	Muelle con pletina	Tutti	4,00
21	C 448	A	19055090		Cofano sinistro	L.H. Panel	Flanc gauche	Cofano izquierdo	Tutti	120,00
21	C 406	A	19055090		Cofano sinistro con buco	L.H. Panel	Flanc gauche	Cofano izquierdo	First version with hole	120,00
22	C 74		15086009		Tampone bauletto	Luggage box buffer	Tampon coffret	Tampon maletin	Tutti	2,00
23	C 71		15050059/8		Guarnizioni mascherina (coppia)	Union gasket (pair)	Joint raccord (couple)	Molduras puentecillo (juego)	Tutti	5,00
25	C 81		19050290	K	Listelli (4 pz.) + dadi e ranelle	Strip (4 pc.)+nuts and washers	Baguette (4 pc.)+écrou e rondelle	Tiras (4 pz.) + tornilleria	Tutti	20,00
27	C 458	A	19050054		Pedana sinistra	L.H. Fooboard	Repose-pied gauche	Estribera izquierda	Tutti	60,00
28	B 97		15050066	K	Rondella	Washer	Rondelle	Arandela	Tutti	0,20
29	219		71420516	K	Vite	Screw	Vis	Tornillo	Tutti	0,30
30	C 404	A	19050090		Scudo	Legshield	Bouclier	Escudo	Tutti	300,00
31	E 50/B		15050068		Spia verde	Green gem	Feu vert	Chiavato verde	Tutti	2,00
32			19050086		Frontale	Horncast	Frontal	Frontal	Tutti	Non disp.

SVIZZERA FRANCESE - MOCELLINI Pascal - Tel. 004179 941 45 98

Fig.	Codice casa lambretta	Origine	Codice Innocenti	K	Rondella	Washer	Rondelle	Arandela	Modello	€
33	182		73010064	K	Rondella	Washer	Rondelle	Arandela	Tutti	0,10
34	172		83120006	K	Rondella elastica	Spring washer	Rondelle élastique	Arandela alabeada	Tutti	0,10
35	51		70300620		Vite	Screw	Vis	Tornillo	Tutti	0,30
36	67		70330650		Vite	Screw	Vis	Tornillo	Tutti	0,40
37	C 508	A	19060160		Parafanghino interno	Internal mudguard	Petit garde-boue	Guardabarros interior	Tutti	30,00
38	172		73170064		Rondella elastica	Spring washer	Rondelle élastique	Arandela alabeada	Tutti	0,10
39	123		72030006		Dado	Nut	Écrou	Tuerca	Tutti	0,20
40	C 78		15060039		Tampone parafanghino	Buffer	Tampon	Tampón	Tutti	2,00
41	C 292/B		19050083		Mascherina claxon	Horn grille	Grille claxon	Rejilla claxon	Tutti	30,00
42	205		71480410	K	Vite	Screw	Vis	Tornillo	Tutti	0,20
43	32		70360514	K	Vite	Screw	Vis	Tornillo	Tutti	0,30
44	205		71420409	K	Vite	Screw	Vis	Tornillo	Tutti	0,20
45	34		70300520	K	Vite	Screw	Vis	Tornillo	Tutti	0,30
46	C 76		15050047/6		Guarnizioni frontale (3 pz.)	Horncast gasket (3 pc.)	Joint frontal (3 pc.)	Moldura fronta (jugo 3 pz.)	Tutti	8,00
47	B 80		19050099	K	Dado speciale	Nut	Écrou	Tuerca	Tutti	1,00
48	B 88		8310006	K	Rondella elastica	Spring washer	Rondelle élastique	Arandela alabeada	Tutti	0,20
51	C 410	A	15050060		Parafango	Mudguard	Garde-boue	Guardabarros	Tutti	130,00
52	C 289		19050105/6	K	Binari (6 pz. + viti)	Channel (6 pc. + screws)	Gaine (6 pc. + vis)	Carril (6 pz. + tornilleria)	150	30,00
53	C 80		19050093		Profilato in gomma (6 pezzi)	Floor rubber (6 pieces)	Caoutchouc (6 pc.)	Molduras (6 piezas)	150	12,00
55	22		70910416		Vite	Screw	Vis	Tornillo	Tutti	0,20
56	C 291		15050064/3		Puntalino con vite	End cap with screw	Raccord avec vis	Terminal con tornillo	Tutti	4,00
58	C 75		15050062		Profilato (coppia)	Finisher (pair)	Garniture (couple)	Bordon scudo (juego)	Tutti	8,00
59	220		71300518	K	Vite	Screw	Vis	Tornillo	Tutti	0,30
60	C 436	A	15050057		Mascherina	Union	Raccord	Puentecillo	Tutti	20,00
61	843		15050061	K	Guarnizione	Gasket	Joint	Junta	Tutti	0,40
62	C 73		15050052	K	Ranella antivibrante	Antivibration washer	Rondelle antivibratoire	Arandela antivibracion	Tutti	0,40
63	213		71450425	K	Vite	Screw	Vis	Tornillo	Tutti	0,20
64	C 268		8180142	K	Puntalino in lamiera di alluminio	End cap (aluminum sheet)	Borne (tôle d'aluminium)	Terminal (hoja de aluminio)	150 '58	2,00
64	C 290		19050108	K	Puntalino in fusione di alluminio	End cap (aluminum cast)	Borne (aluminium)	Terminal (funciòn de aluminio)	150 '59	1,50
65	180		73060043	K	Ranella	Washer	Rondelle	Arandela	Tutti	0,10
66	170		83120004	K	Rondella elastica	Spring washer	Rondelle élastique	Arandela alabeada	Tutti	0,10
67	121		72030004	K	Dado	Nut	Écrou	Tuerca	Tutti	0,20
68	90		08180175	K	Vite	Screw	Vis	Tornillo	150	0,20
69	133		19050098	K	Dado Elastico	Elastic nut	Écrou elastic	Tuerca especial	Tutti	0,40
70	91		19050096	K	Vite	Screw	Vis	Tornillo	Tutti	0,20
71	C 405	A	19055090		Cofano destro con buco	R.H. Panel	Flanc droite	Cofano derecho	First version with hole	120,00
71	C 449	A	19055100		Cofano destro	R.H. Panel	Flanc droite	Cofano derecho	Tutti	120,00
75	C 459	A	19050101		Pedana destra	R.H. footboard	Repose-pied droite	Estribera derecha	Tutti	60,00
76	B 99		15050069	K	Dado elastico	Nut	Écrou	Tuerca especial	Tutti	0,20
77	B 197		15055055	K	Rondella elastica	Spring washer	Rondelle élastique	Arandela alabeada	Tutti	1,00
78	226		71420614		Vite	Screw	Vis	Tornillo	Tutti	0,30
79	163		83130006		Ranella conica elastica	Conic washer	Rondelle conic	Arandela conica	Tutti	0,10
80	C 287		15055064		Maniglia dx. + fig. 78-79	R.H. lever + fig. 78-79	Levier droite + fig. 78-79	Leva derecha + fig. 78-79	Tutti	8,00
81	687		15055044	K	Cursore gancio cofano	Plate panel hook	Plaquette crochet	Pletina gancho cofano	Tutti	8,00
82	690		15055045	K	Ranella di tenuta	Washer	Rondelle	Arandela	Tutti	1,50
83	C 258/B		15055042	K	Molla	Spring	Ressort	Muelle	Tutti	4,00
84	689		15055043	K	Scodellino	Cup washer	Cuvette	Cierre	Tutti	1,50
85	C 252		15055047		Anello Inox	Circlip Stainless	Circlip Inox	Circlip Inox	Tutti	2,00
86	C 70		15055046		Cappuccio	Protection	Écouteurs	Protector	Tutti	3,00
87	208		71420416	K	Vite	Screw	Vis	Tornillo	125	0,20
88	C 289/B		19150102	K	Listelli pedana (6 pz.) + viti	Channels (6 pc.) + screws	Baguette (6 pc.) + vis	Carril (6 pz. + tornilleria)	125	60,00
89	212		71450422	K	Vite	Screw	Vis	Tornillo	125	0,20
90	C 23		19150103		Gommino antivibrante	Antivibration grommet	Caoutchouc antivibratoire	Separador antivibracion	125	0,50
91	208		71420416	K	Vite	Screw	Vis	Tornillo	125	0,20

K

KIT VARI LI1 - Tavola 12

C 81 **20 €** Kit listelli plastica pedana con viti - Footboard plastic runner kit with screws - Kit complet baguette plastique avec vis - Kit tiras de plástico con tornilleria
Tav.12 4xfig.25, 12xfig.76, 8xfig.2, 8xfig.3, 8xfig.7

C 289 **30 €** Kit binari alluminio padana con viti 150 - Footboard alloy channel Kit with screws 150 - Kit baguette aluminium avec vis 150 - Kit rieles de aluminio con tornilleria 150
Tav.12 6xfig.52, 8xfig.68, 8xfig.69, 4xfig.70

C 289/B **60 €** Kit binari alluminio padana con viti 125 - Footboard alloy channel Kit with screws 125 - Kit baguette aluminium avec vis 125 - Kit rieles de aluminio con tornilleria 125
Tav.12 6xfig.25, 6xfig.27, 4xfig.44, 6xfig.45, 2xfig.46, 6xfig.47, 6xfig.48, 12xfig.49, 12xfig.50

C 268/K **35 €** Kit terminali listelli con viti (150'58) - Kit floor channel end caps with screws (150'58) - Kit borne gaine avec vis (150'58) - Kit terminales con tornilleria (150'58)
Tav.12 12xfig.64, 6xfig.63, 6xfig.65, 6xfig.66, 6xfig.67, 6xfig.44, 6xfig.47, 6xfig.48

C 290/K **27 €** Kit terminali listelli con viti (150'59) - Kit floor channel end caps with screws (150'59) - Kit borne gaine avec vis (150'59) - Kit terminales con tornilleria (150'59)
Tav.12 12xfig.64, 6xfig.63, 6xfig.65, 6xfig.66, 6xfig.67, 6xfig.44, 6xfig.47, 6xfig.48

B 172 **10 €** Kit viti/dadi/ranelle fissaggio scudo/frontale/parafango - Kit screws/nut/washer fixing horncast/mudguard/legshield - Kit vis/écrou/rondelle à fixer garde-boue av./bouclier/frontal - Kit tornilleria guardabarro-escudo-frontal
Tav.12 4xfig.29, 4xfig.28, 2xfig.9, 2xfig.35, 2xfig.34, 2 xfig.33, 4xfig.43, 8xfig.7, 10xfig.3, 2xfig.45, 1xfig.42, 4xfig.59, 2xfig.2

B 157/A **10 €** Kit viti fissaggio bauletto - Screws kit to fix toolbox - Kit vis à fixer cofferet - Kit tornillera cofre
Tav.12 3xfig.13, 3xfig.14, 3xfig.2, 2xfig.16, 1xfig.12

C 73/K **8 €** Kit ranelle antivibranti scudo - Kit antivibration rubber washer - Kit rondelles anti-vibration carrosserie - Kit antivibracion carrocerìa
Tav.12 22xfig.62

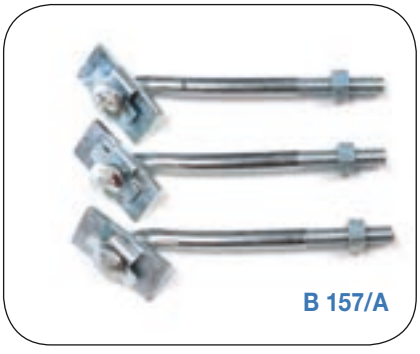
B 157/A

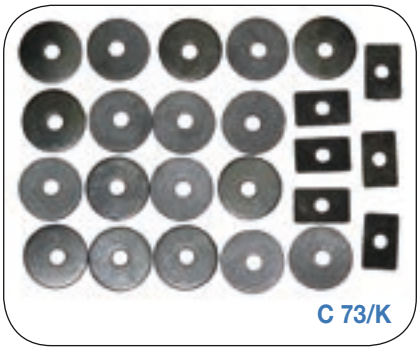
C 73/K

B 172

C 290/K

C 268/K

Tavola 13

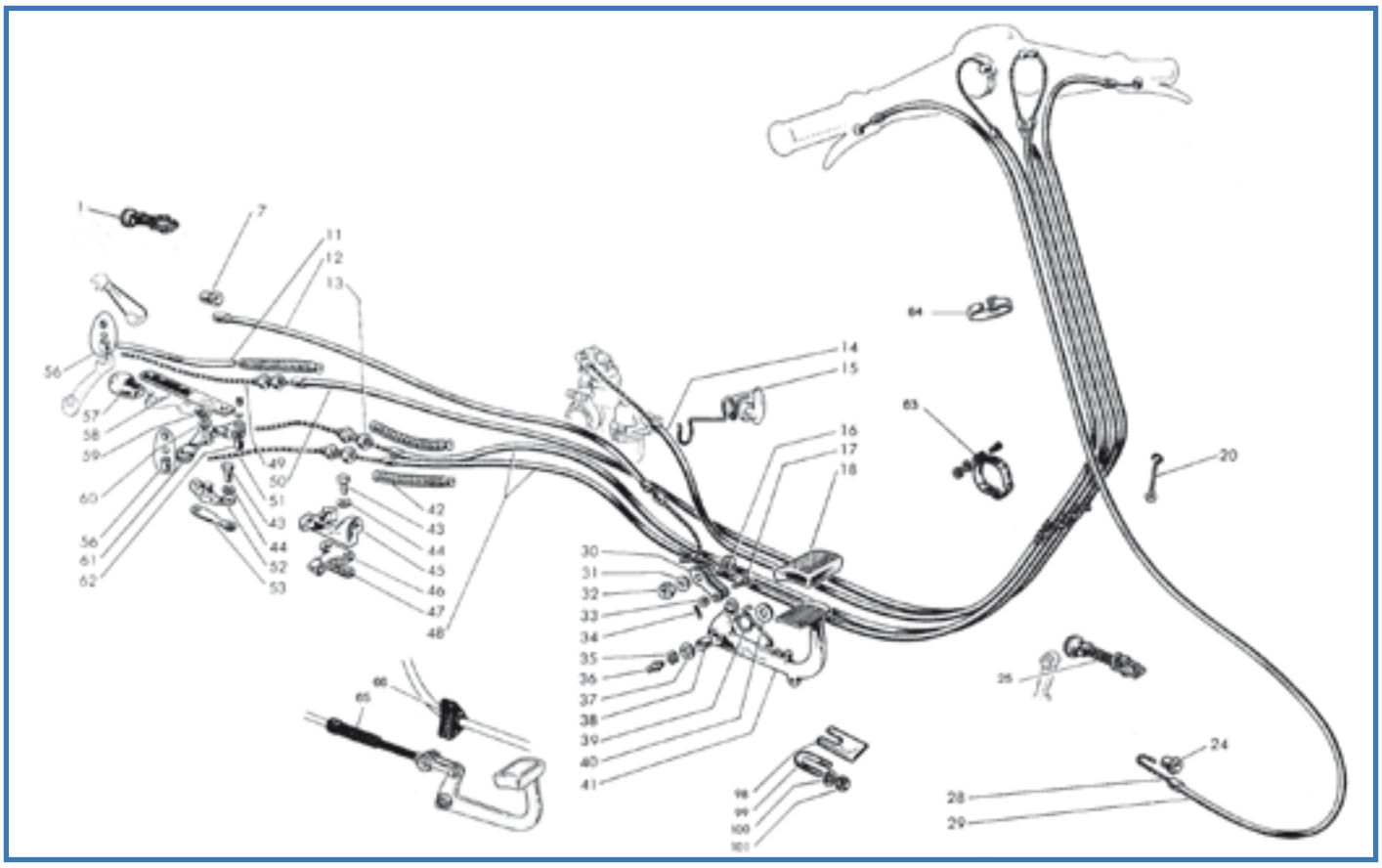

Fig.	Codice Casa Lambretta	Origine	Codice Innocenti	K	Morsetto registrabile	Adjuster	Réglage	Regulador	Modello	€
1	L 110		19059050		Morsetto registrabile	Adjuster	Réglage	Regulador	Tutti	10,00
7	L 71		15059009		Capsula	Ferrule	Capsule	Casquillo	Tutti	2,00
11	849		19022014	K	Protezione	Protection	Protection	Protector	Tutti	0,50
12	L 197		19059030	K	Trasmissione freno post.	Rear brake cable	Câble frein AR.	Mando freno posterior	Tutti	5,00
13	L 119		19032008		Registro	Adjuster	Réglage	Regulador	Tutti	2,50
14	L 108		19915030	K	Trasmissione gas	Throttle cable	Câble commande gas	Mando gas	Tutti	KIT
15	L 141		19032024		Supporto cavi	Cable support	Support de câble	Guiacables	Tutti	7,00
16	L 84		15059013		Morsetto con fig. 31-32	Pin with fig. 31-32	Pivot avec fig. 31-32	Perno con fig. 31-32	Tutti	4,00
17	L 85		15059014		Pernetto	Pin	Pivot	Perno	Tutti	2,00
18	C 82		15059003		Protezione	Protection	Protection	Protector	Tutti	3,00
20	L 207		15065009		Supporto cavo freno anteriore	Front brake cable support	Support de câble	Guiacables	Tutti	4,00
24	L 64		15065003		Capsula	Ferrule	Capsule	Casquillo	Tutti	2,00
25	L 109		15065020		Morsetto registrabile	Adjuster	Réglage	Regulador	Tutti	10,00
28	L 196		19065070	K	Fune freno ant.	Front brake inner cable	Câble int. frein AV.	Cable freno delantero	Tutti	2,50
29	L 108		22065050	K	Guaina freno ant.	Front brake cable	Câble frein AV.	Mando freno anterior	Tutti	KIT
30	L 90		15059012		Tirante (coppia)	Tie rod (pair)	Tirant (couple)	Tirante	Tutti	5,00
31	155		83100010		Rondella elastica	Spring washer	Rondelle élastique	Arandela alabeada	Tutti	0,50
32	126		82118014		Dado	Nut	Écrou	Tuerca	Tutti	0,50
33	182		73030064		Rondella	Washer	Rondelle	Arandela	Tutti	0,10
34	110		74400228		Copiglia	Split pin	Goupille	Pasador de aletas	Tutti	0,10
35	242		73260012	K	Anello elastico	Circlip	Circlip	Muelle	Tutti	0,20
36	B 132		87020006		Ingrassatore	Grease nipple	Graisseur	Engrasador	Tutti	1,00
37	191		83010012	K	Rondella	Washer	Rondelle	Arandela	Tutti	0,40
38	C 239		20074002		Bronzina	Bush in bronze	Bague in bronze	Casquillo	Tutti	4,00
39	C 295/C		15059004		Molla (1 spira)	Spring (1 ring)	Ressort (1 spirale)	Muelle	'58	5,00
39	C 295/B		19059017		Molla (4 spire)	Spring (4 rings)	Ressort (4 spirale)	Muelle	'59	6,00
40	189		15059006	K	Rondella	Washer	Rondelle	Arandela	Tutti	0,80
41	L 174/C		15059010		Pedale	Pedal	Pédale	Pedal	Tutti	68,00
42	850		19022015	K	Protezione	Protection	Protection	Protector	Tutti	2,50

Fig.	Codice casa lambretta	Origine	Codice Innocenti	K	Vite / Screw / Vis / Tornillo	Modello	€
43	50		70360614		Vite / Screw / Vis / Tornillo	Tutti	0,30
44	B 88		83100006		Rondella elastica / Spring washer / Rondelle élastique / Arandela alabeada	Tutti	0,20
45	851		19031017		Supporto / Support / Support / Soporte	Tutti	18,00
46	L 144		19059006		Piastrina / Plate / Plaquette / Pletina	Tutti	3,00
47	787		19032016	K	Guarnizione / Gasket / Joint / Junta	Tutti	0,60
48	L 108		19032050	K	Guaina cambio / Gear change cable / Câble commande vitesse / Mando cambio	Tutti	KIT
49	L 196		19022040	K	Fune frizione / Clutch inner cable / Câble int. embrayage / Cable embrague	Tutti	2,50
50	L 108		19022030	K	Guaina frizione / Clutch cable / Câble d'embrayage / Mando embrague	Tutti	KIT
51	L 195		19032060	K	Fune cambio / Gear change inner cable / Câble int. commande vitesse / Cable cambio	Tutti	2,50
52	785		19031006	K	Perno / Pin / Axe / Perno	Tutti	10,00
53	788		19031004	K	Guarnizione / Gasket / Joint / Junta	Tutti	0,60
56	L 115		15022008	K	Cilindretto completo (corto) / Trunnion complete (short) / Barillet complète (court) / Prisionero corto (jugo)	Tutti	3,00
57	L 120		19032007	K	Cappuccio / Protection / Capuchon / Protector	Tutti	2,50
58	L 118		19032005	K	Tirante / Tie rod / Tirant / Tirador	Tutti	4,00
59	241		73260010	K	Anello elastico / Circlip / Circlip / Muelle	Tutti	0,20
60	783		19031012	K	Rondella / Washer / Rondelle / Arandela	Tutti	0,40
61	786		19031003	K	Leva / Lever / Levier / Palanca	Tutti	12,00
62	L 116		19032003	K	Cilindretto completo (lungo) / Trunnion complete (long) / Barillet complète (long) / Prisionero largo (jugo)	Tutti	3,00
63	L 142		19090011		Fascetta completa / Band complete / Collier complète / Abrazadera completa	Tutti	14,00
64	L 105		86500300		Fascetta / Band / Collier / Abrazadera	Tutti	1,00
65	L 112		15059022	K	Protezione / Protection / Protection / Protector	Tutti	2,00
66	L 114		15017006		Passacavo / Grommet / Passe-câble / Pasacable	Tutti	3,00
98	L 234		19059060		Parafanghino + fig. 99-100-101 / Mudguard + fig. 99-100-101 / Garde-boue + fig. 99-100-101 / Guardabarro + fig. 99-100-101	'59	12,00

K

KIT VARI LI1 - Tavola 13

L 108 **34 €** Kit cavi e guaine (con nylon) - Kit inner/outer cables (with nylon) - Kit cables complet (avec nylon) - Kit cables y fundas (con nylon)
Tav.13 1xfig.14, 1xfig.12, 1xfig.28, 2xfig.48, 2xfig.51, 1xfig.29, 1xfig.51, 1xfig.52 - Tav.5 1xfig.73

L 165 **55 €** Kit leveraggi cambio complete - Kit gearbox control levers/rod/trunnion - Kit leviers/barillet/tyrant boîte de vitesse Kit palancas/barra/terminales caja de cambios
Tav.13 1xfig.57, 1xfig.58, 1xfig.59, 1xfig.60, 1xfig.61, 1xfig.52, 1xfig.53, 2xfig.43, 2xfig.44, 1xfig.56, 1xfig.62 - Tav.4 1xfig.37, 1xfig.32, 1xfig.33 1xfig.31, 1xfig.16

L 111 **8 €** Kit protezioni cavi - Kit protection cables - Kit protection cables - Kit protecciòn cables
Tav.13 1xfig.11, 3xfig.42

B 182 **2,5 €** Kit ranelle e seeger pedale freno - Kit washer and circlip brake pedal - Kit rondelles et circlip pèdale du frein - Kit circlip y arandelas pedal de freno
Tav.13 1xfig.35, 1xfig.37, 1xfig.40

M 173 **25 €** Kit guarnizioni motore 125-150 - Engine gasket kit 125-150 - Kit joint moteur 125-150 - Kit juntas de motor 125-150
Tav.13 1xfig.47, 1xfig.53 - Tav.2 1xfig.5 - Tav.1 1xfig.39, 1xfig.25, 2xfig.29, 3xfig.37 - Tav.5 1xfig.78, 1xfig.95 - Tav.6 1xfig.2

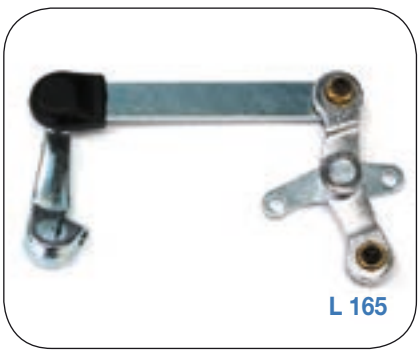
L 165

L 111

B 182

SVIZZERA FRANCESE - MOCELLINI Pascal - Tel. 004179 941 45 98

Tavola 14

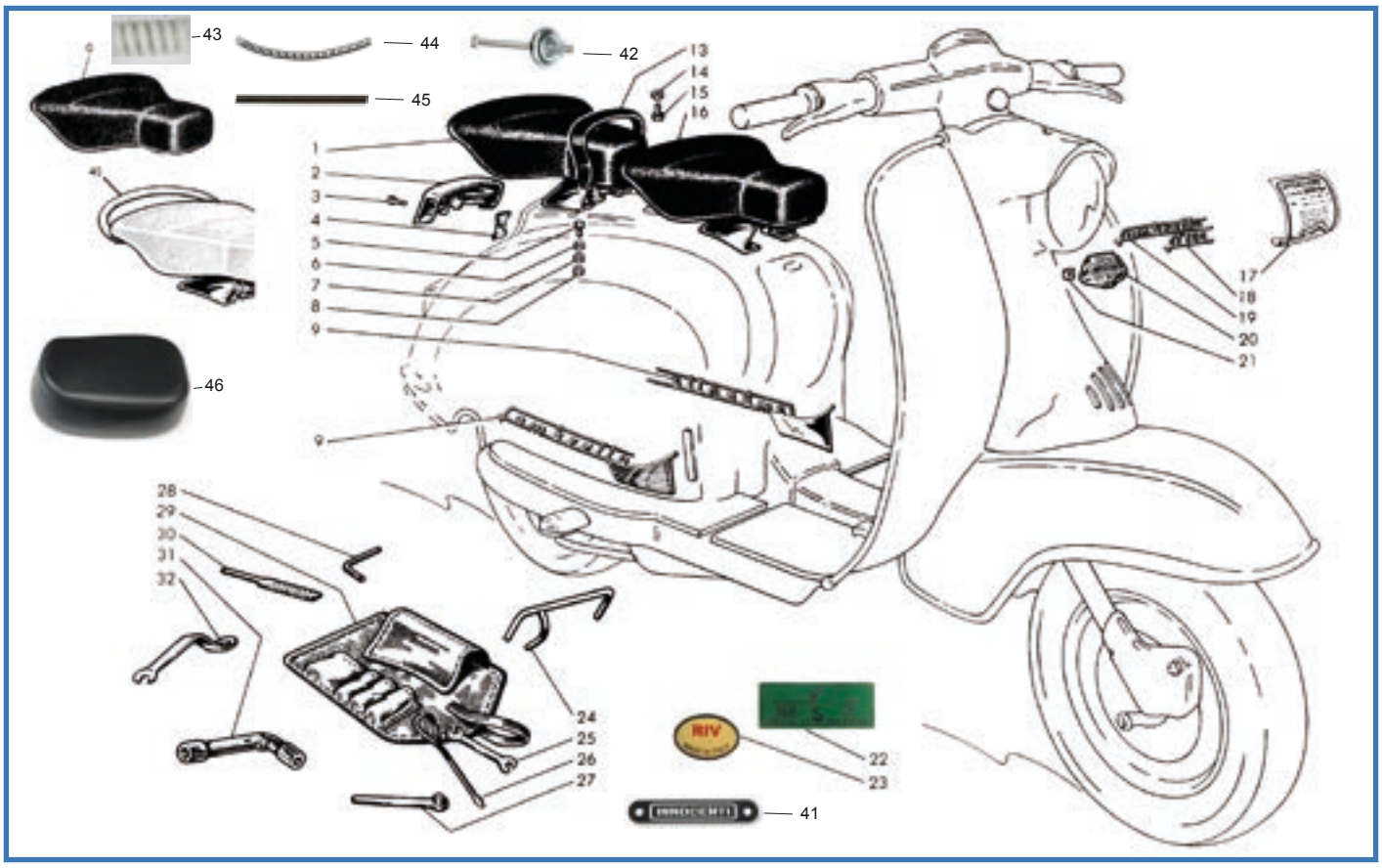

Fig.	Codice Casa Lambretta	Origine	Codice Innocenti	K	Italiano	English	Français	Español	Modello	€
0	C 342				Copertina sella singola	Single seat cover	Couverture selle solo	Tapiceria asiento	Tutti	60,00
1	C 344				Sella posteriore completa	Rear seat complete	Selle arrière complète	Asiento trasero completo	Tutti	160,00
2	C 294		19055014		Mascherina + fig. 3	Finisher + fig. 3	Moulure + fig. 3	Rejilla + fig. 3	Tutti	54,00
3	210		71480418		Vite	Screw	Vis	Tornillo	Tutti	0,20
4	891		15055015		Piastrina filettata	Plate	Plaquette	Pletina	'58	4,00
5	B 77		70360822	K	Vite	Screw	Vis	Tornillo	Tutti	1,00
6	B 122		19055056	K	Rondella di spessore	Thick washer	Rondelle épais	Arandela	Tutti	0,50
7	B 87		83100008	K	Rondella elastica	Spring washer	Rondelle élastique	Arandela alabeada	Tutti	0,20
8	B 67		72030008	K	Dado	Nut	Écrou	Tuerca	Tutti	0,40
9	C 164		19055049/51		Coppia fregi "Lambretta"	Pair finisher "Lambretta"	Paires ecritaeu "Lambretta"	Jgo anagramas "Lambretta"	Tutti	40,00
13	C 360		19055280		Maniglia sella	Handgrip	Poignée	Asidero	'58	18,00
13	C 63				Rivestimento in gomma maniglia	Black rubber for hadle	Caoutchouc noir Poignée	Revestimiento in goma negra	'58	5,00
14	B 330		19055069		Dado	Nut	Écrou	Tuerca	'58	1,50
15	B 334		19055068		Vite	Screw	Vis	Tornillo	'58	3,00
16	C 343		19055290		Sella anteriore completa	Front seat complete	Selle avant complète	Asiento delantero completo	Tutti	160,00
17	C 218		19090001		Decalcomania rodaggio	Running in transfert	Décalcomanie moteur	Calcomanía rodaje	Tutti	2,00
18	C 158		19150200		Scritta "125LI"	Model plate "125LI"	Monogramme "125LI"	Marca "125LI"	125	8,00
18	C 159		19050200		Scritta "150LI"	Model plate "150LI"	Monogramme "150LI"	Marca "150LI"	150	8,00
19	C 157		15050160		Scritta "Lambretta"	Name plate "Lambretta"	Ecriteau "Lambretta"	Marca "Lambretta"	Tutti	10,00
20	C 161		15050071		Scudetto	Shield	Ecusson	Escudo	Tutti	12,00
21	B 99		15050069		Piastrina elastica	Quick lock	Plaquette elastique	Quick lock	Tutti	0,20
22	C 222				Decalcomania Agip	Agip in transfert	Décalcomanie Agip	Calcomanía Agip	Tutti	2,00
23	C 225				Decalcomania Riv	Riv in transfert	Décalcomanie Riv	Calcomanía Riv	Tutti	1,50
24	B 206		19086240	K	Cavalletto alza ruota	Stand	Béquille	Elevador	Tutti	15,00
25	867		15086061	K	Chiave 8/10	Spanner 8/10	Clef 8/10	Llave 8/10	Tutti	4,00
26	866		42986023	K	Cacciavite	Screw driver	Tournevis	Destornillador	Tutti	8,00
27	865		19086067	K	Chiave 10 mm	Key 10 mm	Clé 10 mm	Llave 10 mm	Tutti	5,00
28	875		15086066	K	Chiave 3,5 mm	Key 3,5 mm	Clé 3,5 mm	Llave 3,5 mm	Tutti	3,00
29	A 140		15086230		Borsa attrezzi	Tool bag	Trousse à outils	Bolsa	Tutti	24,00

Fig.	Codice Casa Lambretta	Origine	Codice Innocenti	K	Italiano	English	Français	Español	Modello	€
31	B 208		19986220	K	Chiave per candela	Spanner for spark plug	Clef pour bougie	Llave de bujía	Tutti	12,00
32	884		15086059	K	Chiave 27/14	Spanner 27/14	Clef 27/14	Llave 27/14	Tutti	10,00
40	C 361		19055290		Maniglia sella anteriore	Handgrip front seat	Poignée selle avant	Asa asiento delantero	'59	30,00
41	A 232				Scritta "Innocenti"	Model plate "Innocenti"	Monogramme "Innocenti"	Anagrama "Innocenti"	Tutti	5,00
42	C 295/D				Tirante,scodellino, dado	Seat Screw, cup, nut	Vis, Rondelle, écrou selle	Tornillo,arandela, tuerca	Tutti	10,00
43	C 295				Molla sella	Seat main spring	Ressort	Muelle	Tutti	12,00
44	C 415				Molla sella tonda	Seat spring round	Ressort rotonde	Muelle rotonda	Tutti	2,00
45	C 416				Molla sella piatta	Seat spring flat	Ressort aplaties	Muelle aplanada	Tutti	2,00
46	C 371				Cuscino	Square seat	Selle arrière	Asiento trasero	Tutti	80,00

K KIT VARI LI1 - Tavola 14

B 312 **18 €** Kit viti/dadi/ranelle fissaggio selle - Kit screws/washers/nuts fixing seats - Kit vis/écrou/rondelle à fixer selle av./ar. Kit tornilleria montaje asientos
Tav.14 8xfig.5, 8xfig.6, 8xfig.7, 8xfig.8

B 210 **45 €** Kit attrezzi - Kit tools - Kit outils - Kit llaves
Tav.14 1xfig.24, 1xfig.25, 1xfig.26, 1xfig.27, 1xfig.28, 1xfig.31, 1xfig.32

Lambretta 125-150 LI 175 TV II serie

125 LI IIs. prodotta da Ottobre 1959 a Novembre 1961 in 111.087 esemplari.
150 LI IIs. prodotta da Ottobre 1959 a Novembre 1961 in 162.040 esemplari.
175 TV IIs. prodotta da Gennaio 1959 a Novembre 1961 in 43.700 esemplari.
Numero telaio di partenza:
125 LI IIs. n. 703.000 circa (ultima produzione 300.000)
150 LI IIs. n. 800.001
175 TV IIs. n. 100.001 prima produzione
175 TV IIs. n. 200.001 seconda produzione

PARTICOLARI DI IDENTIFICAZIONE LI IIs-TV.

Prima versione fino a metà 1960
Fanalino posteriore piccolo (142 x 43 mm), sportello ispezione claxon di forma tonda, fissaggio pipa filtro aria con morsetto a vite.
Seconda versione da metà 1960 a Gennaio 1961
Fanalino posteriore grande (130 x 58 mm), sportello ispezione claxon di forma ovale, fissaggio pipa filtro aria con morsetto a vite.
Terza versione da Febbraio 1961 a termine produzione
Fissaggio pipa filtro aria con doppia molla, cartuccia filtrante maggiorata (tipo III serie).
Parafango cavalletto fissato con due bulloni 8 mm (da ottobre '60).

COLORI sistema Lechler:

• Grigio Alba 8019 • Grigio Acciaio Scuro 8040 • Azzurro Flaminia 8032 • Rosso Rubino 8047 • Rosso Corallo 8046 • Verde Nilo 8015 • Blu Inghilterra 8031 • Azzurro Tirreno 8042 • Giallo Oriente 8049 • Grigio Fiume 8014 • Blancospino 8082

Schema colorazione 125 LI IIs.

Tutta nello stesso colore Grigio Alba (compresi i braccialetti porta leve al manubrio e, in alcuni casi, la griglia posteriore) ad eccezione dei cofani laterali che sono verniciati in Grigio Acciaio Scuro.

Schema colorazione 150 LI IIs.

Tutta nello stesso colore Grigio Fiume.
Tutta nello stesso colore Grigio Alba ad eccezione dei cofani laterali e del frontale che sono verniciati in: Rosso Corallo, Rosso Rubino, Azzurro Flaminia, Verde Nilo, Blu Inghilterra.
In alcuni lotti di produzione per il colore base della carrozzeria sono stati utilizzati anche il Grigio Fiume (specialmente all'inizio produzione) e il Biancospino (specialmente fine produzione).
È possibile verniciare solo i cofani nel colore differenziato e lasciare il frontale come la carrozzeria.

Schema colorazione 175 TV IIs.

Tutta nello stesso colore Azzurro Tirreno o Giallo Oriente, ad eccezione del telaio sella e del relativo gancio di bloccaggio verniciati nero lucido.

Lambretta 175 TV IIs.

Lambretta 150 LI IIs.

Il parafango posteriore, metà della calotta cilindro (la parte lato candela), i lati inferiori delle pedane passeggero e della pedana centrale, i lati interni dei cofani laterali sono verniciati in antirombo nero. (Solo per i cofani, dopo l'antirombo devono essere verniciati nel colore della carrozzeria).

Dati di manutenzione:

Miscela 2% 125-150 LI / 4% 175 TV				candela filetto lungo 225-240 scala Bosch
Olio motore sae 90	600 cc			
Carburatore (125LI) MA18BS5/BS7	getto max 73		getto min. 35	valvola 50
Carburatore (150LI) MA19BS5/BS7	getto max 78		getto min. 40	valvola 50
Carburatore (175TV) MB23BS5	getto max 110		getto min. 40	valvola 70
Carburatore (175TV) MB21BS5	getto max 88		getto min. 40	valvola 70
Anticipo accensione 22°-24°				32-33 mm sulla circonferenza del volano

Lambretta 125-150 LI 175 TV 2nd. Series

125LI 2nd. ser. Produced from October 1959 until November 1961 in 111.087 examples.
150LI 2nd. ser. Produced from October 1959 until November 1961 in 162.040 examples.
175TV 2nd. ser. Produced from January 1959 until November 1961 in 43.700 examples.
From frame number:
125LI 2nd. ser n. 700.001
125LI 2nd. later production n. 300.001
150LI 2nd. ser. n. 800.001
175TV 2nd. ser. n. 100.001 first production
175TV 2nd. ser. n. 200.001 second production

Identification particulars LI 2nd. ser. - TV.

First version up to mid. 1960
Small rear tail light (142X43 mm), round horn grille, air filter elbow fixed by wingnut screw.
Second version from mid. 1960 to January 1961
Larger tail light (130X58 mm), oval horn grille, air filter elbow fixed by wingnut screw.
Third version from February 1961 to end of production.
Air filter elbow fixed with double hook spring, larger air filter (as per series 3).
Centre stand splashplate fixed with two 8 mm screws (from October '60).

Maintenance data:

Mixture 2%	125-150 LI /	4% 175TV	spark plug 225/240 Bosch long reach	
Motor oil SAE 90	600 cc			
Carburettor (125LI)	MA18BS5/BS7	main jet 73	pilot jet 35	slide 50
Carburettor (150LI)	MA19BS5/BS7	main jet 78	pilot jet 40	slide 50
Carburettor (175TV)	MB23BS5	main jet 110	pilot jet 40	slide 70
Carburettor (175TV)	MB21BS5	main jet 88	pilot jet 40	slide 70
Ignition advance 22°-24° deg. BTDC		32-33 mm around the flywheel circumference		

Lechler colour codes:

Alba-Grey 8019 • Dark steel-Grey 8040
Flaminia light-Blue 8032 • Ruby Red 8047
Coral-Red 8046 • Nile-Green 8015
English-Blue 8031 • Tirreno light-Blue 8042
Orient-Yellow 8049 • River-Grey 8014
Biancospino Off White 8082

Colour schemes 125 LI 2nd. ser.

All in the same Alba-Grey colour (including the lever supports on the handlebars and sometimes, the rear grille), except the sidepanels that could be painted in dark steel-Grey.

Colour schemes 150 LI 2nd. ser.

All in the same River-Grey colour.
All in the same Alba-Grey colour, except the sidepanels and the horn casting are painted in: Coral-Red, Ruby-Red, Flaminia light-Blue, Nile-Green, English-Blue. In some production batches River grey was used as the base colour (particularly early production) and the Biancospino Off White (particularly end of production). It is possible to paint only the sidepanels with a different colour and the horncasting remains as per the bodywork colour.

Colour schemes 175TV 2nd. ser.

All in the same Tirreno light-Blue or Orient-Yellow colour, except the seat frame and its catch which are painted in gloss black.
The rear mudguard, half of the cylinder cowl (spark plug side), the underside of the passenger footboards, the underside of the legshields are painted in anti-noise textured paint. The inside of the sidepanels are painted in anti-noise textured paint and, then, in the bodywork colour.

I NUOVI KIT DI CASALAMBRETTA
THE NEW KITS OF CASALAMBRETTA

E 45/X 95 €

T 46/X 100 €

C 81/X 90 €

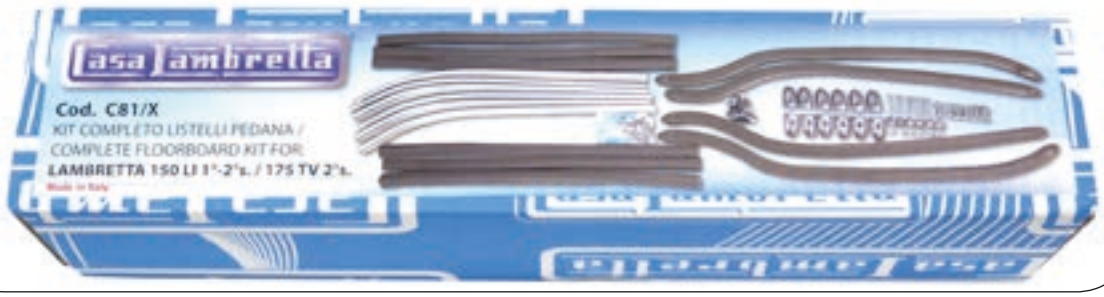

SCOOTER SPEED - Tel. 001-714-759-247

Tavola 1

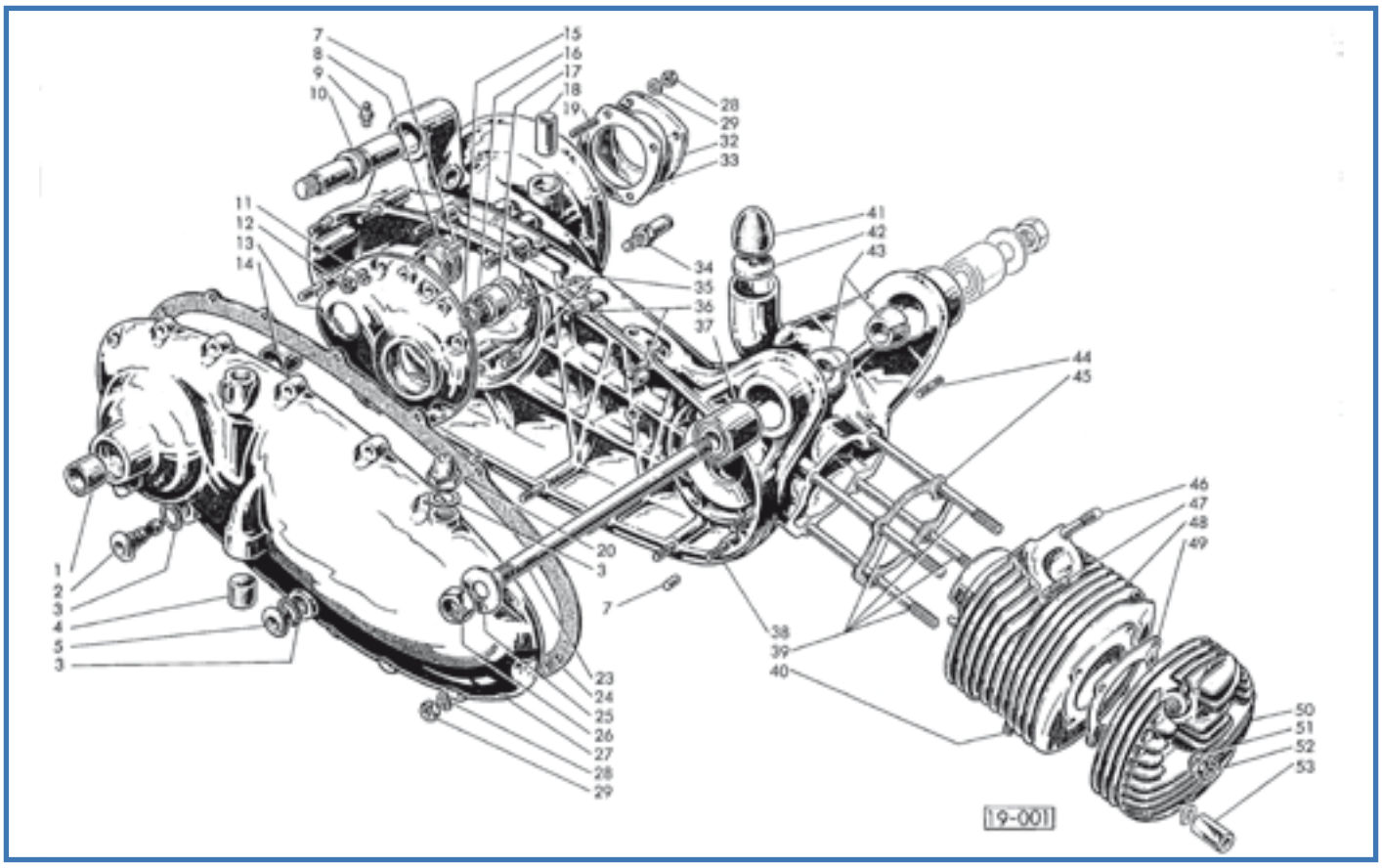

Fig.	Codice Casa Lambretta	Origine	Codice Innocenti	K	Bussola	Bush	Bague	Casquillo	Modello	€
1	701		19030026		Bussola	Bush	Bague	Casquillo	Tutti	6,00
2	B 103		19010130		Tappo con magneti	Plug with magneto	Bouchon avec aimant	Tpon con iman	Tutti	8,00
3	511		86011622	K	Guarnizione	Gasket	Joint	Junta	Tutti	0,20
4	C 69		15041024		Tampone	Rebound buffer	Tampon amortisseur	Tampón	Tutti	2,00
5	B 102		85800216		Tappo	Plug	Bouchon	Tapon	Tutti	4,00
7	856		19010008		Spina	Pin	Axe	Perno	Tutti	3,00
8	855		19010006		Bussola	Bush	Bague	Casquillo	Tutti	18,00
9	B 132		87020006		Ingrassatore	Greaser nipple	Graisseur	Engrasador	Tutti	1,00
10	852		19010011		Perno	Shaft	Axe	Eje	Tutti	10,00
11	173		73170074		Rondella elastica	Spring washer	Rondelle èlastique	Arandela alebeada	Tutti	0,10
12	B 156		82108011		Dado	Nut	Écrou	Tuerca	Tutti	1,00
13	M 305	U	19010050		Flangia	Flange	Bride	Brida	Tutti	55,00
14	700		19030025		Bussola	Bush	Bague	Casquillo	Tutti	6,00
15	612	E	19030040	K	Gabbia a rullini	Needle cage	Cage à aiguilles	Jaula de reglaje	Tutti	10,00
16	853		19030039		Bussola	Bush	Bague	Casquillo	Tutti	18,00
17	854		19030038		Rondella di spallamento	Shim	Rondelle de réglage	Arandela de reglaje	Tutti	1,50
18	M 232		19010044		Bussola	Bush	Bague	Casquillo	Tutti	6,00
19	B 322		19010026		Prigioniero	Stud	Goujon	Esparrago	Tutti	2,00
20	B 104	A	15010090		Sfiatatoio	Breather	Reniflard	Respiradero	Tutti	3,00
23	B 141		19010029		Perno	Spindle	Pivot	Perno	Tutti	10,00
24	M 241		19010056	K	Guarnizione	Gasket	Joint	Junta	Tutti	6,00
25	B 139		83100016		Rondella	Washer	Rondelle	Arandela	Tutti	1,00
26	B 137		19010120		Dado	Nut	Écrou	Tuerca	Tutti	4,00
26	B 137/X		19010120		Dado (Inox)	Nut (Stainless)	Écrou (Inox)	Tuerca (Inox)	Tutti	6,00
27	M 307		19010020		Coperchio con fig. 28-29	Cover with fig. 28-29	Couvercle avec fig. 28-29	Tapa con fig. 28-29	Tutti	a rich.
28	B 88		83100006		Rondella elastica	Spring washer	Rondelle èlastique	Arandela alebeada	Tutti	0,20
29	B 68		72000006		Dado	Nut	Écrou	Tuerca	Tutti	0,30
32	857		19030021		Flangia	Flange	Bride	Placa	Tutti	5,00
33	858		19030035		Rondella	Washer	Rondelle	Arandela	Tutti	4,00

Fig.	Codice Casalambretta	Origine	Codice Innocenti	K					Modello	€
34	859		19010027		Perno	Shaft	Axe	Perno	Tutti	4,00
35	B 114		19010022		Prigioniero	Stud	Goujon	Prisionero	Tutti	2,00
36	B 75		19010019		Prigioniero M6	Stud M6	Goujon M6	Prisionero M6	Tutti	1,50
36	B 124		19010053		Prigioniero M8 scarico	Stud M8 exhaust	Goujon M8	Prisionero M8 escape	Tutti '61	3,00
37	T 110		19010030		Silentbloc	Silentblock	Silentbloc	Silentblock	Tutti	20,00
38	M 304	A	19710160		Carter motore	Crankcase	Carter moteur	Carter motor	Tutti	240,00
39	B 123		19010013		Prigioniero	Stud	Goujon	Esparrago	Tutti	5,00
40	B 323		19011008		Prigioniero	Stud	Goujon	Esparrago	Tutti	2,00
41	T 106		19010036		Tampone	Rebound buffer	Tampon amortisseur	Taco motor	Tutti	3,00
42	860		19010035		Rondella	Washer	Rondelle	Arandela	Tutti	1,00
43	B 142		19010028		Cono	Cone	Cône	Cono	Tutti	6,00
44	B 327		19010009		Prigioniero	Stud	Goujon	Esparrago	Tutti	2,00
45	1000		19010012	K	Guarnizione	Gasket	Joint	Junta	Tutti	2,50
46	B 324		19011012		Prigioniero (lungo)	Stud (long)	Goujon (long)	Esparrago (largo)	Tutti	2,00
47	B 113		19011013		Prigioniero (corto)	Stud (short)	Goujon (court)	Esparrago (corto)	Tutti	2,00
48	M 72		19011020		Cilindro	Cylinder	Cylindre	Cilindro	125	130,00
48	M 73	A	19511510		Cilindro	Cylinder	Cylindre	Cilindro	150	130,00
48	M 74	A	19211020		Cilindro	Cylinder	Cylindre	Cilindro	175	145,00
49	1002		19011003	K	Guarnizione	Gasket	Joint	Junta	150	2,50
49	1004		19111003	K	Guarnizione	Gasket	Joint	Junta	125	2,50
49	1005		19211003	K	Guarnizione	Gasket	Joint	Junta	175	2,50
50	M 94	A	19011015		Testina	Head, cylinder	Culasse	Culata	150	45,00
50	M 93		19111015		Testina	Head, cylinder	Culasse	Culata	125	45,00
50	M 95	A	19211015		Testina	Head, cylinder	Culasse	Culata	175	45,00
51	B 87		83100008		Rondella elastica	Spring washer	Rondelle èlastique	Arandela alebeada	Tutti	0,20
52	B 67		82008012		Dado	Nut	Écrou	Tuerca	Tutti	0,40
53	B 304		19010007		Colonnetta	Distance nut	Écrou d'entretoise	Tuerca larga	Tutti	2,00

K

KIT VARI LI2 - Tavola 1

M 230 **40 €** Kit gabbie a rulli - Kit needle cage - Kit cage à aiguilles - Kit jaulas de rodillos
Tav.1 1xfig.15 - Tav.3 2xfig. 30 - Tav.4 1xfig. 15

M 173 **25 €** Kit guarnizioni motore 125-150 - Engine gasket kit 125-150 - Kit joint moteur 125-150 - Kit juntas de motor 125-150
Tav.1 1xfig.24, 1xfig.45, 2xfig.49, 3xfig.3 - Tav.2 1xfig.5
Tav.5 1xfig.87, 1xfig.59 - Tav.6 1xfig.2 - Tav.15 1xfig.33, 1xfig.39

M 174 **25 €** Kit guarnizioni motore 175TV - Engine gasket kit 175TV - Kit joint moteur 175TV - Kit juntas de motor 175TV
Tav.1 1xfig.24, 1xfig.45, 2xfig.49, 3xfig.3 - Tav.2 1xfig.5
Tav.5 1xfig.87, 1xfig.59 - Tav.6 1xfig.2 - Tav.15 1xfig.33, 1xfig.39

M 230

M 173

M 114

Tavola 2

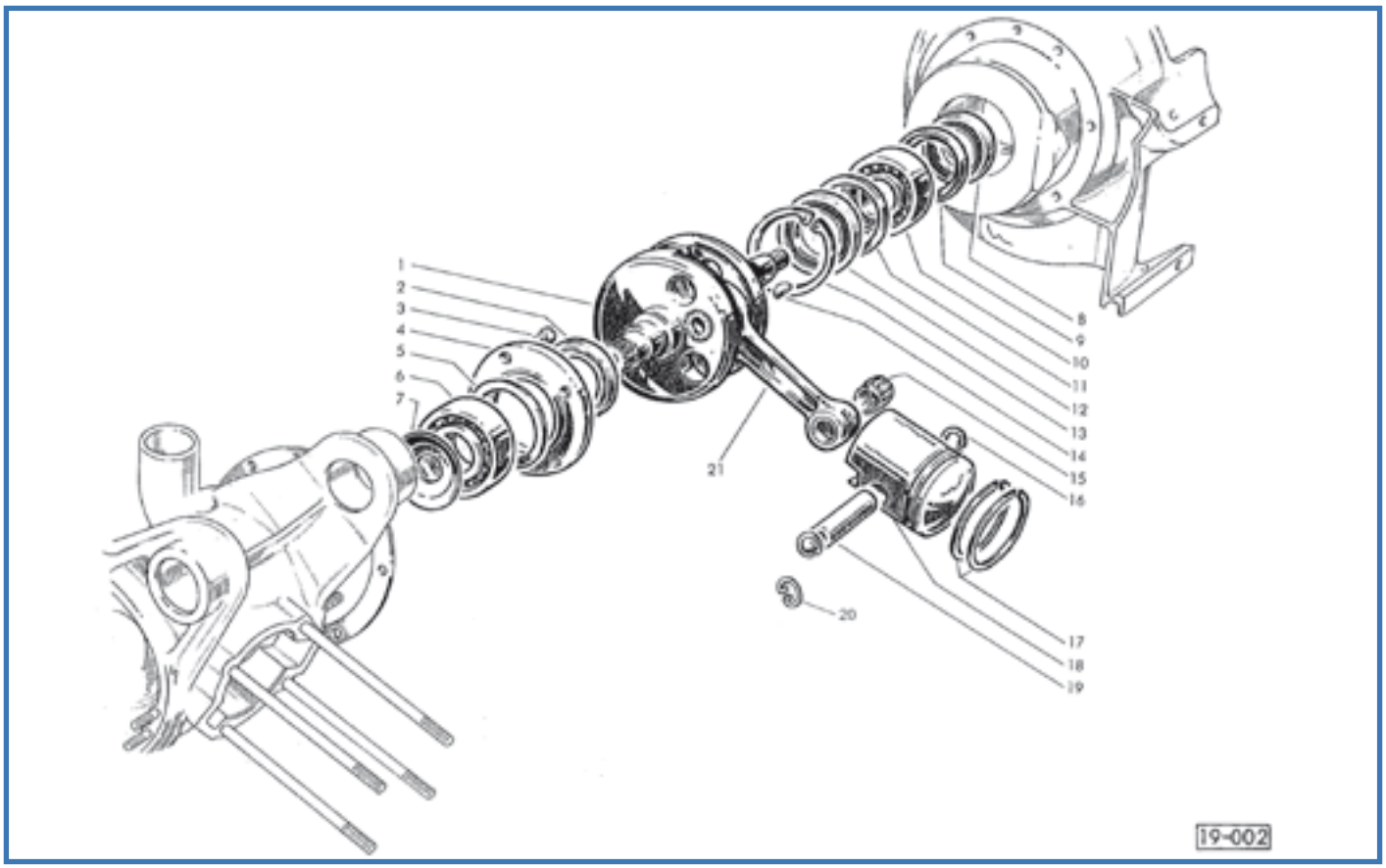

Fig.	Codice lasa lambretta	Origine	Codice Innocenti	K	Albero motore completo	Crankshaft complete	Vilebrequin complète	Cigüeñal completo	Modello	€
1	M 49		19012140		Albero motore completo	Crankshaft complete	Vilebrequin complète	Cigüeñal completo	125-150	175,00
1	M 50		19212140		Albero motore completo	Crankshaft complete	Vilebrequin complète	Cigüeñal completo	175	175,00
2	433		19012008	K	Anello di tenuta Viton	Oil seal Viton	Anneau Viton	Retén Viton	Tutti	6,00
3	7		71300616		Vite	Screw	Vis	Tornillo	Tutti	0,40
4	M 302		19012006		Flangia	Flange	Bride	Brida	Tutti	15,00
5	1007		19012007	K	Rondella guarnizione	Gasket washer	Rondelle joint	Junta arandela	Tutti	2,00
6	M 214	E	19012031		Cuscinetto	Ball bearing	Roulement	Rodamiento	Tutti	18,00
7	B 180		19012041		Rondella	Washer	Rondelle	Arandela	Tutti	1,50
8	435		19012039	K	Anello di tenuta Viton	Oil seal Viton	Anneau Viton	Retén Viton	Tutti	6,00
9	B 178		19012038		Scodellino	Retainer	Cuvette	Cazoleta	Tutti	1,50
10	M 212	E	19012034		Cuscinetto (nu205)	Roll bearing (nu205)	Roulement (nu205)	Rodamiento (nu205)	Tutti	50,00
11	B 179		19012037		Distanziale	Distance piece	Entretoise	Separdor	Tutti	3,00
12	434		19012036	K	Anello di tenuta Viton	Oil seal Viton	Anneau Viton	Retén Viton	Tutti	6,00
13	252		73250052		Anello elastico	Circlip	Circlip	Muelle	Tutti	1,00
14	B 176		74850465		Chiavetta	Woodruff key	Clavette	Chaveta	Tutti	0,50
15	M 239		19012130		Gabbia a rullini	Needle cage	Cage à aiguilles	Jaula de agujas	Tutti	8,00
16	M 18		73250016		Anello elastico “seeger”	Circlip	Circlip	Circlip	Tutti	0,50
17	F 52		19412045		Segmento Ø 52	Piston ring	Segment	Segmento	125	pag. 330
17	F 57		19012024		Segmento Ø 57	Piston ring	Segment	Segmento	150	pag. 330
17	F 62		42012024		Segmento Ø 62	Piston ring	Segment	Segmento	175	pag. 330
18	M 9		19412150		Pistone Ø 52	Piston	Piston	Pistón	125	pag. 330
18	M 10		19912200		Pistone Ø 57	Piston	Piston	Pistón	150	pag. 330
18	M 11		19212090		Pistone Ø 62	Piston	Piston	Pistón	175	pag. 330
19	M 17		19112018		Spinotto	Gudgeon pin	Axe de piston	Bulon de pistón	125	6,00
19	M 17/A		19012018		Spinotto	Gudgeon pin	Axe de piston	Bulon de pistón	150	6,00
19	M 17/B		19212018		Spinotto	Gudgeon pin	Axe de piston	Bulon de pistón	175	6,00
20	M 18/B		73250016		Anello elastico “filo”	Circlip “wire”	Circlip “fil”	Circlip	Tutti	0,50
21	M 31				Biella completa	Rod complete	Tige complète	Biela completa	125-150	72,00
21	M 30				Biella completa	Rod complete	Tige complète	Biela completa	175	72,00

K

KIT VARI LI2 - Tavola 2

M 114 **32 €** Kit paraoli e OR motore VITON “CasaLambretta” - Engine oil seal Kit VITON “CasaLambretta” - Kit anneau d’étanchéité moteur VITON “CasaLambretta” - Kit reten motor VITON “CasaLambretta”
Tav.2 1xfig.2, 1xfig.12, 1xfig.9 - Tav.3 1xfig.7 - Tav.4 1xfig.18, 1xfig.48, 1xfig.46, 1xfig.52 - Tav.9 1xfig.7

M 173 **25 €** Kit guarnizioni motore 125-150 - Engine gasket kit 125-150 - Kit joint moteur 125-150 - Kit juntas de motor 125-150
Tav.2 1xfig.5 - Tav.1 1xfig.24, 1xfig.45, 2xfig.49, 3xfig.3
Tav.5 1xfig.87, 1xfig.59 - Tav.6 1xfig.2 - Tav.15 1xfig.33, 1xfig.39

M 174 **25 €** Kit guarnizioni motore 175TV - Engine gasket kit 175TV - Kit joint moteur 175TV - Kit juntas de motor 175TV
Tav.2 1xfig.5 - Tav.1 1xfig.24, 1xfig.45, 2xfig.49, 3xfig.3
Tav.5 1xfig.87, 1xfig.59 - Tav.6 1xfig.2 - Tav.15 1xfig.33, 1xfig.39

A.S.M. SCOOTERS - Trigueros Fernandez Rafael - Tel. e Fax 0034 952 332622

Tavola 3

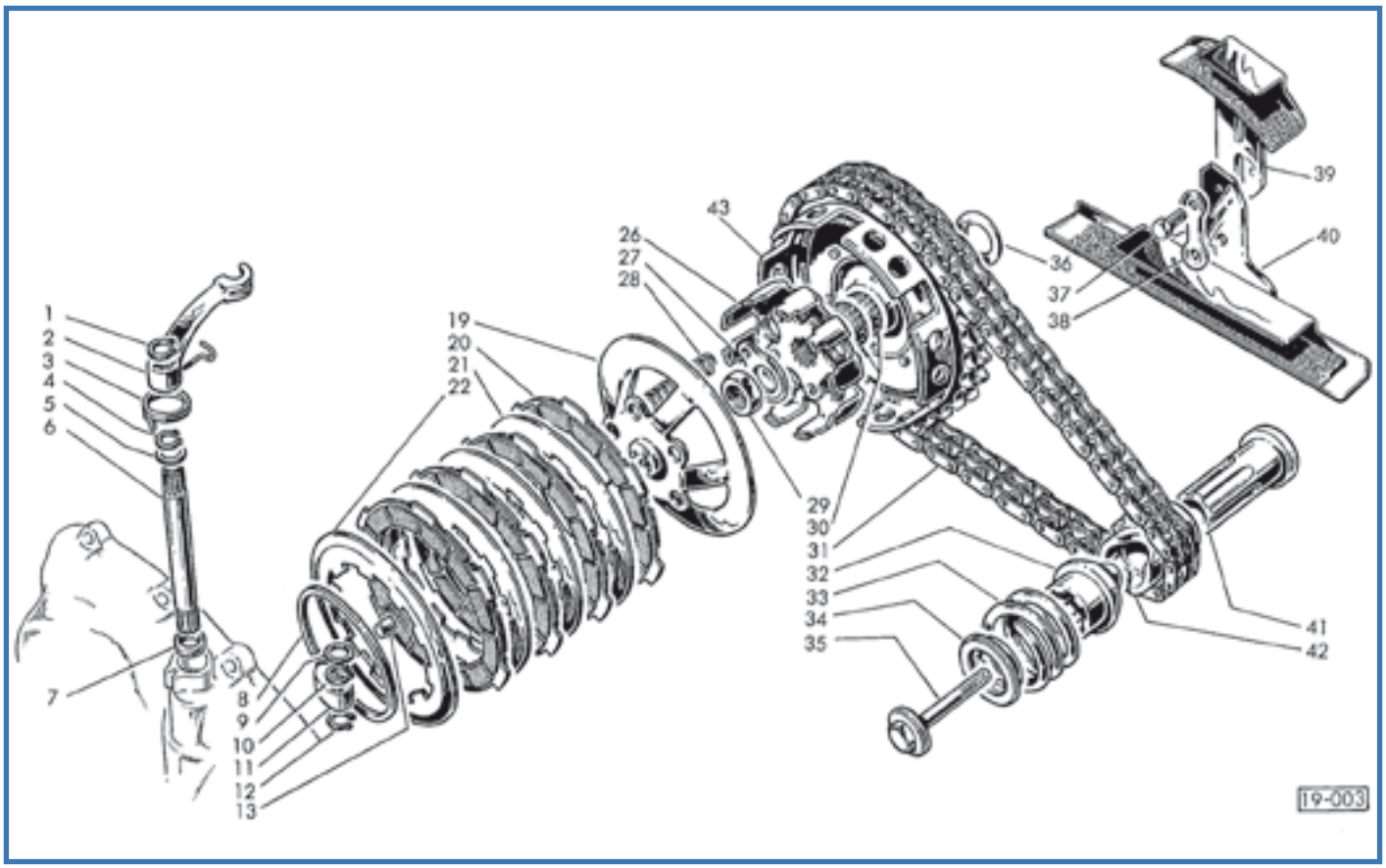

Fig.	Codice Casa Lambretta	Origine	Codice Innocenti	K	Italiano	English	Français	Español	Modello	€
1	241		73260010		Anello elastico	Circlip	Circlip	Circlip	Tutti	0,20
2	L 117/B		19021006		Leva	Lever	Levier	Leva	Tutti	10,00
3	M 134		19021007		Molla	Spring	Ressort	Muelle	Tutti	5,00
4	242		73260012		Anello elastico	Circlip	Circlip	Circlip	Tutti	0,20
5	191		19031015		Rondella	Washer	Rondelle	Arandela	Tutti	0,40
6	792		19021004		Alberino	Shaft	Arbre	Eje	Tutti	10,00
7	466		15021006	K	Anello di tenuta	Oil seal	Anneau d'étanchéité	Retén	Tutti	0,50
8	M 291		19020016		Anello elastico	Circlip	Circlip	Circlip	Tutti	10,00
9	191		19031015		Rondella	Washer	Rondelle	Arandela	Tutti	0,40
10	242		73260012		Anello elastico	Circlip	Circlip	Circlip	Tutti	0,20
11	M 235	A	19021002		Levetta	Lever	Levier	Leva	Tutti	6,00
12	241		73260010		Anello elastico	Circlip	Circlip	Circlip	Tutti	0,20
13	M 236		19021001		Puntalino	Push rod	Poussoir	Teton	Tutti	8,00
19	M 292		19020040		Flangia (Surflex)	Flange (Surflex)	Bride (Surflex)	Brida (Surflex)	Tutti	54,00
20	M 128		19020050	K	Disco 4 pz. (Surflex)	Driving disc 4 pc. (Surflex)	Disque conducteur 4 pc. (Surflex)	Disco 4 pz. (Surflex)	Tutti	30,00
21	M 293		19020021	K	Disco (Surflex)	Driven disc (Surflex)	Disque conduite (Surflex)	Disco (Surflex)	Tutti	6,00
22	M 290		19020018	K	Disco (Surflex)	Driven disc (Surflex)	Disque conduite (Surflex)	Disco (Surflex)	Tutti	12,00
26	M 283		19020080		Campana (Surflex)	Clutch bell (Surflex)	Cloche d'embrayage (Surflex)	Campana (Surflex)	Tutti	65,00
27	271		19030045		Piastrina	Thrust plate	Plaquette	Pletina bloqueo	Tutti	1,00
28	M 295		19020015	K	Molla	Spring	Ressort	Muelle	150-125	2,00
28	M 296		19220015	K	Molla	Spring	Ressort	Muelle	175	2,00
29	147		19030007		Dado	Nut	Écrou	Tuerca	Tutti	0,50
30	614		19020070	K	Gabbia a rullini	Needle cage	Cage à aiguilles	Jaula de agujas	Tutti	10,00
31	M 139		19041130		Catena (Iwis)	Chain (Iwis)	Chaîne (Iwis)	Cadena (Iwis)	Tutti	40,00
31	M 500		19041130		Catena "IWIS Germany"	Chain "IWIS Germany"	Chaîne "IWIS Germany"	Cadena "IWIS Germany"	Tutti	75,00
32	M 298		19012017		Innesto scorrevole	Sliding dog	Embrayage à glissement	Casquillo desilizante	Tutti	16,00
33	M 314		19012028		Molla (corta)	Spring (short)	Ressort (court)	Muelle (corto)	'59-½ '60	12,00
33	M 299		19012042		Molla (lunga)	Spring (long)	Ressort (lungue)	Muelle (largo)	½ '60-'61	10,00
34	M 315		19012029		Rondella	Washer	Rondelle	Arandela	'59-½ '60	18,00

Fig.	Codice Casa Lambretta	Origine	Codice Innocenti	K	Rondella	Washer	Rondelle	Arandela	Modello	€
34	M 297		19012043		Rondella	Washer	Rondelle	Arandela	½ '60-'61	12,00
35	M 287		19012013		Vite	Screw	Vis	Tornillo	Tutti	10,00
36	793		19020022		Rondella spess. 0,8	Shim	Rondelle de réglage	Arandela espesor 0,8	Tutti	2,50
36	794		19020032		Rondella spess. 1	Shim	Rondelle de réglage	Arandela espesor 1	Tutti	2,50
36	795		19020033		Rondella spess. 1,2	Shim	Rondelle de réglage	Arandela esposor 1,2	Tutti	2,50
36	796		19020034		Rondella spess. 1,4	Shim	Rondelle de réglage	Arandela esposor 1,4	Tutti	2,50
36	797		19020035		Rondella spess. 1,6	Shim	Rondelle de réglage	Arandela espesor 1,6	Tutti	2,50
37	50		70360614		Vite	Screw	Vis	Tornillo	Tutti	0,30
38	270		19041022		Piastrina	Plate	Plaquette	Pletina bloqueo	Tutti	1,00
39	M 142		19041100		Guidacatena mobile	Chain stretcher	Tendeur de chaîne	Tensor superior cadena	Tutti	18,00
40	M 143		19041110		Guidacatena fisso	Chain slide	Guide chaîne	Guia inferior cadena	Tutti	18,00
41	M 300		19012016		Manicotto	Sleeve	Manchon	Manguito	Tutti	25,00
42	M 301		19012015		Pignone	Sprocket	Pignon	Piñon	Tutti	28,00
43	M 294		19920036		Corona	Crown wheel	Couronne	Corona	Tutti	70,00

K

KIT VARI LI2 - Tavola 3

M 128/B **40 €** Kit frizione con molle LI "Surflex" - Clutch plates Kit with spring LI "Surflex" - Kit embryage avec vis LI "Surflex" Kit embrague con muelles LI "Surflex"
Tav.3 4xfig.20, 5xfig.28

M 128/C **40 €** Kit frizione con molle 175 "Surflex" - Clutch plates Kit with spring 175 "Surflex" - Kit embryage avec ressort 175 "Surflex" - Kit embrague con muelles 175 "Surflex"
Tav.3 4xfig.20, 5xfig.28

M 136 **65 €** Kit frizione completa LI "Surflex" - Complete clutch kit LI"Surflex" - Kit embryage complete LI "Surflex" - Kit embrague completo LI "Surflex"
Tav.3 4xfig.20, 5xfig.28, 3xfig.21, 1xfig.22

M 230 **40 €** Kit gabbie a rulli - Needle cage kit - Kit cage à aiguilles - Kit jaulas de rodillos
Tav.3 2xfig. 30 - Tav.1 1xfig.15 - Tav.4 1xfig. 15

M 114 **32 €** Kit paraoli e OR motore VITON "CasaLambretta" - Engine oil seal Kit VITON "CasaLambretta" - Kit anneau d'étanchéité moteur VITON "CasaLambretta" - Kit reten motor VITON "CasaLambretta"
Tav.2 1xfig.2, 1xfig.12, 1xfig.9 - Tav.3 1xfig.7 - Tav.4 1xfig.18, 1xfig.48, 1xfig.46, 1xfig.52 - Tav.9 1xfig.7

M 136

M 230

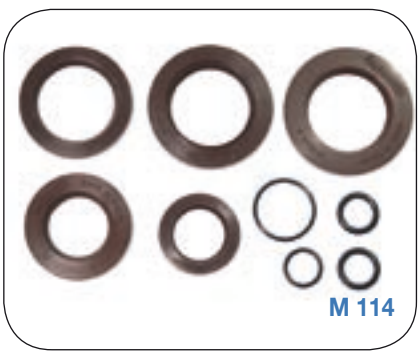
M 114

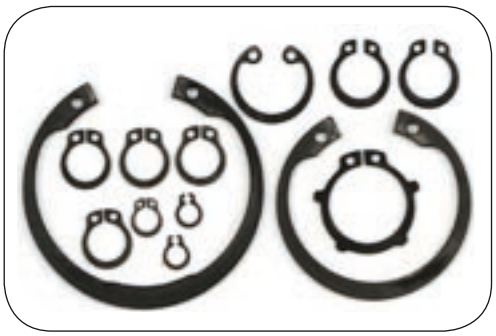

M 357 **4,50 €**

Kit seeger motore,
Engine circlip kit

M 142

Tavola 4

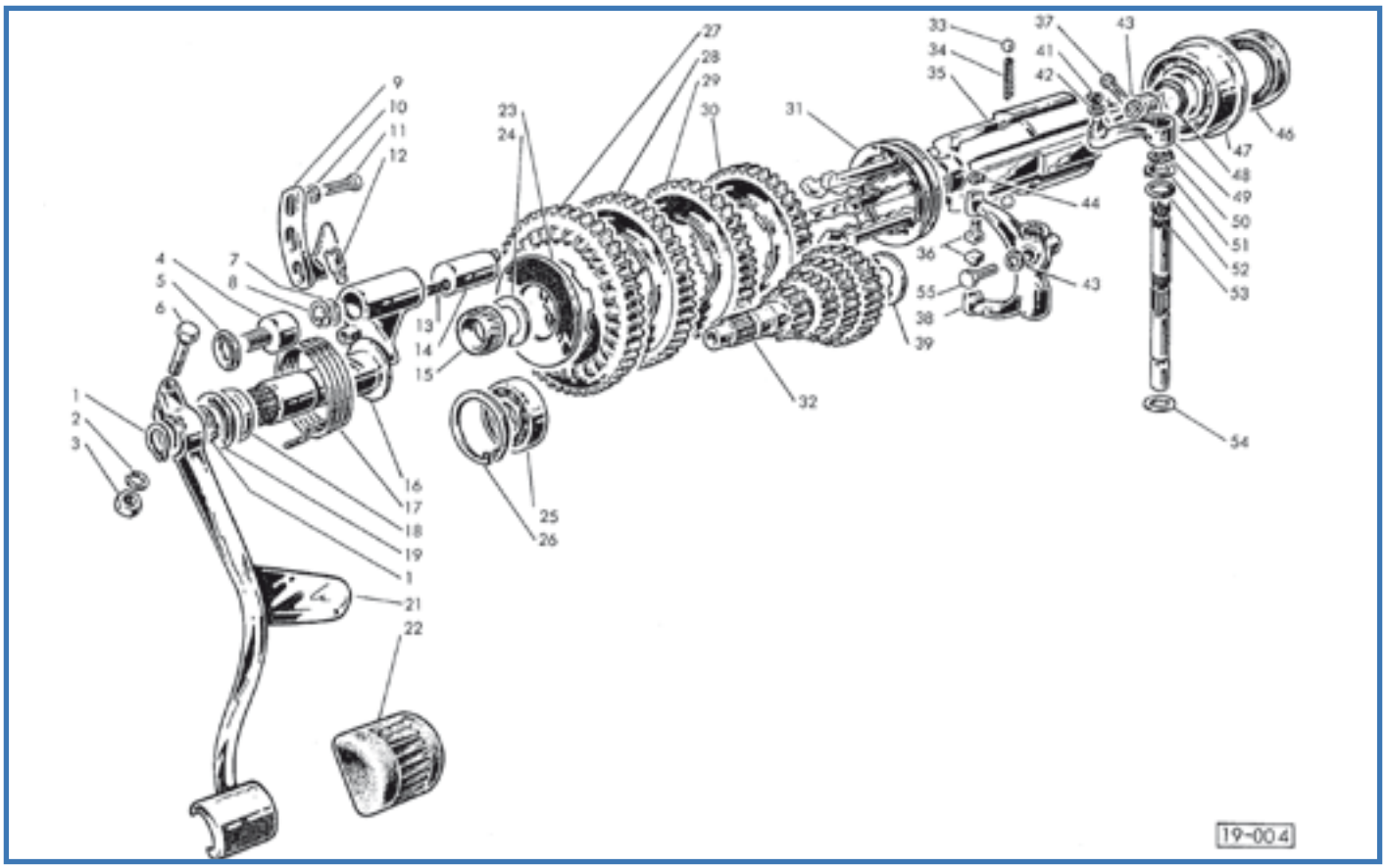

Fig.	Codice Casa Lambretta	Origine	Codice Innocenti	K	Anello elastico	Circlip	Circlip	Circlip	Modello	€
1	246		73260020		Anello elastico	Circlip	Circlip	Circlip	Tutti	0,40
2	B 89		83100007		Rondella elastica	Spring washer	Rondelle élastique	Arandela alabeada	Tutti	0,20
3	B 155		72000007		Dado	Nut	Écrou	Tuerca	Tutti	0,30
4	798		19030034		Vite	Screw	Vis	Tornillo	Tutti	4,00
5	155		83100010		Rondella elastica	Spring washer	Rondelle élastique	Arandela alabeada	Tutti	0,30
6	43		70300738		Vite	Screw	Vis	Tornillo	Tutti	1,00
7	799		19030018		Dischetto	Disc	Disque	Disco	Tutti	0,30
8	248		73250018		Anello elastico	Circlip	Circlip	Circlip	Tutti	0,40
9	800		19030014		Camma	Cam	Came	Rampa	Tutti	16,00
10	B 88		83100006		Ranella elastica	Spring washer	Rondelle élastique	Arandela alabeada	Tutti	0,20
11	50		70360616		Vite	Screw	Vis	Tornillo	Tutti	0,30
12	M 311		19030016		Perno	Pin	Axe	Perno	Tutti	6,00
13	M 249		19030017		Molla	Spring	Ressort	Muelle	Tutti	2,00
14	M 155		19030015		Pistoncino	Piston	Piston	Pistoncillo	Tutti	25,00
15	613		19030020	K	Gabbia a rullini	Needle cage	Cage à aiguelles	Jaula de agujas	Tutti	10,00
16	M 158/C		19030031		Albero avviamento	Shaft	Axe	Eje de arranque	Tutti	68,00
17	M 182		19030027		Molla (Ø 62 mm)	Spring (Ø 62mm)	Ressort (Ø 62mm)	Muelle (Ø 62 mm)	'59-1/2 '61	5,00
17	M 183		19030046		Molla (Ø 70 mm)	Spring (Ø 70mm)	Ressort (Ø 70mm)	Muelle (Ø 70 mm)	1/2 '61	5,00
18	412		19010016	K	Anello di tenuta Viton	Oil seal Viton	Anneau d'étanchéité Viton	Retén Viton	Tutti	5,00
19	B 167		19030028		Rondella di rasamento	Shim	Rondelle de réglage	Arandela de reglaje	Tutti	1,00
21	M 168		19030041		Leva avviamento	K/Start lever	Levier démarrage	Pedal arranque	Tutti	60,00
22	C 86		19130042		Protezione	Rubber pad	Protection	Proteccion	Tutti	4,00
23	801		19030023		Rondella spess. 2	Shim	Rondelle de réglage	Arandela de reglaje 2	Tutti	3,00
23	802		19030047		Rondella spess. 2,2	Shim	Rondelle de réglage	Arandela de reglaje 2,2	Tutti	3,00
23	803		19030048		Rondella spess. 2,4	Shim	Rondelle de réglage	Arandela de reglaje 2,4	Tutti	3,00
23	804		19030048		Rondella spess. 2,6	Shim	Rondelle de réglage	Arandela de reglaje 2,6	Tutti	3,00
24	805		19030044		Rondella di rasamento	Shim	Rondelle de réglage	Arandela de espesor	Tutti	2,00
25	M 208	E	19030033		Cuscinetto	Ball bearing	Roulement	Rodamiento	Tutti	10,00
26	249		73250042		Anello elastico	Circlip	Circlip	Circlip	Tutti	1,00

Fig.	Codice Casa Lambretta	Origine	Codice Innocenti	K					Modello	€
27	Z 1		19030003		Ingranaggio I vel. Z50	1st gear Z50	Pignon 1ère Z50	Piñon 1 vel Z50	150	65,00
27	Z 2		19130014		Ingranaggio I vel. Z51	1st gear Z51	Pignon 1ère Z51	Piñon 1 vel Z51	125	56,00
27	Z 3		19230003		Ingranaggio I vel. Z49	1st gear Z49	Pignon 1ère Z49	Piñon 1 vel Z49	175	65,00
28	Z 5		19030004		Ingranaggio II vel. Z41	2nd gear Z41	Pignon 2ème Z41	Piñon 2 vel Z41	150	35,00
28	Z 6		19130015		Ingranaggio II vel. Z42	2nd gear Z42	Pignon 2ème Z42	Piñon 2 vel Z42	125	35,00
28	Z 7		19230004		Ingranaggio II vel. Z40	2nd gear Z40	Pignon 2ème Z40	Piñon 2 vel Z40	175	35,00
29	Z 10		19030005		Ingranaggio III vel. Z37	3rd gear Z37	Pignon 3ème Z37	Piñon 3 vel Z37	150	35,00
29	Z 11		19130016		Ingranaggio III vel. Z39	3rd gear Z39	Pignon 3ème Z39	Piñon 3 vel Z39	125	35,00
29	Z 12		19230005		Ingranaggio III vel. Z37	3rd gear Z37	Pignon 3ème Z37	Piñon 3 vel Z37	175	35,00
30	Z 15		19030006		Ingranaggio IV vel. Z34	4th gear Z34	Pignon 4ème Z34	Piñon 4 vel Z34	150	35,00
30	Z 16		19130017		Ingranaggio IV vel. Z35	4th gear Z35	Pignon 4ème Z35	Piñon 4 vel Z35	125	35,00
30	Z 17		19230006		Ingranaggio IV vel. Z33	4th gear Z33	Pignon 4ème Z33	Piñon 4 vel Z33	175	35,00
31	M 150		41031007		Manicotto	Sliding dog	Manchon	Selector	Tutti	80,00
32	Z 19		19030001		Albero primario	Main shaft	Arbre primaire	Arbol primario	150	80,00
32	Z 20		19130013		Albero primario	Main shaft	Arbre primaire	Arbol primario	125	80,00
32	Z 21		19230001		Albero primario	Main shaft	Arbre primaire	Arbol primario	175	80,00
33	806		78920516		Sfera	Ball	Bille	Bola	Tutti	0,50
34	M 248		19031008		Molletta	Spring	Ressort	Muelle	Tutti	2,00
35	M 286		19030002		Albero secondario	Layshaft	Arbre secondaire	Arbol secundario	Tutti	75,00
36	M 276		19031014		Piolo	Pin	Axe	Patilla	Tutti	5,00
37	51		70450620		Vite	Screw	Vis	Tornillo	Tutti	0,30
38	807		19031002		Leva	Lever	Levier	Leva	Tutti	26,00
39	808		19030043		Rondella	Washer	Rondelle	Arandela	Tutti	2,00
41	240		73260006		Anello elastico	Circlip	Circlip	Circlip	Tutti	0,20
42	784		73030064		Rondella	Washer	Rondelle	Arandela	Tutti	0,20
43	B 88		83100006		Rondella elastica	Spring washer	Rondelle élastique	Arandela alabeada	Tutti	0,20
44	250		73260005		Anello elastico	Circlip	Circlip	Circlip	Tutti	0,20
46	428		19030036	K	Anello di tenuta Viton	Oil seal Viton	Anneau d'étanchéité Viton	Retén Viton	Tutti	6,00
47	M 215		19030050		Cuscinetto	Ball bearing	Roulement	Rodamiento	Tutti	40,00
48	467		19030032	K	Anello di tenuta	Oil seal	Anneau d'étanchéité	Retén	Tutti	0,50
49	L 118/B		19031016		Leva cambio	Lever	Levier	Leva	Tutti	20,00
50	242		73260012		Anello elastico	Circlip	Circlip	Circlip	Tutti	0,20
51	191		19031015		Ranella	Washer	Rondelle	Arandela	Tutti	0,40
52	466		15021006	K	Anello di tenuta	Oil seal	Anneau d'étanchéité	Retén	Tutti	0,50
53	813		19031001		Alberino	Shaft	Arbre	Eje	Tutti	18,00
54	191		19031015		Rondella	Washer	Rondelle	Arandela	Tutti	0,40
55	1110		70450620		Vite chiave 9	Screw key 9	Vis clé 9	Tornillo clave 9	Tutti	3,00
56	M 357				Kit seeger motore	Kit engine circlip	Kit circlip moteur	Kit circlip motor	Tutti	4,50

K

KIT VARI LI2 - Tavola 4

M 114 **32 €** Kit paraoli e OR motore VITON “CasaLambretta” - Engine oil seal Kit VITON “CasaLambretta” - Kit anneau d’étanchéité moteur VITON “CasaLambretta” - Kit reten motor VITON “CasaLambretta”
Tav.2 1xfig.2, 1xfig.12, 1xfig.9 - Tav.3 1xfig.7 - Tav.4 1xfig.18, 1xfig.48, 1xfig.46, 1xfig.52 - Tav.9 1xfig.7

M 230 **40 €** Kit gabbie a rulli - Needle cage kit - Kit cage à aiguilles - Kit jaulas de rodillos
Tav.4 1xfig. 15 - Tav.1 1xfig.15 - Tav.3 2xfig. 30 -

L 165 **55 €** Kit leveraggi cambio complete - Kit gearbox control levers/rod/trunnion - Kit leviers/barillet/tyrant boîte de vitesse Kit palancas/barra/terminales caja de cambios
Tav.4 1xfig.37, 1xfig.41, 1xfig.42 1xfig.43, 1xfig.49 - Tav.15 1xfig.7, 1xfig.8, 1xfig.10, 1xfig.11, 2xfig.12, 1xfig.13, 1xfig.14, 2xfig.30, 2xfig.31, 1xfig.32, 1xfig.33

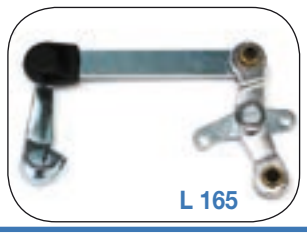
L 165

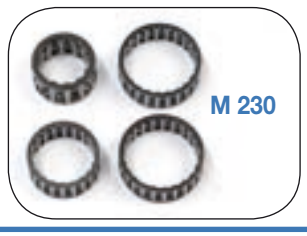
M 230

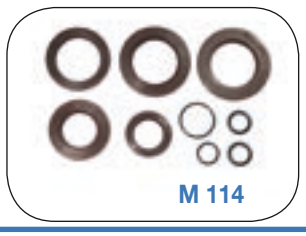
M 114

BRITTANIA - Tel. 00569 84772757 - Whatsapp +54911 22641682

Tavola 5

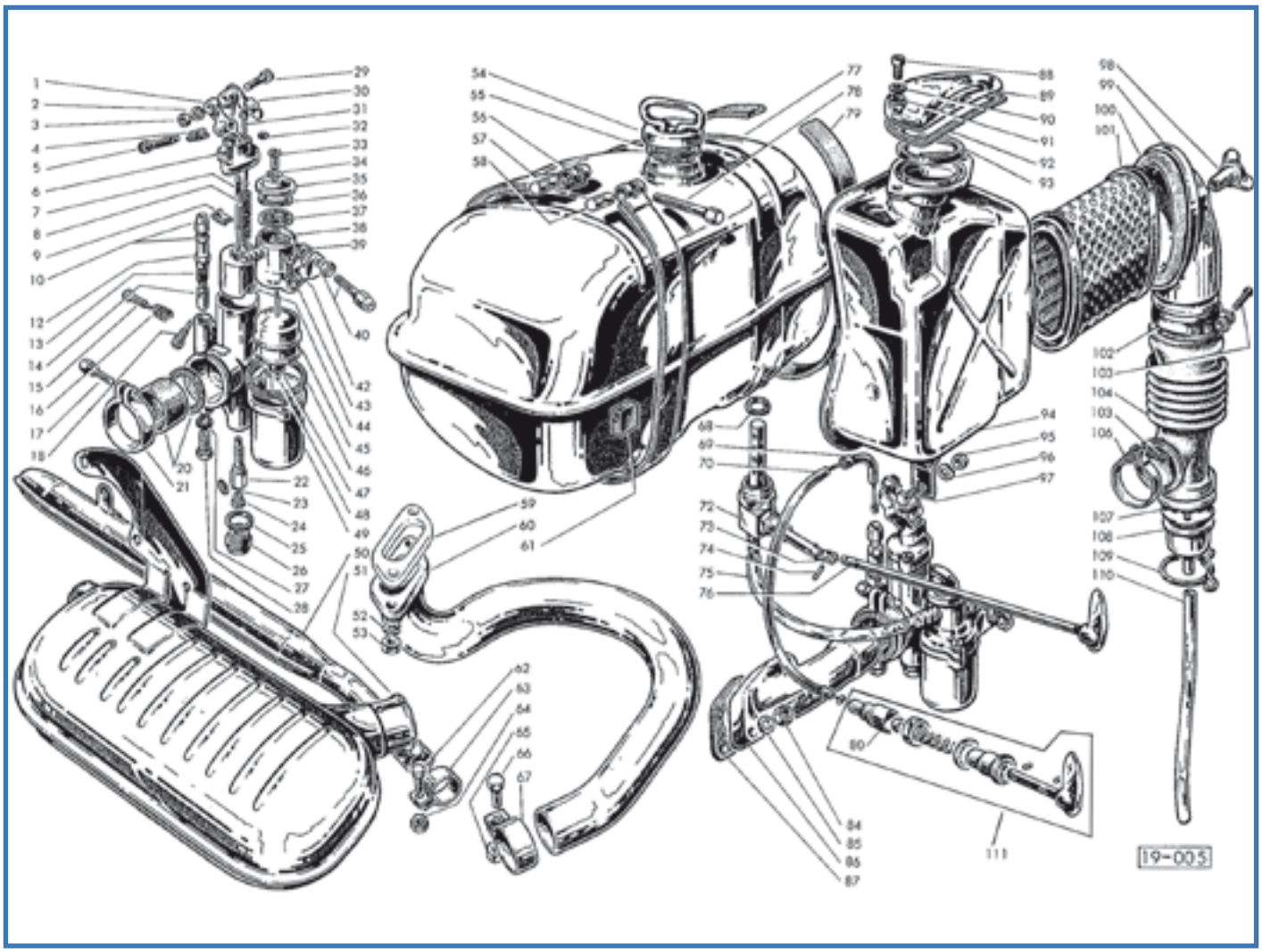

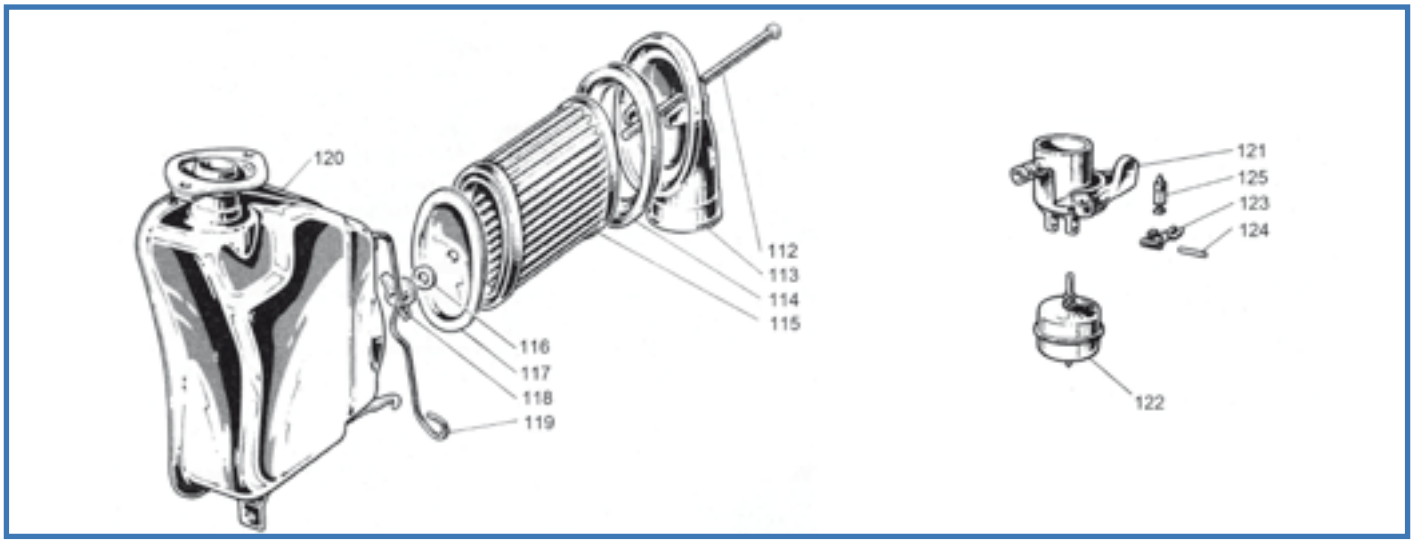

Fig.	Codice casa lambretta	Origine	Codice Innocenti	K					Modello	€
–	B 27	A	00412294		Carburatore MA19BS7	Carburettor MA19BS7	Carburateur MA19BS7	Carburador MA19BS7	150	74,00
1	D 195	A	00412257		Coperchio	Cover	Couvercle	Tapa	125-150	6,00
1	D 196		00412333		Coperchio	Cover	Couvercle	Tapa	175	38,00
2	170		73170043		Rondella elastica	Spring washer	Rondelle élastique	Arandela alabeada	Tutti	0,10
3	D 163		00412049		Dado	Nut	Écrou	Tuerca	Tutti	1,50

Fig.	Codice casa lambretta	Origine	Codice Innocenti	K	Molla	Spring	Ressort	Muelle	Modello	€
4	D 171		00412191		Molla	Spring	Ressort	Muelle	Tutti	2,00
5	D 170		00412192		Vite	Screw	Vis	Tornillo	Tutti	3,00
6	D 160		00412193		Vite	Screw	Vis	Tornillo	Tutti	3,50
7	D 199		00412274		Spillo conico D21	Needle D21	Aiguille D21	Aguja D21	150	8,00
7	D 197		00412270		Spillo conico D20	Needle D20	Aiguille D20	Aguja D20	125	8,00
7	D 198		00412194		Spillo conico E15	Needle E15	Aiguille E15	Aguja E15	175	8,00
8	D 200		00412002		Molla	Spring	Ressort	Muelle	125-150	4,00
8	D 201		00412202		Molla	Spring	Ressort	Muelle	175	4,00
9	D 202		00412001		Ancorina per spillo conico	Clip for needle	Clip pour aiguille	Clip para aguja	Tutti	2,00
10	D 175		00412148		Vite con dado	Screw with nut	Vis avec écrou	Tornillo y tuerca	Tutti	3,00
12	D 174		00412181		Tappo	Plug	Bouchon	Cierre	Tutti	4,00
13	D 177		00412182		Molla	Spring	Ressort	Muelle	Tutti	2,00
14	D 178		00412140		Valvola starter	Choke valve	Soupape starter	Valvula starter	Tutti	5,00
15	D 203		00412249		Vite	Screw	Vis	Tornillo	Tutti	3,00
16	D 204		00412232		Molla	Spring	Ressort	Muelle	Tutti	2,00
17	D 180		00412234		Vite	Screw	Vis	Tornillo	Tutti	3,00
18	D 205		00412234		Vite guidavalvola	Screw	Vis	Tornillo	125-150	3,00
18	D 206		00412195		Vite guidavalvola	Screw	Vis	Tornillo	175	3,00
20	D 187		00412261		Riduzione isolante	Insulating reduction	Anneau isolant	Casquillo reductor	125-150	5,00
20	D 208		00412235		Riduzione isolante	Insulating reduction	Anneau isolant	Casquillo reductor	175	5,00
21	D 179		00412248		Morsetto	Clamp	Collier	Abrazadera	125-150	15,00
21	D 209		00412196		Morsetto	Clamp	Collier	Abrazadera	175	8,00
22	D 210		00412044		Polverizzatore 260B	Diffuser 260B	Diffuser 260B	Diffusor 2608	Tutti	10,00
23	D 30		00412019		Getto minimo da 40	Pilot jet 40	Gicleur du ralenti 40	Chicle baja de 40	150-175	5,00
23	D 29		00412268		Getto minimo da 35	Pilot jet 35	Gicleur du ralenti 35	Chicle baja de 35	125	5,00
24	D 78		00412297		Getto massimo 78	Main jet 78	Gicleur principal 78	Chicle alta 78	150	3,00
24	D 73		00412278		Getto massimo 73	Main jet 73	Gicleur principal 73	Chicle alta 73	125	3,00
24	D 110		00412272		Getto massimo 110	Main jet 110	Gicleur principal 110	Chicle alta 110	175 MA23	3,00
24	D 88				Getto massimo 88	Main jet 88	Gicleur principal 88	Chicle alta 88	175 MA21	3,00
25	504		00412006	K	Guarnizione tappo	Gasket plug	Joint Bouchon	Junta tapon	Tutti	0,20
26	D 211		00412018		Tappo getto massimo	Plug main jet	Bouchon gigleur principal	Tapon chicle alta	Tutti	5,00
27	505		00412126	K	Guarnizione tappo	Gasket plug	Joint Bouchon	Junta tapon	Tutti	0,20
28	D 2		00412264		Getto starter da 55	Starter jet 55	Gicleur starter 55	Chicle starter 55	125-150	8,00
28	D 3		00412208		Getto starter da 60	Starter jet 60	Gicleur starter 60	Chicle starter 60	175	8,00
29	D 212		00412188		Perno per bilancere	Pin	Pivot	Perno	Tutti	2,00
30	D 213		00412189		Bilancere comado gas	Lever	Levier	Leva	Tutti	6,00
31	D 172		00412071		Tirante	Tie rod	Tirant	Tirante	125-150	3,00
31	D 214		00412200		Tirante	Tie rod	Tirant	Tirante	175	3,00
32	D 173		00412286		Guarnizione	Gasket	Joint	Junta	Tutti	0,80
33	D 215		00412301		Vite fissaggio pipetta	Screw	Vis	Tornillo	Tutti	3,00
34	507		00412302	K	Guarnizione	Gasket	Joint	Junta	Tutti	0,10
35	D 216		00412300		Coperchio filtro	Cover	Couvercle	Tapa filtro	Tutti	4,00
36	508		00412299	K	Guarnizione	Gasket	Joint	Junta	Tutti	0,30
37	D 181		00412298		Filtro	Filter	Filtre	Filtro	Tutti	3,00
38	D 217		00412304		Coperchio vaschetta	Cover	Couvercle	Tapa cierre	Tutti	25,00
39	B 21		00412053		Cappuccio	Cap	Chapeau	Capuchon	Tutti	2,00
40	D 161		00412055		Vite con dado	Screw with nut	Vis avec écrou	Tornillo y tuerca	Tutti	4,00
42	D 218		00412021		Vite fissaggio vaschetta	Screw	Vis	Tornillo	Tutti	1,50
43	151		00412303		Ranella elastica	Spring washer	Rondelle élastique	Arandela alabeada	Tutti	0,10
44	D 219	A	00412269		Valvola gas 50	Throttle slide 50	Boisseau de gas 50	Campana 50	125-150	8,00
44	D 220		00412205		Valvola gas 70	Throttle slide 70	Boisseau de gas 70	Campana 70	175	20,00
45	D 221		00412098		Galleggiante	Float	Flotteur	Flotador	Tutti BS5	25,00
46	501		00412005	K	Guarnizione	Gasket	Joint	Junta	Tutti	0,80
47	D 222		00412124		Anellino fissa astina	Circlip	Circlip	Clip	Tutti BS5	1,00
48	D 223		00412027		Astina galleggiante	Float pin	Pivot flotteur	Eje flotador	125-150 BS5	4,00
48	D 224		00412206		Astina galleggiante	Float pin	Pivot flotteur	Eje fotador	175 BS5	4,00
50	M 192/A		19018140		Tubo di scarico	Exhaust tube	Tuyau d'échappement	Cola de escape	Tutti	36,00
51	M 192/B		19018130		Marmitta + fig. 50-62-63-64	Exhaust + fig. 50-62-63-64	Silencieux + fig. 50-63-64-65	Escape + fig. 50-63-64-65	Tutti	110,00
52	B 89		83100007		Rondella elastica	Spring washer	Rondelle élastique	Arandela alabeada	Tutti	0,20

SCOOTER CENTER GmbH - Tel. 0049 2238 307430

Fig.	Codice casa lambretta	Origine	Codice Innocenti	K	Dado	Nut	Écrou	Tuerca	Modello	€
53	B 106		19018003		Dado	Nut	Écrou	Tuerca	Tutti	1,50
54	C 296	A	19070040		Tappo	Cap	Couvercle	Tapon	Tutti	6,00
55	C 94		15070021		Guarnizione	Gasket	Joint	Junta	Tutti	1,00
56	C 297		19070011		Fascia + fig. 57-58-78	Strap + fig. 57-58-78	Collier + fig. 57-58-78	Tensor + fig. 57-58-78	Tutti	15,00
57	835		15070013		Cilindretto	Trunnion	Barillet	Cilindro	Tutti	2,00
58	836		15070014		Cilindretto	Trunnion	Barillet	Cilindro	Tutti	2,00
59	1011		19018001	K	Guarnizione	Gasket	Joint	Junta	Tutti	2,00
60	M 193		19218090		Tubo di scarico	Exhaust tube	Tube d'échappement	Tubo de escape	Tutti	35,00
61	C 72		15070019		Tampone	Buffer	Tampon	Tampón	Tutti	2,00
62	62		70360616		Vite	Screw	Vis	Tornillo	Tutti	0,30
63	M 313		19018046		Fascetta + fig. 62-64	Clip + fig. 62-64	Collier + fig. 62-64	Abrazadera + fig. 62-64	Tutti	6,00
64	123		72000006		Dado	Nut	Écrou	Tuerca	Tutti	0,20
65	B 67		72060008		Dado	Nut	Écrou	Tuerca	Tutti	0,40
66	57		70360825		Vite	Screw	Vis	Tornillo	Tutti	1,00
67	M 199		41018080		Morsetto + fig. 65-66	Clamp + fig. 65-66	Collier + fig. 65-66	Abrazadera + fig. 65-66	Tutti	10,00
68	516		19071008		Guarnizione	Gasket	Joint	Junta	Tutti	0,20
69	L 147		19015019		Tubetto a "L"	Tube	Tube	Codillo starter	Tutti	8,00
70	L 151		19015050	K	Cavo starter	Choke cable	Câble de starter	Cable de starter	Tutti	6,00
72	B 24		19071020		Rubinetto con fig. 69-73-74	Petrol tap + fig. 69-73-74	Robinet + fig. 69-73-74	Grifo + fig. 69-73-74	Tutti	14,00
73	810		19071009		Snodo	Articulating joint	Joint articulé	Articulacion	Tutti	3,00
74	111		74400228		Copiglia	Split pin	Goupille	Grupilla	Tutti	0,10
75	811		19971004		Tubazione	Line	Tube	Macarron	Tutti	5,00
76	B 25		19071010		Levetta	Lever	Levier	Varilla	Tutti	14,00
77	C 383	A	19070010		Serbatoio	Tank	Réservoir	Deposito	Tutti	92,00
78	809		15070015		Vite	Screw	Vis	Tornillo	Tutti	3,00
79	874		15070012		Guarnizione fasce serbatoio (feltro)	Tank gasket (felt)	Joint réservoir (feutre)	Junta deposito (filtro)	Tutti	4,00
80	659		19015023		Guida	Retainer	Guide	Tope funda	Tutti	6,00
84	B 107		19011009		Dado	Nut	Écrou	Tuerca	Tutti	0,80
85	B 89		83100007		Rondella elastica	Spring washer	Rondelle élastique	Arandela alabeada	Tutti	0,20
86	B 272		19011016		Collettore aspirazione	Manifold	Pipe	Tubo admision	125-150	20,00
86	B 273		19211016		Collettore aspirazione	Manifold	Pipe	Tubo admision	175	40,00
87	1010		19011017	K	Guarnizione	Gasket	Joint	Junta	125-150	1,50
87	1008		19211017	K	Guarnizione	Gasket	Joint	Junta	175	1,50
88	292		71060618		Vite	Screw	Vis	Tornillo	Tutti	0,40
89	C 495	A	19016046		Bocchetta	Air intake	Prise d'air	Toma de aire	125-150	25,00
89	C 496		19016019		Bocchetta	Air intake	Prise d'air	Toma de aire	175 (MA23)	25,00
89	C 495	A	19016046		Bocchetta	Air intake	Prise d'air	Toma de aire	175 (MA21)	25,00
90	B 61		83050616		Rondella elastica	Spring washer	Rondelle élastique	Arandela alabeada	Tutti	0,10
91	B 63		83010641		Rondella	Washer	Rondelle	Arandela	Tutti	0,10
92	B 37/B		19016042		Guarnizione	Gasket	Joint	Junta	125-150	3,00
92	B 37/B		19016042		Guarnizione	Gasket	Joint	Junta	175 (MA21)	3,00
93	B 37/G		19016033		Guarnizione	Gasket	Joint	Junta	Tutti	1,50
94	C 497	U	19016200		Scatola filtro	Filter housing	Boîte de filtre	Caja de filtro	'59-'60	80,00
95	B 68		72030006		Dado	Nut	Écrou	Tuerca	Tutti	0,30
96	B 88		83100006		Rondella elastica	Spring washer	Rondelle élastique	Arandela alabeada	Tutti	0,20
97	812		19016029		Vite	Screw	Vis	Tornillo	Tutti	3,00
98	B 271		19016028		Dado ad alette	Wing nut	Écrou à oreilles	Palomilla	'59-'60	4,00
99	C 499		19016018		Pipa (per fig. 94)	Manifold (for fig. 94)	Pipe (pour fig. 94)	Pipa (para fig. 94)	'59-'60	20,00
100	B37/A		19016035		Guarnizione (per fig. 94)	Gasket (for fig. 94)	Joint (pour fig. 94)	Junta (para fig. 94)	'50-'60	2,00
101	B 31		19016120		Filtro (per fig. 94)	Element (for fig. 94)	Elément (pour fig. 94)	Filtro (para fig. 94)	'59-'60	10,00
102	B 264		19016160		Fascetta con vite	Clip with screw	Collier avec vis	Abrazadera con tornillo	Tutti	6,00
103	24		80008178		Vite	Screw	Vis	Tornillo	Tutti	0,20
104	B 30		19016021		Soffietto elastico	Elastic hose	Soufflet élastique	Fuelle aire	Tutti	10,00
106	B 262		19016150		Fascetta con vite	Clip with screw	Collier avec vis	Abrazadera con tornillo	Tutti	6,00
107	B 42		41016070		Valvola	Valve	Soupape	Valvula	Tutti	6,00
108	B 30/B		19016036		Scodellino	Cup	Cuvette	Cazoleta	Tutti	2,50
109	B 41		19016037		Anello elastico	Elastic ring	Anneau élastique	Muelle	Tutti	3,00
110	814		19016039		Tubetto	Tube	Tube	Macarron	Tutti	0,50
111	B 26		19015020		Levetta completa	Lever complete	Levier complète	Mecanismo completo	Tutti	30,00

Fig.	Codice casalambretta	Origine	Codice Innocenti	K					Modello	€
112	716		19016059	K	Tirante	Tied ros	Tirant	Tirador	Tutti '61	3,00
113	C 484		19916018		Pipa aspirazione	Inlet manifold	Pipe d'admission	Pipa admision	Tutti '61	20,00
114	B 37		19916057		Guarnizione	Gasket	Joint	Junta	Tutti '61	3,00
115	B 32		19016270		Filtro	Element	Elément	Filtro	Tutti '61	10,00
116	519		19016062	K	Rondella	Washer	Rondelle	Arandela	Tutti '61	0,20
117	715		19016024	K	Fondello	Bottom	Culot	Fondo	Tutti '61	4,00
118	717		19916061	K	Dado ad alette	Wing nut	Écrou à oreilles	Palomilla	Tutti '61	4,00
119	B 269		19016058		Molla	Spring	Ressort	Muelle	Tutti '61	8,00
120	C 498	U	19016240		Scatola filtro	Filter housing	Boîte de filtre	Caja de filtro	Tutti '61	80,00
121	D 252	A	412320		Coperchio vaschetta	Cover	Couvercle	Tapa cierre	Tutti BS7	10,00
122	D 253	A	412313		Galleggiante	Float	Flotteur	Flotador	Tutti BS7	8,00
123	D 254		412314		Levetta	Lever	Levier	Mecanismo	Tutti BS7	4,00
124	D 255		412322		Perno	Spindle	Pivot	Perno	Tutti BS7	1,00
125	530		412321		Spillo conico	Needle	Aiguille	Aguja	Tutti BS7	4,00

K

KIT VARI LI2 - Tavola 5

M 173 **25 €** Kit guarnizioni motore 125-150 - Engine gasket kit 125-150 - Kit joint moteur 125-150 - Kit juntas de motor 125-150
Tav.5 1xfig.87, 1xfig.59 - Tav.1 1xfig.24, 1xfig.45, 2xfig.49, 3xfig.3 - Tav.2 1xfig.5 - Tav.6 1xfig.2 - Tav.15 1xfig.33, 1xfig.39

M 174 **25 €** Kit guarnizioni motore 175TV - Engine gasket kit 175TV - Kit joint moteur 175TV - Kit juntas de motor 175TV
Tav.5 1xfig.87, 1xfig.59 - Tav.1 1xfig.24, 1xfig.45, 2xfig.49, 3xfig.3 - Tav.2 1xfig.5 - Tav.6 1xfig.2 - Tav.15 1xfig.33, 1xfig.39

L 108 **34 €** Kit cavi e guaine (con nylon) - Kit inner/outer cables (with nylon) - Kit cables complet (avec nylon) - Kit cables y fundas (con nylon)
Tav.5 1xfig.70, Tav.16 1xfig.24, 1xfig.9, 1xfig.28, 2xfig.40, 2xfig.29, 1xfig.55, 1xfig.71, 1xfig.72

B 27/B **4 €** Kit guarnizioni carburatore - Carburettor gasket kit - Kit joint carburateur - Juntas carburador kit
Tav.5 1xfig.25, 1xfig.27, 1xfig.46, 1xfig.36, 1xfig.34

B 270 **12 €** Kit fissaggio filtro aria '61 - Air filter fixing kit '61 - Kit fixation filter air '61 - Kit fijación de filtro de aire '61
Tav.5 1xfig.112, 1xfig116, 1xfig.117, 1xfig.118

L 108

B 270

B 27/B

Tavola 6

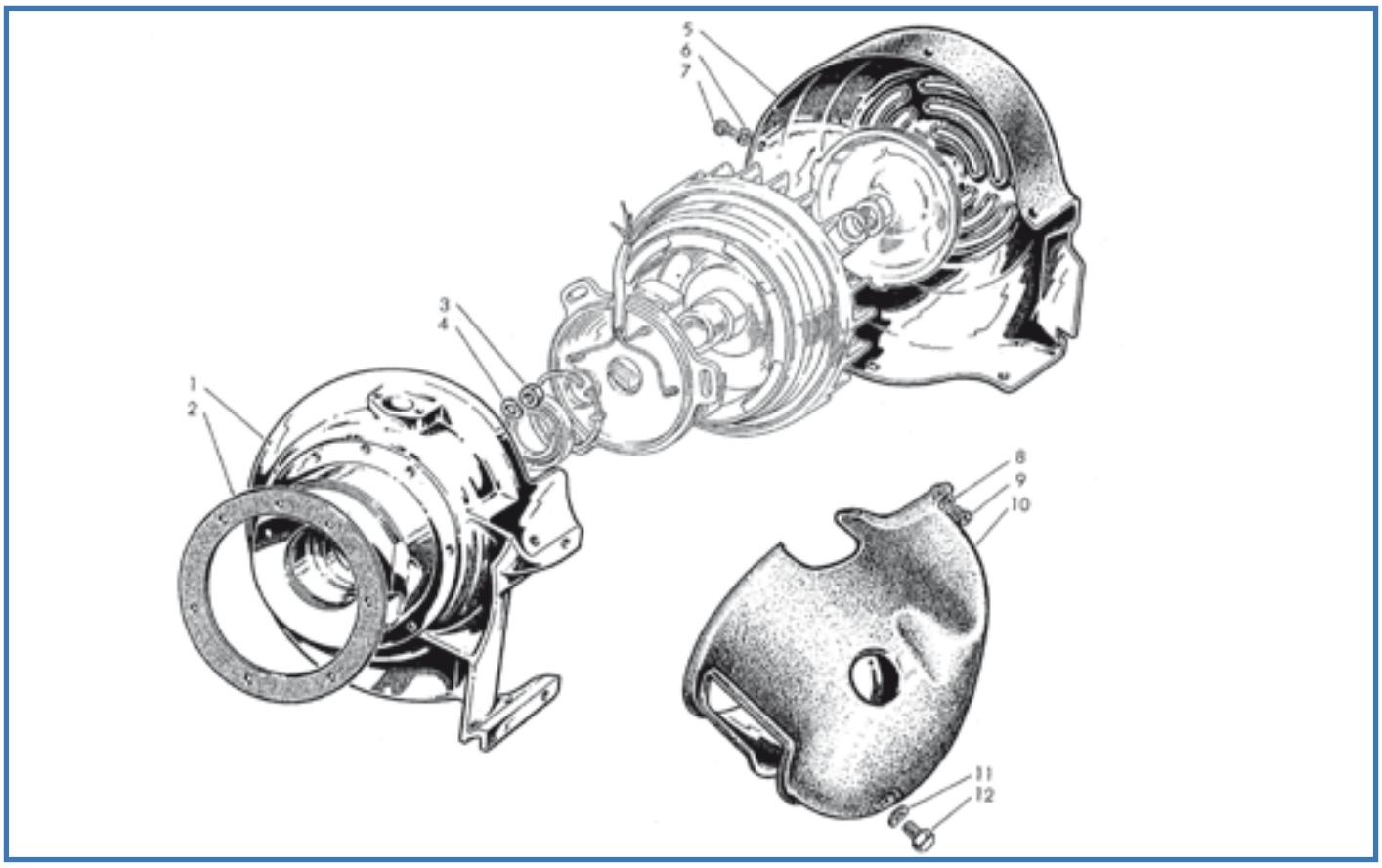

Fig.	Codice lasa lambretta	Origine	Codice Innocenti	K	Flangia	Flange	Paller	Semicarter	Modello	€
1	M 280	A	19010052		Flangia	Flange	Paller	Semicarter	Tutti	60,00
2	1013		19010015	K	Guarnizione	Gasket	Joint	Junta	Tutti	2,50
3	B 68		82028010		Dado	Nut	Écrou	Tuerca	Tutti	0,30
4	B 88		83100006		Rondella elastica	Spring washer	Rondelle élastique	Arandela alabeada	Tutti	0,20
5	C 500	A	19014030		Coperchio	Cover	Couvercle	Tapa	Tutti	40,00
6	171		73170053		Rondella elastica	Spring washer	Rondelle élastique	Arandela alabeada	Tutti	0,10
7	B 191		19014003		Vite	Screw	Vis	Tornillo	Tutti	0,80
8	171		73170053		Rondella elastica	Spring washer	Rondelle élastique	Arandela alabeada	Tutti	0,10
9	B 191		19014003		Vite	Screw	Vis	Tornillo	Tutti	0,80
10	C 440	A	19214020		Cuffia	Cylinder cowl	Coiffe	Carcasa cilindro	Tutti	40,00
11	B 87		83100008		Rondella elastica	Spring washer	Rondelle élastique	Arandela alabeada	Tutti	0,20
12	56		81008219		Vite	Screw	Vis	Tornillo	Tutti	1,00

K

KIT VARI LI2 - Tavola 6

M 173 **25 €** Kit guarnizioni motore 125-150 - Engine gasket kit 125-150 - Kit joint moteur 125-150 - Kit juntas de motor 125-150
Tav.5 1xfig.87, 1xfig.59 - Tav.1 1xfig.24, 1xfig.45, 2xfig.49, 3xfig.3 - Tav.2 1xfig.5 - Tav.6 1xfig.2 - Tav.15 1xfig.33, 1xfig.39

M 174 **25 €** Kit guarnizioni motore 175TV - Engine gasket kit 175TV - Kit joint moteur 175TV - Kit juntas de motor 175TV
Tav.5 1xfig.87, 1xfig.59 - Tav.1 1xfig.24, 1xfig.45, 2xfig.49, 3xfig.3 - Tav.2 1xfig.5 - Tav.6 1xfig.2 - Tav.15 1xfig.33, 1xfig.39

Tavola 7

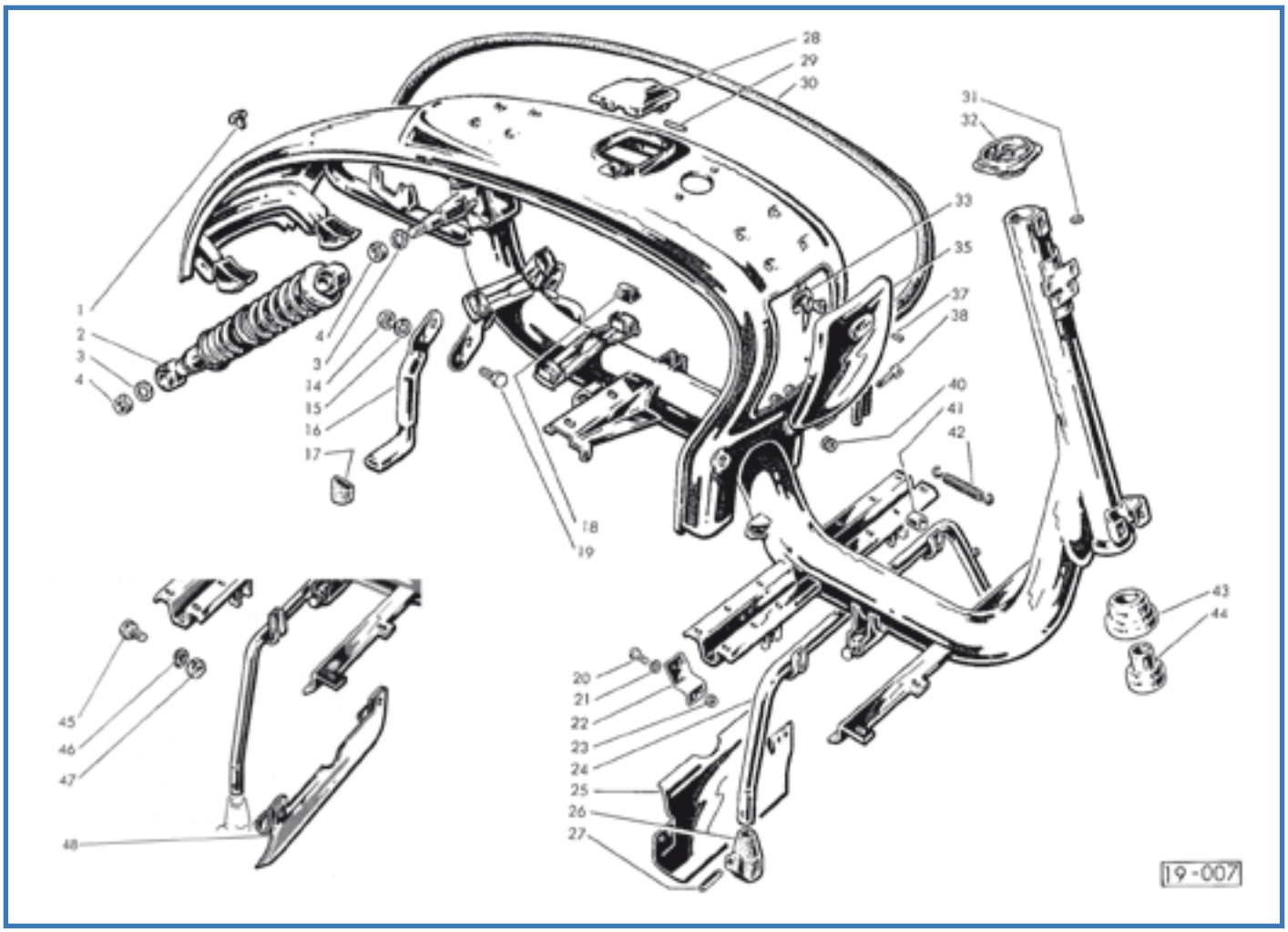

Fig.	Codice Casa Lambretta	Origine	Codice Innocenti	K					Modello	€
1	C 50		15055071		Tappo	Plug	Bouchon	Tapon	Tutti	1,00
2	T 102/B		19058120		Ammortizzatore	Shock absorber	Amortisseur	Amortiguador	Tutti	84,00
3	B 139		83100016		Rondella elastica	Spring washer	Rondelle élastique	Arandela alabeada	Tutti	1,00
4	B 138		82137017		Dado	Nut	Écrou	Tuerca	Tutti	1,00
14	B 66		72030008		Dado	Nut	Écrou	Tuerca	Tutti	0,40
15	B 87		73170084		Rondella elastica	Spring washer	Rondelle élastique	Arandela alabeada	Tutti	0,20
16	C 501		15050031		Supporto	Support	Support	Soporte	Tutti	15,00
17	C 67		15050065		Tampone	Buffer	Tampon	Tampón	Tutti	2,00
18	C 66		15050021		Tampone serbatoio	Buffer tank	Tampon réservoir	Tampon deposito	Tutti	2,00
19	66		70360825		Vite	Screw	Vis	Tornillo	Tutti	1,00
20	31		70360512		Vite	Screw	Vis	Tornillo	'59-1/2 '61	0,30
21	171		83120005		Rondella elastica	Spring washer	Rondelle élastique	Arandela alabeada	'59-1/2 '61	0,10
22	T 212		15057008		Piastrina	Plate	Plaquette	Pletina	'59-1/2 '61	4,00
23	122		72030005		Dado	Nut	Écrou	Tuerca	'59-1/2 '61	0,20
24	T 210		15057010		Cavalletto	Center stand	Béquille	Caballete	Tutti	30,00
25	T 214		15057012		Parafango	Mudguard	Gardeboue	Chapa salvabarro	'59-1/2 '61	18,00
26	T 213		15057020		Piedino (coppia+spine)	Rubber cap (pair+pins)	Protection (couple+axes)	Proteccion (pareja+pasador)	Tutti	10,00
27	83		15057009		Spina	Pin	Axe	Pasador	Tutti	1,00
28	C 473		15055040		Sportello	Cover	Couvercle	Puerta	Tutti	18,00
29	B 112		15055033		Perno	Pin	Pivot	Pasador	Tutti	1,00
30	C 65		15055059		Profilato (coppia)	Beading (pair)	Garniture (couple)	Molduras (juego)	Tutti	6,00
31	73		71670812		Grano	Grub	Ergot	Fijador	Tutti	1,00
32	T 231		19261022		Supporto	Support	Support	Soporte	Tutti	48,00
33	C 133		15055056		Serratura + fig. 37	Lock + fig. 37	Serrure + fig. 37	Cerradura + fig. 37	TV 100.001	24,00
33	C 135/A		19055060		Serratura + fig. 37	Lock + fig. 37	Serrure + fig. 37	Cerradura + fig. 37	LI - TV 200.001	24,00

ORIGINAL VESPA - Tel. e Fax 00351 21 9800665

Fig.	Codice Casa Lambretta	Origine	Codice Innocenti	K	Sportello	Cover	Couvercle	Puerta	Modello	€
35	C 502	A	19055050		Sportello	Cover	Couvercle	Puerta	Tutti	40,00
37	626		75710308		Ribattino	Rivet	Rivet	Remache	Tutti	0,10
38	B 110		15055021		Perno	Pin	Pivot	Eje	Tutti	2,00
40	C 18		15071002		Protezione	Protection	Protection	Proteccion	Tutti	1,50
41	T 230		15057007		Tampone cavalletto	Stand buffer	Tampon béquille	Tope caballete	Tutti	2,00
42	T 218		19957005		Molla	Spring	Ressort	Muelle	Tutti	6,00
42	T 218/X		19957005		Molla Inox	Spring steinless	Ressort Inox	Muelle Inox	Tutti	8,00
43	T 44		15061024		Protezione	Protection	Protection	Proteccion	Tutti	10,00
44	778		40770228	K	Calotta	Cup	Cuvette	Pista	Tutti	24,00
45	66		81008221		Vite	Screw	Vis	Tornillo	½ '61	1,00
46	B 87		73170084		Rondella elastica	Spring washer	Rondelle élastique	Arandela alabeada	½ '61	0,20
47	B 67		82108012		Dado	Nut	Écrou	Tuerca	½ '61	0,40
48	T 215		19057040		Parafango con supporti	Mudguard with support	Gardeboue avec support	Guardabarros con soporte	½ '61	30,00

K

KIT VARI LI2 - Tavola 7

T 53 **60 €** Kit calotte sterzo - Steering cone kit - Kit cuvette de direction - Cojinetes de dirección
Tav.7 1xfig.43 - Tav.8 1xfig.63, 1xfig.61, 1xfig.83

Tavola 8

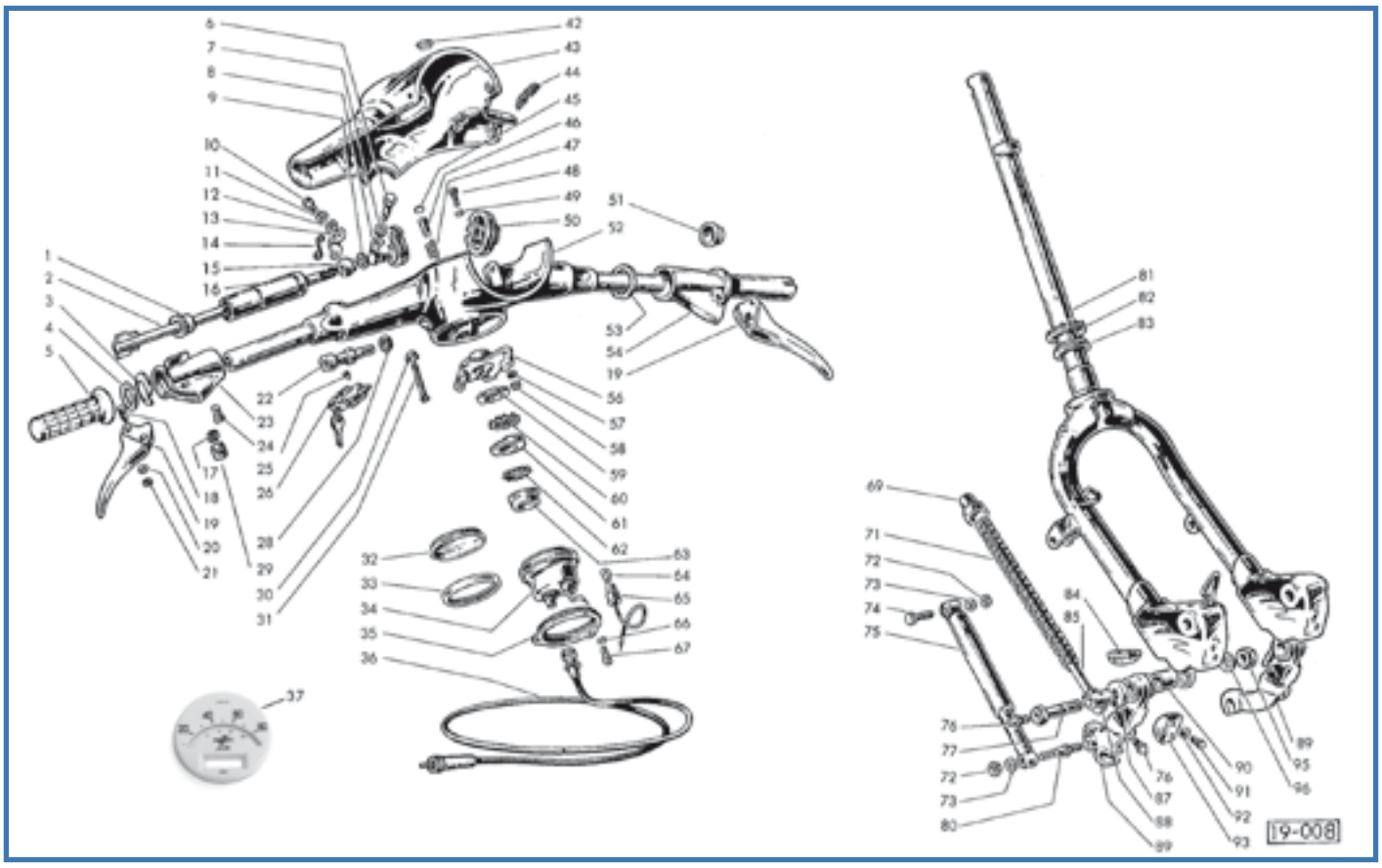

Fig.	Codice Casa Lambretta	Origine	Codice Innocenti	K	Boccola	Bush	Bague	Casquillo	Modello	€
1	609		19062022	K	Boccola	Bush	Bague	Casquillo	Tutti	3,00
2	L 199		19062030		Alberino	Shaft	Arbre	Eje	Tutti	18,00
3	604		15063005	K	Rondella di frizione	Elastic washer	Rondelle elastique	Arandela alabeada	Tutti	2,00
4	606		15063003	K	Rondella	Washer	Rondelle	Arandela	Tutti	1,00
5	L 51		19062016		Manopola (paio)	Grip (pair)	Poignée (couple)	Puños (juego)	Tutti	8,00
6	B 160		15062015		Vite carrucola	Screw	Vis	Tornillo polea	Tutti	2,50
7	151		83100005		Rondella	Washer	Rondelle	Arandela	Tutti	0,10
8	L 186		19963004		Carrucola ottone	Brass roller	Curseur Laiton	Polea laton	Tutti	22,00
9	B 183		15062013		Rondella sp. 0,4 mm	Shim	Rondelle de réglage	Arandela de reglaje 0,4	Tutti	0,80
9	B 184		15062023		Rondella sp. 0,6 mm	Shim	Rondelle de réglage	Arandela de reglaje 0,6	Tutti	0,80
10	58		70360412		Vite	Screw	Vis	Tornillo	Tutti	0,20
11	169		83100004		Rondella elastica	Spring washer	Rondelle élastique	Arandela alabeada	Tutti	0,10
12	180		73010043		Rondella	Washer	Rondelle	Arandela	Tutti	0,10
13	L 188		15062012		Piastrina	Plate	Plaquette	Pletina	Tutti	2,00
14	L 140		19222012		Occhiello	Clip	Agrafe	Gula	Tutti	3,00
15	608		19962011	K	Boccola	Bush	Bague	Casquillo	Tutti	2,50
16	L 203		19063006		Manicotto	Sleeve	Manchon	Tubo	Tutti	10,00
17	L 27		19062021		Molla	Spring	Ressort	Muelle	Tutti	1,20
18	L 23		19062002		Perno + fig. 20-21	Pin + fig. 20-21	Axe + fig. 20-21	Eje + fig. 20-21	Tutti	3,00
18	L 25		19062002		Perno magg. 1 mm + fig. 20-21	Pin 1 mm over size + fig. 20-21	Axe plus 1 mm + fig. 20-21	Eje sobrem 1 mm + fig. 20-21	Tutti	3,00
19	L 22		19062024		Leva	Lever	Levier	Maneta	Tutti	12,00
20	712		19062004		Rondella a stella	Star washer	Rondelle étoile	Arandela de estrella	Tutti	0,30
21	711		19062003		Dado	Nut	Écrou	Tuerca	Tutti	1,00
22	B 181		19261005		Vite	Screw	Vis	Tornillo	Tutti	6,00
23	L 173		19063001		Supporto	Support	Support	Soporte	125-150	50,00
23	L 205		19263001		Supporto	Support	Support	Soporte	175	60,00
24	B 90		71480612		Vite	Screw	Vis	Tornillo	Tutti	0,40
25	642		15088006	K	Vite	Screw	Vis	Tornillo	Tutti	2,50
26	C 136/A		15088010		Antifurto	Steering lock	Serrure antivol	Cerradura bloqueo	Tutti	22,00

DUERUOTE - Tel. 0041 043 344 57 27

Fig.	Codice casa lambretta	Origine	Codice Innocenti	K					Modello	€
28	166		83120010		Ranella elastica	Spring washer	Rondelle élastique	Arandela alabeada	Tutti	0,20
29	L 26		19062019		Pulsante	Push rod	Poussoir	Pastilla	Tutti	0,80
30	162		83130005		Rondella	Washer	Rondelle	Arandela	Tutti	0,10
31	B 108		71450548		Vite	Screw	Vis	Tornillo	Tutti	1,00
32	A 6/B		00611032		Vetro contakm	Glass	Verre	Cristal cuentakm	Tutti	4,00
33	A 321		00611066		Guarnizione	Gasket	Joint	Moldura	Tutti	4,00
34	A 3/B	A	00611052		Tachimetro (80 km/h)	Speedometer (80 km)	Compteur (80 km)	Cuentakilometros (80 km)	125	50,00
34	A 5/B	A	00611050		Tachimetro (100 km/h)	Speedometer (100 km)	Compteur (100 km)	Cuentakilometros (100 km)	150	50,00
34	A 4/B	A	00611030		Tachimetro (120 km/h)	Speedometer (120 km)	Compteur (120 km)	Cuentakilometros (120 km)	175	50,00
35	A 325		00611033		Flangia	Flange	Bride	Brida	Tutti	5,00
36	A 7		00611038		Trasmissione (2 mm)	Cable (2 mm)	Câble (2 mm)	Cable (2 mm)	Tutti	10,00
37	A 300	A			Fondo serigrafato (80 km)	Speedo face (80 km)	Speedo visage (80 km)	Caratula serigrafiada (80 km)	125	10,00
37	A 301	A			Fondo serigrafato (100 km)	Speedo face (100 km)	Speedo visage (100 km)	Caratula serigrafiada (100 km)	150	10,00
37	A 302	A			Fondo serigrafato (120 km)	Speedo face (120 km)	Speedo visage (120 km)	Caratula serigrafiada (120 km)	175	10,00
42	E 51/C		19261009		Spia verde	Green gem	Feu vert	Chivato verde	Tutti	2,00
43	C 503	U	19261030		Calotta	Cover	Couvercle	Tapa	Tutti	80,00
44	818		15061011		Guarnizione	Gasket	Joint	Junta	Tutti	0,50
45	644		15088003	K	Dischetto	Disc	Disque	Disco	Tutti	0,50
46	645		15088001	K	Piolo	Pin	Pivot	Eje	Tutti	2,00
47	643		15088002	K	Molla	Spring	Ressort	Muelle	Tutti	1,00
48	53		70300625		Vite	Screw	Vis	Tornillo	Tutti	0,40
49	182		73010064		Rondella	Washer	Rondelle	Arandela	Tutti	0,10
50	L 191		15062014		Carrucola in ottone	Brass roller	Curseur laiton	Polea laton	Tutti	18,00
51	600		19062006	K	Boccola	Bush	Bague	Casquillo	Tutti	3,00
52	C 504		19061100		Manubrio	Hadlebar	Guidon	Manillar	Tutti	120,00
53	602		15062017	K	Collaretto di rasamento	Collar	Collier	Collar	Tutti	1,50
54	L 204		19062040		Manicotto cambio	Support	Support	Soporte del cambio	Tutti	60,00
56	L 206		19261008		Morsetto	Clamp	Etau	Abrazadera	Tutti	35,00
57	B 88		83100006		Rondella elastica	Spring washer	Rondelle élastique	Arandela alabeada	Tutti	0,20
58	145		82200060		Dado per fig. 48	Nut for fig. 48	Écrou pour fig. 48	Tuerca para fig. 48	Tutti	0,30
59	815		15061018		Anello registro	Adjiustment ring	Anneau réglage	Anillo de reglaje	Tutti	6,00
60	816		19061025		Rondella sicurezza	Lock washer	Rondelle de sécurité	Arandela de seguiridad	Tutti	1,00
61	775		15061019	K	Calotta	Cup	Cuvette	Pista	Tutti	12,00
62	T 35/B		15061060		Gabbietta a sfere	Ball race	Cage à billes	Gulabolas	Tutti	3,00
63	779		15061021	K	Sede	Seat	Siège	Pista de asiento	Tutti	12,00
64	E 303	A	15087002		Lampadina 12V 3W	Bulb 12V 3W	Ampoule 12V 3W	Lampada 12V 3W	Tutti	1,00
65	A 320		00611015		Portalampada	Bulb socket	Douille de lampe	Portalampara	Tutti	6,00
66	160		83120003		Rondella elastica	Spring washer	Rondelle élastique	Arandela alabeada	Tutti	0,10
67	59		70850307		Vite	Screw	Vis	Tornillo	Tutti	0,20
69	T 49/B		19060030		Bussola	Bush	Bague	Casquillo	Tutti	3,00
71	T 47		19060021		Molla	Spring	Ressort	Muelle	Tutti	12,00
72	B 68		72060006		Dado	Nut	Écrou	Tuerca	175	0,30
73	165		83120006		Rondella	Washer	Rondelle	Arandela	175	0,10
74	54		70330625		Vite	Screw	Vis	Tornillo	175	0,30
75	T 237		19060290		Ammortizzatore (Ø 20 mm)	Shock absorber (Ø 20 mm)	Amortisseur (Ø 20 mm)	Amortiguador (Ø 20 mm)	175	48,00
76	B 132		87020006	K	Ingrassatore	Lubrificator	Graisseur	Engrasador	'59-½ '60	1,00
77	876		15060016	K	Vite per ingrassatore	Screw for lubrificator	Vis pour graisseur	Tornillo engrasador	'59-½ '60	4,00
77	664		19060016	K	Vite senza ingrassatore	Screw without lubrificator	Vis sans graisseur	Tornillo sin engrasador	½ '60-'61	3,00
80	B 100		15060032		Perno	Pin	Axe	Esparrago	175	3,00
81	T 271		19060210		Forcella	Fork	Fourche	Horquilla	LI	240,00
81	T 271/A		19260210		Forcella	Fork	Fourche	Horquilla	TV	250,00
82	T 35/C		15060020		Gabbietta a sfere	Ball race	Cage à billes	Gulabolas	Tutti	4,00
83	777		19060028	K	Sede	Seat	Siège	Pista asiento	Tutti	12,00
84	T 46		15060100	K	Tampone	Buffer	Tampon	Tampón	Tutti	5,00
85	T 47/B		19060090		Pistoncino	Piston	Piston	Pistoncillo	Tutti	12,00
87	T 49		19060017		Coppetta	Cap	Cuvette	Tope	Tutti	0,80
88	665		15060015	K	Perno	Pin	Pivot	Perno	Tutti	3,00
89			15060050/60		Leva (coppia)	Lever (pair)	Levier (couple)	Leva (juego)	175	in prep.
89	T 261	A	19060060/50		Leva (coppia)	Lever (pair)	Levier (couple)	Leva (juego)	125-150	100,00

Fig.	Codice casalambretta	Origine	Codice Innocenti	K					Modello	€
90	666		15060014	K	Bussola	Bush	Bague	Casquillo	Tutti	3,00
91	37		70360608	K	Vite	Screw	Vis	Tornillo	Tutti	0,30
92	165		83120006	K	Ranella elastica	Spring washer	Rondelle élastique	Arandela alabeada	Tutti	0,10
93	T 45		15060070	K	Tampone	Buffer	Tampon	Tampón	Tutti	5,00
95	130		72070012	K	Dado	Nut	Écrou	Tuerca	Tutti	0,50
96	168		83120012	K	Rondella elastica	Spring washer	Rondelle élastique	Arandela alabeada	Tutti	0,20

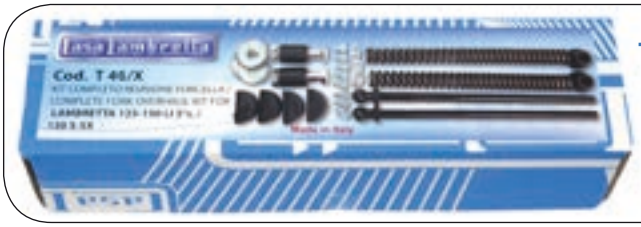

T 46/X 100 €

K KIT VARI LI2 - Tavola 8

T 53 **60 €** Kit calotte sterzo - Steering cone kit - Kit cuvette de direction - Cojinetes de dirección
Tav.8 1xfig.63, 1xfig.61, 1xfig.83 - Tav.7 1xfig.43

L 24 **18 €** Kit boccole manubrio - Handlebar bush kit - Kit bague guidon - Kit casquillos de manillar
Tav.8 1xfig.3, 1xfig.4, 1xfig.51, 1xfig.53, 2xfig.1, 2xfig.15

T 62 **25 €** Kit viti e boccole forcella '59-½'60 - Bush and pin fork link kit '59½'60 - Kit vis et bague fourche '59-½'60 - Kit tornillo y cojinete horquilla 59 - ½'60
Tav.8 2xfig.77, 2xfig.88, 2xfig.90, 2xfig.95, 2xfig.96

T 48 **24 €** Kit viti e boccole forcella ½'60-'61 - Bush and pin fork link kit ½'60-'61 - Kit vis et bague fourche ½'60-'61 - Kit tornillos y cojinetes horquilla ½'60-'61
Tav.8 2xfig.78, 2xfig.77, 2xfig.93, 2xfig.91, 2xfig.92, 2xfig.76

T 46/K **23 €** Kit tamponi forcella con viti - Buffer fork kit with screws - Kit tampon fourche avec vis - Kit tacos y tornillos horquilla
Tav.8 2xfig.93, 2xfig.84, 8xfig.91, 8xfig.92

B 120 **6 €** Kit fissaggio bloccasterzo - Steering lock fixing kit - Kit montage antivol - Kit conjunto de bloqueo
Tav.8 1xfig.45, 1xfig.46, 1xfig.47, 1xfig.25

CASALAMBRETTA MALTA
Mail: casalambrettamalta@yahoo.com

Tavola 9

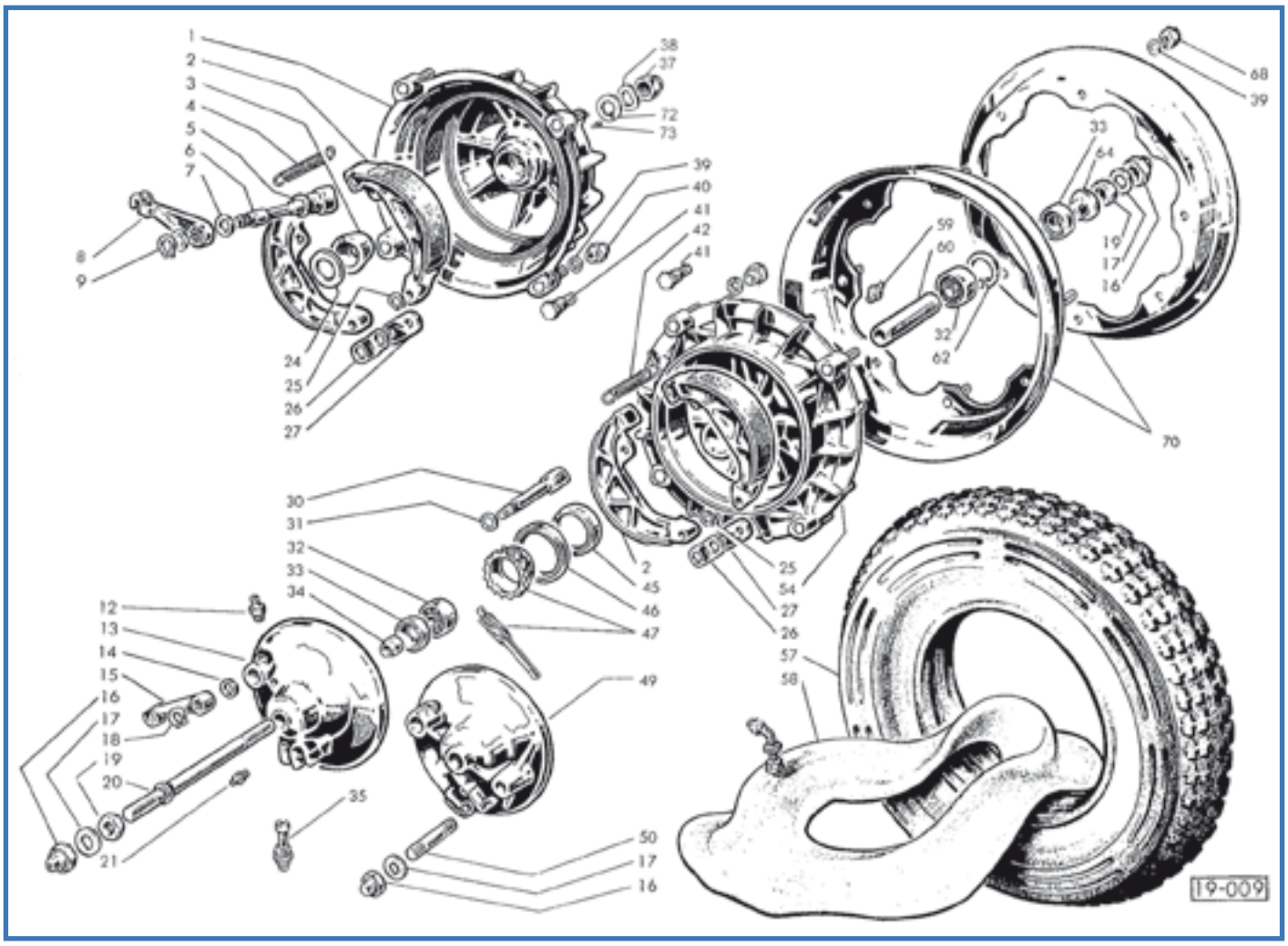

Fig.	Codice Casa Lambretta	Origine	Codice Innocenti	K	Mozzo (2 viti) + fig. 3-41	Hub (2 screws) + fig. 3-41	Moyeu (2 vis) + fig. 3-41	Tambor (2 tornillos)+fig. 3-41	Modello	€
1	T 142/A		19045140		Mozzo (2 viti) + fig. 3-41	Hub (2 screws) + fig. 3-41	Moyeu (2 vis) + fig. 3-41	Tambor (2 tornillos)+fig. 3-41	Tutti '59-'60	90,00
1	T 142		19045140		Mozzo (3 viti) + fig. 3-41	Hub (3 screws) + fig. 3-41	Moyeu (3 vis) + fig. 3-41	Tambor (3 tornillos)+fig. 3-41	Tutti '61	90,00
2	T 143		15044040		Ceppo (coppia)	Brake shoe (pair)	Mâchoire (couple)	Zapatas (juego)	Tutti	25,00
3	T 126		19045006		Cono	Cone	Cône	Cono	Tutti	8,00
4	T 252		15044023		Molla	Spring	Ressort	Muelle	Tutti	5,00
5	191		19031015		Rondella	Washer	Rondelle	Arandela	Tutti	0,40
6	T 256		19045004		Camma	Cam	Came	Eje	Tutti	18,00
7	468		19059021	K	Anello di tenuta	Oil seal	Joint d'étanchéité	Retén	Tutti	0,50
8	T 140		19059019		Leva	Lever	Levier	Leva	Tutti	15,00
9	241		73260010		Anello elastico	Circlip	Circlip	Circlip	Tutti	0,20
12	B 132		87020006		Ingrassatore	Lubrificator	Graisseur	Engrasador	Tutti	1,00
13	T 257	A	19044140		Disco portaganasce	Disc	Plateau	Disco portazapatas	125-150	35,00
14	192		15044019		Rondella	Washer	Rondelle	Arandela	Tutti	0,60
15	T 139		15044017		Leva	Lever	Levier	Leva	Tutti	14,00
16	B 84		15044070		Dado	Nut	Écrou	Tuerca	Tutti	3,50
16	B 84/X		15044070		Dado Inox	Nut Stainless	Écrou Inoxydable	Tuerca Inox	Tutti	6,00
17	B 118		15044014		Rondella	Washer	Rondelle	Arandela	Tutti	0,80
18	241		73260010		Anello elastico	Circlip	Circlip	Circlip	150-125	0,20
19	B 150		72070012		Dado	Nut	Écrou	Tuerca	Tutti	0,50
20	B 144		19044004		Perno ruota	Wheel axle	Axe de roue	Eje de rueda	150-125	10,00
20	B 145		15044004		Perno ruota	Wheel axle	Axe de roue	Eje de rueda	175	15,00
21	B 131		87020006		Ingrassatore	Lubrificator	Graisseur	Engrasador	Tutti	1,00
24	B 168		19045005		Rondella distanziale	Distance washer	Rondelle d'épaisseur	Arandela de separacion	Tutti	1,00
25	242		73260012	K	Anello elastico	Circlip	Circlip	Circlip	Tutti	0,20

Fig.	Codice Casa Lambretta	Origine	Codice Innocenti	K	Piastrina elastica	Spring plate	Plaquette élastique	Pletina elastica	Modello	€
26	692		15044044	K	Piastrina elastica	Spring plate	Plaquette élastique	Pletina elastica	Tutti	2,50
27	693		15044022	K	Piastrina	Plate	Plaquette	Pletina	Tutti	2,00
30	T 258		19044050		Camma	Cam	Came	Eje	Tutti	15,00
31	189		15044018		Rondella	Washer	Rondelle	Arandela	Tutti	0,80
32	M 202	E	15044005		Cuscinetto a sfere	Ball bearing	Roulement	Rodamiento	Tutti	8,00
33	T 120		15044011		Anello di tenuta	Oil seal	Joint d'étanchéité	Retén	Tutti	3,00
34	820		15044007		Distanziale	Distance piece	Entretoise	Separador	Tutti	2,50
35	A 324		00611044		Bussola tachimetro	Bush for speedometer	Bague pour compteur	Toma de cuentakm	Tutti	12,00
37	B 85		19045060		Dado	Nut	Écrou	Tuerca	Tutti	5,00
37	B 85/X		19045060		Dado Inox	Nut Stainless	Écrou Inoxydable	Tuerca Inox	Tutti	8,00
38	772		19045013	K	Rondella elastica	Spring washer	Rondelle élastique	Arandela alabeada	Tutti	1,00
39	B 87		83100008		Rondella elastica	Spring washer	Rondelle élastique	Arandela alabeada	Tutti	0,20
40	B 96		15044110		Dado (ch. 14)	Nut (key 14)	Écrou (key 14)	Tuerca (llave 14)	Tutti	2,50
40	B 96/X		15044110		Dado Inox (ch. 14)	Nut Stainless (key 14)	Écrou Inoxydable (key 14)	Tuerca Inox (llave 14)	Tutti	3,50
41	B 91		19044002		Prigioniero	Stud	Goujon	Esparrago	Tutti	4,00
42	T 252		15044023		Molla ceppi	Spring for brake shoes	Ressort pour mâchoires	Muelle zapatas	Tutti	5,00
45	863		15044041		Bussola	Bush	Bague	Casquillo	Tutti	5,00
46	T 123		15044028		Anello di tenuta	Oil seal	Anneau d'étanchéité	Retén	Tutti	4,00
47	A 8	A	00611058		Rinvio tachimetro	Speedometer drive	Renvoi de compteur	Reenvio cuentakm	Tutti	10,00
49	T 272		19044140		Disco portaganasce	Disc	Plateau	Disco portazapatas	175	in prep.
50	822		15044015		Prigioniero	Stud	Goujon	Perno	175	5,00
54	T 259	A	19944160		Mozzo anteriore	Front hub	Moyeu avant	Tambor delantero	Tutti	80,00
57	T 178	E	15044036		Copertura Michelin S83	Tyre Michelin S83	Pneu Michelin S83	Neumatico Michelin S83	Tutti	55,00
58	T 183	E	19044037		Camera d'aria Michelin	Inner tube Michelin	Chambre à air Michelin	Camara aire Michelin	Tutti	15,00
59	B 133		87020008		Ingrassatore	Lubrificator	Graisseur	Engrasador	Tutti	1,00
60	T 253		15044006		Distanziale	Distance piece	Entretoise	Separador	Tutti	5,00
62	251		73250032		Anello elastico	Circlip	Circlip	Circlip	Tutti	0,40
64	821		15044008		Distanziale	Distance piece	Entretoise	Separador	Tutti	3,00
68	B 95		15044100		Dado (ch. 14)	Nut (key 14)	Écrou (key 14)	Tuerca (llave 14)	Tutti	1,50
68	B 95/X		15044100		Dado Inox (ch. 14)	Nut Stainless (key 14)	Écrou Inoxydable (key 14)	Tuerca Inox (llave 14)	Tutti	2,00
70	T 147		19044034		Cerchione	Rim	Jante	Aro rueda	Tutti	34,00
72	771		19045014	K	Rondella sicurezza	Lock washer	Rondelle sécurité	Arandela seguiridad	Tutti '61	2,00
73	770		19045015	K	Vite	Screw	Vis	Tornillo	Tutti '61	2,00

K

KIT VARI LI2 - Tavola 9

M 114 **32 €** Kit paraoli e OR motore VITON "CasaLambretta" - Engine oil seal Kit VITON "CasaLambretta" - Kit anneau d'étanchéité moteur VITON "CasaLambretta" - Kit reten motor VITON "CasaLambretta"
Tav.2 1xfig.2, 1xfig.12, 1xfig.9 - Tav.3 1xfig.7 - Tav.4 1xfig.18, 1xfig.48, 1xfig.46, 1xfig.52 - Tav.9 1xfig.7

T 254 **5 €** Kit fissaggio ganasce freno - Kit brake shoe fixing - Kit montage machoire - Kit conjunto zapatas de freno
Tav.9 1xfig.27, 1xfig.26, 2xfig.25

B 86 **5 €** Kit dado/ranella/vite tamburo posteriore - Kit nut/washer/screw rear hub - Kit écrou/rondelle/vis - Kit tuerca/arandela/vis tambor trasero
Tav.9 1xfig.72, 1xfig.73, 1xfig38

B 86

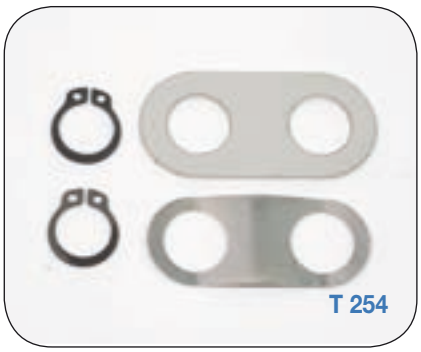
T 254

M 114

LAMBRETTA THAILAND SHOP - Tel. +6686 555 7959

Tavola 10

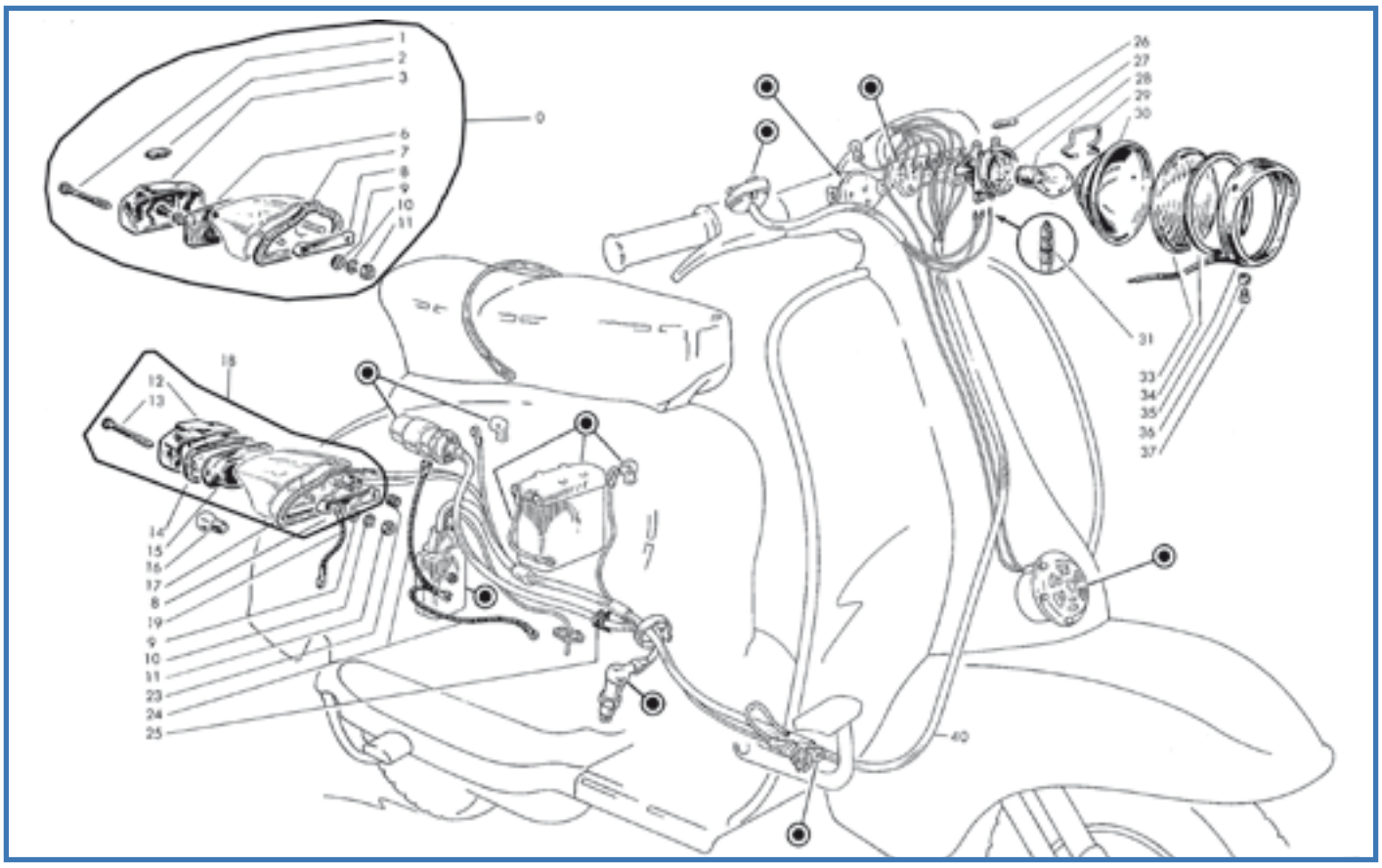

Fig.	Codice Casa Lambretta	Origine	Codice Innocenti	K					Modello	€
0	E 41	A	19083070		Fanalino completo (Cev)	Tail light complete (Cev)	Feu arrière complète (Cev)	Piloto tras. Completo (Cev)	'59-1/2 '60	45,00
1	B 189		19083013		Vite	Screw	Vis	Tornillo	'59-1/2 '60	0,50
2	E 307	A	15083004		Lampadina 3W-6V	Torpedo bulb 3W-6V	Ampulle 3W-6V	Lampara 3W-6V	'59-1/2 '60	1,00
3	E 38		19083020		Catadiottro Cev	Red gem Cev	Catadioptre Cev	Cristal trasero Cev	'59-1/2 '60	12,00
4	E 39		19083090		Catadiottro Aprilia	Red gem Aprilia	Catadioptre Aprilia	Cristal trasero Aprilia	'59-1/2 '60	12,00
6	E 1		19283050		Supporto elastico lampadine	Elastic torpedo support	Support elastique ampulle	Portalamparas	CEV	28,00
6	E 1/A				Supporto lampadine "Aprilia"	Torperde support "Aprilia"	Support ampulle "Aprilia"	Portalampara trasera "Aprilia"	Aprilia	28,00
7	E 40		15083006		Guarnizione bianca	Gasket bianca	Joint blanc	Moldura blanca	'59-1/2 '60	4,00
7	E 40/G		15083006		Guarnizione grigia	Gasket grey	Joint gris	Moldura gris	'59-1/2 '60	4,00
8	E 41/B		15083003		Traversino di fissaggio	Tail light plate support	Plaquette fixation feu arrière	Pletina fijacion	Tutti	5,00
9	181		73020053		Ranella	Washer	Rondelle	Arandela	Tutti	0,10
10	171		83100005		Ranella elastica	Spring washer	Rondelle élastique	Arandela alabeada	Tutti	0,10
11	122		72030005		Dado	Nut	Écrou	Tuerca	Tutti	0,20
12	E 50		19083180		Catadiottro Cev	Red gem Cev	Catadioptre Cev	Cristal trasero Cev	1/2 '60-'61	10,00
13	B 101		19083017		Vite Cev	Screw Cev	Vis Cev	Tornillo Cev	1/2 '60-'61	1,00
14	E 51		19083016		Guarnizione Cev	Gasket Cev	Joint Cev	Moldura Cev	1/2 '60-'61	3,00
15	E 52		19083130		Parabola Cev	Refector Cev	Réflecteur Cev	Parabola Cev	1/2 '60-'61	25,00
16	E 304	A	87570315		Lampada 6V-3/15W	Bulb	Ampoule	Lampara 6V-3/15W	125 1/2 '60-'61	3,00
16	E 308	A	19083014		Lampada 6V-5/21W	Bulb 6V-5/21W	Ampoule 6V-5/21W	Lampara 6V-5/21W	150/175 1/2 '60-'61	3,00
17	E 53		19083018		Guarnizione bianca	Gasket white	Joint blanc	Moldura blanca	1/2 '60-'61	4,00
17	E 53/G		19083018		Guarnizione grigia	Gasket grey	Joint gris	Moldura gris	1/2 '60-'61	4,00
18	E 54	A	19083110		Fanalino completo	Tail light complete	Feu arrière complète	Piloto trasero completo	1/2 '60-'61	45,00
19	E 142		19082050		Cavetto di massa	Earth wire	Câble de masse	Cable de masa	Tutti	3,00
23	C 3		87350070		Passacavo	Grommet	Protection	Proteccion	Tutti	2,00
24	E 410		19082130		Trecciola di massa	Earth wire	Câble de masse	Cable de masa	Tutti	7,00
25	L 114		15017006		Passacavo	Grommet	Passe-câble	Pasacable	Tutti	3,00
26	E 301	A	87550500		Lampadina 6V 5W	Bulb 6V 5W	Ampoule 6V 5W	Lampara 6V 5W	Tutti	1,00
27	877		15080030		Portalampada Cev	Lampholder Cev	Douille ampoule Cev	Portalampara Cev	Tutti	15,00
28	E 300	A	87652525		Lampadina 6V 25/25W	Bulb 6V 25/25W	Ampoule 6V 25/25W	Lampara 6V 25/25W	Tutti	4,00

Fig.	Codice casalambretta	Origine	Codice Innocenti	K					Modello	€
29	870		15080008		Molla Cev	Spring Cev	Ressort Cev	Muelle Cev	Tutti	3,00
30	E 56		19280007		Parabola Cev	Reflector Cev	Réflecteur	Parabola Cev	Tutti	24,00
31	650		8730005		Spinetta per cavi	Plug wire looms	Épinette électrique	Terminal de cable	Tutti	0,20
33	E 42		19980009		Vetro "Innocenti" Cev	Glass "Innocenti" Cev	Verre "Innocenti" Cev	Cristal "Innocenti" Cev	Tutti	20,00
34	E 40/B		19280006		Guarnizione faro	Gasket	Joint	Moldura faro	Tutti	4,00
35	E 45		19280020		Ghiera faro Cev + fig. 36-37	Headlamp ring + fig. 36-37	Anneau chromé + fig. 36-37	Aro faro Cev + fig. 36-37	Tutti	30,00
36	B 98		15080002		Ranella sagomata	Cone washer	Rosette	Arandela conica	Tutti	0,20
37	B 70		71480412		Vite	Screw	Vis	Tornillo	Tutti	0,20
40	E 460				Impianto elettrico (stop 3 cavi)	Wiring loom (stop 3 holes)	Câblage életrique (stop 3 trous)	Harness electrico (stop 2c)	150-175	34,00
40	E 459				Impianto elettrico (stop 2 cavi)	Wiring loom (stop 2 holes)	Câblage életrique (stop 2 trous)	Harness electrico (stop 3c)	125 '59-'60	30,00
40	E 458				Impianto elettrico (stop 1 cavo)	Wiring loom (stop 1 hole)	Câblage életrique (stop 1 trous)	Harness electrico (stop 1c)	125 '61	30,00

Tavola 11

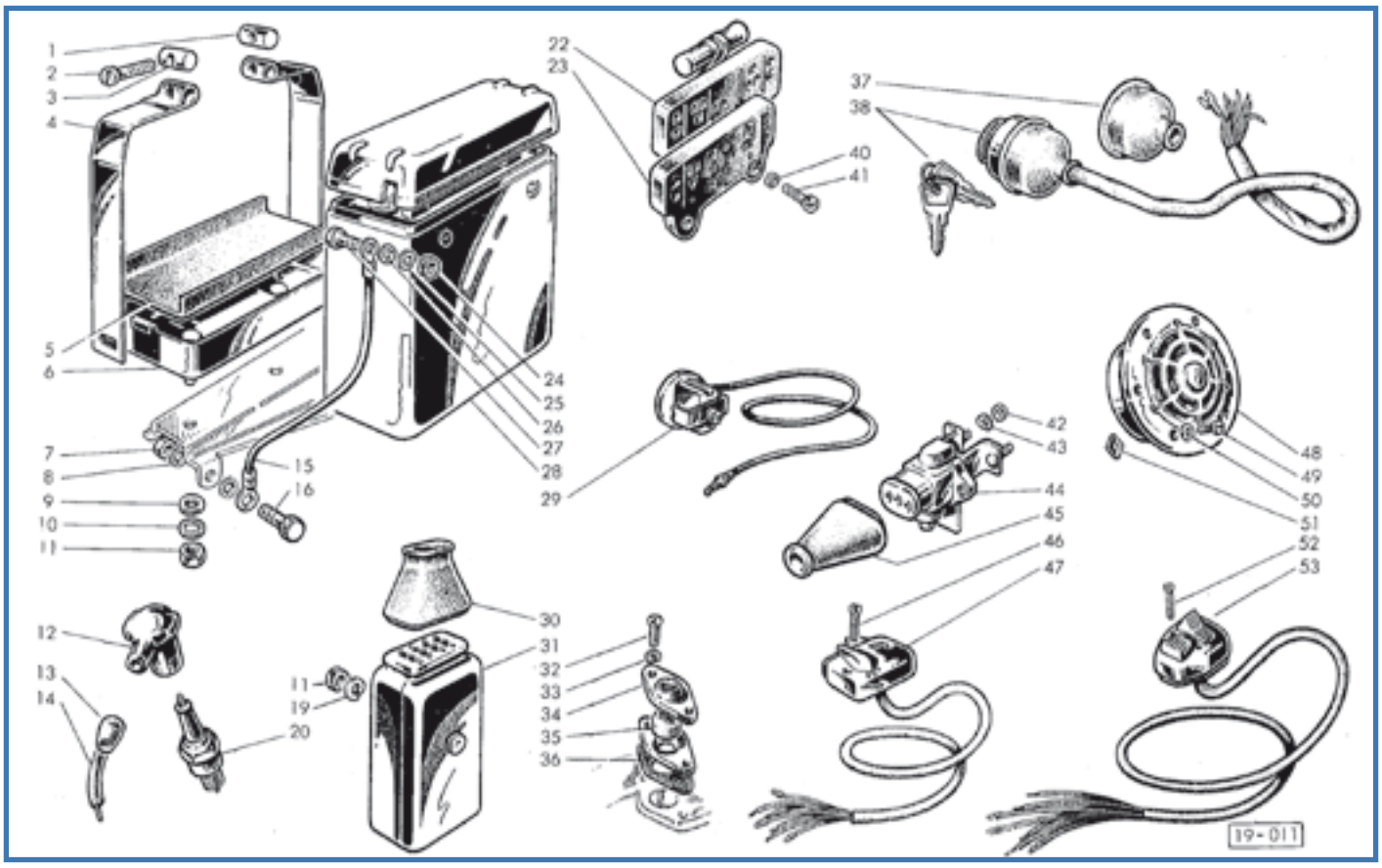

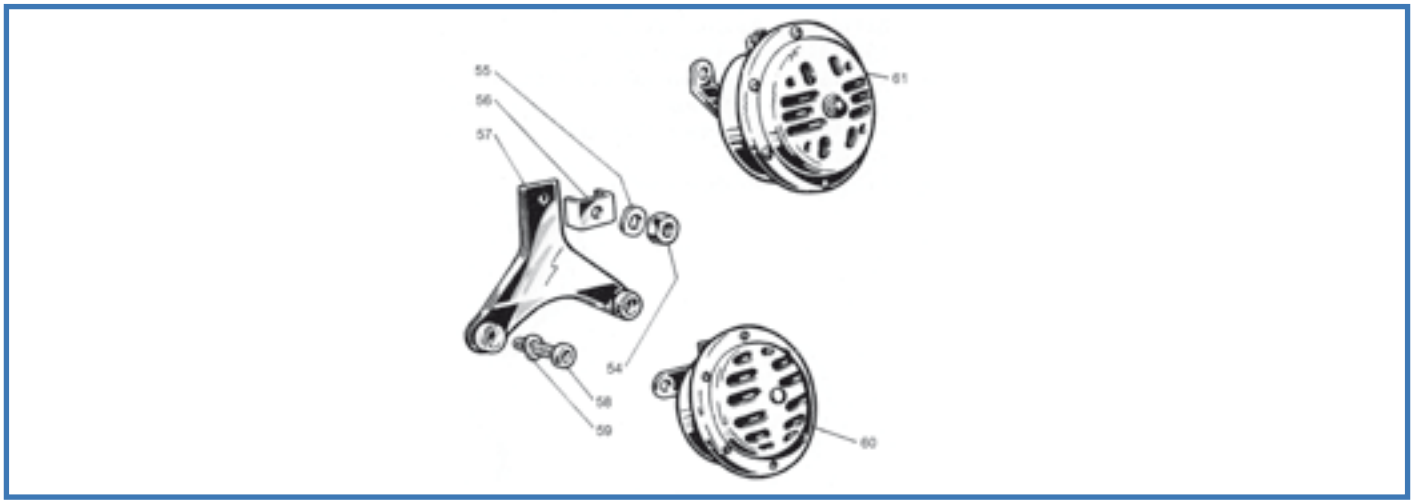

Fig.	Codice (casa Lambretta)	Origine	Codice Innocenti	K	Cilindretto	Trunnion	Barillet	Cilindrito	Modello	€
1	879		15081029		Cilindretto	Trunnion	Barillet	Cilindrito	150-175	2,00
2	27		19081043		Vite	Screw	Vis	Tornillo	150-175	0,20
3	880		15081031		Cilindretto	Trunnion	Barillet	Cilindrito	150-175	2,00
4	881		19081039		Cinghia	Strap	Collier	Tensor	150-175	10,00
5	E 432		15081021		Tappeto	Mat	Tapis	Goma	150-175	4,00
6	E 423		19081420		Supporto batteria + fig. 1-2-3-4	Battery support + fig. 1-2-3-4	Support batterie + fig. 1-2-3-4	Soporte bateria + fig. 1-2-3-4	150-175	50,00
7	122		72030005		Dado	Nut	Écrou	Tuerca	150-175	0,20
8	164		83110005		Rondella elastica	Spring washer	Rondelle elastique	Arandela alabeada	150-175	0,10
9	182		83000006		Rondella	Washer	Rondelle	Arandela	150-175	0,10
10	165		83120006		Rondella elastica	Spring washer	Rondelle elastique	Arandela alabeada	150-175	0,10
11	123		72030006		Dado	Nut	Écrou	Tuerca	Tutti	0,20
12	E 112		15017070		Attacco rapido	Cap	Capuchon	Pipeta	Tutti	8,00
13	E 112/B		19017016		Gommino	Grommet	Passe-câble	Pasacable	Tutti	3,00

Fig.	Codice casa lambretta	Origine	Codice Innocenti	K	Cavo A.T.	H.T. Lead	Cable H.T.	Cable A.T.	Modello	€
14	E 411		15017013		Cavo A.T.	H.T. Lead	Cable H.T.	Cable A.T.	Tutti	2,00
15	E 143		15082020		Trecciola	Earth wire	Câble de masse	Cable de masa	150-175	3,00
16	30		70360510		Vite	Screw	Vis	Tornillo	150-175	0,30
19	172		83100006		Rondella elastica	Spring washer	Rondelle elastique	Arandela alabeada	Tutti	0,10
20	E 321	A	15017040		Candela	Spark plug	Bougie	Bujía	Tutti	4,00
22	E 418		19081320		Morsettiera con resistenza	Junction box with resistor	Plaquette dérivation+résistance	Caja conex con resistencia	125 Iv.	30,00
23	E 419		19081310		Morsettiera	Junction box	Plaquette dérivation	Caja conexiones	125 IIv.-150-175	24,00
24	122		82078009		Dado	Nut	Écrou	Tuerca	150-175	0,20
25	170		73170043		Rondella elastica	Spring washer	Rondelle elastique	Arandela alabeada	150-175	0,10
26	180		73020043		Ranella	Washer	Rondelle	Arndela	150-175	0,10
27	58		70360410		Vite	Screw	Vis	Tornillo	150-175	0,30
28	E 402		19081400		Batteria	Battery	Batterie	Bateria	150-175	56,00
29	E 43	A	1908370		Pulsante di massa	Kill buttom	Bouton de masse	Boton de pare	125-150	8,00
30	E 113		19081033		Cappuccio	Cap	Capuchon	Protector	Tutti	5,00
31	E 412		19181300		Impedenza	Impedance	Impédance	Regulador	125	65,00
31	E 413		19081380		Regolatore Batteria	Battery regulator	Régulateur batterie	Regulador bateria	150-175	110,00
32	25		70850412		Vite	Screw	Vis	Tornillo	Tutti	0,20
33	150		83100004		Rondella	Washer	Rondelle	Arandela	Tutti	0,10
34	839		19017017		Piastrina	Thrust plate	Plaquette	Pletina	Tutti	2,00
35	E 125		19017018		Passacavo	Fairlead	Passe-câble	Pasacable	Tutti	1,00
36	1012		15017007		Guarnizione	Gasket	Joint	Junta	Tutti	1,00
37	E 2/B		15081032		Protezione	Protection cap	Capuchon	Proteccion	175	4,00
38	E 64/B		19281220		Quadretto (con sportello)+fig. 37	Switch (with door) + fig. 37	Commutateur (+ porte) + fig. 37	Conmutador (con puerta) + fig. 37	175	60,00
40	164		83110005		Rondella elastica	Spring washer	Rondelle elastique	Arandela alabeada	Tutti	0,10
41	28		70850520		Vite	Screw	Vis	Tornillo	Tutti	0,30
42	122		72030004		Dado	Nut	Écrou	Tuerca	Tutti	0,20
43	169		83100004		Rondella elastica	Spring washer	Rondelle elastique	Arandela alabeada	Tutti	0,10
44	E 46		19081390		Interruttore stop 3 cavi	Stop switch 3 wire	Interrupteur de stop 3 cable	Interruptor stop 3 cables	150-175	8,00
44	E 48		19181390		Interruttore stop 1 cavo	Stop switch 1 wire	Interrupteur de stop 1 cable	Interruptor stop 1 cable	125 '61	8,00
44	E 47		19281260		Interruttore stop 2 cavi	Stop switch 2 wire	Interrupteur de stop 2 cable	Interruptor stop 2 cables	125 '59-'60	8,00
45	E 114		19081045		Protezione	Cap	Capuchon	Proteccion	Tutti	4,00
46	202		71450325		Vite	Screw	Vis	Tornillo	125-150	0,20
47	E 44	A	19081360		Interruttore + fig. 46	Switch + fig. 46	Commutateur + fig. 46	Commutador + fig. 46	125-150	20,00
48	E 96		19081240		Avvisatore CA	Horn AC	Avertisseur AC	Claxon AC	125-150 '59-'60	40,00
48	E 66/D		15081270		Avvisatore CC	Horn DC	Avertisseur DC	Claxon DC	175 '59-'60	40,00
49	29		71013510		Vite	Screw	Vis	Tornillo	'59-'60	0,20
50	151		83120035		Rondella elastica	Spring washer	Rondelle élastique	Arandela alabeada	'59-'60	0,10
51	843		15081024		Guarnizione antivibrante	Antivibration gasket	Joint	Moldura antivibrante	'59-'60	0,40
52	203		71450322		Vite	Screw	Vis	Tornillo	175	0,20
53	E 49		19281230		Devioluci + fig. 52	Switch + fig. 52	Commutateur + fig. 52	Commutador + fig. 52	175	35,00
54	B 67		82058012		Dado	Nut	Écrou	Tuerca	Tutti ½ '60-'61	0,40
55	B 87		83100008		Rondella elastica	Spring washer	Rondelle élastique	Arandela alabeada	Tutti ½ '60-'61	0,20
56	E 69/B		19081048		Cavallotto	Stirrup	Etrier	Pletina	Tutti ½ '60-'61	3,00
57	E 69		19981020		Balestra Inox	Bracket Stainless	Support Inoxidable	Pletina Inox	Tutti ½ '60-'61	15,00
58	291		19950114		Vite	Screw	Vis	Tornillo	Tutti ½ '60-'61	0,40
59	B 88		83110006		Rondella elastica	Spring washer	Rondelle élastique	Arandela alabeada	Tutti ½ '60-'61	0,20
60	E 66		19581500		Avvisatore CA con staffa	Horn AC with bracket	Avertisseur AC avec support	Claxon AC con soporte	125 ½ '60-'61	35,00
61	E 66/B		19681500		Avvisatore CC con staffa	Horn DC with bracket	Avertisseur DC avec support	Claxon DC con soporte	150-175 ½ '60-'61	40,00

Tavola 12

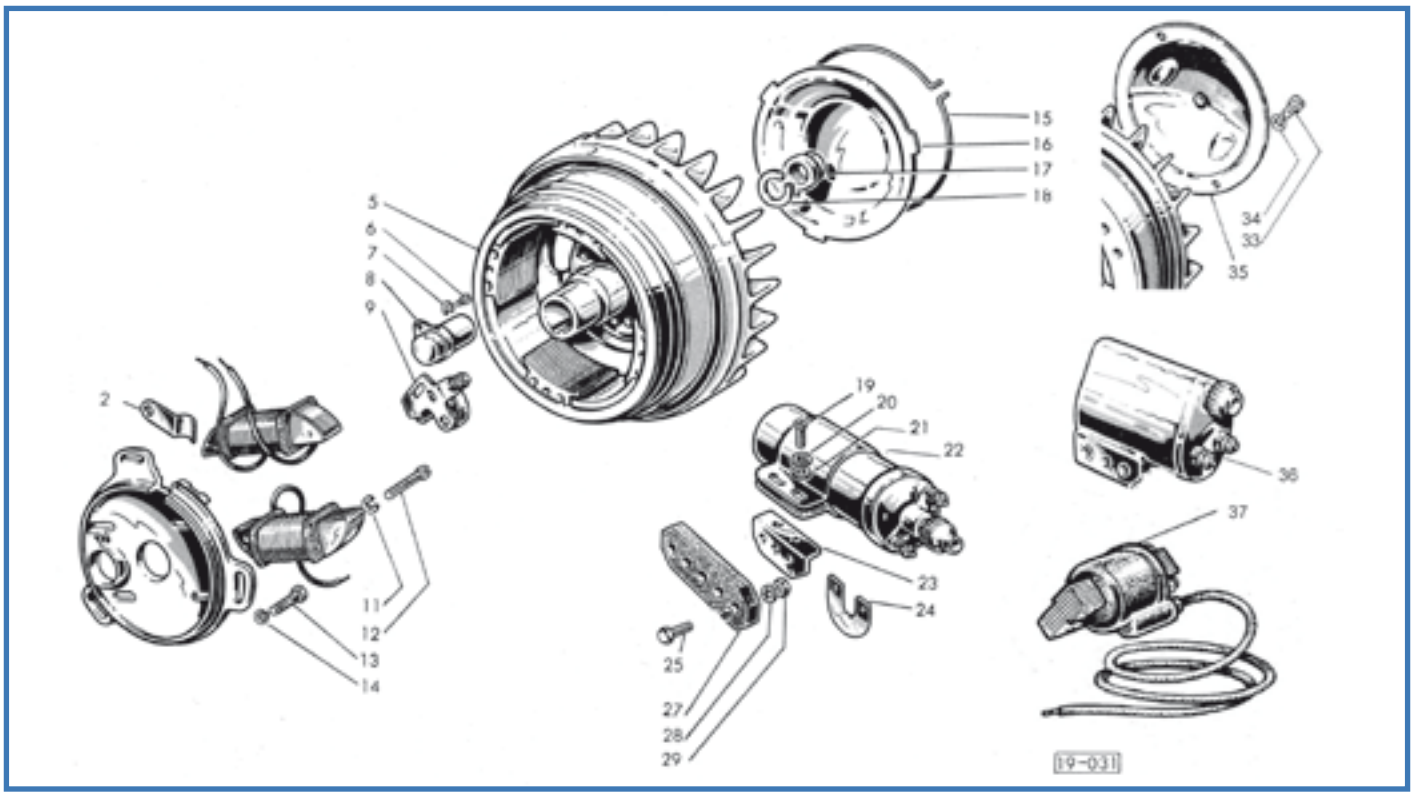

Fig.	Codice Casa Lambretta	Origine	Codice Innocenti	K	Italiano	English	Français	Español	Modello	€
2	864		19017014		Piastrina fissaggio cavi	Cable retainer	Plaquette fixage câbles	Pletina fijacion cables	Tutti	2,00
5	X 48	A	00840013		Volano completo 12V (sei poli)	Flywhell complete 12V (six pole)	Volant complète 12V (six pôles)	Volante completo 12V (6 polos)	Tutti	160,00
6	26		70850406		Vite	Screw	Vis	Tornillo	Tutti	0,20
7	169		83110004		Rondella elastica	Spring washer	Rondelle élastique	Arandela alabeada	Tutti	0,10
8	E 251	A	0086007		Condensatore Filso/Dansi	Condenser Filso/Dansi	Condensateur /Filso/Dansi	Condensador Filso/Dansi	Tutti	8,00
8	E 183	A	00840049		Condensatore Ducati	Condenser Ducati	Condensateur Ducati	Condensador Ducati	Tutti	8,00
9	E 182		00840072		Gruppo contatti Ducati	Contact breaker Ducati	Rupteur Ducati	Platinos Ducati	Tutti	15,00
9	E 146		00811440		Gruppo contatti Filso	Contact breaker Filso	Rupteur Filso	Platinos Filso	Tutti	15,00
9	E 184		00860016		Gruppo contatti Dansi	Contact breaker Dansi	Rupteur Dansi	Platinos Dansi	Tutti	15,00
11	170		73170043		Rondella elastica (Ducati)	Spring washer (Ducati)	Rondelle élastique (Ducati)	Arandela alabeada (Ducati)	Tutti	0,10
11	171		73170053		Rondella elastica (Filso-Dansi)	Spring washer (Filso-Dansi)	Rondelle élastique (Filso-Dansi)	Arandela alabeada (Filso-Dansi)	Tutti	0,10
12	15		70880528		Vite (Filso-Dansi)	Screw (Filso-Dansi)	Vis (Filso-Dansi)	Tornillo (Filso-Dansi)	Tutti	0,20
12	24		71180425		Vite (Ducati)	Screw (Ducati)	Vis (Ducati)	Tornillo (Ducati)	Tutti	0,20
13	53		70300622		Vite	Screw	Vis	Tornillo	Tutti	0,40
14	B 88		83100006		Rondella	Washer	Rondelle	Arandela	Tutti	0,20
15	E 316		00840070		Molla (Ducati)	Spring (Ducati)	Ressort (Ducati)	Muelle (Ducati)	Tutti	5,00
16	E 439		00840069		Coperchietto (Ducati)	Cover (Ducati)	Couvercle (Ducati)	Tapa (Ducati)	Tutti	15,00
17	B 147		19917024		Dado	Nut	Écrou	Tuerca	Tutti	5,00
18	B 314		19917025		Rondella elastica	Spring washer	Rondelle élastique	Arandela alabeada	Tutti	0,80
19	50		70360614		Vite	Screw	Vis	Tornillo	Tutti	0,30
20	165		83120006		Rondella elastica	Spring washer	Rondelle élastique	Arandela alabeada	Tutti	0,10
21	182		73010064		Rondella	Washer	Rondelle	Arandela	Tutti	0,10
22	E 149	E	00840082		Bobina A.T. Ducati	Ducati ignition coil	Bobine H.T. Ducati	Bobina A.T. Ducati	Tutti	68,00
23	840		15017011		Piastrina	Support plate	Plaquette	Pletina soporte	Tutti	4,00
24	841		15017014		Piastrina di massa	Earth plate	Plaquette de masse	Pletina de masa	Tutti	2,00
25	61		70300418		Vite	Screw	Vis	Tornillo	Tutti	0,20
27	842		15017008		Supporto bobina	Antishock pad	Support bobine	Soporte bobina	Tutti	18,00
28	169		83120004		Rondella elastica	Spring washer	Rondelle élastique	Arandela alabeada	Tutti	0,10
29	121		82078007		Dado	Nut	Écrou	Tuerca	Tutti	0,20
33	16		70360407		Vite	Screw	Vis	Tornillo	Tutti	0,20
34	170		83100004		Rondella elastica	Spring washer	Rondelle élastique	Arandela alabeada	Tutti	0,10
35	E 427		00860012		Coperchietto (Dansi)	Cover (Dansi)	Couvercle (Dansi)	Tapa (Dansi)	Tutti	15,00
35	E 428		00811421		Coperchietto (Filso)	Cover (Filso)	Couvercle (Filso)	Tapa (Filso)	Tutti	15,00
36	E 141		00840082		Bobina A.T. Bachelite	Bakelite ignition coil	Bobine H.T. bakélite	Bobina A.T. Baquelita	Tutti	120,00
37	E 260		00840082		Bobina adattabile	Coil adaptable	Bobine adaptable	Bobina adaptable	Tutti	45,00

Tavola 13

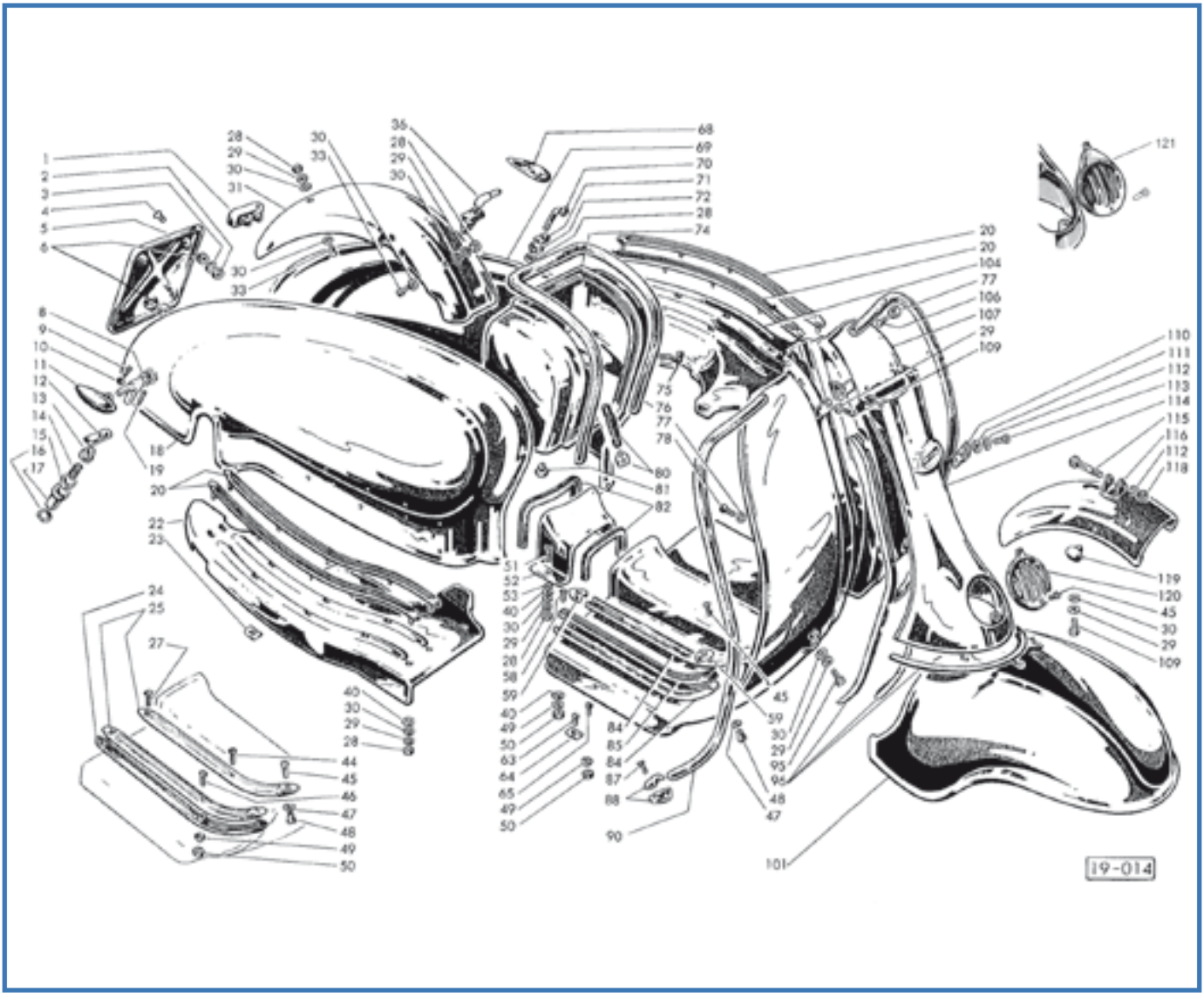

Fig.	Codice Casa Lambretta	Origine	Codice Innocenti	K	Italiano	English	Français	Español	Modello	€
1	C 83		15055057		Tampone parafango post.	Rear mudguard buffer	Tampon garde-boue arriere	Taco amortiguador trasero	Tutti	4,00
2	122		72030005	K	Dado	Nut	Écrou	Tuerca	Tutti	0,20
3	151		83120005	K	Rondella elastica	Spring washer	Rondelle élastique	Arandela alabeada	Tutti	0,10
4	220		71300522		Vite superiore portatarga	Screw up name-plate	Vis sur plaque d'immatriculation	Tornillo superior portamatricula	Tutti	0,20
4	222		71300528		Vite inferiore portatarga	Screw down name-plate	Vis dessous plaque d'immatriculation	Tornillo inferior portamatricula	1/2 '60-'61	0,20
4	220		71300522		Vite inferiore portatarga	Screw down name-plate	Vis dessous plaque d'immatriculation	Tornillo inferior portamatricula	'59-1/2 '60	0,20
5	C 288/B		15083001		Portatarga	Name plate	Plaque d'immatriculation	Portamatricula	'59-1/2 '60	25,00
5	C 288		15083001		Portatarga	Name plate	Plaque d'immatriculation	Portamatricula	1/2 '60-'61	25,00
6	C 83/A		15083002		Tamponi portatarga (3 pezzi)	Name plate buffer (3 pc.)	Tampon plaque (3 pc.)	Separadores portamatricula	'59-1/2 '60	5,00
6	C 83/B		19083019		Tamponi portatarga (3 pezzi)	Name plate buffer (3 pc.)	Tampon plaque (3 pc.)	Separadores portamatricula	1/2 '60-'61	5,00
8	B 197		15055055		Ranella elastica	Spring washer	Rondelle élastique	Arandela alabeada	Tutti	1,00
9	226		71420614		Vite	Screw	Vis	Tornillo	Tutti	0,30
10	163		98130006		Ranella conica elastica	Conic washer	Rondele conic	Arandela conica	Tutti	0,10
11	C 287		15055064		Maniglia dx. + fig. 9-10	R.H. lever + fig. 9-10	Levier droite + fig. 9-10	Leva apertura derecha + fig. 9-10	Tutti	8,00
12	687		15055044	K	Cursore gancio cofano	Plate panel hook	Plaquette crochet	Pletina gancho cofano	Tutti	8,00
13	690		15055045	K	Ranella di tenuta	Washer	Rondelle	Arandela	Tutti	1,50
14	C 258/B		15055042	K	Molla	Spring	Ressort	Muelle	Tutti	4,00
15	689		15055043	K	Scodellino	Cup washer	Cuvette	Cierre	Tutti	1,50
16	C 252		15055047		Anello Inox	Circlip Stainless	Circlip Inox	Circlip Inox	Tutti	2,00
17	C 70		15055046		Cappuccio	Protection	Capuchon	Capuchon	Tutti	3,00

ORIGINAL VESPA - Tel. e Fax 00351 21 9800665

Fig.	Codice casa lambretta	Origine	Codice Innocenti	K	Cofano destro	R.H. Panel	Flanc droite	Cofano derecho	Modello	€
18	C 449	A	19055100		Cofano destro	R.H. Panel	Flanc droite	Cofano derecho	Tutti	120,00
19	691		19055048	K	Spina	Pin	Axe	Eje	Tutti	0,50
20	C 81		19050290	K	Listelli (4pz.) + dadi e ranelle	Strip (4pc.)+nuts and washers	Baguette (4pc.)+écrou et rondelle	Tiras (4 pc) + tornilleria	Tutti	20,00
22	C 459	A	19050101		Pedana destra	R.H. footboard	Repose-pied droite	Estribera derecha	Tutti	60,00
23	B 99		19050098	K	Dado elastico	Nut	Écrou	Tuerca	Tutti	0,20
24	C 89		19150105		Sotto listelli in gomma (6pz.)	Channel gasket (6 pc.)	Baguette joint (6 pc.)	Molduras (6 piezas)	125	24,00
25	C 289/B		19150102	K	Listelli pedana (6pz.) + viti	Channels (6 pc.) + screws	Baguette (6 pc.) + vis	Carriles (6 piezas) + tornilleria	125	60,00
27	212		07140422	K	Vite	Screw	Vis	Tornillo	125	0,20
28	122		72060005	K	Dado	Nut	Écrou	Tuerca	Tutti	0,20
29	171		83120005	K	Rondella elastica	Spring washer	Rondelle élastique	Arandela alabeada	Tutti	0,10
30	181		73150053		Ranella	Washer	Rondelle	Arandela	Tutti	0,10
31	C 505	A	15055070		Parafango posteriore	Rear mudguard	Garde-boue arriere	Guardabarros trasero	Tutti	42,00
33	32		70910514		Vite	Screw	Vis	Tornillo	Tutti	0,30
36	C 293/B		15055180/90	K	Coppia ganci+fig.12-13-14-15	Pair hooks+fig.12-13-14-15	Pair crochet+fig.12-13-14-15	Jgo. Cierres cofanos+fig. 12-13-14-15	Tutti	50,00
40	C 73		15050052	K	Ranella antivibrante	Antivibration washer	Rondelle antivibratoire	Arandela antivibracion	Tutti	0,40
44	213		71420425	K	Vite	Screw	Vis	Tornillo	Tutti	0,20
45	205		71420409	K	Vite	Screw	Vis	Tornillo	Tutti	0,20
46	208		71420416	K	Vite	Screw	Vis	Tornillo	Tutti	0,20
47	B 88		08310006	K	Rondella elastica	Spring washer	Rondelle élastique	Arandela alabeada	Tutti	0,20
48	B 80		19050099	K	Dado speciale	Nut	Écrou	Tuerca	Tutti	1,00
49	187		19050104	K	Ranella belleville	Elastic washer	Rondelle élastique	Arandela alabeada	Tutti	0,20
50	121		72030004	K	Dado	Nut	Écrou	Tuerca	Tutti	0,20
51	220		71300520	K	Vite	Screw	Vis	Tornillo	Tutti	0,30
52	C 436	A	15050057		Mascherina	Union	Raccord	Puentecillo	Tutti	20,00
53	843		15050061	K	Guarnizione	Gasket	Joint	Moldura	Tutti	0,40
58	213		71450425	K	Vite	Screw	Vis	Tornillo	Tutti	0,20
59	C 290		19050108	K	Puntalino	End cap	Borne	Terminal	150-175	1,50
63	90		19050097	K	Vite	Screw	Vis	Tornillo	150-175	0,20
64	133		19050098	K	Dado Elastico	Elastic nut	Écrou elastic	Tuerca especial	Tutti	0,40
65	91		19050096	K	Vite	Screw	Vis	Tornillo	Tutti	0,20
68	C 286		15055064		Maniglia sin. + fig. 9-10	L.H. lever + fig. 9-10	Levier gauche + fig. 9-10	Leva apertura izq. + fig. 9-10	Tutti	8,00
69	C 448	A	19055090		Cofano sinistro	L.H. Panel	Flanc gauche	Cofano izquierdo	Tutti	120,00
70	882		15086007	K	Tirante	Tie rod	Tirant	Tensor	Tutti	2,50
71	846		15086006	K	Piastrina	Plate	Plaquette	Pletina	Tutti	1,50
72	847		15086008	K	Piastrina di sicurezza	Lock plate	Plaquette sécurité	Pletina seguridad	Tutti	0,40
74	C 506	A	15086010		Bauletto	Luggage box	Coffret	Maletin	Tutti	60,00
75	883		15086017	K	Tirante	Tie rod	Tirant	Tensor	Tutti	2,50
76	C 74/B		19086018		Guarnizione	Gasket	Joint	Moldura	Tutti	5,00
77	B 97		15050066	K	Rondella	Washer	Rondelle	Arandela	Tutti	0,20
78	219		71420516	K	Vite	Screw	Vis	Tornillo	Tutti	0,30
80	B 128		15086016		Molla con piastrina	Spring with plate	Ressort avec plaquette	Muelle con pletina	Tutti	4,00
81	C 74		15086009		Tampone bauletto	Luggage box buffer	Tampon coffret	Tampon maletin	Tutti	2,00
82	C 71		15050059/8		Guarnizioni mascherina (coppia)	Union gasket (pair)	Joint raccord (couple)	Molduras puentecillo (juego)	Tutti	5,00
84	C 289		19050105/6	K	Binari (6 pz. + viti)	Channel (6 pc. + screws)	Gaine (6 pc. + vis)	Carril (6 pz. + tornilleria)	150-175	30,00
85	C 80		19050093		Profilato in gomma (6 pezzi)	Floor rubber (6 pieces)	Caoutchouc (6 pc.)	Molduras (6 piezas)	150-175	12,00
87	22		70910416		Vite	Screw	Vis	Tornillo	Tutti	0,20
88	C 291		15050064/3		Puntalino con vite	End cap with screw	Raccord avec vis	Terminal	Tutti	4,00
90	C 75		15050062		Profilato (coppia)	Finisher (pair)	Garniture (couple)	Bordon scudo (juego)	Tutti	8,00
95	34		70050099	K	Vite	Screw	Vis	Tornillo	Tutti	0,30
96	C 76		15050047/6		Guarnizioni frontale (3 pz.)	Horncast gasket (3 pc.)	Joint frontal (3 pc.)	Moldura frontal (3 pz.)	Tutti	8,00
101	C 410	A	15050060		Parafango	Mudguard	Garde-boue	Guardabarros	Tutti	130,00
104	C 458	A	19050054		Pedana sinistra	L.H. Fooboard	Repose-pied gauche	Estribera izquierda	Tutti	60,00
106	225		71420514	K	Vite	Screw	Vis	Tornillo	Tutti	0,30
107	C 507	A	19050110		Scudo	Legshield	Bouclier	Escudo	Tutti	340,00
109	33		70360516	K	Vite	Screw	Vis	Tornillo	Tutti	0,30
110	C 162/A		19250069		Molla stemma scudetto	Badge spring	Ressort ecusson	Muelle fijacion escudo	Tutti	6,00
111	182		73010064	K	Rondella	Washer	Rondelle	Arandela	Tutti	0,10
112	172		83120006	K	Rondella elastica	Spring washer	Rondelle élastique	Arandela alabeada	Tutti	0,10
113	291		71060616	K	Vite	Screw	Vis	Tornillo	Tutti	0,40

Fig.	Codice	Origine	Codice Innocenti	K	Frontale con griglia tonda	Horncast with round grill	Frontal avec grille rotonde	Frontal con rejilla redonda	Modello	€
114	C 407	A	19250086		Frontale con griglia tonda	Horncast with round grill	Frontal avec grille rotonde	Frontal con rejilla redonda	'59-½'60	140,00
114	C 443	A	19250086		Frontale con griglia ovale	Horncast with oval grill	Frontal avec grille ovale	Frontal con rejilla ovalada	½ '60-'61	140,00
115	67		70330645		Vite	Screw	Vis	Tornillo	Tutti	0,40
116	C 508	A	19060160		Parafanghino interno	Internal mudguard	Petit garde-boue	Guardabarros interior	Tutti	30,00
118	123		72030006		Dado	Nut	Écrou	Tuerca	Tutti	0,20
119	C 78		15060039		Tampone parafanghino	Buffer	Tampon	Tampon guardabarros	Tutti	2,00
120	C 292		19250083		Mascherina tonda	Round grille	Grille rotonde	Rejilla redonda	'59-½ '60	30,00
121	C 293		19050114		Mascherina ovale	Oval grille	Grille ovale	Rejilla ovalada	½ '60-'61	30,00

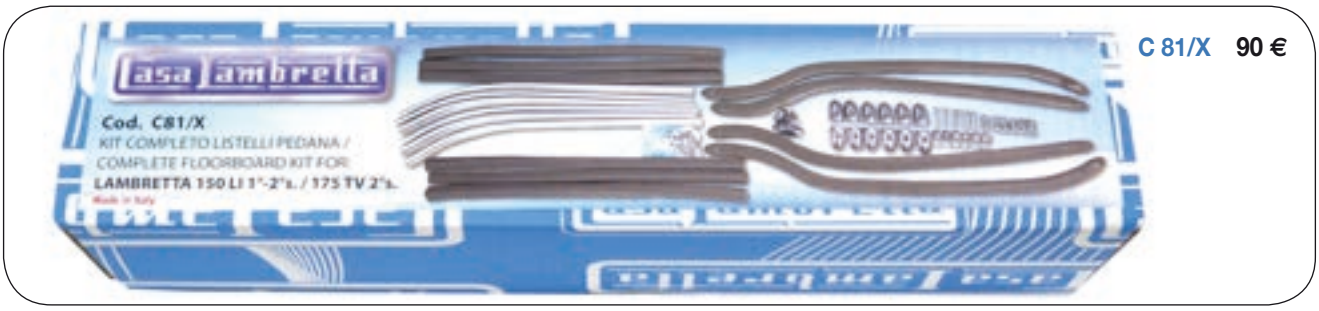

C 81/X 90 €

K KIT VARI LI2 - Tavola 13

C 81 **20 €** Kit listelli plastica pedana con viti - Footboard plastic runner kit with screws - Kit complet baguette plastique avec vis - Kit tiras de plástico con tornilleria
Tav.13 4xfig.20, 12xfig.23, 8xfig.29, 8xfig.30, 8xfig.28

C 289 **30 €** Kit binari alluminio padana con viti 150-175 - Footboard alloy channel Kit with screws 150-175 - Kit baguette aluminium avec vis 150-175 - Kit rieles de aluminio con tornilleria 150-175
Tav.13 6xfig.84, 8xfig.63, 8xfig.64, 4xfig.65, 4xfig.49, 4xfig.50

C 289/B **60 €** Kit binari alluminio padana con viti 125 - Footboard alloy channel Kit with screws 125 - Kit baguette aluminium avec vis 125 - Kit rieles de aluminio con tornilleria 125
Tav.13 6xfig.25, 6xfig.27, 4xfig.44, 6xfig.45, 2xfig.46, 6xfig.47, 6xfig.48, 12xfig.49, 12xfig.50

C 290/K **27 €** Kit terminali listelli con viti - Kit floor channel end caps with screws - Kit borne gaine avec vis - Kit terminales con tornilleria
Tav.13 12xfig.59, 4xfig.48, 4xfig.47, 4xfig.45, 8xfig.58, 8xfig.49, 8xfig.50

B 172 **10 €** Kit viti/dadi/ranelle fissaggio scudo/frontale/parafango - Kit screws/nut/washer fixing horncast/mudguard/leg-shield - Kit vis/écrou/rondelle à fixer garde-boue av./bouclier/frontal - Kit tornilleria guardabarro-escudo-frontal
Tav.13 2xfig.109, 2xfig.78, 4xfig.77, 6xfig.109, 10xfig.29, 2xfig.113, 2 xfig.111, 2xfig.112, 2xfig.95, 8xfig.30, 1xfig.45, 2xfig.51, 2xfig.28

B 157/A **10 €** Kit viti fissaggio bauletto - Screws kit to fix toolbox - Kit vis à fixer cofferet - Kit tornillera cofre
Tav.13 3xfig.71, 3xfig.72, 3xfig.28, 2xfig.75, 1xfig.70

C 73/K **8 €** Kit ranelle antivibranti scudo - Kit antivibration rubber washer - Kit rondelles anti-vibration carrosserie - Kit antivibracion carrocerìa
Tav.13 22xfig.40

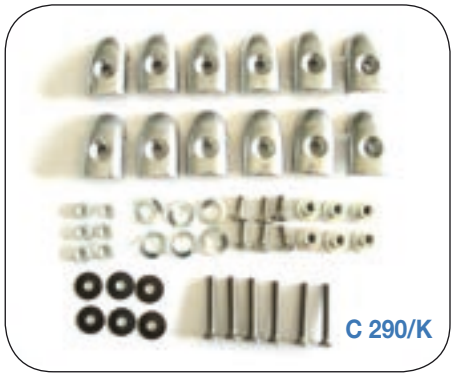
C 290/K

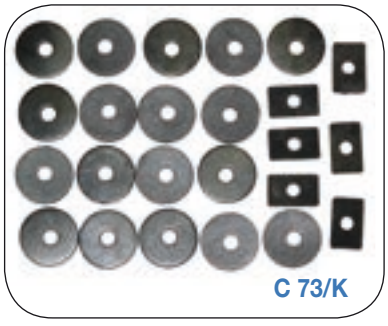
C 73/K

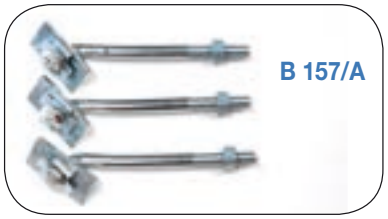
B 157/A

B 172

Tavola 14

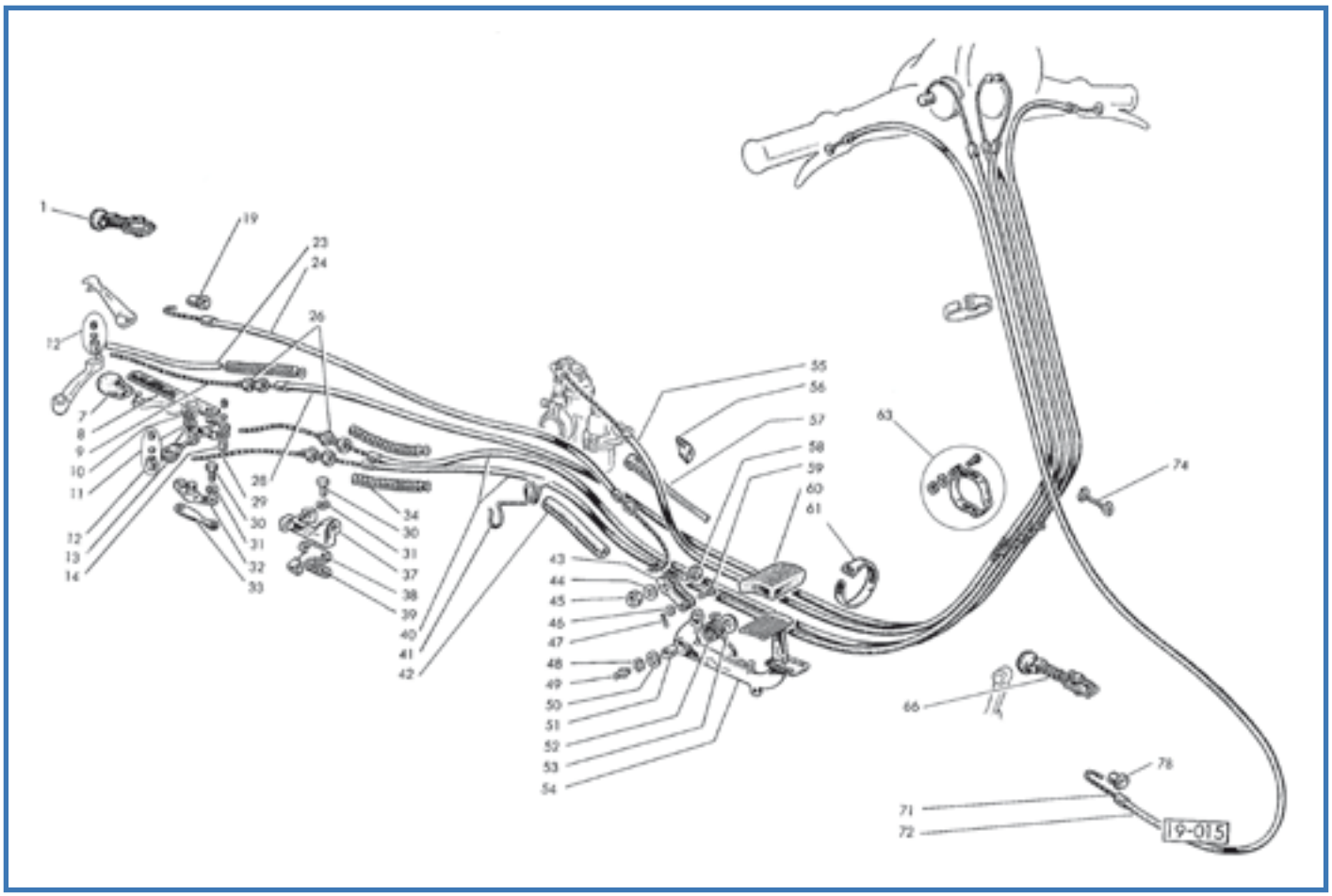

Fig.	Codice Casa Lambretta	Origine	Codice Innocenti	K					Modello	€
1	L 110		19059050		Morsetto registrabile	Adjuster	Réglage	Tensor regulable	Tutti	10,00
7	L 120		19032007	K	Cappuccio	Protection	Capuchon	Proteccion	Tutti	2,50
8	L 118		19032005	K	Tirante	Tie rod	Tirant	Tirante	Tutti	4,00
9	L 196		19022040	K	Fune frizione	Clutch inner cable	Câble int. embrayage	Cable embrague	Tutti	2,50
10	241		73260010	K	Anello elastico	Circlip	Circlip	Circlip	Tutti	0,20
11	783		19031012	K	Rondella	Washer	Rondelle	Arandela	Tutti	0,40
12	L 115		15022008	K	Cilindretto completo (corto)	Trunnion complete (short)	Barillet complète (court)	Prisionero completo (corto)	Tutti	3,00
13	786		19031003	K	Leva	Lever	Levier	Leva	Tutti	12,00
14	L 116		19032003	K	Cilindretto completo (lungo)	Trunnion complete (long)	Barillet complète (long)	Prisionero completo (largo)	Tutti	3,00
19	L 71		15059009		Capsula	Ferrule	Capsule	Tope	Tutti	2,00
23	849		19022014	K	Protezione	Protection	Protection	Proteccion	Tutti	0,50
24	L 197		19059030	K	Trasmissione freno post.	Rear brake cable	Câble frein AR.	Cable freno trasero	Tutti	5,00
26	L 119		19032008		Registro	Adjuster	Réglage	Tensor	Tutti	2,50
28	L 108		19022030	K	Cavo frizione	Clutch cable	Câble d'embrayage	Cable de embrague	Tutti	KIT
29	L 195		19032060	K	Fune cambio	Gear change inner cable	Câble int. commande vitesse	Cable de cambio	Tutti	2,50
30	50		70360614		Vite	Screw	Vis	Tornillo	Tutti	0,30
31	B 88		83100006		Rondella elastica	Spring washer	Rondelle élastique	Arandela alabeada	Tutti	0,20
32	785		19031006	K	Perno	Pin	Axe	Eje	Tutti	10,00
33	788		19031004	K	Guarnizione	Gasket	Joint	Junta	Tutti	0,60
34	850		19022015	K	Protezione	Protection	Protection	Proteccion	Tutti	2,50
37	851		19031017		Supporto	Support	Support	Soporte	Tutti	18,00
38	L 144		19059006		Piastrina	Plate	Plaquette	Pletina	Tutti	3,00
39	787		19032016	K	Guarnizione	Gasket	Joint	Junta	Tutti	0,60
40	L 108		19032050	K	Guaina cambio	Gear change cable	Câble commande vitesse	Funda cable cambio	Tutti	KIT
41	L 141		19032024		Supporto cavi	Cable support	Support de câble	Guiacables	Tutti	7,00
42	L 113		19090018		Tubetto	Tube	Tube	Tubo protector	Tutti	1,00
43	L 90		15059012		Tirante (coppia)	Tie rod (pair)	Tirant (couple)	Pletina (juego)	Tutti	5,00

Fig.	Codice casa lambretta	Origine	Codice Innocenti	K	Italiano	English	Français	Español	Modello	€
44	155		83100010		Rondella elastica	Spring washer	Rondelle élastique	Arandela alabeada	Tutti	0,50
45	126		82118014		Dado	Nut	Écrou	Tuerca	Tutti	0,50
46	182		73030064		Rondella	Washer	Rondelle	Arandela	Tutti	0,10
47	110		74400228		Copiglia	Split pin	Goupille	Pasador	Tutti	0,10
48	242		73260012	K	Anello elastico	Circlip	Circlip	Circlip	Tutti	0,20
49	B 132		87020006		Ingrassatore	Grease nipple	Graisseur	Engrasador	Tutti	1,00
50	191		83010012	K	Rondella	Washer	Rondelle	Arandela	Tutti	0,40
51	C 239		20074002		Bronzina	Bush in bronze	Bague in bronze	Casquillo de bronce	Tutti	4,00
52	C 295/B		19059017		Molla	Spring	Ressort	Muelle	Tutti	6,00
53	189		15059006	K	Rondella	Washer	Rondelle	Arandela	Tutti	0,80
54	L 174/A		19059010		Pedale	Pedal	Pédale	Pedal	Tutti	60,00
55	L 108		19915030	K	Guaina gas	Throttle cable	Câble commande gas	Cable acelerador	Tutti	KIT
56	L 114		15017006		Passacavo	Grommet	Passe-câble	Pasacable	Tutti	3,00
57	L 112		15059022	K	Protezione	Protection	Protection	Proteccion	Tutti	2,00
58	L 84		15059013		Morsetto con fig. 44-45	Pin with fig. 44-45	Pivot avec fig. 44-45	Perno con fig. 44-45	Tutti	4,00
59	L 85		15059014		Pernetto	Pin	Pivot	Eje	Tutti	2,00
60	C 82		15059003		Protezione	Protection	Protection	Proteccion	Tutti	3,00
61	L 105		86500300		Fascetta	Band	Collier	Abrazadera	Tutti	1,00
63	L 142		19090011		Fascetta completa	Band complete	Collier complète	Abrazadera completa	Tutti	14,00
66	L 109		15065020		Morsetto registrabile	Adjuster	Réglage	Tensor regulable	Tutti	10,00
71	L 196		19065070	K	Fune freno ant.	Front brake inner cable	Câble int. frein AV.	Cable freno delantero	Tutti	2,50
72	L 108		22065050	K	Guaina freno ant.	Front brake cable	Câble frein AV.	Funda cable freno delantero	Tutti	KIT
74	L 207		15065009		Supporto cavo freno anteriore	Front brake cable support	Support de câble	Soporte cable freno delant.	Tutti	4,00
78	L 64		15065003		Capsula	Ferrule	Capsule	Tope funda	LI-150S/SX	2,00

K

KIT VARI LI2 - Tavola 14

L 108 **34 €** Kit cavi e guaine (con nylon) - Kit inner/outer cables (with nylon) - Kit cables complet (avec nylon) - Kit cables y fundas (con nylon)
Tav.14 1xfig.24, 1xfig.9, 1xfig.28, 2xfig.40, 2xfig.29, 1xfig.55, 1xfig.71, 1xfig.72 - Tav.5 1xfig.70

L 165 **55 €** Kit leveraggi cambio complete - Kit gearbox control levers/rod/trunnion - Kit leviers/barillet/tyrant boîte de vitesse Kit palancas/barra/terminales caja de cambios
Tav.14 1xfig.7, 1xfig.8, 1xfig.10, 1xfig.11, 2xfig.12, 1xfig.13, 1xfig.14, 2xfig.30, 2xfig.31, 1xfig.32, 1xfig.33 - Tav.4 1xfig.37, 1xfig.41, 1xfig.42 1xfig.43, 1xfig.49

L 111 **8 €** Kit protezioni cavi - Kit protection cables - Kit protection cables - Kit protecciòn cables
Tav.14 1xfig.57, 1xfig.23, 3xfig.34

B 182 **2,5 €** Kit ranelle e seeger pedale freno - Kit washer and circlip brake pedal - Kit rondelles et circlip pèdale du frein - Kit circlip y arandelas pedal de freno
Tav.14 1xfig.53, 1xfig.50, 1xfig.48

M 173 **25 €** Kit guarnizioni motore 125-150 - Engine gasket kit 125-150 - Kit joint moteur 125-150 - Kit juntas de motor 125-150
Tav.14 1xfig.33, 1xfig.39 - Tav.1 1xfig.24, 1xfig.45, 2xfig.49, 3xfig.3 - Tav.2 1xfig.5 - Tav.5 1xfig.87, 1xfig.59 - Tav.6 1xfig.2

M 174 **25 €** Kit guarnizioni motore 175TV - Engine gasket kit 175TV - Kit joint moteur 175TV - Kit juntas de motor 175TV
Tav.14 1xfig.33, 1xfig.39 - Tav.1 1xfig.24, 1xfig.45, 2xfig.49, 3xfig.3 - Tav.2 1xfig.5 - Tav.5 1xfig.87, 1xfig.59 - Tav.6 1xfig.2

L 165

L 111

B 182

SCOOTER CENTER GmbH - Tel. 0049 2238 307430

Tavola 15

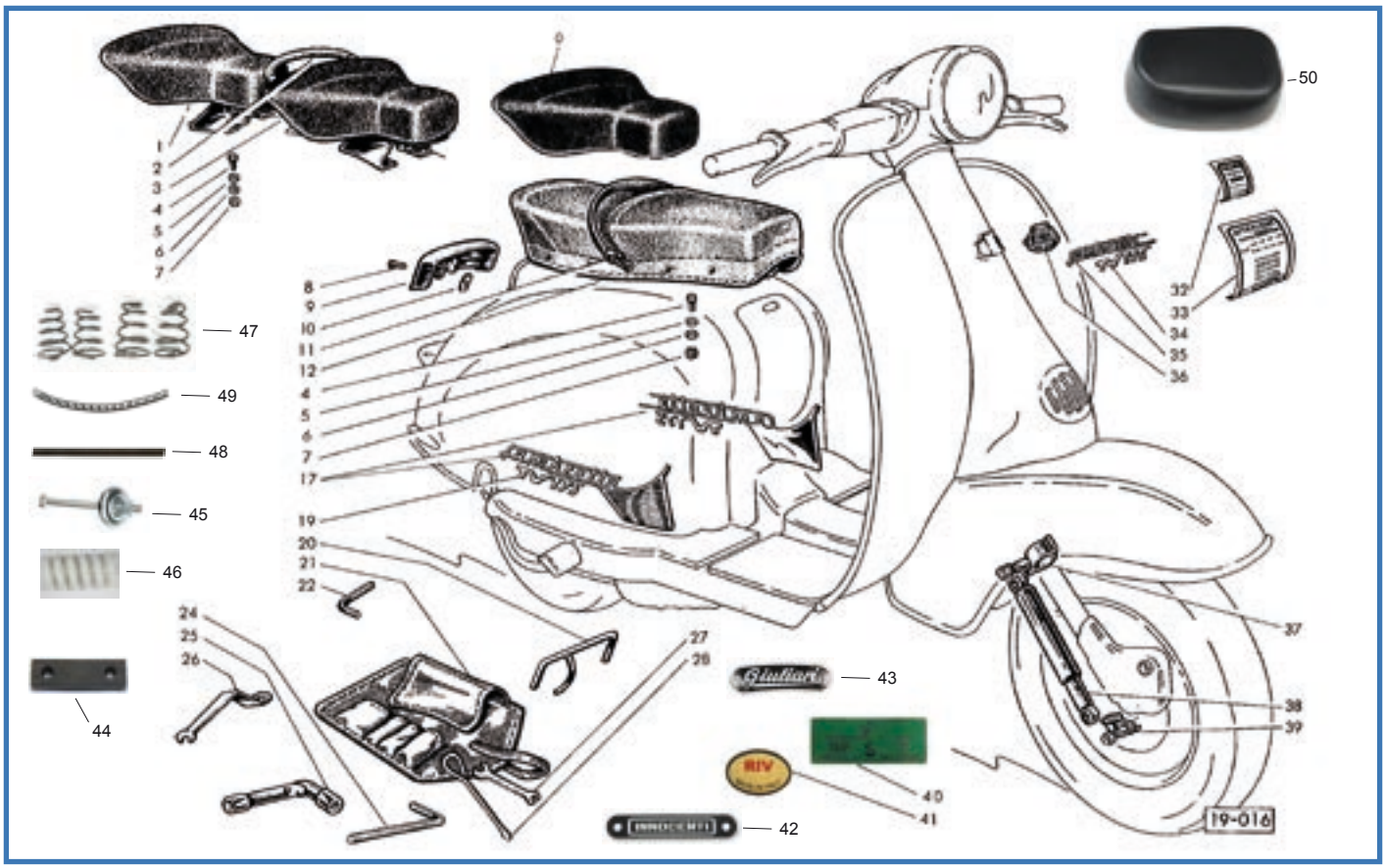

Fig.	Codice	Origine	Codice Innocenti	K					Modello	€
0	C 342				Copertina sella singola	Single seat cover	Couverture selle solo	Tapiceria asiento individual	125-150	60,00
1	C 344				Sella posteriore completa	Rear seat complete	Selle arrière complète	Asiento trasero completo	125-150	160,00
2	C 361		19055290		Maniglia sella anteriore	Handgrip front seat	Poignée selle avant	Asa asiento delantero	125-150	30,00
3	C 343		19055290		Sella anteriore completa	Front seat complete	Selle avant complète	Asiento delantero completo	125-150	160,00
4	B 77		70360822	K	Vite	Screw	Vis	Tornillo	Tutti	1,00
5	B 122		19055056	K	Rondella di spessore	Thick washer	Rondelle épais	Arandela de espesor	Tutti	0,50
6	B 87		83100008	K	Rondella elastica	Spring washer	Rondelle élastique	Arandela alabeada	Tutti	0,20
7	B 67		72030008	K	Dado	Nut	Écrou	Tuerca	Tutti	0,40
8	210		71480418		Vite	Screw	Vis	Tornillo	Tutti	0,20
9	C 294		19055014		Mascherina + fig. 8-10	Finisher + fig. 8-10	Moulure + fig. 8-10	Rejilla + fig. 8-10	Tutti	54,00
10	133		19050098		Dado Elastico	Elastic nut	Écrou elastic	Tuerca especial	Tutti	0,40
11	C 362		15055170		Maniglia Blu	Handgrip Blue	Poignée Bleu	Asa azul	175	40,00
12	C 351		19555150		Copertina originale Giuliari	Seat cover original Giuliari	Selle couverture Giuliari	Tapiceria asiento Giuliari	175	120,00
12	C 345		19555150		Copertina Blu per C 349	Seat cover Blue for C 349	Selle couverture Bleu x C 349	Tapiceria asiento azul x C 349	175	120,00
12	C 349		19555150		Telaio sella con gancio	Seat frame with hook	Cadre selle avec crochet	Chasis asiento con gancho	175	180,00
17	C 164		19055049/51		Coppia fregi “Lambretta”	Pair finisher “Lambretta”	Paires ecritaeu “Lambretta”	Jgo anagramas “Lambretta”	125-150	40,00
17	C 164/B		15055049/51		Coppia fregi “Lambretta”	Pair finisher “Lambretta”	Paires ecritaeu “Lambretta”	Jgo anagramas “Lambretta”	175	60,00
19	C 163		15055054		Fregio “175TV”	Finisher “175TV”	Ecritaeu “175TV”	Anagrama ’175TV	175	28,00
20	B 206		19086240	K	Cavalletto alza ruota	Stand	Béquille	Gato cambio rueda	Tutti	15,00
21	A 140		15086230		Borsa attrezzi	Tool bag	Trousse à outils	Bolsa herramientas	Tutti	24,00
22	875		15086066	K	Chiave 3,5 mm	Key 3,5 mm	Clé 3,5 mm	Llave 3,5 mm	Tutti	3,00
24	865		19086067	K	Chiave 10 mm	Key 10 mm	Clé 10 mm	Llave 10 mm	Tutti	5,00
25	B 208		19986220	K	Chiave per candela	Spanner for spark plug	Clef pour bougie	Llave de bujia	Tutti	12,00
26	884		15086059	K	Chiave 27/14	Spanner 27/14	Clef 27/14	Llave 27/14	Tutti	10,00
27	867		15086061	K	Chiave 8/10	Spanner 8/10	Clef 8/10	Llave 8/10	Tutti	4,00
28	866		42986023	K	Cacciavite	Screw driver	Tournevis	Destornillador	Tutti	8,00
32	C 221		19090012		Decalcomania filtro aria	Air filter transfert	Décalcomanie filtre aire	Adhesivo filtro aire	Tutti	1,50
33	C 218		19090001		Decalcomania rodaggio	running in transfert	Décalcomanie moteur	Adhesivo rodaje	125-150	2,00
33	C 219		19290001		Decalcomania rodaggio	running in transfert	Décalcomanie moteur	Adhesivo rodaje	175	2,00

Fig.	Codice Casa Lambretta	Origine	Codice Innocenti	K					Modello	€
34	C 158		19150200		Scritta “125LI”	Model plate “125LI”	Monogramme “125LI”	Anagrama “125LI”	125	8,00
34	C 159		19050200		Scritta “150LI”	Model plate “150LI”	Monogramme “150LI”	Anagrama “150LI”	150	8,00
34	C 160/B		15050200		Scritta “175TV”	Model plate “175TV”	Monogramme “175TV”	Anagrama “175TV”	175 t. 100.001	8,00
34	C 160		15050200		Scritta “175TV”	Model plate “175TV”	Monogramme “175TV”	Anagrama “175TV”	175 t. 200.001	8,00
35	C 157		15050160		Scritta “Lambretta”	Name plate “Lambretta”	Ecriteau “Lambretta”	Anagrama “Lambretta”	Tutti	10,00
36	C 162		19250071		Scudetto	Shield	Ecusson	Escudo	Tutti	12,00
37	708		19060230	K	Attacco	Retainer	Support	Soporte	125-150	15,00
38	T 237		19060290		Ammortizzatore (Ø 20 mm)	Shock absorber (Ø 20 mm)	Amortisseur (Ø 20 mm)	Amortiguador (Ø 20 mm)	Tutti	48,00
39	706	A	19060250	K	Attacco destro	R.H. Retainer	Support droite	Soporte derecho	125-150	6,00
39	707	A	19060240	K	Attacco sinistro	L.H. Retainer	Support gauche	Soporte izquierdo	125-150	6,00
40	C 222				Decalcomania Agip	Agip in transfert	Décalcomanie Agip	Calcomanía Agip	Tutti	2,00
41	C 225				Decalcomania Riv	Riv in transfert	Décalcomanie Riv	Calcomanía Riv	Tutti	1,50
42	A 232				Scritta “Innocenti”	Model plate “Innocenti”	Monogramme “Innocenti”	Anagrama “Innocenti”	Tutti	5,00
43	A 229				Scritta “Giuliari”	Model plate “Giuliari”	Monogramme “Giuliari”	Anagrama “Giuliari”	TV	5,00
44	C 372/A				Tampone rettanolare sella	Rectangular saddle pad	Tapis de selle rectangulaire	Tampòn rectanular asiento	TV	5,00
45	C 295/D				Tirante,scodellino, dado	Seat Screw, cup, nut	Vis, Rondelle, écrou selle	Tornillo,arandela, tuerca	LI	10,00
46	C 295				Molla sella	Seat main spring	Ressort	Muelle	LI	12,00
47	C 401				Kit molle sella lunga	Kit long seat main spring	Kit ressort	Kit muelle	TV	30,00
48	C 415				Molla sella rotonda	Seat spring round	Ressort rotonde	Muelle rotonda	Tutti	2,00
49	C 416				Molla sella piatta	Seat spring flat	Ressort aplaties	Muelle aplanada	Tutti	2,00
50	C 371				Cuscino	Square seat	Selle arrière	Asiento trasero	125-150	80,00

K KIT VARI LI2 - Tavola 15

B 312 **18 €** Kit viti/dadi/ranelle fissaggio selle - Kit screws/washers/nuts fixing seats - Kit vis/écrou/rondelle à fixer selle av./ar. - Kit tornilleria montaje asientos Tav.15 8xfig.4, 8xfig.5, 8xfig.6, 8xfig.7

B 210 **45 €** Kit attrezzi - Kit tools - Kit outils - Kit llaves Tav.15 1xfig.26, 1xfig.22, 1xfig.20, 1xfig.25, 1xfig.24, 1xfig.28, 1xfig.27

Lambretta 125-150 LI 175 TV IIIs. / Special / 150-200 SX

125 LI IIIs. prodotta da Dicembre 1961 a Novembre 1967 in 146.734 esemplari.
150 LI IIIs. prodotta da Gennaio 1962 a Maggio 1967 in 142.982 esemplari.
175 TV IIIs. prodotta da Marzo 1962 a Ottobre 1965 in 37.749 esemplari.
150 Special prodotta da Settembre 1963 a Ottobre 1966 in 69.529 esemplari.
125 Special prodotta da Ottobre 1965 a Gennaio 1969 in 29.841 esemplari.
150 SX prodotta da Ottobre 1966 a Gennaio 1969 in 31.238 esemplari.
200 SX prodotta da Gennaio 1966 a Gennaio 1969 in 20.783 esemplari.

Numero di partenza:
125 LI IIIs. n. 1.001 dal 7/63 n. 95.001
dal 6/67 n. 148.000
150 LI IIIs. n. 600.001
175 TV IIIs. n. 500.001
150 Special n. 200.001
125 Special n. 850.001
150 SX n. 750.001
200 SX n. 830.001

Lambretta 125 LI IIIs.

PARTICOLARI DI IDENTIFICAZIONE 125-150 LI IIIs.

Prima versione 1962
Ponticello centrale di raccordo pedana tipo LI II serie (larghezza tra i due lati discendenti mm. 120), tampone antivibrante per fiancata tutto in gomma.
Seconda versione fine 1962 - metà 1965
Ponticello centrale di raccordo pedana più largo (larghezza tra i due lati discendenti mm. 132), tampone antivibrante fiancata fissato con molletta metallica (questa variante vale dalla metà 1964).
Terza versione dalla metà 1965 a termine produzione
Eliminata ghiera cromata tra il manubrio e lo scudo.
Ultimissima versione fine produzione (vale per la 125 LI):
Stemma frontale rettangolare, cofani laterali senza maniglie in alluminio, scritta posteriore "Lambretta Innocenti".

COLORI sistema Lechler:
• Grigio 8068 • Bianco Nuovo 8059 • Azzurro Nuovo 8038 • Celeste Iseo 8035 • Verde Nilo 8015 • Rosso Rubino 8047 • Beige non disponibile
Schema colorazione 125 LI IIIs.:
Tutta nello stesso colore Celeste Iseo oppure Grigio oppure Beige (compresi i braccialetti porta leve al manubrio).
Schema colorazione 150 LI IIIs.:
Tutta nello stesso colore Bianco Nuovo ad eccezione dei cofani laterali e del frontale che sono verniciati in: Azzurro Nuovo, Verde Nilo, Rosso rubino. Nella prima produzione, come colore di base, è stato utilizzato anche il Grigio al posto del Bianco Nuovo.

PARTICOLARI DI IDENTIFICAZIONE 175 TV IIIS.:

Prima versione fino alla fine 1963

Lambretta 150 LI IIIs.

Cofani laterali senza fregi, tampone antivibrante per fiancata tutto in gomma (questa variante vale fino alla metà del 1964).
Seconda versione dalla fine 1963 a metà 1965
Cofani laterali con fregi in alluminio (tipo Special), tampone antivibrante fiancata fissato con molletta metallica (questa variante vale dalla metà del 1964).
Terza versione dalla metà 1965 a termine produzione
Eliminata ghiera cromata tra il manubrio e lo scudo.

COLORI sistema Lechler:
• Bianco Nuovo 8059 • Grigio scuro 8071
• Rosso Corallo 8065 • Giallo Chiaro 8064
• Azzurro Metallizzato 8062

Schema colorazione 175 TV IIIs. prima versione
Tutta nello stesso colore Bianco Nuovo.

Lambretta 175 TV IIIs prima versione 1962.

Lambretta 175 TV IIIs seconda versione 1964.

Lambretta 150 Special Golden.

Tutta nello stesso colore Bianco Nuovo ad eccezione del parafango anteriore, del frontale e dei cofani laterali che sono verniciati: Giallo Chiaro, Rosso Corallo, Grigio Scuro.
La parte interna dei cofani laterali e il parafango posteriore (quest'ultimo solo sulle primissime) sono verniciati in antirombo nero.

Schema colorazione 175 TV IIIs. seconda e terza versione

Tutta nello stesso colore Azzurro Metallizzato ad eccezione del bauletto porta oggetti, della scatola filtro, del serbatoio, del coprivolano, del coperchio cilindro verniciati color Bianco Nuovo.

Vale per entrambe le versioni:

Il telaio della sella e il relativo gancio di bloccaggio sono nero lucido.
Gli ammortizzatori anteriori sono alluminio Fiat 690.

PARTICOLARI DI IDENTIFICAZIONE 150 SPECIAL:

Prima versione fino metà 1964

Tampone antivibrante per fiancata tutto in gomma.

Seconda versione dalla metà 1964 alla metà 1965

Tampone antivibrante fiancata fissato con molletta metallica, aggiunta sigla di identificazione colore Golden o Silver (dall'Aprile 1965).

Terza versione dalla metà 1965 a termine produzione

Eliminata ghiera cromata tra il manubrio e lo scudo.

COLORI sistema Lechler:

• Grigio Metallizzato 8060 • Oro Chiaro Metallizzato 8063

Schema colorazione per entrambe le versioni:

Tutta nello stesso colore Grigio Met. oppure Oro Met. (solo per la Golden) ad eccezione del bauletto porta oggetti, della scatola filtro, del serbatoio, del parafango posteriore, del coperchio volano, della calotta cilindro verniciati Bianco Nuovo.
Il telaio della sella e il relativo gancio di bloccaggio sono nero lucido.

PARTICOLARI DI IDENTIFICAZIONE 125 SPECIAL:

Prima versione fino inizio 1968

Stemma anteriore a scudetto, bauletto porta oggetti in metallo verniciato.

Seconda versione inizio 1968 fino termine produzione

Stemma anteriore rettangolare, bauletto porta oggetti in plastica grigia.
Ultimissima versione senza maniglie alluminio ai cofani e tutta verniciata come la 125 DL ad eccezione della forcella e del cavalletto verniciati come la carrozzeria.

COLORI sistema Lechler.

• Azzurro Metallizzato 8061

Schema colorazione:

Tutta nello stesso colore Azzurro Met. ad eccezione del bauletto porta oggetti, della scatola filtro, del serbatoio, del parafango posteriore, del coperchio volano, della calotta cilindro verniciati Bianco Nuovo.

Il telaio della sella e il relativo gancio di bloccaggio sono nero lucido.
Il bauletto in plastica, nel caso fosse montato, deve rimanere nel suo colore naturale.
Solo per l'ultimissima versione colore carrozzeria Biancospino 8082.

PARTICOLARI DI IDENTIFICAZIONE 150 SX:

Prima versione fino inizio 1968:
Stemma anteriore a scudetto, bauletto porta oggetti in metallo verniciato.
Seconda versione dall'inizio 1968 fino Autunno 1968:
Stemma anteriore rettangolare, bauletto porta oggetti in plastica grigia.
Ultimissima versione:
Cofani laterali senza ganci di chiusura in alluminio (fissaggio tipo DL).

COLORI sistema Lechler:

• Grigio Primavera 8070 • Verde Mela 8039

Schema colorazione:
Tutta nello stesso colore Grigio Primavera o Verde Mela ad eccezione del bauletto porta oggetti, della scatola filtro, del serbatoio, del parafango posteriore, del coperchio volano, della calotta cilindro verniciati Bianco Nuovo. Il telaio sella e il relativo gancio di bloccaggio sono nero lucido. Il bauletto in plastica, nel caso fosse montato, deve rimanere nel suo colore naturale. Nella colorazione verde mela i mozzi ruota e i cerchioni sono grigio metallizzato 8081.

Schema colorazione ultimissima versione:
Tutta nello stesso colore BiancoSpino 8082 ad eccezione dei cerchi e mozzi ruota colore Grigio 8081. Il telaio sella e il relativo gancio di bloccaggio sono nero lucido.

PARTICOLARI DI IDENTIFICAZIONE 200 SX:

Prima versione fino inizio 1968
Stemma anteriore a scudetto, bauletto porta oggetti in metallo verniciato.
Seconda versione dall'inizio 1968 fino Autunno 1968
Stemma anteriore rettangolare, bauletto porta oggetti in plastica grigia.
Terza versione dall'Autunno 1968 a termine produzione
Griglia claxon lucidata, fregio cromato su parafango anteriore (tipo 150 SX).
Cofani laterali senza ganci di chiusura in alluminio (quest'ultima variante vale per le ultimissime costruite, in questo caso la colorazione della carrozzeria è biancospino 8082).

COLORI sistema Lechler:

• Bianco Nuovo 8059

Schema colorazione:
Tutta nello stesso colore ad eccezione degli ammortizzatori anteriori verniciati alluminio Fiat 690. Il telaio sella e il relativo gancio di bloccaggio sono nero lucido. Il bauletto in plastica, nel caso fosse montato, deve rimanere nel suo colore naturale.

Lambretta 150 SX.

Lambretta 200 SX.

Dati di manutenzione:

Miscela 2% 125-150 / 4% 175 TV-200SX		candela filetto lungo 225-240 scala Bosch	
Olio motore sae 90	600 cc		
Carburatore (125LI) SH1/18	getto max 98	getto min. 42	valvola 1
Carburatore (150LI) SH1/18	getto max 105	getto min. 45	valvola 1
Carburatore (150S) SH1/18	getto max 101	getto min. 45	valvola 1
Carburatore (175TV) SH1/20	getto max 106	getto min. 50	valvola 1
Carburatore (200SX) SH1/20	getto max 103	getto min. 48	valvola 1
Carburatore (125S) SH1/20	getto max 107	getto min. 45	valvola 2
Carburatore (150SX) SH1/20	getto max 102	getto min. 45	valvola 1
Anticipo accensione 22°-24°	32-33 mm sulla circonferenza del volano		

Maintenance datas:

Mixture 2% 125-150/4%	175TV-200SX	spark plug 225-240 Bosch long reach	
Motor oil SAE 90	600 cc		
Carburettor (125LI) SH1/18	main jet 98	pilot jet 42	slide 1
Carburettor (150LI) SH1/18	main jet 105	pilot jet 45	slide 1
Carburettor (150 S) SH1/18	main jet 101	pilot jet 45	slide 1
Carburettor (175TV) SH1/20	main jet 106	pilot jet 50	slide 1
Carburettor (200SX) SH1/20	main jet 103	pilot jet 48	slide 1
Carburettor (125 S) SH1/20	main jet 107	pilot jet 45	slide 2
Carburettor (150SX) SH1/20	main jet 102	pilot jet 45	slide 1
Ignition advance 22°/24° deg. BTDC		32-33 mm on the flywheel circumference	

Lambretta 125-150 LI 175 TV 3rd. Ser. / Special / 150-200 SX

125 LI 3rd. ser. produced from December 1961 until November 1967 in 146.734 examples.
150 LI 3rd. ser. produced from January 1962 until May 1967 in 142.982 examples.
175 TV 3rd. ser. produced from March 1962 until October1965 in 37.749 examples.
150 Special produced from September 1963 until October 1966 in 69.529 examples.
125 Special produced from October 1965 until January 1969 in 29.841 examples.
150 SX produced from October 1966 until January 1969 in 31.238 examples.
200 SX produced from January 1966 until January 1969 in 20.783 examples.

Frame numbers starting from:

125 LI 3rd.ser	n. 1.001
from July '63	n. 95.001
from June '67	n. 148.000
150 LI 3rd.ser	n. 600.001
175TV 3rd.ser.	n. 500.001
150 Special	n. 200.001
125 Special	n. 850.001
150 SX	n. 750.001
200 SX	n. 830.001

Identification particulars 125-150 LI 3rd.ser.

First version 1962
Narrow central bridge piece (120mm width between the two sides), all rubber sidepanel buffers.

Second version end 1962-mid. 1965
Wider type central bridge piece (132mm width between the two sides), rubber sidepanel buffers held with metal spring clips (these variants available from mid.1964).

Third version from mid. 1965 until end of production
Chrome-plated ring is eliminated between handlebar and the legshield.

Last version production end (also applies for the 125LI)
Rectangular horncasting badge, clip on sidepanels without aluminium handles, 'Lambretta Innocenti' rear frame badge.

Lechler colour codes:

Grey 8068 • New-White 8059 • New-light Blue 8038 • Iseo-light Green 8035 • Nile-Green 8015 Ruby-Red 8047 • Coral-Red 8065 • Beige not available.

Colour schemes 125LI 3rd.ser:
All in the same Iseo-light Green colour or Grey or Beige (included clutch & front brake lever handlebar supports).

Colour schemes 150LI 3rd.ser:
All in the same New-White colour, except the side panels and the horn casting which are painted in: New-light Blue, Nile-Green, Coral-Red.
On the first production machines, Grey was also used as the base colour.

Identification particulars 175TV 3rd.ser.:

First version until end of 1963
Sidepanels without flashes (as per LI models), all rubber sidepanel buffers. (this variant is valid from mid. 1964).

Second version from end of 1963 until mid. 1965
Sidepanels with aluminium flashes (Special type), rubber sidepanel buffers held with metal spring clips (these variants available from mid.1964).

Third version from mid. 1965 until end of production.
Chrome plated ring is eliminated from between the handlebar bottom and the legshields.

Lechler colour codes:

New-White 8059 • Dark-Grey 8071 • Coral-Red 8065 • Light-Yellow 8064 • Metallic-Blue 8062

Colour schemes 175TV 3rd.ser. first version:
All in the same New-White colour. All in the same New-White colour, except the front mudguard, the horncasting and sidepanels, that are painted in: light-Yellow, Coral-Red or Dark-Grey. The inside of the side panels and the rear mudguard (this last variant only on the earliest production machines) are painted in Black anti-noise textured paint.

Colour schemes 175TV 3rd ser. second and third version: All in the same Metallic-Blue, except the toolbox, the airfilter box & elbow, the fuel tank, rear mudguard, the flywheel cover, the cylinder cowl which are painted in New-White.

Valid for all versions: The seat frame and catch are painted gloss Black. The front shock absorbers are painted aluminium FIAT 690.

Identification particulars 150 SPECIAL:

First version up to mid. 1964
All rubber sidepanel buffers.

Second version from mid. 1964 to mid. 1965
Rubber sidepanel buffers held with metal spring clips, rear frame badge in relative Golden or Silver colour (from April 1965).

Third version from mid. 1965 to end of production
Chrome-plated ring is eliminated between handlebar bottom and legshields.

Lechler colour codes:

Metallic-Grey 8060. Light-metallic Golden 8063

Colour schemes for both versions:
All in the same Metallic-Grey or Metallic-Golden (only for the Golden) colour, except the toolbox, the airfilter box & elbow, the fuel tank, rear mudguard, the flywheel cover, the cylinder cowl which are painted in New-White. The seat frame and catch are painted gloss Black.

Identification particulars 125 SPECIAL:

First version up to begin 1968
Shield type horncasting badge, the metal toolbox is painted.

Second version from begin 1968 to end production
Rectangular horncasting badge, plastic grey toolbox, clip on sidepanels without aluminium handles as per DL/GP type (only the very last production machines).

Lechler colour codes:

Metallic-Blue 8061

Color Scheme:
All varnished with the same metallic light-blue, except for the pannier, the air filter box, the fuel tank, the rear mudguard, the flywheel cover, the cylinder cap which are varnished with "New White" colour. The body of the seat and the lock off hook are varnished with shiny black. The pannier is plastic made and should be left of its original colour in case you set it up. Just for the latest version the body-work colour is Biancospino 8082 / hawthorn 8082.
In the colour version green apple the wheel hubs and the rims are silver-grey 8081.

Identification particulars 150 SX:

First version up to early 1968:
Shield type horncasting badge, metal toolbox.

Second version from early 1968 until Autumn 1968:
Rectangular horncasting badge, plastic grey toolbox.

Final version:
Clip on sidepanels without aluminium handles (as per DL/GP type).

Lechler colour codes:

Primavera-Grey 8070 • Apple-Green 8039

Colour schemes:
All in the same Primavera-Grey or Apple-Green colour, except the toolbox, the airfilter box & elbow, the fuel tank, the rear mudguard, the flywheel cowl and the cylinder cowl which are painted New-White. The seat frame and catch are painted gloss Black. Where fitted, the plastic toolbox must remain unpainted in its natural grey colour. Apple green color in the wheel hubs and rims are gray metallic 8081.

Color Scheme latest version:
All the same color Hawthorn 8082 dichlorinated wheel rims and hubs Grey 8081. The seat frame and its locking hook is black.

Identification particulars 200 SX:

First version until early 1968: Shield type horncasting badge, metal toolbox. ***Second version from early 1968 until Autumn 1968:*** Rectangular horncasting badge, plastic grey toolbox.

Third (final) version from Autumn 1968 until end of production: Polished horngrille, chrome-plated flash on the front mudguard. (as per 150SX). Clip on sidepanels without aluminium handles (this last variant applies only for the very last production machines, in this case the body paint is biancospino 8082).

Lechler colour codes:

New-White 8059

Colour schemes:
All in the same colour, except for the front shock-absorbers which are painted aluminium FIAT 690. The seat frame and catch are painted gloss Black.
Where fitted, the plastic toolbox must remain unpainted in its natural grey colour.

SCOOTER CLASICO - Rafael - Tel. 0034 667845747

Tavola 1

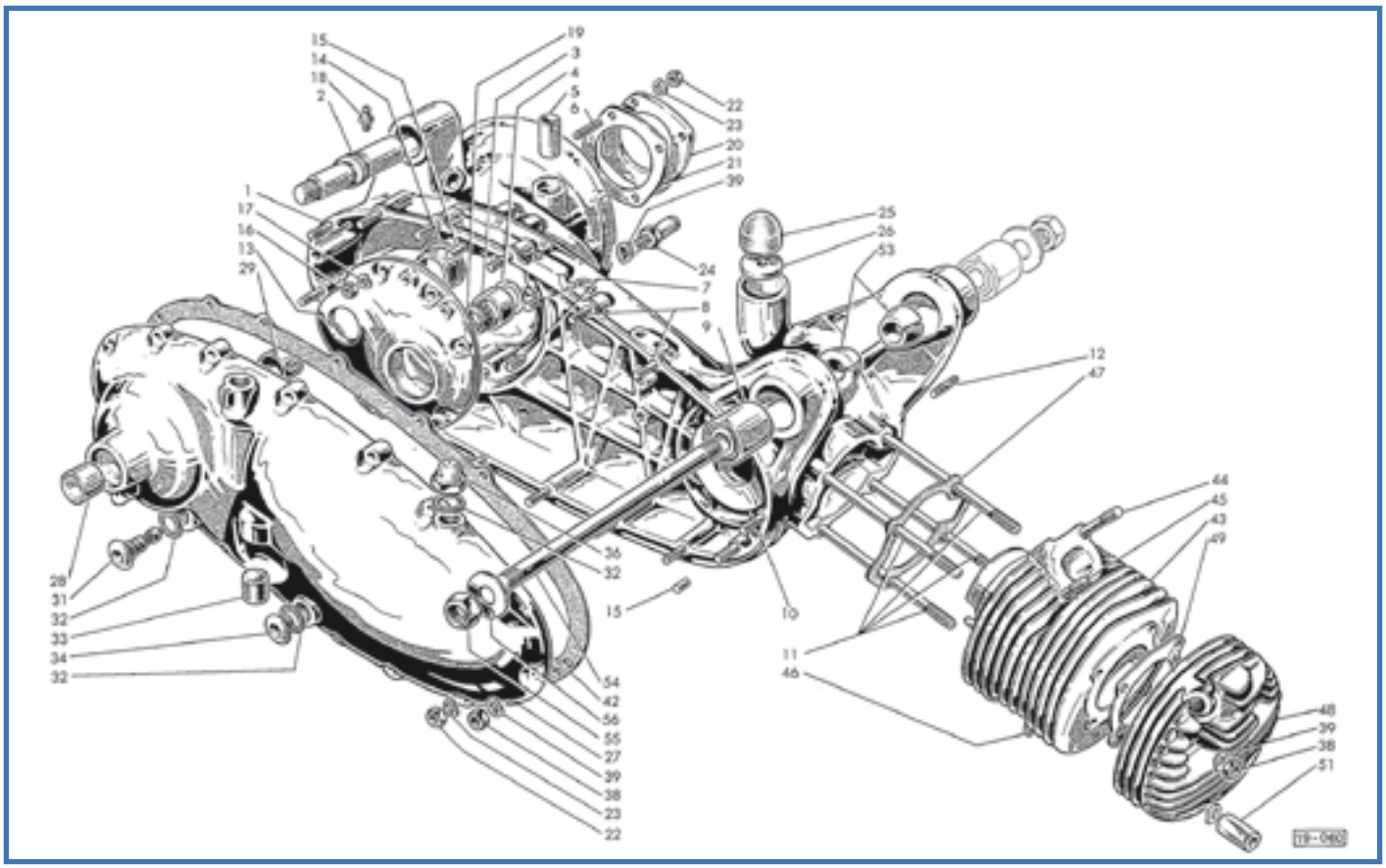

Fig.	Codice lasa lambretta	Origine	Codice Innocenti	K	Carter motore	Crankcase	Carter moteur	Carter motor	Modello	€
1	M 303	A	19610160		Carter motore	Crankcase	Carter moteur	Carter motor	200	380,00
1	M 304	A	19710160		Carter motore	Crankcase	Carter moteur	Carter motor	125-150-175	240,00
2	852		19010011		Perno	Shaft	Axe	Eje	Tutti	10,00
3	853		19030039		Bussola	Bush	Bague	Casquillo	Tutti	18,00
4	854		19030038		Rondella di spallamento	Shim	Rondelle de réglage	Arandela de reglaje	Tutti	1,50
5	M 232		19010044		Bussola	Bush	Bague	Casquillo	Tutti	6,00
6	B 322		19010026		Prigioniero	Stud	Goujon	Esparrago	Tutti	2,00
7	B 114		19010022		Prigioniero	Stud	Goujon	Esparrago	Tutti	2,00
8	B 75		19010019		Prigioniero	Stud	Goujon	Esparrago	Tutti	1,50
9	T 110		19010030		Silentbloc	Silentblock	Silentbloc	Silentblock	LI	20,00
9	T 111		19710030		Silentbloc	Silentblock	Silentbloc	Silentblock	TV-S-SX	25,00
10	B 124		19010053		Prigioniero	Stud	Goujon	Esparrago	Tutti	3,00
11	B 123		19010013		Prigioniero	Stud	Goujon	Esparrago	Tutti	5,00
12	B 327		19010009		Prigioniero	Stud	Goujon	Esparrago	Tutti	2,00
13	M 305	U	19010050		Flangia	Flange	Bride	Brida	Tutti	55,00
14	855		19010006		Bussola	Bush	Bague	Casquillo	Tutti	18,00
15	856		19010008		Spina	Pin	Axe	Eje	Tutti	3,00
16	B 156		82108011		Dado	Nut	Écrou	Tuerca	Tutti	1,00
17	173		73170074		Rondella elastica	Spring washer	Rondelle èlastique	Arandela alabeada	Tutti	0,10
18	B 132		87020006		Ingrassatore	Greaser nipple	Graisseur	Engrasador	Tutti	1,00
19	612	E	19030040	K	Gabbia a rullini	Needle cage	Cage à aiguilles	Jaula de agujas	Tutti	10,00
20	857		19030021		Flangia	Flange	Bride	Brida	Tutti	5,00
21	858		19030035		Rondella	Washer	Rondelle	Arandela	Tutti	4,00
22	B 68		82008010		Dado	Nut	Écrou	Tuerca	Tutti	0,30
23	B 88		83100006		Rondella elastica	Spring washer	Rondelle èlastique	Arandela alabeada	Tutti	0,20
24	859		19010027		Perno	Shaft	Axe	Eje	Tutti	4,00
25	T 106		19010036		Tampone	Rebound buffer	Tampon amortisseur	Tampón	Tutti	3,00
26	860		19010035		Rondella	Washer	Rondelle	Arandela	Tutti	1,00
27	M 307/B	U	19910020		Coperchio con fig. 28-29	Cover with fig. 28-29	Couvercle avec fig. 28-29	Tapa con fig. 28-29	Tutti	110,00

Fig.	Codice casa lambretta	Origine	Codice Innocenti	K	Bussola	Bush	Bague	Casquillo	Modello	€
28	701		19030026		Bussola	Bush	Bague	Casquillo	Tutti	6,00
29	700		19030025		Bussola	Bush	Bague	Casquillo	Tutti	6,00
31	B 103		19010130		Tappo con magneti	Plug with magneto	Bouchon avec aimant	Tapon con iman	Tutti	8,00
32	511		86011622	K	Guarnizione	Gasket	Joint	Junta	Tutti	0,20
33	C 69		15041024		Tampone	Rebound buffer	Tampon amortisseur	Tampón amortiguador	Tutti	2,00
34	B 102		85800216		Tappo	Plug	Bouchon	Tapon	Tutti	4,00
36	B 104	A	15010090		Sfiatatoio	Breather	Reniflard	Respiradero	Tutti	3,00
38	B 67		82008012		Dado	Nut	Écrou	Tuerca	Tutti	0,40
39	B 87		83100008		Rondella elastica	Spring washer	Rondelle èlastique	Arandela alabeada	Tutti	0,20
42	M 241		19010056	K	Guarnizione	Gasket	Joint	Junta	Tutti	6,00
43	M 72	A	19411020		Cilindro	Cylinder	Cylindre	Cilindro	125	130,00
43	M 73	A	19511520		Cilindro	Cylinder	Cylindre	Cilindro	150	130,00
43	M 74	A	19711020		Cilindro	Cylinder	Cylindre	Cilindro	175	145,00
43	M 75	A	19711020		Cilindro	Cylinder	Cylindre	Cilindro	200	145,00
44	B 324		19011012		Prigioniero (lungo)	Stud (long)	Goujon (long)	Esparrago (largo)	125-150-175	2,00
44	B 325		19611012		Prigioniero (lungo)	Stud (long)	Goujon (long)	Esparrago (largo)	200	2,00
45	B 113		19011013		Prigioniero (corto)	Stud (short)	Goujon (court)	Esparrago (corto)	Tutti	2,00
46	B 323		19011008		Prigioniero	Stud	Goujon	Esparrago	Tutti	2,00
47	1000		19510059	K	Guarnizione	Gasket	Joint	Junta	125-150-175	2,50
47	1001		19610059	K	Guarnizione	Gasket	Joint	Junta	200	2,50
48	M 93		19111015		Testina	Head, cylinder	Culasse	Culata	125	45,00
48	M 94	A	19911015		Testina	Head, cylinder	Culasse	Culata	150	45,00
48	M 95	A	19711015		Testina	Head, cylinder	Culasse	Culata	175	45,00
48	M 96	A	42911002		Testina	Head, cylinder	Culasse	Culata	200	45,00
49	1004		19111003	K	Guarnizione	Gasket	Joint	Junta	125	2,50
49	1002		19011003	K	Guarnizione	Gasket	Joint	Junta	150	2,50
49	1005		19211003	K	Guarnizione	Gasket	Joint	Junta	175	2,50
49	1006		42911003	K	Guarnizione 0,7 mm	Gasket 0,7 mm	Joint 0,7 mm	Junta 0,7 mm	200	2,50
49	1003		42911003	K	Guarnizione 1,5 mm	Gasket 1,5 mm	Joint 1,5 mm	Junta 1,5 mm	200	3,50
51	B 304		19010007		Colonnetta	Distance nut	Écrou d'entretoise	Tuerca separadora	Tutti	2,00
53	B 142		19010028		Cono	Cone	Cône	Cono	LI	6,00
53	B 143		19710028		Cono	Cone	Cône	Cono	TV-S-SX	6,00
54	B 141		19010029		Perno corto	Spindle short	Pivot court	Eje corto	LI	10,00
54	B 140		19710029		Perno lungo	Spindle long	Pivot long	Eje largo	TV-S-SX	12,00
55	B 137		19010120		Dado	Nut	Écrou	Tuerca	Tutti	4,00
55	B 137/X		19010120		Dado (Inox)	Nut (Stainless)	Écrou (Inox)	Tuerca (Inox)	Tutti	6,00
56	B 139		83100016		Rondella	Washer	Rondelle	Arandela	Tutti	1,00

K

KIT VARI LI3 SX - Tavola 1

M 230 **40 €** Kit gabbie a rulli - Kit needle cage - Kit cage à aiguilles - Kit jaulas de rodillos
Tav.1 1xfig.19 - Tav.3 2xfig. 23 - Tav.4 1xfig. 14

M 173 **25 €** Kit guarnizioni motore 125-150 - Engine gasket kit 125-150 - Kit joint moteur 125-150 - Kit juntas de motor 125-150
Tav.1 1xfig.42, 1xfig.47, 2xfig.49, 3xfig.32 - Tav.2 1xfig.6
Tav.5 1xfig.2 - Tav.6 2xfig.77, 1xfig.106 - Tav.16 1xfig.33, 1xfig.39

M 174 **25 €** Kit guarnizioni motore 175TV - Engine gasket kit 175TV - Kit joint moteur 175TV - Kit juntas de motor 175TV
Tav.1 1xfig.42, 1xfig.47, 1xfig.49, 3xfig.32 - Tav.2 1xfig.6
Tav.5 1xfig.2 - Tav.6 1xfig.77, 1xfig.106 - Tav.16 1xfig.33, 1xfig.39

M 175 **28 €** Kit guarnizioni motore 200SX - Engine gasket kit 200SX - Kit joint moteur 200SX - Kit juntas de motor 200SX
Tav.1 1xfig.42, 1xfig.47, 2xfig.49, 3xfig.32 - Tav.2 1xfig.6
Tav.5 1xfig.2 - Tav.6 1xfig.77, 1xfig.106 - Tav.16 1xfig.33, 1xfig.39

DUERUOTE - Tel. 0041 043 344 57 27

Tavola 2

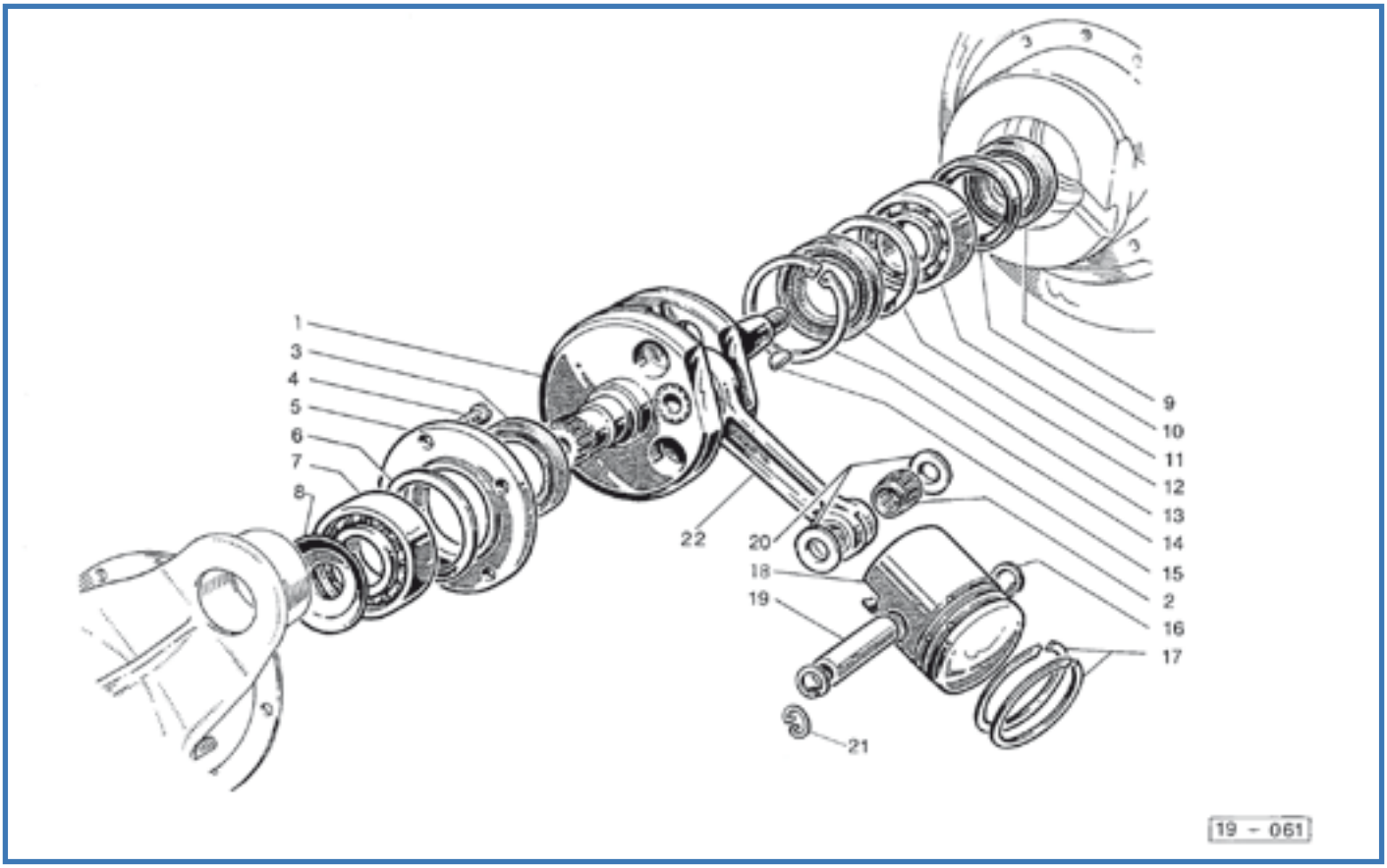

Fig.	Codice lasa lambretta	Origine	Codice Innocenti	K	Albero motore completo	Crankshaft complete	Vilebrequin complète	Cigüeñal	Modello	€
1	M 49		19912190		Albero motore completo	Crankshaft complete	Vilebrequin complète	Cigüeñal	125-150	175,00
1	M 50		19212140		Albero motore completo	Crankshaft complete	Vilebrequin complète	Cigüeñal	175	175,00
1	M 51		19612150		Albero motore completo	Crankshaft complete	Vilebrequin complète	Cigüeñal	200	175,00
2	M 239		19012130		Gabbia a rullini	Needle cage	Cage à aiguilles	Jaula de agujas	Tutti	8,00
3	433		19012008	K	Anello di tenuta Viton	Oil seal Viton	Anneau Viton	Retén Viton	Tutti	6,00
4	7		71300616		Vite	Screw	Vis	Tornillo	Tutti	0,40
5	M 302		19012006		Flangia	Flange	Bride	Brida	Tutti	15,00
6	1007		19012007	K	Rondella guarnizione	Gasket washer	Rondelle joint	Arandela junta	Tutti	2,00
7	M 214	E	19012031		Cuscinetto	Ball bearing	Roulement	Rodamiento	Tutti	18,00
8	B 180		19012041		Rondella	Washer	Rondelle	Arandela	Tutti	1,50
9	435		19012039	K	Anello di tenuta Viton	Oil seal Viton	Anneau Viton	Retén Viton	Tutti	6,00
10	B 178		19012038		Scodellino	Retainer	Cuvette	Fijador	Tutti	1,50
11	M 212	E	19012034		Cuscinetto (nu205)	Roller bearing (nu205)	Roulement (nu205)	Rodamiento (nu205)	Tutti	50,00
12	B 179		19012037		Distanziale	Distance piece	Entretoise	Separador	Tutti	3,00
13	434		19012036	K	Anello di tenuta Viton	Oil seal Viton	Anneau Viton	Retén Viton	Tutti	6,00
14	252		73250052		Anello elastico	Circlip	Circlip	Circlip	Tutti	1,00
15	B 176		74850465		Chiavetta	Woodruff key	Clavette	Chaveta	Tutti	0,50
16	M 18		73250016		Anello elastico “seeger”	Circlip	Circlip	Circlip	Tutti	0,50
17	F 52		19412045		Segmento Ø 52	Piston ring	Segment	Segmento	125	pag. 330
17	F 57		19012024		Segmento Ø 57	Piston ring	Segment	Segmento	150	pag. 330
17	F 62		19712024		Segmento Ø 62	Piston ring	Segment	Segmento	175	pag. 330
17	F 66		42012024		Segmento Ø 66	Piston ring	Segment	Segmento	200	pag. 330
18	M 9		19412150		Pistone Ø 52	Piston	Piston	Pistón	125	pag. 330
18	M 10		19912200		Pistone Ø 57	Piston	Piston	Pistón	150	pag. 330
18	M 11		19712090		Pistone Ø 62	Piston	Piston	Pistón	175	pag. 330
18	M 12		19612270		Pistone Ø 66	Piston	Piston	Pistón	200	pag. 330
19	M 17		19112018		Spinotto	Gudgeon pin	Axe de piston	Bulón	125	6,00
19	M 17/A		19012018		Spinotto	Gudgeon pin	Axe de piston	Bulón	150	6,00
19	M 17/B		19212018		Spinotto	Gudgeon pin	Axe de piston	Bulón	175	6,00

Fig.	Codice Casa Lambretta	Origine	Codice Innocenti	K					Modello	€
19	M 17/C		19612018		Spinotto	Gudgeon pin	Axe de piston	Bulón	200	6,00
20	M 19		19912011		Rondella	Washer	Rondelle	Arandela	'66-'69	2,50
21	M 18/B		73250016		Anello elastico "filo"	Circlip "wire"	Circlip "fil"	Circlip	Tutti	0,50
22	M 30				Biella completa	Rod complete	Tige complète	Biela completa	175	72,00
22	M 31				Biella completa	Rod complete	Tige complète	Biela completa	125-150-200	72,00

K

KIT VARI LI3 SX - Tavola 2

M 114 **32 €** Kit paraoli e OR motore VITON "CasaLambretta" - Engine oil seal Kit VITON "CasaLambretta" - Kit anneau d'étanchéité moteur VITON "CasaLambretta" - Kit reten motor VITON "CasaLambretta"
Tav.2 1xfig.3, 1xfig.13, 1xfig.9 - Tav.3 1xfig.7 - Tav.4 1xfig.17, 1xfig.43, 1xfig.44, 1xfig.51 - Tav.9 1xfig.7

M 173 **25€** Kit guarnizioni motore 125-150 - Engine gasket kit 125-150 - Kit joint moteur 125-150 - Kit juntas de motor 125-150

M 174 **25 €** Kit guarnizioni motore 175TV - Engine gasket kit 175TV - Kit joint moteur 175TV - Kit juntas de motor 175TV

M 175 **28 €** Kit guarnizioni motore 200SX - Engine gasket kit 200SX - Kit joint moteur 200SX - Kit juntas de motor 200SX

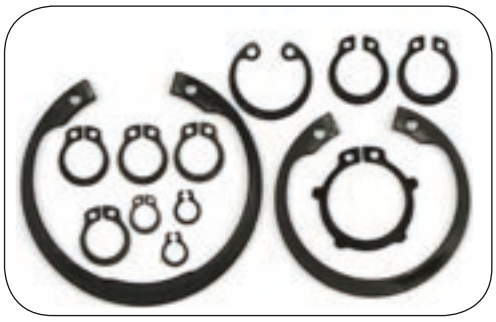

M 357 **4,50 €**

Kit seeger motore, Engine circlip kit

Tavola 3

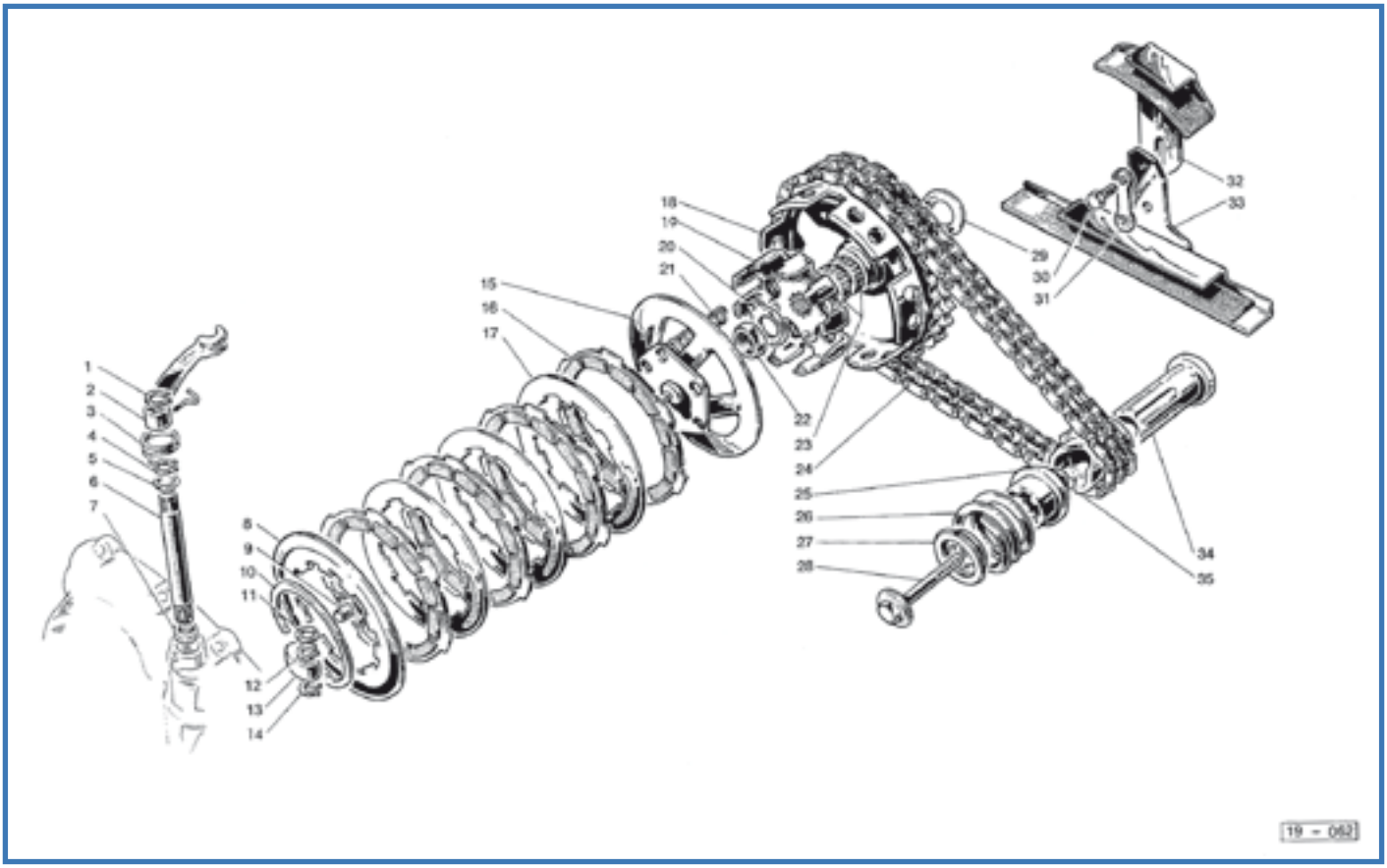

Fig.	Codice Casa Lambretta	Origine	Codice Innocenti	K	Anello elastico	Circlip	Circlip	Circlip	Modello	€
1	241		73260010		Anello elastico	Circlip	Circlip	Circlip	Tutti	0,20
2	L 117/B		19021006		Leva	Lever	Levier	Leva	Tutti	10,00
3	M 134		19021007		Molla	Spring	Ressort	Muelle	Tutti	5,00
4	242		73260012		Anello elastico	Circlip	Circlip	Circlip	Tutti	0,20
5	191		19031015		Rondella	Washer	Rondelle	Arandela	Tutti	0,40
6	792		19021004		Alberino	Shaft	Arbre	Eje	Tutti	10,00
7	466		19031013	K	Anello di tenuta	Oil seal	Anneau d'étanchéité	Retén	Tutti	0,50
8	M 290		19020018	K	Disco Surflex	Driven disc	Disque conduite	Disco Surflex	Tutti	12,00
9	M 236		19021001		Puntalino	Push rid	Poussoir	Terminal	Tutti	8,00
10	M 291		19020016		Anello elastico	Circlip	Circlip	Circlip	Tutti	10,00
11	191		19031015		Rondella	Washer	Rondelle	Arandela	Tutti	0,40
12	242		83160100		Anello elastico	Circlip	Circlip	Circlip	Tutti	0,40
13	M 235	A	19021002		Levetta	Lever	Levier	Leva	Tutti	6,00
14	241		73260010		Anello elastico	Circlip	Circlip	Circlip	Tutti	0,40
15	M 292		19920120		Flangia Surflex	Flange	Bride	Brida Surflex	Tutti	54,00
16	M 128		19020050	K	Disco 4 pz. Surflex	Driving disc 4 pc. Surflex	Disque conducteur 4 pc. Surflex	Disco 4 pz. Surflex	Tutti	30,00
17	M 293		19020021	K	Disco Surflex	Driven disc Surflex	Disque conduite Surflex	Disco Surflex	Tutti	6,00
18	M 294		19920036		Corona	Crown wheel	Couronne	Corona	Tutti	70,00
19	M 283		19020080		Campana Surflex	Clutch bell Surflex	Cloche d'embrayage Surflex	Campana	Tutti	65,00
20	271		19030045		Piastrina	Thrust plate	Plaquette	Chapa seguridad	Tutti	1,00
21	M 295		19020015	K	Molla	Spring	Ressort	Muelle	125-150-175	2,00
21	M 296		19220015	K	Molla	Spring	Ressort	Muelle	200	2,00
22	147		19030007		Dado	Nut	Écrou	Tuerca	Tutti	0,50
23	614		19020070	K	Gabbia rulli	Needle cage	Cage è aiguilles	Jaula de agujas	Tutti	10,00
24	M 139		19041130		Catena Iwis	Chain Iwis	Chaîne Iwis	Cadena Iwis	Tutti	40,00
24	M 500		19041130		Catena "IWIS Germany"	Chain "IWIS Germany"	Chaîne "IWIS Germany"	Cadena "IWIS Germany"	Tutti	75,00
25	M 298		19012017		Innesto scorrevole	Sliding dog	Embrayage à glissement	Selector	Tutti	16,00
26	M 299		19012042		Molla	Spring	Ressort	Muelle	Tutti	10,00
27	M 297		19012043		Rondella	Washer	Rondelle	Arandela	Tutti	12,00

Fig.	Codice Casa Lambretta	Origine	Codice Innocenti	K	Italia	English	Français	Español	Modello	€
28	M 287		19012013		Vite	Screw	Vis	Tornillo	Tutti	10,00
29	793		19020022		Rondella spess. 0,8	Shim	Rondelle de réglage	Arandela de reglaje 0,8	Tutti	2,50
29	794		19020032		Rondella spess. 1	Shim	Rondelle de réglage	Arandela de reglaje 1	Tutti	2,50
29	795		19020033		Rondella spess. 1,2	Shim	Rondelle de réglage	Arandela de reglaje 1,2	Tutti	2,50
29	796		19020034		Rondella spess. 1,4	Shim	Rondelle de réglage	Arandela de reglaje 1,4	Tutti	2,50
29	797		19020035		Rondella spess. 1,6	Shim	Rondelle de réglage	Arandela de reglaje 1,6	Tutti	2,50
30	50		70360614		Vite	Screw	Vis	Tornillo	Tutti	0,30
31	270		19041022		Piastrina	Plate	Plaquette	Chapa seguridad	Tutti	1,00
32	M 142		19041100		Guidacatena mobile	Chain stretcher	Tendeur de chaîne	Tensor sup cadena	Tutti	18,00
33	M 143		19041110		Guidacatena fisso	Chain slide	Guide chaîne	Guia inf. Cadena	Tutti	18,00
34	M 300		19012016		Manicotto	Sleeve	Manchon	Manguito	Tutti	25,00
35	M 301		19012015		Pignone	Sprocket	Pignon	Piñon	Tutti	28,00

K

KIT VARI LI3 SX - Tavola 3

M 128/B **40 €** Kit frizione con molle LI-TV-S “Surflex” - Clutch plates Kit with spring LI-TV-S “Surflex” - Kit embryage avec vis LI-TV-S “Surflex” - Kit embrague con muelles LI-TV-S “Surflex”
Tav.3 4xfig.16, 5xfig.21

M 128/C **40 €** Kit frizione con molle 175-200 “Surflex” - Clutch plates Kit with spring SX200 “Surflex” - Kit embryage avec ressort 175-200 “Surflex” - Kit embrague con muelles 175-200 “Surflex”
Tav.3 4xfig.16, 5xfig.21

M 136 **65 €** Kit frizione completa LI-TV-S “Surflex” - Complete clutch kit LI-TV-S “Surflex” - Kit embryage complete LI-TV-S “Surflex” - Kit embrague completo LI-TV-S “Surflex”
Tav.3 4xfig.16, 5xfig.21, 3xfig.17, 1xfig.8

M 137 **65 €** Kit frizione completa 200SX “Surflex” - Complete clutch kit 200 SX “Surflex” - Kit embryage complete 200 SX “Surflex” - Kit embrague completo 200 SX “Surflex”
Tav.3 4xfig.16, 5xfig.21, 3xfig.17, 1xfig.8

M 230 **40 €** Kit gabbie a rulli - Needle cage kit - Kit cage à aiguilles - Kit jaulas de rodillos

M 114 **32 €** Kit paraoli e OR motore VITON “CasaLambretta” - Engine oil seal Kit VITON “CasaLambretta” - Kit anneau d’étanchéité moteur VITON “CasaLambretta” - Kit reten motor VITON “CasaLambretta”
Tav.2 1xfig.3, 1xfig.13, 1xfig.9 - Tav.3 1xfig.7 - Tav.4 1xfig.17, 1xfig.43, 1xfig.44, 1xfig.51 - Tav.9 1xfig.7
Tav.3 2xfig.23 - Tav.4 1xfig.14 - Tav.19 1xfig.19

Tavola 4

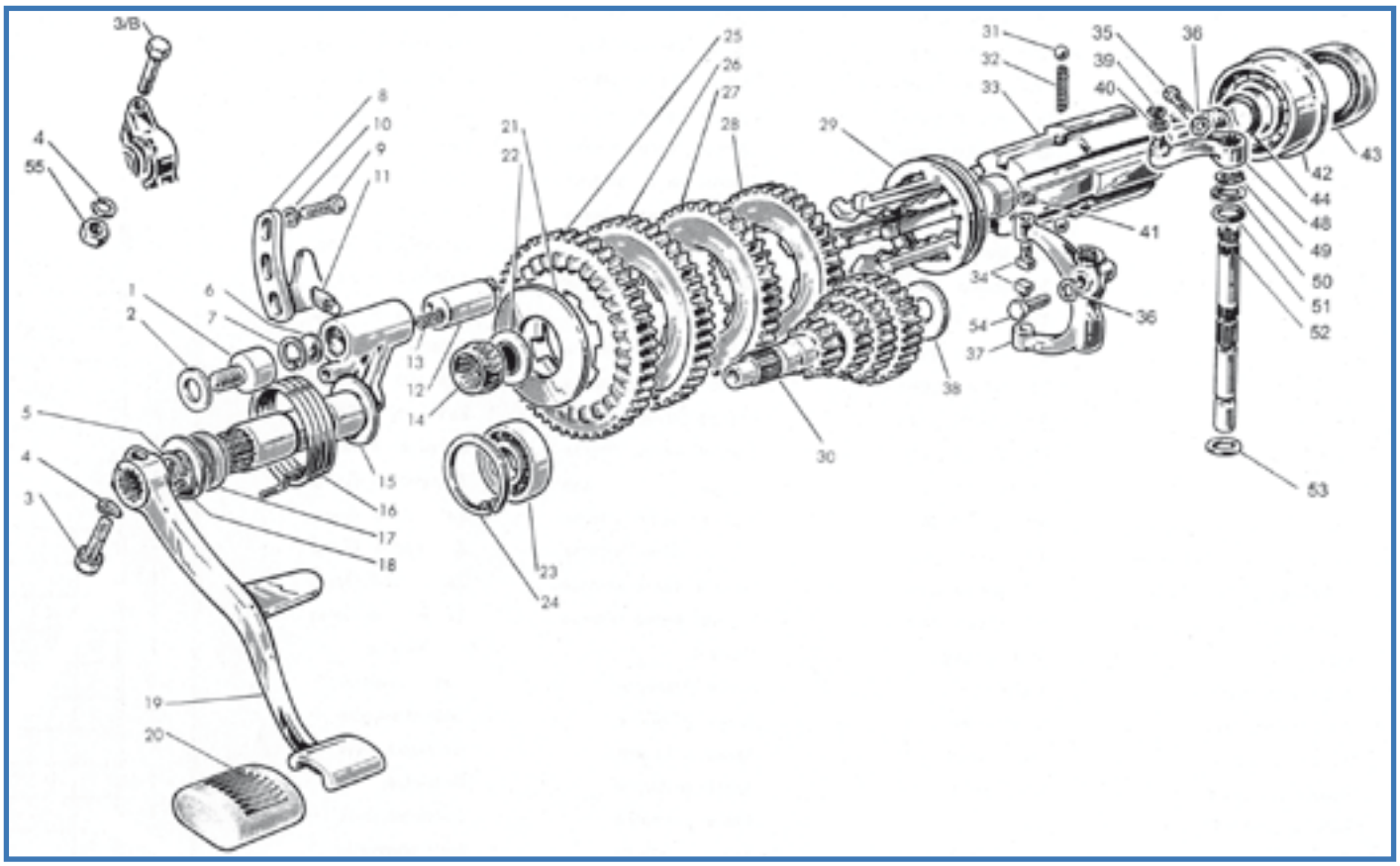

Fig.	Codice Casa Lambretta	Origine	Codice Innocenti	K	Vite	Screw	Vis	Tornillo	Modello	€
1	798		19030034		Vite	Screw	Vis	Tornillo	Tutti	4,00
2	155		83100010		Rondella elastica	Spring washer	Rondelle élastique	Arandela alabeada	Tutti	0,30
3	55		70300730		Vite	Screw	Vis	Tornillo	'65-'69	1,00
3/B	43		70300738		Vite	Screw	Vis	Tornillo	'62-'65	1,00
4	B 89		83100007		Rondella elastica	Spring washer	Rondelle élastique	Arandela alabeada	Tutti	0,20
5	246		73260020		Anello elastico	Circlip	Circlip	Circlip	Tutti	0,40
6	799		19030018		Dischetto	Disc	Disque	Disco	Tutti	0,30
7	248		73250018		Anello elastico	Circlip	Circlip	Circlip	Tutti	0,40
8	800		19030014		Camma	Cam	Came	Rampa	Tutti	16,00
9	50		81008160		Vite	Screw	Vis	Tornillo	Tutti	0,30
10	B 88		83100006		Ranella elastica	Spring washer	Rondelle élastique	Arandela alabeada	Tutti	0,20
11	M 311		19030016		Perno	Pin	Axe	Eje	Tutti	6,00
12	M 155		19030015		Pistoncino	Piston	Piston	Pistoncillo	Tutti	25,00
13	M 249		19030017		Molla	Spring	Ressort	Muelle	Tutti	2,00
14	613		19030020	K	Gabbia a rullini	Needle cage	Cage à aiguelles	Jaula de agujas	Tutti	10,00
15	M 158		19930031		Albero avviamento	Shaft	Axe	Eje de arranque	'62-'65	68,00
15	M 158/B		19530502		Albero avviamento	Shaft	Axe	Eje de arranque	'66-'69	68,00
16	M 183		19030046		Molla	Spring	Ressort	Muelle	Tutti	5,00
17	412		19010016	K	Anello di tenuta Viton	Oil seal Viton	Anneau d'étanchéité Viton	Retén Viton	Tutti	5,00
18	B 167		19030028		Rondella di rasamento	Shim	Rondelle de réglage	Arandela de reglaje	Tutti	1,00
19	M 170		19630029		Leva avviamento	K/Start lever	Levier démarrage	Pedal de arranque	200	68,00
19	M 169		19930029		Leva avviamento	K/Start lever	Levier démarrage	Pedal de arranque	125-150-175	60,00
20	C 86		19130042		Protezione	Rubber pad	Protection	Proteccion	Tutti	4,00
21	801		19030023		Rondella spess. 2	Shim	Rondelle de réglage	Arandela de reglaje 2	Tutti	3,00
21	802		19030047		Rondella spess. 2,2	Shim	Rondelle de réglage	Arandela de reglaje 2,2	Tutti	3,00
21	803		19030048		Rondella spess. 2,4	Shim	Rondelle de réglage	Arandela de reglaje 2,4	Tutti	3,00
21	804		19030048		Rondella spess. 2,6	Shim	Rondelle de réglage	Arandela de reglaje 2,6	Tutti	3,00
22	805		19030044		Rondella di rasamento	Shim	Rondelle de réglage	Arandela de reglaje	Tutti	2,00
23	M 208	E	19030033		Cuscinetto	Ball bearing	Roulement	Rodamiento	Tutti	10,00
24	249		73250042		Anello elastico	Circlip	Circlip	Circlip	Tutti	1,00

Fig.	Codice CasaLambretta	Origine	Codice Innocenti	K	Ingranaggio I vel. Z50	1st gear Z50	Pignon 1ère Z50	Piñon 1 vel. Z50	Modello	€
25	Z 1		19030003		Ingranaggio I vel. Z50	1st gear Z50	Pignon 1ère Z50	Piñon 1 vel. Z50	125-150LI-150S	65,00
25	Z 2		19130014		Ingranaggio I vel. Z51	1st gear Z51	Pignon 1ère Z51	Piñon 1 vel Z51	125LI '62-'63	56,00
25	Z 3		19230003		Ingranaggio I vel. Z49	1st gear Z49	Pignon 1ère Z49	Piñon 1 vel Z49	175-200	65,00
25	Z 4	A	19430008		Ingranaggio I vel. Z50	1st gear Z50	Pignon 1ère Z50	Piñon 1 vel Z50	125S-150SX	56,00
25	Z 21/B		19630003		Ingranaggio I vel. Z47	1st gear Z47	Pignon 1ère Z47	Piñon 1 vel Z47	TV200	45,00
26	Z 5		19030004		Ingranaggio II vel. Z41	2nd gear Z41	Pignon 2ème Z41	Piñon 2 vel Z41	150LI	35,00
26	Z 6		19130015		Ingranaggio II vel. Z42	2nd gear Z42	Pignon 2ème Z42	Piñon 2 vel Z42	125LI '62-'63	35,00
26	Z 7		19230004		Ingranaggio II vel. Z40	2nd gear Z40	Pignon 2ème Z40	Piñon 2 vel Z40	175-200	35,00
26	Z 8	A	19430009		Ingranaggio II vel. Z42	2nd gear Z42	Pignon 2ème Z42	Piñon 2 vel Z42	125S-150SX	35,00
26	Z 9		19830009		Ingranaggio II vel. Z41	2nd gear Z41	Pignon 2ème Z41	Piñon 2 vel Z41	125LI '64-150S	35,00
27	Z 10		19030005		Ingranaggio III vel. Z37	3rd gear Z37	Pignon 3ème Z37	Piñon 3 vel Z37	150LI	35,00
27	Z 11		19130016		Ingranaggio III vel. Z39	3rd gear Z39	Pignon 3ème Z39	Piñon 3 vel Z39	125LI '62-'63	35,00
27	Z 12		19230005		Ingranaggio III vel. Z37	3rd gear Z37	Pignon 3ème Z37	Piñon 3 vel Z37	175-200	35,00
27	Z 13		19430011		Ingranaggio III vel. Z39	3rd gear Z39	Pignon 3ème Z39	Piñon 3 vel Z39	125S-150SX	35,00
27	Z 14		19030005		Ingranaggio III vel. Z39	3rd gear Z39	Pignon 3ème Z39	Piñon 3 vel Z39	125LI-150S '62-'63	35,00
27	Z 14/B		19830005		Ingranaggio III vel. Z39 magg.	3rd gear Z39 thick	Pignon 3ème Z39 grand	Piñon 3 vel Z39 grande	125LI-150S '64	35,00
28	Z 15		19030006		Ingranaggio IV vel. Z34	4th gear Z34	Pignon 4ème Z34	Piñon 4 vel Z34	150LI	35,00
28	Z 16		19130017		Ingranaggio IV vel. Z35	4th gear Z35	Pignon 4ème Z35	Piñon 4 vel Z35	125LI-150S/SX	35,00
28	Z 17		19230006		Ingranaggio IV vel. Z33	4th gear Z33	Pignon 4ème Z33	Piñon 4 vel Z33	175-200	35,00
28	Z 18	A	19430012		Ingranaggio IV vel. Z36	4th gear Z36	Pignon 4ème Z36	Piñon 4 vel Z36	125S	35,00
29	M 150		41031007		Manicotto	Sliding dog	Manchon	Selector	Tutti	80,00
30	Z 19		19030001		Albero primario	Main shaft	Arbre primaire	Arbol primario	150LI	80,00
30	Z 20		19130013		Albero primario	Main shaft	Arbre primaire	Arbol primario	125LI '62-'63	80,00
30	Z 21		19230001		Albero primario	Main shaft	Arbre primaire	Arbol primario	175-200	80,00
30	Z 22		19430007		Albero primario	Main shaft	Arbre primaire	Arbol primario	125S	80,00
30	Z 23		19530501		Albero primario	Main shaft	Arbre primaire	Arbol primario	150SX	80,00
30	Z 24		19030001		Albero primario	Main shaft	Arbre primaire	Arbol primario	125LI-150S '62-'63	80,00
30	Z 24/B		19830001		Albero primario III magg.	Main shaft III thick	Arbre primaire III grand	Arbol primario III grande	125LI-150S '64	80,00
31	806		78920516		Sfera	Ball	Bille	Bola	Tutti	0,50
32	M 248		19031008		Molletta	Spring	Ressort	Muelle	Tutti	2,00
33	M 286		19030002		Albero secondario	Layshaft	Arbre secondaire	Arbol secundario	Tutti	75,00
34	M 276		19031014		Piolo	Pin	Axe	Eje	Tutti	5,00
35	51		70450620		Vite	Screw	Vis	Tornillo special 9 mm	Tutti	0,30
36	B 88		83100006		Rondella elastica	Spring washer	Rondelle élastique	Arandela alabeada	Tutti	0,20
37	807		19031002		Leva	Lever	Levier	Leva	Tutti	26,00
38	808		19030043		Rondella	Washer	Rondelle	Arandela	Tutti	2,00
39	240		73260006		Anello elastico	Circlip	Circlip	Circlip	Tutti	0,20
40	784		73030064		Rondella	Washer	Rondelle	Arandela	Tutti	0,20
41	250		73260005		Anello elastico	Circlip	Circlip	Circlip	Tutti	0,20
42	M 215		19030050		Cuscinetto	Ball bearing	Roulement	Rodamiento	Tutti	40,00
43	428		19030036	K	Anello di tenuta Viton	Oil seal Viton	Anneau d'étanchéité Viton	Retén Viton	Tutti	6,00
44	467		19030032	K	Anello di tenuta	Oil seal	Anneau d'étanchéité	Retén	Tutti	0,50
48	L 118/B		19031016		Leva cambio	Lever	Levier	Leva	Tutti	20,00
49	242		73260012		Anello elastico	Circlip	Circlip	Circlip	Tutti	0,20
50	191		19031015		Ranella	Washer	Rondelle	Arandela	Tutti	0,40
51	466		15021006	K	Anello di tenuta	Oil seal	Anneau d'étanchéité	Retén	Tutti	0,50
52	813		19031001		Alberino	Shaft	Arbre	Eje	Tutti	18,00
53	191		19031015		Rondella	Washer	Rondelle	Arandela	Tutti	0,40
54	1110		70450620		Vite chiave 9	Screw key 9	Vis clé 9	Tornillo llave 9	Tutti	3,00
55	B 155		72000007		Dado	Nut	Écrou	Tuerca	'62-'65	0,30
	M 357				Kit seeger motore	Kit engine circlip	Kit circlip moteur	Kit circlip motor	Tutti	4,50

K KIT VARI LI3 SX - Tavola 4

M 114 **32 €** Kit paraoli e OR motore VITON "CasaLambretta" - Engine oil seal Kit VITON "CasaLambretta" - Kit anneau d'étanchéité moteur VITON "CasaLambretta" - Kit reten motor VITON "CasaLambretta"
Tav.2 1xfig.3, 1xfig.13, 1xfig.9 - Tav.3 1xfig.7 - Tav.4 1xfig.17, 1xfig.43, 1xfig.44, 1xfig.51 - Tav.9 1xfig.7

M 230 **40 €** Kit gabbie a rulli - Needle cage kit - Kit cage à aiguilles - Kit jaulas de rodillos
Tav.4 1xfig.14 - Tav.3 2xfig.23 - Tav.1 1xfig.19

L 165 **55 €** Kit leveraggi cambio complete - Kit gearbox control levers/rod/trunnion - Kit leviers/barillet/tyrant boîte de vitesse Kit palancas/barra/terminales caja de cambios
Tav.4 1xfig.39, 1xfig.40, 1xfig.48 - Tav.16 1xfig.7, 1xfig.8, 1xfig.10, 1xfig.11, 2xfig.12, 1xfig.13, 1xfig.14, 2xfig.30, 2xfig.31, 1xfig.32, 1xfig.33

Tavola 5

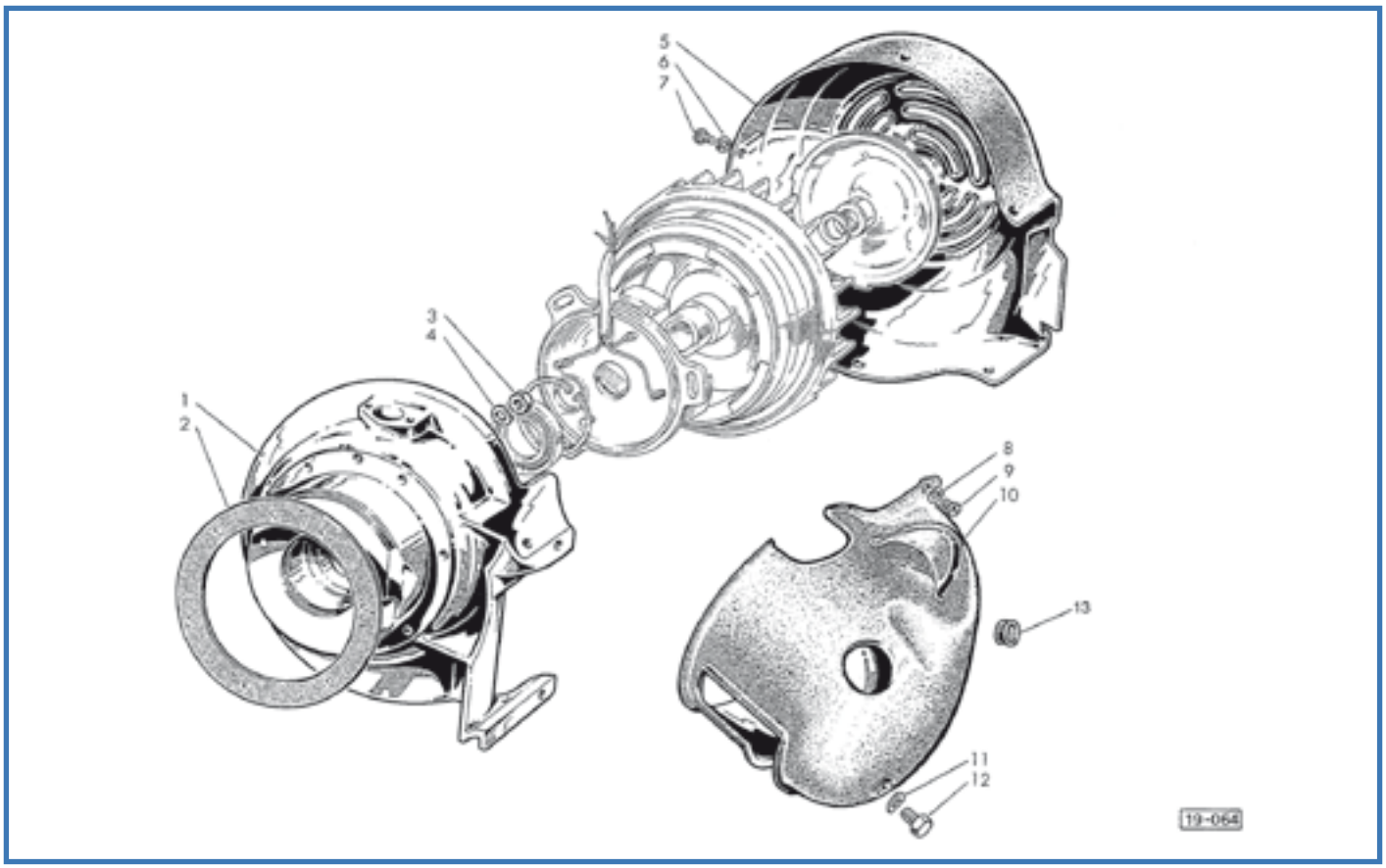

Fig.	Codice lasa lambretta	Origine	Codice Innocenti	K	Flangia	Flange	Paller	Semicarter	Modello	€
1	M 280	A	19010052		Flangia	Flange	Paller	Semicarter	Tutti	60,00
2	1013		19010015	K	Guarnizione	Gasket	Joint	Junta	Tutti	2,50
3	B 68		82028010		Dado	Nut	Écrou	Tuerca	Tutti	0,30
4	B 88		83100006		Rondella elastica	Spring washer	Rondelle élastique	Arandela alabeada	Tutti	0,20
5	C 491	A	19014030		Coperchio	Cover	Couvercle	Tapa	Tutti	40,00
6	171		73170053		Rondella elastica	Spring washer	Rondelle élastique	Arandela alabeada	Tutti	0,10
7	B 191		19014003		Vite	Screw	Vis	Tornillo	Tutti	0,80
8	171		73170053		Rondella elastica	Spring washer	Rondelle élastique	Arandela alabeada	Tutti	0,10
9	B 191		19014003		Vite	Screw	Vis	Tornillo	Tutti	0,80
10	C 482	A	19214020		Cuffia	Cylinder cowl	Coiffe	Tapa	Tutti	40,00
11	B 87		83100008		Rondella elastica	Spring washer	Rondelle élastique	Arandela alabeada	Tutti	0,20
12	56		81008219		Vite	Screw	Vis	Tornillo	Tutti	1,00
13	C 91/C		65000100		Tappo	Plug	Bouchon	Tapon	Tutti	1,00

K

KIT VARI LI3 SX - Tavola 5

M 173 **25 €** Kit guarnizioni motore 125-150 - Engine gasket kit 125-150 - Kit joint moteur 125-150 - Kit juntas de motor 125-150
Tav.5 1xfig.2 - Tav.1 1xfig.42, 1xfig.47, 2xfig.49, 3xfig.32 - Tav.2 1xfig.6 - Tav.6 2xfig.77, 1xfig.106 - Tav.16 1xfig.33, 1xfig.39

M 174 **25 €** Kit guarnizioni motore 175TV - Engine gasket kit 175TV - Kit joint moteur 175TV - Kit juntas de motor 175TV
Tav.5 1xfig.2 - Tav.1 1xfig.42, 1xfig.47, 1xfig.49, 3xfig.32 - Tav.2 1xfig.6 - Tav.6 1xfig.77, 1xfig.106 - Tav.16 1xfig.33, 1xfig.39

M 175 **28 €** Kit guarnizioni motore 200SX - Engine gasket kit 200SX - Kit joint moteur 200SX - Kit juntas de motor 200SX
Tav.5 1xfig.2 - Tav.1 1xfig.42, 1xfig.47, 2xfig.49, 3xfig.32 - Tav.2 1xfig.6 - Tav.6 1xfig.77, 1xfig.106 - Tav.16 1xfig.33, 1xfig.39

Tavola 6

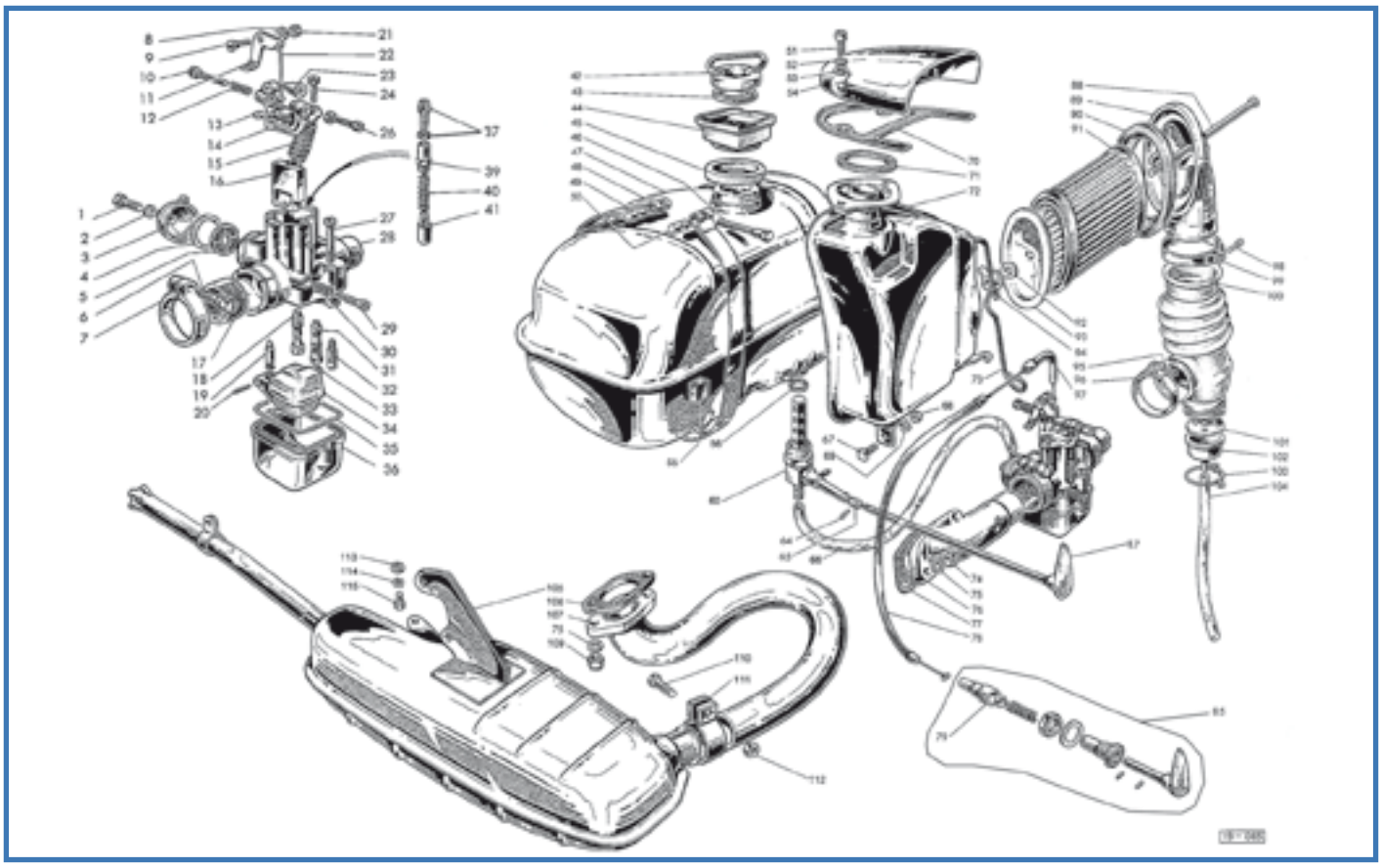

Fig.	Codice Casa Lambretta	Origine	Codice Innocenti	K	Vite	Screw	Vis	Tornillo	Modello	€
1	D 183		00412341		Vite	Screw	Vis	Tornillo	Tutti	4,00
2	507		00412394	K	Guarnizione	Gasket	Joint	Junta	Tutti	0,10
3	D 182		00412331		Pipetta	Cover	Couvercle	Tapa	Tutti	18,00
4	508		00412299	K	Guarnizione	Gasket	Joint	Junta	Tutti	0,30
5	D 181		00412298		Filtro	Filter	Filtre	Filtro	Tutti	3,00
6	D 180		00412062		Vite	Screw	Vis	Tornillo	Tutti	3,00
7	D 179		00412248		Morsetto	Clamp	Collier	Abrazadera	Tutti	15,00
8	170		73170043		Rondella elastica	Spring washer	Rondelle élastique	Arandela alabeada	Tutti	0,10
9	D 162		00412048		Perno	Pin	Pivot	Eje	Tutti	4,00
10	D 170		00412192		Vite	Screw	Vis	Tornillo	Tutti	5,00
11	D 169		00412330		Leva	Lever	Levier	Leva	Tutti	8,00
12	D 171		00412191		Molla	Spring	Ressort	Muelle	Tutti	2,00
13	D 173		00412466		Guarnizione	Gasket	Joint	Junta	Tutti	0,80
14	D 164		00412333		Coperchio	Cover	Couvercle	Tapa	125	15,00
15	D 165		00412338		Molla	Spring	Ressort	Muelle	Tutti	4,00
16	D 146		00412396		Valvola gas 01	Throttle slide	Boisseau de gas	Valvula gas 01	125LI-150S-175-200	15,00
16	D 147		00412437		Valvola gas 02	Throttle slide	Boisseau de gas	Valvula gas 02	125S-150LI/SX	15,00
17	D 187		00412261		Riduzione isolante	Insulating reduction	Anneau isolant	Casquillo Reductor	Tutti	5,00
18	D 9		00412398		Getto starter da 50	Starter jet	Gicleur starter	Chicle starter 50	Tutti	8,00
19	530		00412321	K	Spillo	Needle	Aiguille	Aguja	Tutti	4,00
20	D 184		00412349		Perno	Pin	Pivot	Eje	Tutti	3,00
21	D 163		00412049		Dado	Nut	Écrou	Tuerca	Tutti	1,50
22	D 172		00412071		Tirante	Tie rod	Tirant	Tirante	Tutti	3,00
23	B 21		00412053		Cappuccio	Cap	Chapeau	Capuchon	Tutti	2,00
24	D 160		00412193		Vite	Screw	Vis	Tornillo	Tutti	3,50
26	D 161		00412055		Vite con dado	Screw wth nut	Vis avec écrou	Tornillo	Tutti	4,00
27	D 166		00412342		Vite	Screw	Vis	Tornillo y tuerca	Tutti	2,00
29	D 168		00412343		Vite	Screw	Vis	Tornillo	Tutti	5,00
30	D 167		00412344		Molla	Spring	Ressort	Muelle	Tutti	2,00

LAMBRETTA THAILAND SHOP - Tel. +6686 555 7959

Fig.	Codice casa lambretta	Origine	Codice Innocenti	K	Emulsionatore 01	Diffuser	Diffuseur	Difusor 01	Modello	€
31	D 135		00412474		Emulsionatore 01	Diffuser	Diffuseur	Difusor 01	125-150LI	15,00
31	D 136		00412402		Emulsionatore 02	Diffuser	Diffuseur	Difusor 02	150S-175-200	15,00
31	D 138		00412436		Emulsionatore 04	Diffuser	Diffuseur	Difusor 04	125S	15,00
31	D 139		00412436		Emulsionatore 05	Diffuser	Diffuseur	Difusor 05	150SX-125S '68	15,00
32	D 42		00412346		Getto minimo da 42	Pilot jet	Gicleur du ralenti	Chicle baja 42	125LI	5,00
32	D 50		00412351		Getto minimo da 50	Pilot jet	Gicleur du ralenti	Chicle baja 50	175	5,00
32	D 48		00412353		Getto minimo da 48	Pilot jet	Gicleur du ralenti	Chicle baja 48	200	5,00
32	D 45		00412404		Getto minimo da 45	Pilot jet	Gicleur du ralenti	Chicle baja 45	125S-150LI/S/SX	5,00
33	D 105		00412256		Getto massimo 105	Main jet	Gicleur principal	Chicle alta 105	150LI	3,00
33	D 106		00412347		Getto massimo 106	Main jet	Gicleur principal	Chicle alta 106	175	3,00
33	D 99		00412348		Getto massimo 99	Main jet	Gicleur principal	Chicle alta 99	125LI	3,00
33	D 101		00412358		Getto massimo 101	Main jet	Gicleur principal	Chicle alta 101	150S	3,00
33	D 103		00412407		Getto massimo 103	Main jet	Gicleur principal	Chicle alta 103	200	3,00
32	D 107		00412408		Getto massimo 107	Main jet	Gicleur principal	Chicle alta 107	125S	3,00
33	D 98		00412435		Getto massimo 98	Main jet	Gicleur principal	Chicle alta 98	125S '68	3,00
33	D 102		00412440		Getto massimo 102	Main jet	Gicleur principal	Chicle alta 102	150SX	3,00
34	D 185	A	00412482		Galleggiante	Float	Flotteur	Flotador	Tutti	8,00
35	470		00412337	K	Guarnizione	Gasket	Joint	Junta	Tutti	2,00
36	D 186		00412329		Vaschetta	Float chamber	Cuvette	Cuba	Tutti	10,00
37	D 175		00412148		Vite con dado	Screw with nut	Vis avec écrou	Tornillo y tuerca	Tutti	3,00
39	D 174		00412181		Tappo	Plug	Bouchon	Tapon	Tutti	4,00
40	D 177		00412182		Molla	Spring	Ressort	Muelle	Tutti	2,00
41	D 178		00412140		Valvola starter	Choke valve	Soupape starter	Valvula starter	Tutti	5,00
42	C 296	A	19070040		Tappo	Cap	Couvercle	Tapon	Tutti	6,00
43	C 94		15070021		Guarnizione	Gasket	Joint	Junta	Tutti	1,00
44/45	C 93		19970018		Parapolvere + feltro	Dust cover + felt	Couvercle + felt	Embrocadura + fieltro	Tutti	8,00
46	809		19970015		Vite	Screw	Vis	Tornillo	Tutti	3,00
47	C 383	A	19970010		Serbatoio	Tank	Réservoir	Deposito	Tutti	92,00
48	C 297		19070011		Fascia + fig. 46-49-50	Strap + fig. 46-49-50	Collier + fig. 46-49-50	Tensor + fig. 46-49-50	Tutti	15,00
49	835		15070013		Cilindretto	Trunnion	Barillet	Barrilete	Tutti	2,00
50	836		15070014		Cilindretto	Trunnion	Barillet	Barrilete	Tutti	2,00
51	292		71060618		Vite	Screw	Vis	Tornillo	Tutti	0,40
52	B 61		83050616		Rondella elastica	Spring washer	Rondelle élastique	Arandela alabeada	Tutti	0,10
53	B 63		83010641		Rondella	Washer	Rondelle	Arandela	Tutti	0,10
54	C 471	A	19916019		Bocchetta	Air intake	Prise d'air	Toma de aire	Tutti	20,00
55	C 64		15070019		Tampone	Buffer	Tampon	Tampón	Tutti	2,00
56	516		19071008		Guarnizione	Gasket	Joint	Junta	Tutti	0,20
60	B 24		22071040		Rubinetto con fig.56-64-65	Petrol tap + fig. 56-64-65	Robinet + fig. 56-64-65	Grifo con fig. 56-64-65	Tutti	14,00
64	111		74400228		Copiglia	Split pin	Goupille	Pasador	Tutti	0,10
65	810		19071009		Snodo	Articulating joint	Joint articulé	Articulacion	Tutti	3,00
66	811		19971004		Tubazione	Line	Tube	Macarron	Tutti	5,00
67	812		19016029		Vite	Screw	Vis	Tornillo	Tutti	3,00
68	B 68		82058010		Dado	Nut	Écrou	Tuerca	Tutti	0,30
69	B 88		83100006		Rondella elastica	Spring washer	Rondelle élastique	Arandela alabeada	Tutti	0,20
70	B 37/C		19916042		Guarnizione	Gasket	Joint	Junta	Tutti	3,00
71	B 37/E		19916051		Guarnizione	Gasket	Joint	Junta	Tutti	1,50
72	C 472	U	19916250		Scatola filtro	Filter housing	Boîte de filtre	Caja de filtro	Tutti	60,00
73	B 269		19016058		Molla	Spring	Ressort	Muelle	Tutti	8,00
74	B 107		19011009		Dado	Nut	Écrou	Tuerca	Tutti	0,80
75	B 89		83100007		Rondella elastica	Spring washer	Rondelle élastique	Arandela alabeada	Tutti	0,20
76	B 253		19411004		Pipa	Manifold	Pipe	Pipa	125-150-175	20,00
76	B 256		19711004		Pipa	Manifold	Pipe	Pipa	200	30,00
77	1008		19211017	K	Guarnizione	Gasket	Joint	Junta	150S-175	1,50
77	1009		19611017	K	Guarnizione	Gasket	Joint	Junta	200	1,50
77	1010		19911017	K	Guarnizione	Gasket	Joint	Junta	125LI/S-150LI/SX	1,50
78	L 151		19015050	K	Cavo starter	Choke cable	Câble de starter	Cable de starter	Tutti	6,00
79	659		19015023		Guida	Retainer	Guide	Tope funda	Tutti	6,00
85	B 265		19915020		Levetta completa	Lever complete	Levier complète	Tirador completo	'62-'66	30,00
85	B 265/B		19915020		Levetta con base in plastica	Lever with plastic base	Levier avec base in plastique	Leva con base de plástico	'67-'69	30,00

Fig.	Codice casa lambretta	Origine	Codice Innocenti	K	Levetta	Lever	Levier	Tirador	Modello	€
87	B 40/B		19971050		Levetta	Lever	Levier	Tirador	Tutti	14,00
88	716		19016059	K	Tirante	Tied ros	Tirant	Varilla fijacion	Tutti	3,00
89	C 484	A	19916018		Pipa aspirazione	Inlet manifold	Pipe d'admission	Pipa admision	Tutti	20,00
90	B 37		19916057		Guarnizione	Gasket	Joint	Junta	Tutti	3,00
91	B 32		19016270		Filtro	Element	Elément	Filtro	Tutti	10,00
92	519		19016062	K	Rondella	Washer	Rondelle	Arandela	Tutti	0,20
93	715		19016024	K	Fondello	Bottom	Culot	Placa cierre	Tutti	4,00
94	717		19916061	K	Dado ad alette	Wing nut	Écrou à oreilles	Palomilla	Tutti	4,00
95	23		80008178		Vite	Screw	Vis	Tornillo	Tutti	0,20
96	B 263		19916150		Fascetta con vite	Clip with screw	Collier avec vis	Abraz con tornillo	Tutti	6,00
97	L 147		19015019		Tubetto a "L"	Tube	Tube	Codillo	Tutti	8,00
98	24		80008178		Vite	Screw	Vis	Tornillo	Tutti	0,20
99	B 264		19916160		Fascetta con vite	Clip with screw	Collier avec vis	Abrazadera con tornillo	Tutti	6,00
100	B 33		19916021		Soffietto elastico	Elastic hose	Soufflet élastique	Fuelle	Tutti	10,00
101	B 42		41016070		Valvola	Valve	Soupape	Valvula	Tutti	6,00
102	B 30/C		19916036		Scodellino	Cup	Cuvette	Cazoleta	Tutti	2,50
103	B 41		19016037		Anello elastico	Elastic ring	Anneau élastique	Muelle fijacion	Tutti	3,00
104	814		19016039		Tubetto	Tube	Tube	Macarron	Tutti	0,50
105	M 194		19918060		Marmitta	Silencer	Silencieux	Escape	Tutti (NO150SX)	110,00
105	M 194/C		19518510		Marmitta	Silencer	Silencieux	Escape	150SX	110,00
106	1011		19018001	K	Guarnizione	Gasket	Joint	Junta	Tutti	2,00
107	M 195		19518010		Tubo di scarico	Exhaust tube	Tube d'échappement	Codo de escape	Tutti	35,00
109	B 106		19018003		Dado	Nut	Écrou	Tuerca	Tutti	1,50
110	57		81428378		Vite	Screw	Vis	Tornillo	Tutti	1,00
111	M 199		41018080		Morsetto	Clamp	Collier	Abrazadera	Tutti	10,00
112	B 67		82078012		Dado	Nut	Écrou	Tuerca	Tutti	0,40
113	184		73021084		Rondella	Washer	Rondelle	Arandela	Tutti	0,10
114	174		83070820		Rondella elastica	Spring washer	Rondelle élastique	Arandela alabeada	Tutti	0,10
115	B 77		81008222		Vite	Screw	Vis	Tornillo	Tutti	1,00

K

KIT VARI LI3 SX - Tavola 6

M 173 **25 €** Kit guarnizioni motore 125-150 - Engine gasket kit 125-150 - Kit joint moteur 125-150 - Kit juntas de motor 125-150
Tav.1 1xfig.42, 1xfig.47, 2xfig.49, 3xfig.32 - Tav.2 1xfig.6
Tav.5 1xfig.2 - Tav.6 2xfig.77, 1xfig.106 - Tav.16 1xfig.33, 1xfig.39

M 174 **25 €** Kit guarnizioni motore 175TV - Engine gasket kit 175TV - Kit joint moteur 175TV - Kit juntas de motor 175TV
Tav.1 1xfig.42, 1xfig.47, 1xfig.49, 3xfig.32 - Tav.2 1xfig.6
Tav.5 1xfig.2 - Tav.6 1xfig.77, 1xfig.106 - Tav.16 1xfig.33, 1xfig.39

M 175 **28 €** Kit guarnizioni motore 200SX - Engine gasket kit 200SX - Kit joint moteur 200SX - Kit juntas de motor 200SX
Tav.1 1xfig.42, 1xfig.47, 2xfig.49, 3xfig.32 - Tav.2 1xfig.6
Tav.5 1xfig.2 - Tav.6 1xfig.77, 1xfig.106 - Tav.16 1xfig.33, 1xfig.3

B 35/B **8 €** Kit guarnizioni carburatore - Carburettor gasket kit - Kit joint carburateur - Kit juntas carburador
Tav.6 1xfig.2, 1xfig.4, 1xfig.35, 1xfig.19

B 270 **12 €** Kit fissaggio filtro aria - Air filter fixing kit - Kit fixation filter air - Kit fijación de filtro de aire
Tav.6 1xfig.94, 1xfig.93, 1xfig.92, 1xfig.88

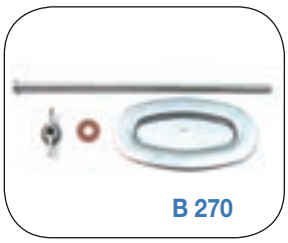
B 270

B 35/B

ORIGINAL VESPA - Tel. e Fax 00351 21 9800665

Tavola 7

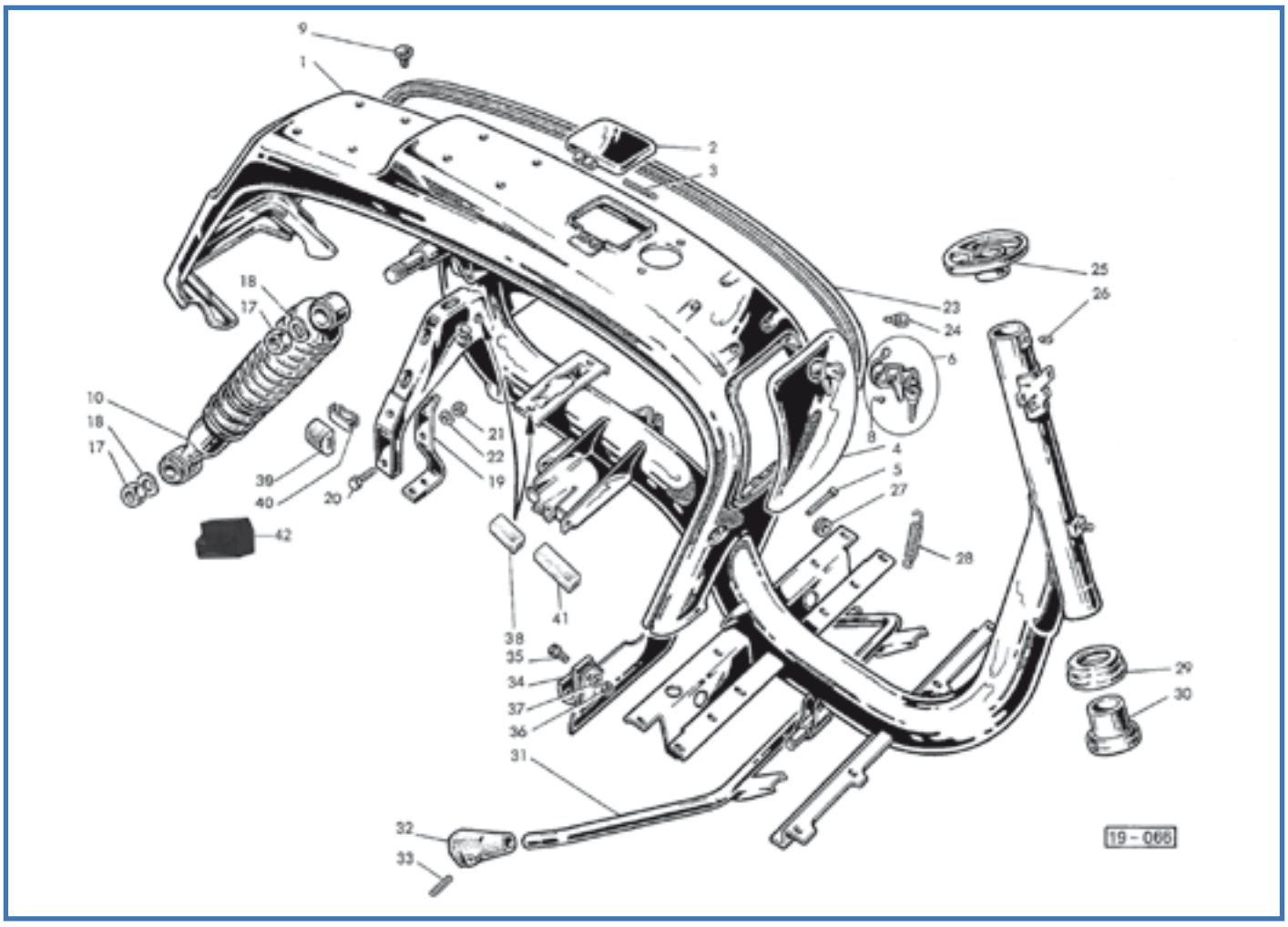

Fig.	Codice lasa lambretta	Origine	Codice Innocenti	K	Sportello	Cover	Couvercle	Puerta	Modello	€
2	C 473		15055040		Sportello	Cover	Couvercle	Puerta	Tutti	18,00
3	B 112		15055033		Perno	Pin	Pivot	Pasador	Tutti	1,00
4	C 474	A	19955050		Sportello	Cover	Couvercle	Puerta	Tutti	40,00
5	B 111		19955021		Perno	Pin	Pivot	Pasador	Tutti	2,00
6	C 135		19955060		Serratura + fig. 8	Lock + fig. 8	Serrure + fig. 8	Cerradura + fig. 8	Tutti	24,00
8	626		75710308		Ribattino	Rivet	Rivet	Remache	Tutti	0,10
9	C 50/B		19955094		Tappo	Plug	Bouchon	Tapon	Tutti	1,00
10	T 102		19958100		Ammortizzatore	Shock absorber	Amortisseur	Amortiguador	Tutti	78,00
17	B 138		82137017		Dado	Nut	Écrou	Tuerca	Tutti	1,00
18	B 139		83100016		Rondella elastica	Spring washer	Rondelle élastique	Arandela elastica	Tutti	1,00
19	C 475		19950032		Supporto	Support	Support	Soporte	Tutti	12,00
20	41		81428336		Vite	Screw	Vis	Tornillo	Tutti	0,50
21	B 155		82058011		Dado	Nut	Écrou	Tuerca	Tutti	0,30
22	B 89		83100007		Rondella elastica	Spring washer	Rondelle élastique	Arandela alabeada	Tutti	0,20
23	C 65		15055059		Profilato (coppia)	Beading (pair)	Garniture (couple)	Moldura (juego)	Tutti	6,00
24	C 91/B		19955037		Tampone lungo	Long buffer	Tampon long	Tope largo	Tutti	1,50
24	C 91		19955038		Tampone corto	Short buffer	Tampon court	Tope corto	Tutti	1,50
25	T 232		19961022		Supporto	Support	Support	Collar	'62-'65	46,00
26	73		71670812		Grano	Grub	Ergot	Teton fijador	'62-'65	1,00
27	C 18		15071002		Protezione	Protection	Protection	Proteccion	Tutti	1,50
28	T 218		19957005		Molla	Spring	Ressort	Muelle	Tutti	6,00
28	T 218/X		19957005		Molla Inox	Spring Stainless	Ressort Inox	Muelle Inox	Tutti	8,00
29	T 44		15061024		Protezione	Protection	Protection	Proteccion	Tutti	10,00
30	778		19061023	K	Calotta	Cup	Cuvette	Pista	Tutti	24,00
31	T 216		19957030		Cavalletto	Center stand	Béquille	Caballete	Tutti	30,00

Fig.	Codice Casa Lambretta	Origine	Codice Innocenti	K					Modello	€
32	T 213		15057020		Piedino (coppia+spine)	Rubber cap (pair+pins)	Protection (couple+axes)	Taco (juego+pasadores)	Tutti	10,00
33	83		15057009		Spina	Pin	Axe	Pasador	Tutti	1,00
34	T 215/B		19957040		Supporto	Support	Support	Soporte	Tutti	30,00
35	57		81008221		Vite	Screw	Vis	Tornillo	Tutti	1,00
36	B 67		82108012		Dado	Nut	Écrou	Tuerca	Tutti	0,40
37	B 87		73170084		Rondella elastica	Spring washer	Rondelle élastique	Arandela alabeada	Tutti	0,20
38	C 92		19950021		Tampone corto	Buffer short	Tampon court	Tope corto	'62-'66	2,00
39	C 90		19950065		Tampone	Buffer	Tampon	Tope	Tutti '64-'69	2,00
40	C 296/B		19950115		Molla	Spring	Ressort	Muelle	Tutti '64-'69	2,00
41	C 96		19950073		Tampone lungo	Buffer long	Tampon long	Tope largo	'67-'69	2,00
42	C 90/B		19950065		Tampone cofano	Panel buffer	Tampon	Tope todo caucho	Tutti '62-'63	2,50

K

KIT VARI LI3 SX - Tavola 7

T 53 **60 €** Kit calotte sterzo fino '65 - Steering cone kit until '65 - Kit cuvette de direction jusqu'en '65 - Cojinetes de dirección antes '65
Tav.7 1xfig.30 - Tav.8 1xfig.33, 1xfig.35, 1xfig.83

T 53/B **60 €** Kit calotte sterzo dopo '65 - Steering cone kit after '65 - Kit cuvette de direction après '65 - Cojinetes de dirección después '65
Tav.7 1xfig.30 - Tav.8 1xfig.33, 1xfig.35, 1xfig.83

Tavola 8

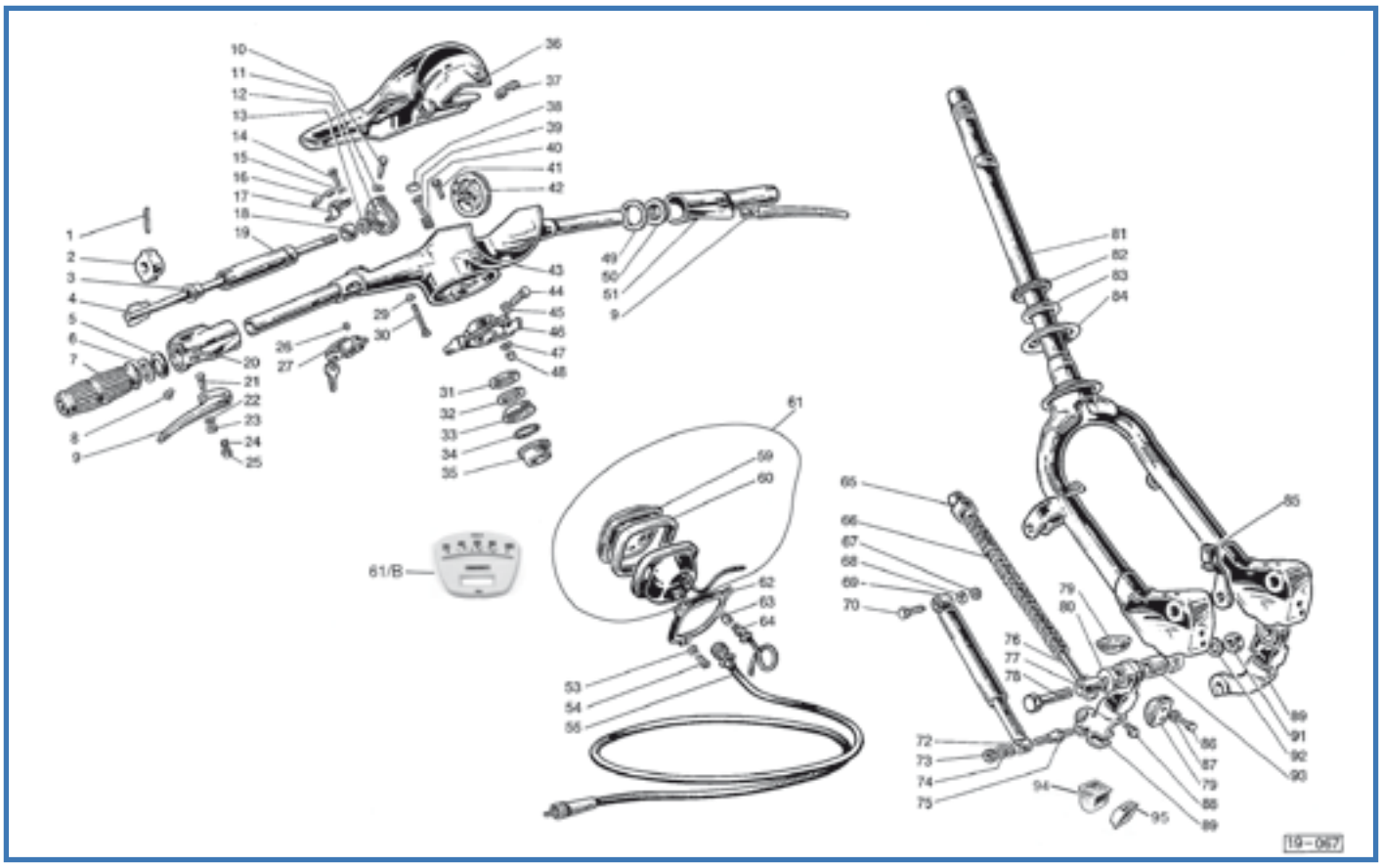

Fig.	Codice Casa Lambretta	Origine	Codice Innocenti	K	Spina	Pin	Pivot	Pasador	Modello	€
1	81		19962028	K	Spina	Pin	Pivot	Pasador	'66-'69	1,00
2	611		19962026	K	Boccola	Bush	Bague	Casquillo	Tutti	3,00
3	610		19962022	K	Boccola	Bush	Bague	Casquillo	Tutti	3,00
4	L 182		19762030		Alberino	Shaft	Arbre	Eje	S-TV '62-'65	18,00
4	L 183		19762080		Alberino	Shaft	Arbre	Eje	S-SX-TV '66-'69	10,00
4	L 184		19962030		Alberino	Shaft	Arbre	Eje	LI '62-'65	18,00
4	L 185		19962080		Alberino	Shaft	Arbre	Eje	LI '66-'69	10,00
5	605		19963005	K	Rondella	Washer	Rondelle	Arandela	Tutti	2,00
6	607		19963003	K	Rondella	Washer	Rondelle	Arandela	Tutti	1,00
7	L 52		19962016		Manopola (paio)	Grip (pair)	Poignée (couple)	Puño (juego)	Tutti	8,00
8	B 90		80158290		Vite	Screw	Vis	Tornillo	Tutti	0,40
9	L 28/B		19962023		Leva	Lever	Levier	Maneta	Tutti	12,00
10	B 160		15062015		Vite carrucola	Screw	Vis	Tornillo polea	'62-'65	2,50
11	151		83100005		Rondella	Washer	Rondelle	Arandela	'62-'65	0,10
12	L 186		19963004		Carrucola ottone	Brass roller	Curseur Laiton	Polea metalica	'62-'65	18,00
12	L 187	A	22063009		Carrucola nylon	Nylon roller	Curseur nylon	Polea nylon	'66-'69	6,00
13	B 183		15062013		Rondella sp. 0,4 mm	Shim	Rondelle de réglage	Arandela de reglaje 0,4 mm	Tutti	0,80
13	B 184		15062023		Rondella sp. 0,6 mm	Shim	Rondelle de réglage	Arandela de reglaje 0,6 mm	Tutti	0,80
14	58		80600410		Vite	Screw	Vis	Tornillo	Tutti	0,20
15	169		83100004		Rondella elastica	Spring washer	Rondelle élastique	Arandela alabeada	Tutti	0,10
16	L 140		19222012		Occhiello	Clip	Agrafe	Guia	Tutti	3,00
17	L 188		15062012		Piastrina	Plate	Plaquette	Pletina	Tutti	2,00
18	608		19962011	K	Boccola	Bush	Bague	Casquillo	Tutti	2,50
19	L 189		19963002		Manicotto	Sleeve	Manchon	Tubo	'62-'65	10,00
19	L 190		19963008		Manicotto	Sleeve	Manchon	Tubo	'66-'69	10,00
20	L 174		19963006		Supporto	Support	Support	Soporte	LI	50,00
20	L 175		19763006		Supporto	Support	Support	Soporte	TV-S-SX	50,00
21	L 23		19062002		Perno + fig. 22-23	Pin + fig. 22-23	Axe + fig. 22-23	Tornillo + fig. 22-23	Tutti	3,00
21	L 25		19062004		Perno magg. 1 mm	Pin 1 mm over size	Axe plus 1 mm	Tornillo sobremedida 1 mm	Tutti	3,00

Fig.	Codice Casa Lambretta	Origine	Codice Innocenti	K	Rondella a stella	Star washer	Rondelle étoile	Arandela en estrella	Modello	€
22	712		19062004		Rondella a stella	Star washer	Rondelle étoile	Arandela en estrella	Tutti	0,30
23	711		19062003		Dado	Nut	Écrou	Tuerca	Tutti	1,00
24	L 27		19062021		Molla	Spring	Ressort	Muelle	Tutti	1,20
25	L 26		19062019		Pulsante	Push rod	Poussoir	Pastilla	Tutti	0,80
26	642		15088006	K	Vite	Screw	Vis	Tornillo	Tutti	2,50
27	C 136		19988010		Antifurto	Steering lock	Serrure antivol	Cerradura bloqueo	Tutti	18,00
29	162		83130005		Rondella	Washer	Rondelle	Arandela	Tutti	0,10
30	B 109		80158264		Vite	Screw	Vis	Tornillo	Tutti	1,00
31	815		15061018		Anello registro	Adjiustment ring	Anneau réglage	Anillo de ajuste	Tutti	6,00
32	816		19061025		Rondella sicurezza	Lock washer	Rondelle de sécurité	Arandela de seguridad	Tutti	1,00
33	775		15061019	K	Calotta	Cup	Cuvette	Pista	Tutti	12,00
34	T 35/B		15061060		Gabbietta a sfere	Ball race	Cage à billes	Guiabolas	Tutti	3,00
35	779		15061021	K	Sede	Seat	Siège	Pista	'62-'65	12,00
35	774		19961026	K	Sede	Seat	Siège	Pista	'65-'69	15,00
36	C 462	A	19761020		Calotta	Cover	Couvercle	Tapa	TV-S-SX	110,00
36	C 476		19961020		Calotta	Cover	Couvercle	Tapa	LI	110,00
37	817		19961011		Guarnizione	Gasket	Joint	Junta	Tutti	0,50
38	644		15088003	K	Dischetto	Disc	Disque	Disco	Tutti	0,50
39	645		19988001	K	Piolo	Pin	Pivot	Pasador	Tutti	2,00
40	643		19988002	K	Molla	Spring	Ressort	Muelle	Tutti	1,00
41	53		81407298		Vite	Screw	Vis	Tornillo	Tutti	0,40
42	L 191		15062014		Carrucola in ottone	Brass roller	Curseur laiton	Polea metalica	'62-'65	18,00
42	L 192	A	22062027		Carrucola in nylon	Nylon roller	Curseur nylon	Polea nylon	'65-'69	6,00
43	C 479	A	19761010		Manubrio con fig. 36	Handle bar with fig. 36	Guidon avec fig. 36	Manillar con fig. 36	S-TV '62-'65	250,00
43	C 481	A	19761030		Manubrio con fig. 36	Handle bar with fig. 36	Guidon avec fig. 36	Manillar con fig. 36	S-TV-SX '65-'69	250,00
43	C 480	A	19961010		Manubrio con fig. 36	Handle bar with fig. 36	Guidon avec fig. 36	Manillar con fig. 36	LI '62-'65	250,00
44	B 321		81807422		Vite	Screw	Vis	Tornillo	Tutti	0,80
45	166		83120100		Rondella elastica	Spring washer	Rondelle élastique	Arandela alabeada	Tutti	0,20
46	L 193	A	19961008		Morsetto	Clamp	Etau	Abrazadera	Tutti	25,00
47	B 88		83100006		Rondella elastica	Spring washer	Rondelle élastique	Arandela alabeada	Tutti	0,20
48	145		82200060		Dado per fig. 40	Nut for fig. 40	Écrou pour fig. 40	Tuerca para fig. 40	Tutti	0,30
49	603		19962011	K	Collaretto di rasamento	Collar	Collier	Arandela de ajuste	Tutti	1,50
50	601		19962006	K	Boccola	Bush	Bague	Casquillo	Tutti	3,00
51	L 171		19962020		Supporto	Support	Support	Soporte	'62-'65	60,00
51	L 172		19962040		Supporto	Support	Support	Soporte	'65-'69	60,00
53	160		83100003		Rondella elastica	Spring washer	Rondelle élastique	Arandela alabeada	Tutti	0,10
54	59		22087004		Vite	Screw	Vis	Tornillo	Tutti	0,20
55	A 7		00611068		Trasmissione (□ 2 mm)	Cable (□ 2 mm)	Câble (□ 2 mm)	Cable (□ 2 mm)	'62	10,00
55	A 15		00611075		Trasmissione (□ 2,5 mm)	Cable (□ 2,5 mm)	Câble (□ 2,5 mm)	Cable (□ 2,5 mm)	'63-'69	10,00
59	A 14		00611065		Coperchietto	Glass	Verre	Cristal	Tutti	4,00
60	A 321		00611066		Guarnizione	Gasket	Joint	Moldura	Tutti	4,00
61	A 9	A	00611071		Tachimetro (80 km/h)	Speedometer (80 km)	Compteur (80 km)	Velocimetro (80 km/h)	125 LI	50,00
61	A 11	A	00611060		Tachimetro (100 km/h)	Speedometer (100 km)	Compteur (100 km)	Velocimetro (100 km/h)	125S-150S	50,00
61	A 10	A	00611073		Tachimetro (120 km/h)	Speedometer (120 km)	Compteur (120 km)	Velocimetro (120 km/h)	175-150SX	50,00
61	A 12	A	00611096		Tachimetro (140 km/h)	Speedometer (140 km)	Compteur (140 km)	Velocimetro (140 km/h)	200	50,00
61/B	A 303				Fondo serigrafato (80 km)	Speedo face (80 km)	Speedo visage (80 km)	Caratula serigrafiada (80 km)	125LI	10,00
61/B	A 304				Fondo serigrafato (100 km)	Speedo face (100 km)	Speedo visage (100 km)	Caratula serigrafiada (100 km)	125S-150S	10,00
61/B	A 305				Fondo serigrafato (120 km)	Speedo face (120 km)	Speedo visage (120 km)	Caratula serigrafiada (120 km)	175-150SX	10,00
61/B	A 306				Fondo serigrafato (140 km)	Speedo face (140 km)	Speedo visage (140 km)	Caratula serigrafiada (140 km)	200	10,00
62	A 326		19987001		Flangia	Flange	Bride	Fijacion	Tutti	5,00
63	E 303	A	87520300		Lampadina 12V 3W	Bulb 12V 3W	Ampoule 12V 3W	Bombilla 12V 3W	Tutti	1,00
64	A 320		00611015		Portalampada	Bulb socket	Douille de lampe	Portalamparas	Tutti	6,00
65	T 49/B		19960027		Bussola	Bush	Bague	Cazoleta	Tutti	3,00
66	T 47		19060021		Molla	Spring	Ressort	Muelle	Tutti	12,00
67	B 68		82250060		Dado	Nut	Écrou	Tuerca	200	0,30
68	165		83120006		Rondella	Washer	Rondelle	Arandela	200	0,10
69	T 237		19060290		Ammortizzatore (Ø 20mm)	Shock absorber (Ø 20mm)	Amortisseur (Ø 20mm)	Amortiguador (Ø 20 mm)	200	48,00
70	54		81408300		Vite	Screw	Vis	Tornillo	200	0,30
72	182		83020605		Rondella piana	Plain washer	Rondelle plate	Arandela plana	200	0,10

CASALAMBRETTA AUSTRALIA - De' Pannone Enterprise - Tel. 0061 8 93873031

Fig.	Codice casa lambretta	Origine	Codice Innocenti	K	Dado	Nut	Écrou	Tuerca	Modello	€
73	B 68		82108010		Dado	Nut	Écrou	Tuerca	200	0,30
74	165		83120006		Rondella elastica	Spring washer	Rondelle élastique	Arandela alabeada	200	0,10
75	B 100		15060032		Perno	Pin	Pivot	Esparrago	200	3,00
76	T 47/B		19060090		Pistoncino	Piston	Piston	Pistoncillo	Tutti	12,00
77	665		19060015	K	Perno	Pin	Pivot	Perno	Tutti	3,00
78	664		19060016	K	Vite	Screw	Vis	Tornillo	Tutti	3,00
79	T 45		15060070	K	Tampone	Buffer	Tampon	Taco	'62-'67	5,00
79	T 46/B		19760100	K	Tampone alto	Buffer higt	Tampon haut	Taco alto	175-200 '62-'67	5,00
80	T 49		19060017		Coppetta	Cap	Cuvette	Arandela	Tutti	0,80
81	T 260		19960010		Forcella	Fork	Fourche	Horquilla	125-150	240,00
81	T 260/A		19760010		Forcella	Fork	Fourche	Horquilla	175-200	250,00
82	T 35/C		15060020		Gabbietta a sfere	Ball race	Cage à billes	Guiabolas	Tutti	4,00
83	777		19060028	K	Sede	Seat	Siège	Pista	Tutti	12,00
84	T 233		19960029		Protezione	Protection	Protection	Proteccion	Tutti	4,00
85	L 101	A	19960031		Passaguaina	Retainer	Passe-câble	Guiacable	Tutti	3,00
86	37		81008157	K	Vite	Screw	Vis	Tornillo	'62-'67	0,30
87	165		83120006	K	Ranella elastica	Spring washer	Rondelle élastique	Arandela alabeada	'62-'67	0,10
88	B 132		87020006		Ingrassatore	Lubrificator	Graisseur	Engrasador	Tutti	1,00
89	T 262	A	19760060/50		Leva (coppia)	Lever (pair)	Levier (couple)	Leva (pareja)	175-200	140,00
89	T 261	A	19960060/50		Leva (coppia)	Lever (pair)	Levier (couple)	Leva (pareja)	125-150	100,00
91	130		82138015	K	Dado	Nut	Écrou	Tuerca	Tutti	0,50
92	168		83120012	K	Rondella elastica	Spring washer	Rondelle élastique	Arandela alabeada	Tutti	0,20
93	666		19060014	K	Bussola	Bush	Bague	Casquillo	Tutti	3,00
94	T 52		20020048		Tampone alto tutta gomma	Buffer higt all rubber	Tampon haut caoutchouc	Tampon alto	'68-'69	3,50
95	T 51		20320048		Tampone tutta gomma	Buffer all rubber	Tampon caoutchouc	Tampon bajo	'68-'69	3,50

K KIT VARI LI3 SX - Tavola 8

T 53 **60 €** Kit calotte sterzo fino '65 - Steering cone kit until '65 - Kit cuvette de direction jusqu'en '65
Tav.8 1xfig.33, 1xfig.35, 1xfig.83 - Tav.7 1xfig.30

T 53/B **60 €** Kit calotte sterzo dopo '65 - Steering cone kit after '65 - Kit cuvette de direction après '65
Tav.8 1xfig.33, 1xfig.35, 1xfig.83 - Tav.7 1xfig.30

L 24/B **18 €** Kit boccole manubrio fino '65 - Handlebar bush kit until '65 - Kit bague guidon jusqu'en '65
Tav.8 1xfig.6, 1xfig.5, 1xfig.49, 1xfig.50, 2xfig.3, 2xfig.18

L 24/C **22 €** Kit boccole manubrio dopo '65 - Handlebar bush kit after '65 - Kit bague guidon après '65
Tav.8 1xfig.6, 1xfig.5, 1xfig.49, 1xfig.50, 2xfig.3, 2xfig.18, 2xfig.2, 2xfig.1

T 48 **24 €** Kit viti e boccole forcella - Bush and pin fork link kit - Kit vis et bague fourche - Kit tornillo e cojinete horquilla
Tav.8 2xfig.78, 2xfig.77, 2xfig.93, 2xfig.91, 2xfig.92

T 45/K **23 €** - Buffer fork kit with screws 125/150 - Kit tampon fourche avec vis 125/150- Kit tacos y tornillos horquilla 125/150
Tav.8 4xfig.79, 8xfig.86, 8xfig.87

T 46/BK **23 €** Kit tamponi forcella con viti 175/200 - Buffer fork kit with screws 175/200 - Kit tampon fourche avec vis 175/200
Tav.8 4xfig.79, 8xfig.86, 8xfig.87

B 120 **6 €** Kit fissaggio bloccasterzo - Steering lock fixing kit - Kit montage antivol - Kit Kit conjunto de bloqueo
Tav.8 1xfig.26, 1xfig.38, 1xfig.39, 1xfig.40

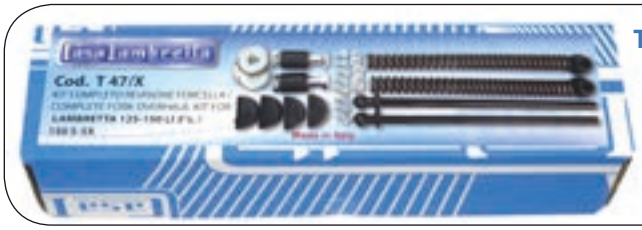

T 47/X **100 €**

T 48

T 45/K

L 24/B

B 120

Tavola 9

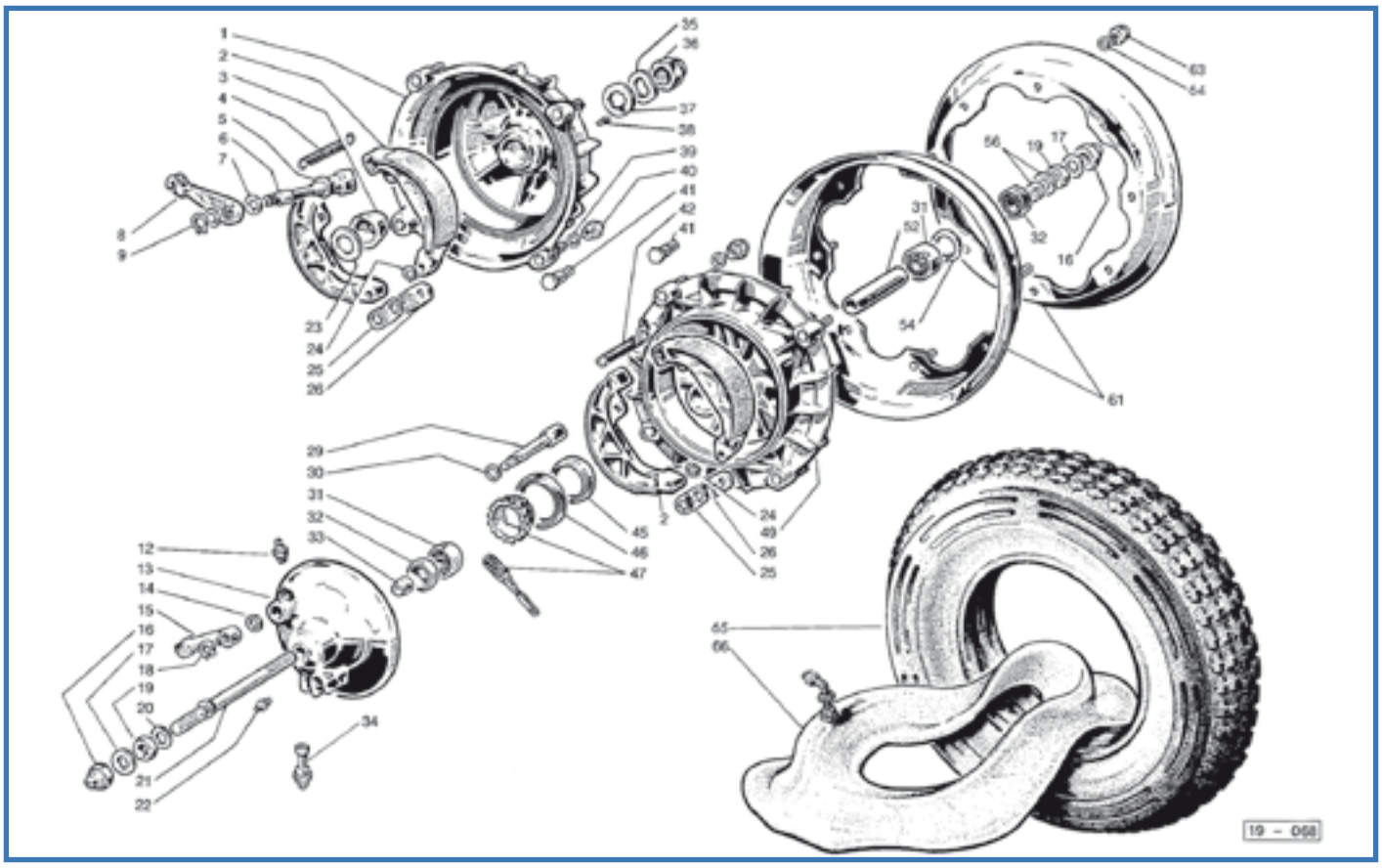

Fig.	Codice Lambretta	Origine	Codice Innocenti	K	Mozzo posteriore+fig.3-14	Rear hub+fig.3-14	Moyeu arriere+fig.3-14	Tambor trasero+fig.3-14	Modello	€
1	T 142		19545140		Mozzo posteriore+fig.3-14	Rear hub+fig.3-14	Moyeu arriere+fig.3-14	Tambor trasero+fig.3-14	Tutti	90,00
2	T 143		15044040		Ceppo (coppia)	Brake shoe (pair)	Mâchoire (couple)	Zapata (juego)	Tutti	25,00
3	T 126		19545006		Cono	Cone	Cône	Cono	Tutti	8,00
4	T 252		15044023		Molla	Spring	Ressort	Muelle	Tutti	5,00
5	191		19031015		Rondella	Washer	Rondelle	Arandela	Tutti	0,40
6	T 256		19045004		Camma	Cam	Came	Palanca	Tutti	18,00
7	468		19059021	K	Anello di tenuta	Oil seal	Joint d'étanchéité	Retén	Tutti	0,50
8	T 140		19059019		Leva	Lever	Levier	Leva	Tutti	15,00
9	241		73260010		Anello elastico	Circlip	Circlip	Circlip	Tutti	0,20
12	B 132		87020006		Ingrassatore	Lubrificator	Graisseur	Embrasador	Tutti	1,00
13	T 257	A	19044140		Disco portaganasce	Disc	Plateau	Portazapatas	125-150	35,00
14	192		15044019		Rondella	Washer	Rondelle	Arandela	125-150	0,60
15	T 139		15044017		Leva	Lever	Levier	Leva	125-150	14,00
16	B 84		15044070		Dado	Nut	Écrou	Tuerca	Tutti	3,50
16	B 84/X		15044070		Dado Inox	Nut Stainless	Écrou Inoxydable	Tuerca Inox	Tutti	6,00
17	B 118		15044014		Rondella	Washer	Rondelle	Arandela	Tutti	0,80
18	241		73260010		Anello elastico	Circlip	Circlip	Circlip	150-125	0,20
19	B 150		72070012		Dado	Nut	Écrou	Tuerca	Tutti	0,50
20	B 119		19044013		Rondella	Washer	Rondelle	Arandela	Tutti	0,80
21	B 144		19044004		Perno	Axle	Axe	Eje	150-125	10,00
22	B 131		87020006		Ingrassatore	Lubrificator	Graisseur	Engrasador	Tutti	1,00
23	B 168		19045005		Rondella distanziale	Distance washer	Rondelle d'épaisseur	Arandela separacion	Tutti	1,00
24	242		73260012	K	Anello elastico	Circlip	Circlip	Circlip	Tutti	0,20
25	692		15044044	K	Piastrina elastica	Spring plate	Plaquette élastique	Placa elastica	Tutti	2,50
26	693		15044022	K	Piastrina	Plate	Plaquette	Placa	Tutti	2,00
29	T 258		19044050		Camma	Cam	Came	Eje	150-125	15,00
30	189		15044018		Rondella	Washer	Rondelle	Arandela	150-125	0,80
31	M 202	E	15044005		Cuscinetto a sfere	Ball bearing	Roulement	Rodamiento	Tutti	8,00
32	T 120		15044011		Anello di tenuta	Oil seal	Joint d'étanchéité	Retén	Tutti	3,00

SCOOTER SPEED - Tel. 001-714-759-247

Fig.	Codice Casa Lambretta	Origine	Codice Innocenti	K	Distanziale	Distance piece	Entretoise	Separador	Modello	€
33	820		15044007		Distanziale	Distance piece	Entretoise	Separador	125-150	2,50
34	A 324		611044		Bussola tachimetro	Bush for speedometer	Bague pour compteur	Conexión cuentakm	Tutti	12,00
35	772		19045013	K	Rondella elastica	Spring washer	Rondelle élastique	Arandela alabeada	Tutti	1,00
36	B 85		19045060		Dado	Nut	Écrou	Tuerca	Tutti	5,00
36	B 85/X		19045060		Dado Inox	Nut Stainless	Écrou Inoxydable	Tuerca Inox	Tutti	8,00
37	771		19045014	K	Rondella sicurezza	Lock washer	Rondelle sécurité	Arandela seguridad	Tutti	2,00
38	770		19045015	K	Vite	Screw	Vis	Tornillo	Tutti	2,00
39	B 87		83100008		Rondella elastica	Spring washer	Rondelle élastique	Arandela alabeada	Tutti	0,20
40	B 96		15044110		Dado (ch. 14)	Nut (key 14)	Écrou (key 14)	Tuerca (llave 14)	'62-'67	2,50
40	B 96/X		15044110		Dado Inox (ch. 14)	Nut Stainless (key 14)	Écrou Inoxydable (key 14)	Tuerca Inox (llave 14)	'62-'67	3,50
40	B 92		15044110		Dado (ch. 13)	Nut (key 13)	Écrou (key 13)	Tuerca (llave 13)	'68-'69	1,00
41	B 91		19044002		Prigioniero	Stud	Goujon	Esparrago	Tutti	4,00
42	T 252		15044023		Molla ceppi	Spring for brake shoes	Ressort pour mâchoires	Muelle zapatas	125-150	5,00
45	863		15044041		Bussola	Bush	Bague	Casquillo	Tutti	5,00
46	T 123		15044028		Anello di tenuta	Oil seal	Anneau d'étanchéité	Retén	Tutti	4,00
47	A 8	A	00611058		Rinvio tachimetro	Speedometer drive	Renvoi de compteur	Reenvio cuentakm	Tutti	10,00
49	T 259	A	19944160		Mozzo anteriore	Front hub	Moyeu avant	Tambor delantero	125-150	80,00
52	T 253		15044006		Distanziale	Distance piece	Entretoise	Separador	Tutti	5,00
54	251		73250032		Anello elastico	Circlip	Circlip	Circlip	Tutti	0,40
56	821		15044007		Distanziale	Distance piece	Entretoise	Separador	Tutti	3,00
61	T 147		19044034		Cerchione	Rim	Jante	Aro	Tutti	34,00
63	B 95		15044100		Dado (ch. 14)	Nut (key 14)	Écrou (key 14)	Tuerca (llave 14)	'62-'67	1,50
63	B 95/X		15044100		Dado Inox (ch. 14)	Nut Stainless (key 14)	Écrou Inoxydable (key 14)	Dado Inox (llave 14)	'62-'67	2,00
63	B 93		15044100		Dado (ch. 13)	Nut (key 13)	Écrou (key 13)	Tuerca (llave 13)	'68-'69	0,40
64	B 87		83100008		Rondella elastica	Spring washer	Rondelle élastique	Arandela alabeada	Tutti	0,20
65	T 178	E	15044036		Copertura Michelin S83	Tyre Michelin S83	Pneu Michelin S83	Neumatico Michelin S83	Tutti	55,00
66	T 183	E	19044037		Camera d'aria Michelin	Inner tube Michelin	Chambre à air Michelin	Camara de aire Michelin	Tutti	15,00

K

KIT VARI LI3 SX - Tavola 9

M 114 **32 €** Kit paraoli e OR motore VITON "CasaLambretta" - Engine oil seal Kit VITON "CasaLambretta" - Kit anneau d'étanchéité moteur VITON "CasaLambretta" - Kit reten motor VITON "CasaLambretta"
Tav.2 1xfig.3, 1xfig.13, 1xfig.9 - Tav.3 1xfig.7 - Tav.4 1xfig.17, 1xfig.43, 1xfig.44, 1xfig.51 - Tav.9 1xfig.7

T 254 **5 €** Kit fissaggio ganasce freno - Kit brake shoe fixing - Kit montage machoire - Kit conjunto zapatas de freno
Tav.9 1xfig.25, 1xfig.26, 2xfig.24

B 86 **5 €** Kit dado/ranella/vite tamburo posteriore - Kit nut/washer/screw rear hub - Kit écrou/rondelle/vis - Kit tuerca/arandela/vis tambor trasero
Tav.9 1xfig.35, 1xfig.37, 1xfig38

B 86

T 254

M 114

Tavola 10

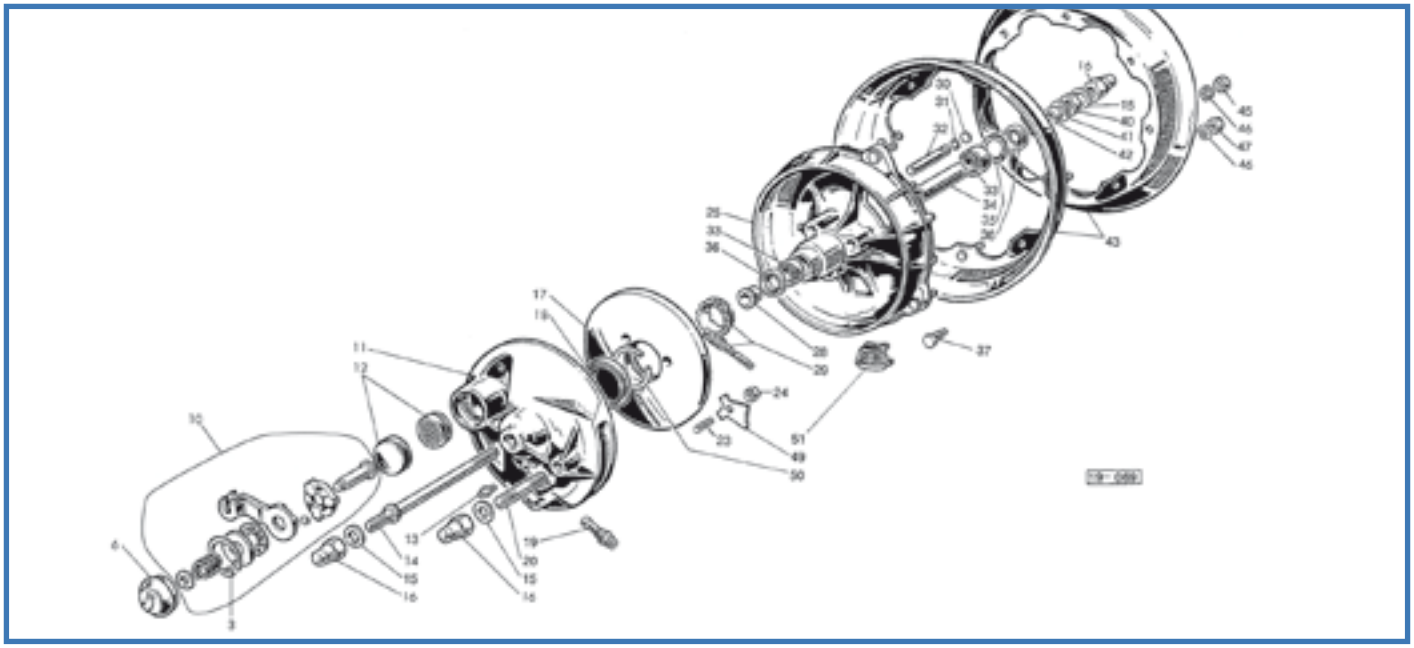

Fig.	Codice Casa Lambretta	Origine	Codice Innocenti	K	Mozzo completo	Hub complete	Moyeu complète	Tambor completo	Modello	€
1	T 146	A			Mozzo completo	Hub complete	Moyeu complète	Tambor completo	175-200	340,00
3	249		19744066		Anello elastico	Circclip	Circclip	Circclip	175-200	1,00
6	T 141		19744064		Coperchietto “J”	Cover “J”	Couvercle “J”	Tapa “J”	175-200	12,00
10	L 194	A	19744190		Leva completa	Lever complete	Levier complète	Leva completa	175-200	45,00
11	T 270	A	19744170		Coperchio con fig. 19	Cover with fig. 19	Couvercle avec fig. 19	Tapa con fig. 19	175-200	140,00
12	T 145		19744200		Disco con pastiglia	Disc with pad	Disque avec tablette	Disco con pastilla	175-200	20,00
13	B 132		87020006		Ingrassatore	Lubrificator	Graisseur	Engrasador	175-200	1,00
14	B 145		15044004		Perno ruota	Wheel axle	Axe de roue	Eje rueda	175-200	15,00
15	B 118		15044014		Rondella	Washer	Rondelle	Arandela	175-200	0,80
16	B 84		15044070		Dado	Nut	Écrou	Tuerca	175-200	3,50
16	B 84/X		15044070		Dado Inox	Nut Stainless	Écrou Inoxydable	Tuerca	175-200	6,00
17	T 128	A	19744051		Disco frenante	Braking disc	Disque freinant	Disco de freno	175-200	45,00
18	T 123		15044208		Anello di tenuta	Oil seal	Joint d’étanchéité	Retén	175-200	4,00
19	A 324		00611044		Bussola tachimetro	Speedometer bush	Bague du compteur	Conexión cuentakm	175-200	12,00
20	822		15044015		Prigioniero	Stud	Goujon	Casquillo	175-200	5,00
23	74		19744072		Vite di regolazione	Adjusting screw	Vis de réglage	Tornillo de reglaje	175-200	1,00
24	B 66		82058012		Dado	Nut	Écrou	Tuerca	175-200	0,40
25	T 269	A	19744160		Mozzo	Hub	Moyeu	Tambor	175-200	180,00
28	823		19744053		Distanziale	Distance piece	Entretoise	Separador	175-200	3,00
29	A 8	A	00611058		Rinvio tachimetro	Speedometer drive	Renvoi de compteur	Reenvio cuentakm	175-200	10,00
30	825		19744049		Dischetto	Disc	Disque	Disco	175-200	0,50
31	826		19744048		Anello elastico	Circlip	Circlip	Circlip	175-200	1,00
32	824		19744047		Perno	Pin	Axe	Eje	175-200	5,00
33	M 202	E	15044005		Cuscinetto	Ball bearing	Roulement	Rodamiento	175-200	8,00
34	T 253		15044006		Distanziale	Distance piece	Entretoise	Separador	175-200	5,00
35	250		73250032		Anello elastico	Circlip	Circlip	Circlip	175-200	0,20
36	T 120		15044011		Anello di tenuta	Oil seal	Joint d’étanchéité	Retén	175-200	3,00
37	B 91		19044002		Prigioniero	Stud	Goujon	Esparrago	175-200	4,00
40	B 150		72070012		Dado	Nut	Écrou	Tuerca	175-200	0,50
42	821		15044007		Distanziale	Distance piece	Entretoise	Separador	175-200	3,00
43	T 147		19044034/50		Cerchione	Rim	Jante	Aro	175-200	34,00
45	B 95		15044100		Dado (ch. 14)	Nut (key 14)	Écrou (key 14)	Tuerca (llave 14)	’62-’67	1,50
45	B 95/X		15044100		Dado Inox (ch. 14)	Nut Stainless Key 14)	Écrou Inoxydable (key 14)	Tuerca Inox (llave 14)	’62-’67	2,00
45	B 93		15044100		Dado (ch. 13)	Nut (key 13)	Écrou (key 13)	Tuerca (llave 13)	’68-’69	0,40
46	B 87		83100008		Rondella elastica	Spring washer	Rondelle élastique	Arandela alabeada	175-200	0,20
47	B 96		15044110		Dado (ch. 14)	Nut (key 14)	Écrou (key 14)	Tuerca (llave 14)	’62-’67	2,50
47	B 96/X		15044110		Dado Inox (ch. 14)	Nut Stainless (key 14)	Écrou Inoxydable (key 14)	Tuerca Inox (llave 14)	’62-’67	3,50
47	B 92		15044110		Dado (ch. 13)	Nut (key 13)	Écrou (key 13)	Tuerca (llave 13)	’68-’69	1,00
49	B 115		19744074		Piastrina di sicurezza	Locking plate	Plaquette de blocage	Pletina de bloqueo	175-200	1,50
50	827		19744067		Anello elastico	Circlip	Circlip	Circlip	175-200	3,00
51	T 141/B		19744068		Griglia	Grille	Grille	Rejilla	175-200	2,50

SCOOTER PASSION - Tel. 0495 346657

Tavola 11

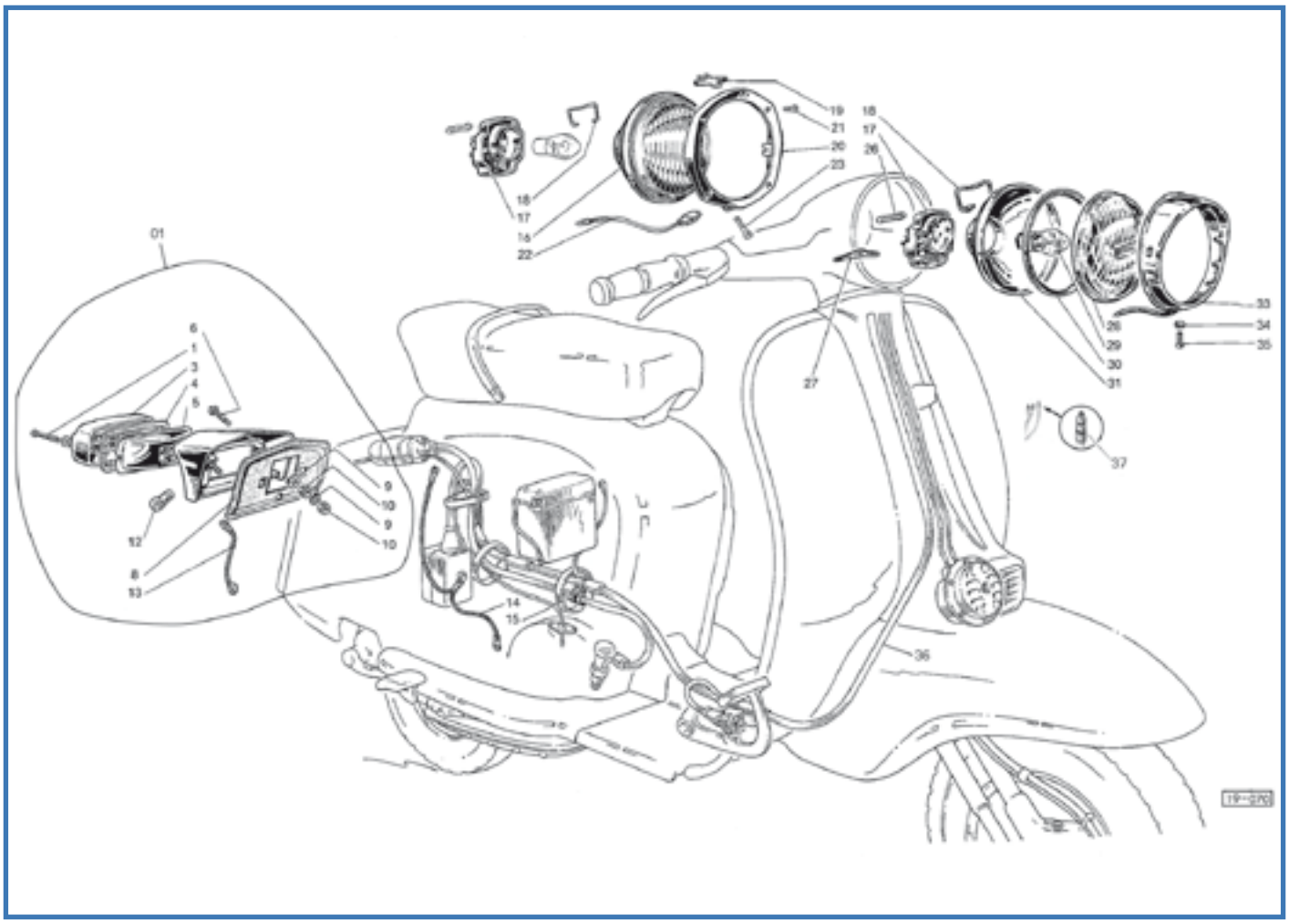

Fig.	Codice Casa Lambretta	Origine	Codice Innocenti	K					Modello	€
01	E 60		19983010		Fanalino completo	Tail light complete	Feu arrière complète	Piloto trasero completo	Tutti	60,00
1	B 101		19983022		Vite Cev-Aprilia	Screw Cev-Aprilia	Vis Cev-Aprilia	Tornillo Cev-Aprilia	Tutti	1,00
1	B 188		19983002		Vite Carello	Screw Carello	Vis Carello	Tornillo Carello	Tutti	0,50
3	E 50		19083180		Catadiottro Cev	Red gem Cev	Catadioptre Cev	Cristal piloto Cev	Tutti	10,00
3	E 61		19983001		Catadiottro Carello	Red gem Carello	Catadioptre Carello	Cristal piloto Carello	Tutti	12,00
3	E 61/B		19983100		Catadiottro Aprilia	Red gem Aprilia	Catadioptre Aprilia	Cristal piloto Aprilia	Tutti	12,00
4	E 51		19983009		Guarnizione Cev-Aprilia	Gasket Cev-Aprilia	Joint Cev-Aprilia	Moldura Cev-Aprilia	Tutti	3,00
4	E 51/B		19983004		Guarnizione Carello	Gasket Carello	Joint Carello	Moldura Carello	Tutti	4,00
5	E 52		19983060		Parabola Cev-Aprilia	Refector Cev-Aprilia	Réflecteur Cev-Aprilia	Reflectante Cev-Aprilia	Tutti	25,00
6	828		19983018		Vite Cev-Aprilia	Screw Cev-Aprilia	Vis Cev-Aprilia	Tornillo Cev-Aprilia	Tutti	3,00
8	E 62		19983021		Guarnizione	Gasket	Joint	Junta	Tutti	4,00
9	B 88		83100006		Rondella elastica	Spring water	Rondelle élastique	Arandela alabeada	Tutti	0,20
10	B 68		82058010		Dado	Nut	Écrou	Tuerca	Tutti	0,30
12	E 304	A	87570315		Lampada 6V-3/15W	Bulb	Ampoule	Bombilla 6V-3/15W	Tutti	3,00
13	E 142		19082050		Cavetto di massa	Earth wire	Câble de masse	Cable de masa	Tutti	3,00
14	E 410		19082130		Trecciola di massa	Earth wire	Câble de masse	Cable de masa	Tutti	7,00
15	L 114		15017006		Passacavo	Grommet	Passe-câble	Pasacable	Tutti	3,00
16	E 59		19780059		Gruppo ottico Cev	Light unit Cev	Optique de phare Cev	Grupo optica Cev	TV-S-SX	45,00
17	868		19980070		Portalampada Cev	Lampholder Cev	Douille ampoule Cev	Portalamparas Cev	Tutti	25,00
18	829		19980080		Molla Cev	Spring Cev	Ressort Cev	Muelle Cev	Tutti	6,00
18	830		19980003		Molla Carello	Spring Carello	Ressort Carello	Muelle Carello	Tutti	4,00
19	649		19780012	K	Molla Cev	Spring Cev	Ressort Cev	Muelle Cev	TV-S-SX	3,00
19	831		19780007		Molla Carello	Spring Carello	Ressort Carello	Muelle Carello	TV-S-SX	5,00
20	E 57		19780001		Ghiera faro + fig. 21	Headlamp ring + fig. 21	anneau chromé + fig. 21	Aro Faro + fig. 21	TV-S-SX	30,00
21	B 162		19780011		Vite	Screw	Vis	Tornillo	TV-S-SX	0,20

Fig.	Codice casa lambretta	Origine	Codice Innocenti	K	Nottolino	Trunnion	Barillet	Prisionero	Modello	€
22	648		19780009	K	Nottolino	Trunnion	Barillet	Prisionero	TV-S-SX	3,00
23	B 71/C		19780008	K	Vite di regolazione	Adjuster screw	Vis réglage	Tornillo de regulacion	TV-S-SX	0,20
26	E 301	A	87550500		Lampadina 6V-5W	Bulb 6V 5W	Ampoule 6V 5W	Bombilla 6V-5W	Tutti	1,00
27	L 145		19982005		Fascetta	Clip	Collier	Abrazadera	Tutti	1,50
28	E 42		19980009		Vetro “Innocenti” Cev	Glass “Innocenti” Cev	Verre “Innocenti” Cev	Cristal “Innocenti” Cev	LI	20,00
29	E 300	A	87652525		Lampadina 6V-25/25W	Bulb 6V-25/25W	Ampoule 6V-25/25W	Bombilla 6V-25/25W	Tutti	4,00
30	E 40/B		19980008		Guarnizione faro	Gasket	Joint	Moldura faro	LI	4,00
31	E 56		19980100		Parabola Cev	Reflector Cev	Réflecteur	Parabola Cev	LI	24,00
33	E 55		19980090		Ghiera Cev + fig. 34-35	Headlamp ring + fig. 34-35	Anneau chromé + fig. 34-35	Aro Cev + fig. 34-35	LI	30,00
34	B 98		19980002		Ranella sagomata	Cone washer	Rosette	Arandela viselada	LI	0,20
35	B 70		71480412		Vite	Screw	Vis	Tornillo	LI	0,20
36	E 110/D				Impianto elettrico (stop 3 cavi)	Wiring loom (stop 3 holes)	Câblage életrique (stop 3 trous)	Harness electrico (stop 3 cables)	150LI-TV ’62	28,00
36	E 115/B				Impianto elettrico (stop 2 cavi)	Wiring loom (stop 2 holes)	Câblage életrique (stop 2 trous)	Harness electrico (stop 2 cables)	LI-S-SX’63-’69 NO batteria	30,00
36	E 115/C				Impianto elettrico (stop 1 cavo)	Wiring loom (stop 1 hole)	Câblage életrique (stop 1 trous)	Harness electrico (stop 1 cables)	125 ’62	30,00
36	E 115				Impianto elettrico (stop 2 cavo)	Wiring loom (stop 2 hole)	Câblage életrique (stop 2 trous)	Harness electrico (stop 2 cables)	TV-200 ’63-’69 batteria	30,00
36	E 117/G				Impianto elettrico	Wiring loom	Câblage életrique	Harness electrico	Elettronico	30,00
37	650		08730005		Spinetta per cavi	Plug wire looms	Épinette électrique	Pasador para cable	Tutti	0,20

K

KIT VARI LI3 SX - Tavola 11

E 58 **8 €** Kit fissaggio faro Cev TV-S-SX - Kit fixing headlight Cev TV-S-SX - Kit montage réflecteur Cev TV-S-SX - Kit fijación optica Cev TV-S-SX
Tav.11 1xfig.19, 1xfig.22, 1x fig.23

I NUOVI KIT DI CASALAMBRETTA
THE NEW KITS OF CASALAMBRETTA

T 47/X **100 €**

E 59/X **110 €**

E 55/X **105 €**

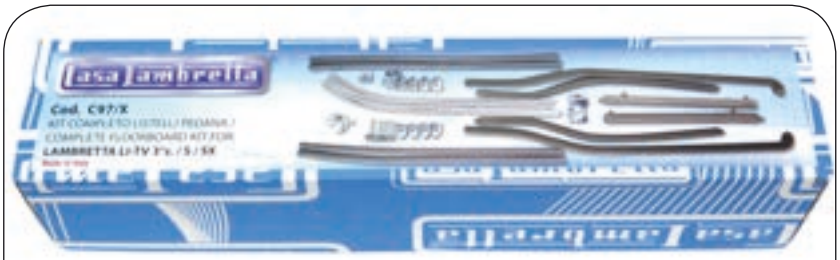

C 97/X **70 €**

Tavola 12

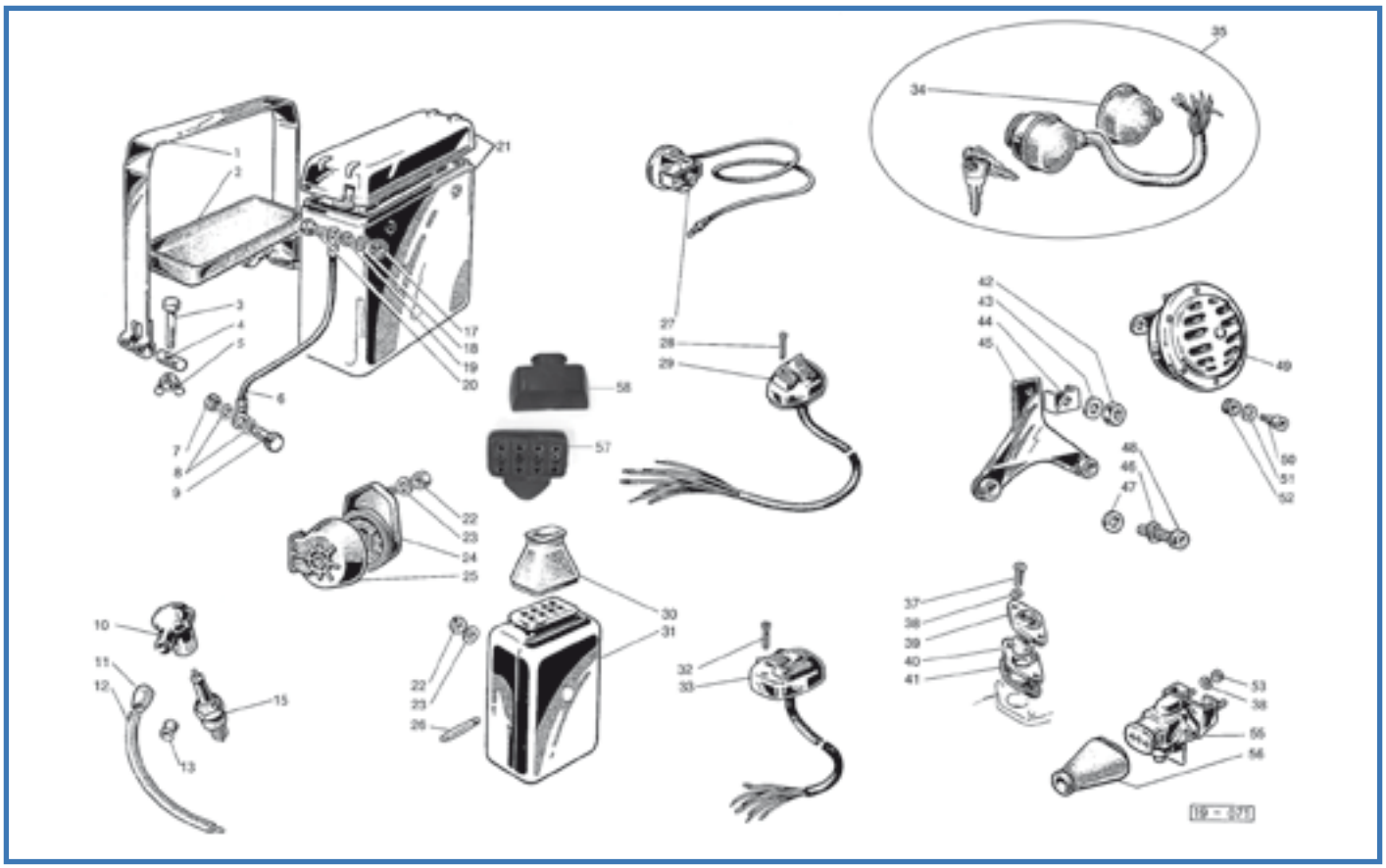

Fig.	Codice lasa lambretta	Origine	Codice Innocenti	K	Cintura + fig. 3-4-5	Strap + fig. 3-4-5	Collier + fig. 3-4-5	Abrazadera + fig. 3-4-5	Modello	€
1	E 404		19981010		Cintura + fig. 3-4-5	Strap + fig. 3-4-5	Collier + fig. 3-4-5	Abrazadera + fig. 3-4-5	TV-200SX	20,00
2	E 417		19981005		Tappeto	Mat	Tapis	Goma	TV-200SX	3,00
3	60		81408260		Vite	Screw	Vis	Tornillo	TV-200SX	0,30
4	832		19981031		Cilindretto	Trunnion	Barillet	Barrilete	TV-200SX	2,00
5	833		19981029		Dado ad alette	Wing nut	Écrou à chapeau	Palometa	TV-200SX	4,00
6	E 143		15082020		Trecciola	Earth wire	Câble de masse	Cable de masa	TV-200SX	3,00
7	122		82078009		Dado	Nut	Écrou	Tuerca	TV-200SX	0,20
8	164		83110005		Rondella	Washer	Rondelle	Arandela	TV-200SX	0,10
9	30		81428250		Vite	Screw	Vis	Tornillo	TV-200SX	0,30
10	E 112		15017070		Attacco rapido	Cap	Capuchon	Pipeta	Tutti	8,00
11	E 112/B		19017016		Gommino	Grommet	Passe-câble	Pasacable	Tutti	3,00
12	E 411		15017013		Cavo A.T.	H.T. Lead	Cable H.T.	Cable A.T.	Tutti	2,00
13	E 112/C		19917023		Passacavo	Fairlead	Passe-câble	Pasacable	Tutti	2,00
15	E 321	A	15017040		Candela	Spark plug	Bougie	Bujía	Tutti	4,00
17	122		82078007		Dado	Nut	Écrou	Tuerca	TV-200SX	0,20
18	171		73170043		Rondella elastica	Spring washer	Rondelle élastique	Arandela alabeada	TV-200SX	0,10
19	181		73020043		Rondella	Washer	Rondelle	Arandela	TV-200SX	0,10
20	33		81428170		Vite	Screw	Vis	Tornillo	TV-200SX	0,30
21	E 402		19981030		Batteria	Battery	Batterie	Bateria	TV-200SX	56,00
22	B 68		82078010		Dado	Nut	Écrou	Tuerca	LI-S-SX '65-'69	0,30
23	B 88		83100006		Rondella	Washer	Rondelle	Arandela	LI-S-SX '65-'69	0,20
24	E 116/B		20062030		Morsettiera 6 poli	Junction box	Plaquette de dérivation	Caja conexiones	LI-S-SX '65-'69	15,00
25	E 116		20062002		Cappuccio basso	Cap short	Chapeau faible	Protector bajo	LI-S-SX '65-'69	3,00
25	E 137		20062002		Cappuccio alto	Cap wide	Chapeau haut	Protector alto	LI-S-SX '65-'69	3,00
26	834		87200008		Fusibile 8A	Fuse 8A	Fusible 8A	Fusibile 8A	TV-200SX	0,50
27	E 63	A	19981050		Pulsante di massa	Kill buttom	Bouton de masse	Boton de pare	LI	8,00
28	203		80158117		Vite	Screw	Vis	Tornillo	TV-S-SX	0,20
29	E 49		19281230		Devioluci bianco + fig. 28	Switch white + fig. 28	Commutateur blanc + fig. 28	Llave luces blanca + fig. 28	TV-S-SX '62-'66	35,00
29	E 72		19281230		Devioluci nero + fig. 28	Switch black + fig. 28	Commutateur noir + fig. 28	Llave luces negra + fig. 28	S-SX ½ '66-'69	35,00

Fig.	Codice Casa Lambretta	Origine	Codice Innocenti	K					Modello	€
30	E 113		19081033		Cappuccio	Cap	Capuchon	Capuchon	TV-200SX	5,00
31	E 413		19081380		Regolatore (coperchio metallo)	Regulator (metal cover)	Régulateur (couvecle métal)	Regulador (tapa metal)	TV '62-'63	110,00
31	E 414		19981420		Regolatore (coperchio plastica)	Regulator (plastic cover)	Régulateur (couvercle plastique)	Regulador (tapa plastico)	TV '64-'65-200SX	85,00
31	E 412		19181380		Impedenza	Impedance	Impédance	Regulador	125LI '62	65,00
32	203		71490322		Vite	Screw	Vis	Tornillo	LI	0,20
33	E 65		19881040		Interruttore + fig. 32	Switch + fig. 32	Commutateur + fig. 32	Llave luces + fig. 32	LI	45,00
34	E 2		19781001		Protezione	Protection cap	Capuchon	Capuchon	TV-S-SX	4,00
35	E 64		19781050		Quadretto + fig. 34	Switch + fig. 34	Commutateur + fig. 34	Llave luces + fig. 34	TV-S-SX	45,00
37	25		70850412		Vite	Screw	Vis	Tornillo	Tutti	0,20
38	150		83100004		Rondella	Washer	Rondelle	Arandela	Tutti	0,10
39	839		19017017		Piastrina	Thrust plate	Plaquette	Pletina	Tutti	2,00
40	E 125		19017018		Passacavo	Fairlead	Passe-câble	Pasacable	Tutti	1,00
41	1012		15017007		Guarnizione	Gasket	Joint	Junta	Tutti	1,00
42	B 67		82058012		Dado	Nut	Écrou	Tuerca	Tutti '62-'68	0,40
43	B 87		83100008		Rondella elastica	Spring washer	Rondelle élastique	Arandela alabeada	Tutti '62-'68	0,20
44	E 69/B		19081048		Cavallotto	Stirrup	Etrier	Placa fijacion	Tutti '62-'68	3,00
45	E 69		19981020		Balestra Inox	Bracket Stainless	Support Inoxidable	Soporte Inox	Tutti '62-'68	15,00
46	B 88		83110006		Rondella elastica	Spring washer	Rondelle élastique	Arandela alabeada	Tutti '62-'68	0,20
47	182		19981049		Rondella	Washer	Rondelle	Arandela	Tutti '62-'68	0,10
48	291		19950114		Vite	Screw	Vis	Tornillo	Tutti '62-'68	0,40
49	E 66		19581500		Avvisatore CA	Horn AC	Avertisseur AC	Claxon AC	LI '62-'68	35,00
49	E 66/E		19581500		Avvisatore CA	Horn AC	Avertisseur AC	Claxon AC	LI '68-'69	35,00
49	E 66/B		19681500		Avvisatore CC	Horn DC	Avertisseur DC	Claxon DC	TV-200SX '62-'68	40,00
49	E 66/A		19681500		Avvisatore CC	Horn DC	Avertisseur DC	Claxon DC	200SX '68-'69	40,00
50	837		19581501		Vite	Screw	Vis	Tornillo	Tutti '68-'69	4,00
51	193		83020805		Rondella piana	Plain washer	Rondelle plate	Arandela plana	Tutti '68-'69	0,50
52	838		19581502		Gommino	Grommet	Passe-câble	Pasacable	Tutti '68-'69	0,80
53	122		82078007		Dado	Nut	Écrou	Tuerca	Tutti	0,20
55	E 46		19081390		Interruttore stop 3 cavi	Stop switch 3 wire	Interrupteur de stop 3 cable	Interruptor stop 3 cables	TV-150LI '62	8,00
55	E 48		19181390		Interruttore stop 1 cavo	Stop switch 1 wire	Interrupteur de stop 1 cable	Interruptor stop 1 cable	125LI '62	8,00
55	E 47		19981400		Interruttore stop 2 cavi	Stop switch 2 wire	Interrupteur de stop 2 cable	Interruptor stop 2 cables	Tutti '63-'69	8,00
56	E 114		19981046		Protezione	Cap	Capuchon	Protector	Tutti	4,00
57	E 120/B				Morsettiera rettangolare	Junction box	Plaquette de dérivation	Caja conexiones rectangular	LI-S '62-'64	15,00
58	E 120				Protezione rettangolare	Rectangular cap	Capuchon	Protector rectangular	LI-S '62-'64	5,00

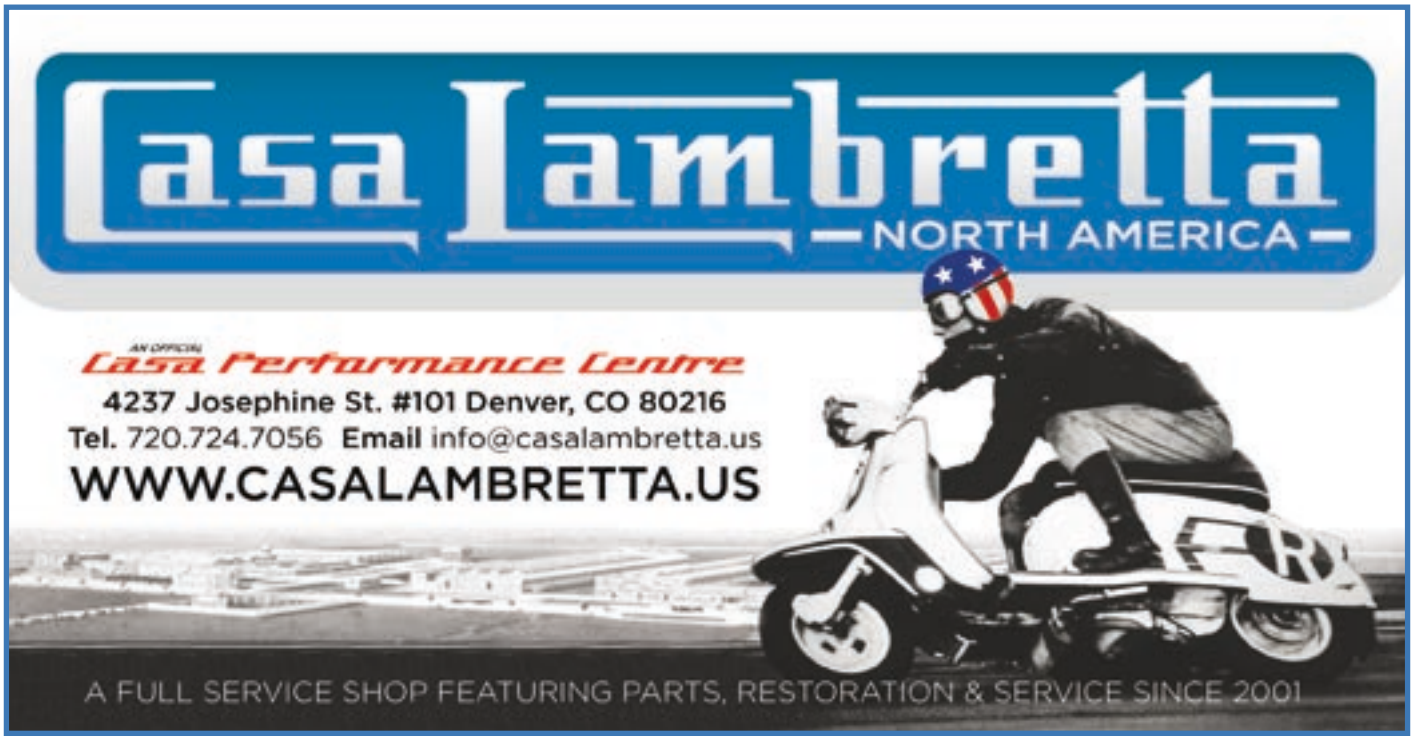

Tavola 13

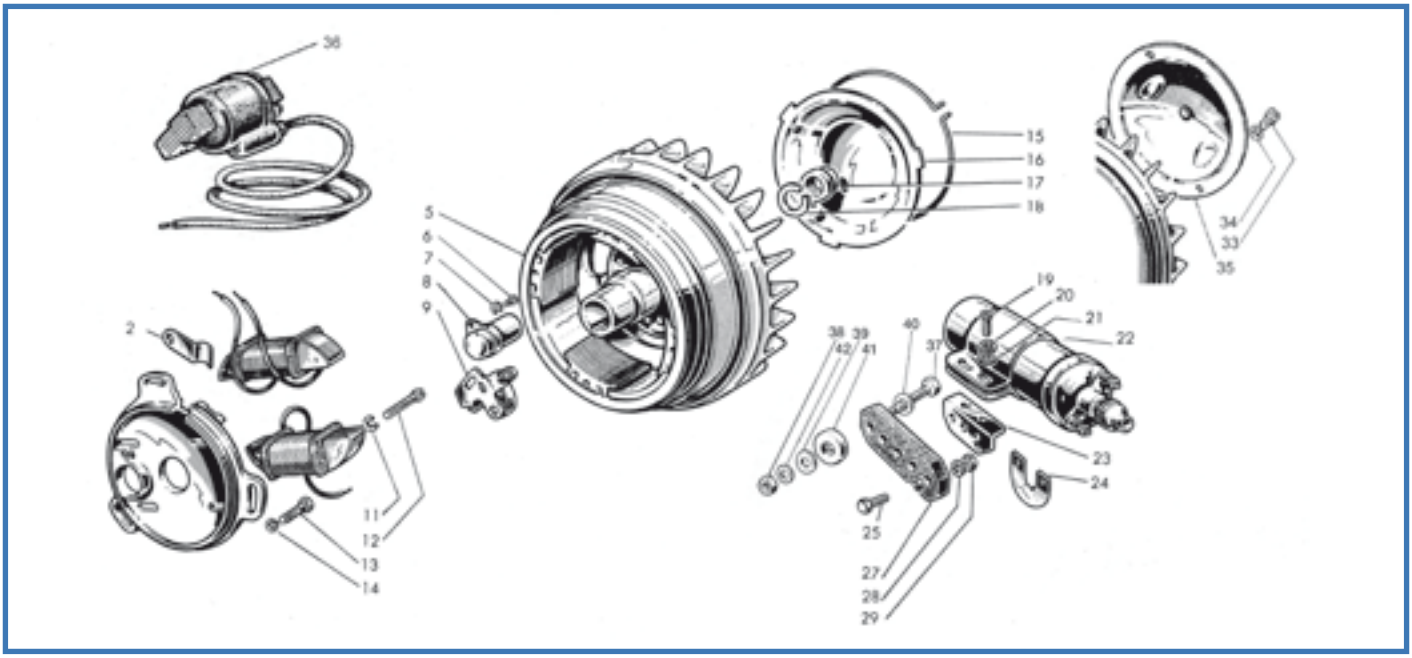

Fig.	Codice Casa Lambretta	Origine	Codice Innocenti	K	Piastrina fissaggio cavi	Cable retainer	Plaquette fixage câbles	Chapa guia cables	Modello	€
2	864		19017014		Piastrina fissaggio cavi	Cable retainer	Plaquette fixage câbles	Chapa guia cables	'62	2,00
5	X 48	A	00840013		Volano completo 12V	Flywhell complete 12V	Volant complète 12V	Encendido completo 12V	'62	160,00
6	26		70850406		Vite	Screw	Vis	Tornillo	'62	0,20
7	169		83110004		Rondella elastica	Spring washer	Rondelle élastique	Arandela alabeada	'62	0,10
8	E 251	A	0086007		Condensatore Filso/Dansi	Condenser Filso/Dansi	Condensateur Filso/Dansi	Condensador Filso/Dansi	'62	8,00
8	E 183	A	00840049		Condensatore Ducati	Condenser Ducati	Condensateur Ducati	Condensador Ducati	'62	8,00
9	E 182		00840072		Gruppo contatti Ducati	Contact breaker Ducati	Rupteur Ducati	Platinos Ducati	'62	15,00
9	E 146		00811440		Gruppo contatti Filso	Contact breaker Filso	Rupteur Filso	Platinos Filso	'62	15,00
9	E 184		00860016		Gruppo contatti Dansi	Contact breaker Dansi	Rupteur Dansi	Platinos Dansi	'62	15,00
11	170		73170043		Rondella elastica	Spring washer	Rondelle élastique	Arandela alabeada	'62	0,10
12	24		71180425		Vite	Screw	Vis	Tornillo	'62	0,20
13	53		70300622		Vite	Screw	Vis	Tornillo	'62	0,40
14	B 88		83100006		Rondella	Washer	Rondelle	Arandela	'62	0,20
15	E 316		00840070		Molla (Ducati 4 poli)	Spring (Ducati 4 poles)	Ressort (Ducati 4 pôles)	Muelle (Ducati 4 polos)	'62	5,00
16	E 439		00840069		Coperchietto (Ducati 4 poli)	Cover (Ducati 4 poles)	Couvercle (Ducati 4 pôles)	Tapapolvo (Ducati 4 polos)	'62	15,00
17	B 147		19917024		Dado	Nut	Écrou	Tuerca	'62	5,00
18	B 314		19917025		Rondella elastica	Spring washer	Rondelle élastique	Arandela alabeada	'62	0,80
19	50		70360614		Vite	Screw	Vis	Tornillo	'62-'64	0,30
20	165		83120006		Rondella elastica	Spring washer	Rondelle élastique	Arandela alabeada	'62-'64	0,10
21	182		73010064		Rondella	Washer	Rondelle	Arandela	'62-'64	0,10
22	E 149	E	00840082		Bobina A.T. (rotonda)	Ignition coil (round)	Bobine H.T. (rotonde)	Bobina A.T. (cilindrica)	Tutti	68,00
23	840		15017011		Piastrina	Support plate	Plaquette	Pletina fijacion	'62-'64	4,00
24	841		15017014		Piastrina di massa	Earth plate	Plaquette de masse	Placa de masa	'62-'64	2,00
25	61		70300418		Vite	Screw	Vis	Tornillo	'62-'64	0,20
27	842		15017008		Supporto bobina	Antishock pad	Support bobine	Soporte bobina	'62-'64	18,00
28	169		83120004		Rondella elastica	Spring washer	Rondelle élastique	Arandela alabeada	'62-'64	0,10
29	121		82078007		Dado	Nut	Écrou	Tuerca	'62-'64	0,20
33	16		70360407		Vite volano 4 poli	Screw flywheel 4 poles	Vis volant 4 pôles	Tornillo volante 4 polos	'62	0,20
34	170		83100004		Rondella elastica volano 4 poli	Spring washer flywheel 4 poles	Rondelle élastique volant 4 pôles	Arandela volante 4 polos	'62	0,10
35	E 427		00860012		Coperchietto (Dansi 4 poli)	Cover (Dansi 4 poles)	Couvercle (Dansi 4 pôles)	Tapapolvo (Dansi 4 polos)	'62	15,00
35	E 428		00811421		Coperchietto (Filso 4 poli)	Cover (Filso 4 poles)	Couvercle (Filso 4 pôles)	Tapapolvo (Filso 4 polos)	'62	15,00
36	E 260		00840082		Bobina adattabile	Coil adaptable	Bobine adaptable	Bobina adaptable	Tutti	45,00
37	76		19917021		Vite	Screw	Vis	Tornillo	'62-'64	0,80
38	121		82078007		Dado	Nut	Écrou	Tuerca	'62-'64	0,20
39	187		19050104		Ranella belleville	Elastic washer	Rondelle élastique	Arandela alabeada	'62-'64	0,20
40	180		73010043		Ranella	Washer	Rondelle	Arandela	'62-'64	0,10
41	196		19917022		Distanziale	Distance piece	Entretoise	Separador	'62-'64	1,00
42	169		83100004		Rondella elastica	Spring washer	Rondelle élastique	Arandela alabeada	'62-'64	0,10

Tavola 14

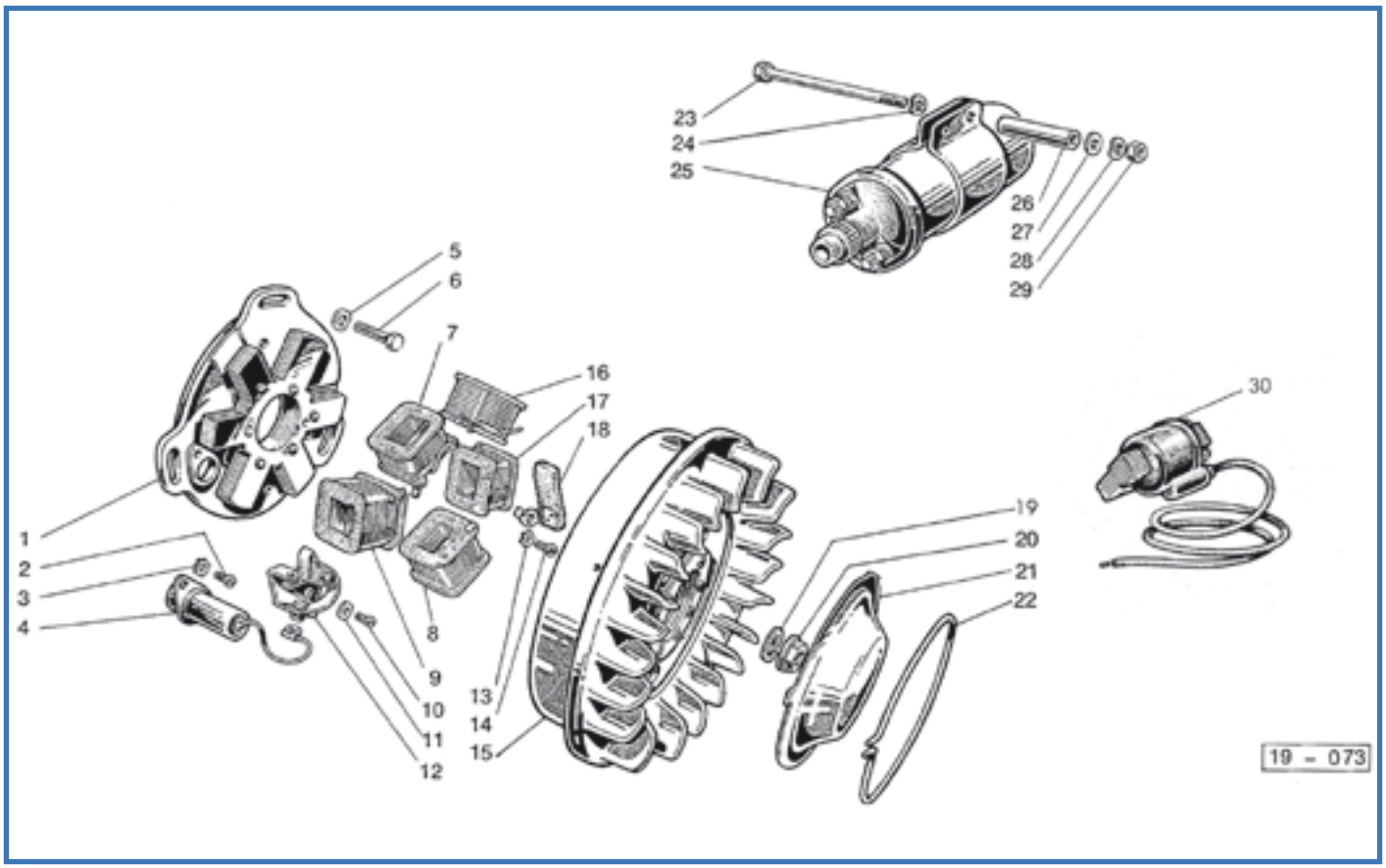

Fig.	Codice Lasa Lambretta	Origine	Codice Innocenti	K	Vite	Screw	Vis	Tornillo	Modello	€
2	26		70850406		Vite	Screw	Vis	Tornillo	'63-'69	0,20
3	169		83110004		Rondella elastica	Spring washer	Rondelle élastique	Arandela alabeada	'63-'69	0,10
4	E 151	A	00840046		Condensatore	Condenser	Condensateur	Condensador	'63-'69	6,00
5	B 88		83100006		Rondella	Washer	Rondelle	Arandela	'63-'69	0,20
6	53		70300622		Vite	Screw	Vis	Tornillo	'63-'69	0,40
10	26		70850406		Vite	Screw	Vis	Tornillo	'63-'69	0,20
11	169		83010410		Rondella elastica	Spring washer	Rondelle élastique	Arandela alabeada	'63-'69	0,10
12	E 150		00840183		Gruppo contatti	Contact breaker	Rupteur	Platinos	'63-'69	15,00
13	169		83110004		Rondella elastica	Spring washer	Rondelle élastique	Arandela alabeada	'63-'69	0,10
14	26		70850406		Vite	Screw	Vis	Tornillo	'63-'69	0,20
19	B 315		83100012		Rondella	Washer	Rondelle	Arandela	'63-'69	0,80
20	B 148		19917024		Dado	Nut	Écrou	Tuerca	'63-'69	5,00
21	E 439		00840069		Coperchietto con pernetto	Cover with pin	Couvercle avec goupille	Tapa con perno	'63-'64	15,00
21	E 315		00840069		Coperchietto senza pernetto	Cover without pin	Couvercle sans goupille	Tapa sin perno	'63-'69	15,00
22	E 316		00840070		Molla	Spring	Ressort	Muelle	'63-'69	5,00
23	49		19917092	K	Vite	Screw	Vis	Tornillo	'65-'69	0,60
24	150		83100004	K	Rondella elastica	Spring washer	Rondelle élastique	Arandela alabeada	'65-'69	0,10
25	E 149	E	00840082		Bobina A.T. Ducati	Ducati ignition coil	Bobine H.T. Ducati	Bobina A.T. Ducati	Tutti	68,00
26	631		19917093	K	Distanziale	Distance piece	Entretoise	Separador	'65-'69	1,50
27	187		73060043	K	Rondella	Washer	Rondelle	Arandela	'65-'69	0,20
28	150		83100004	K	Rondella elastica	Spring washer	Rondelle élastique	Arandela alabeada	'65-'69	0,10
29	121		82078007	K	Dado	Nut	Écrou	Tuerca	'65-'69	0,20
30	E 260		00840082		Bobina adattabile	Coil adaptable	Bobine adaptable	Bobina adaptable	Tutti	45,00

K

KIT VARI LI3 SX - Tavola 14

B 185 **5 €** Kit fissaggio bobina AT - Kit fixing H.T. coil - Kit montage bobine H.T. - Kit fijación bobina
Tav.14 2xfig.23, 2xfig.24, 2xfig.26, 2xfig.27, 2xfig.28, 2xfig.29

PESCARA LAMBRETTA - Cell. 347 7608917

Tavola 15

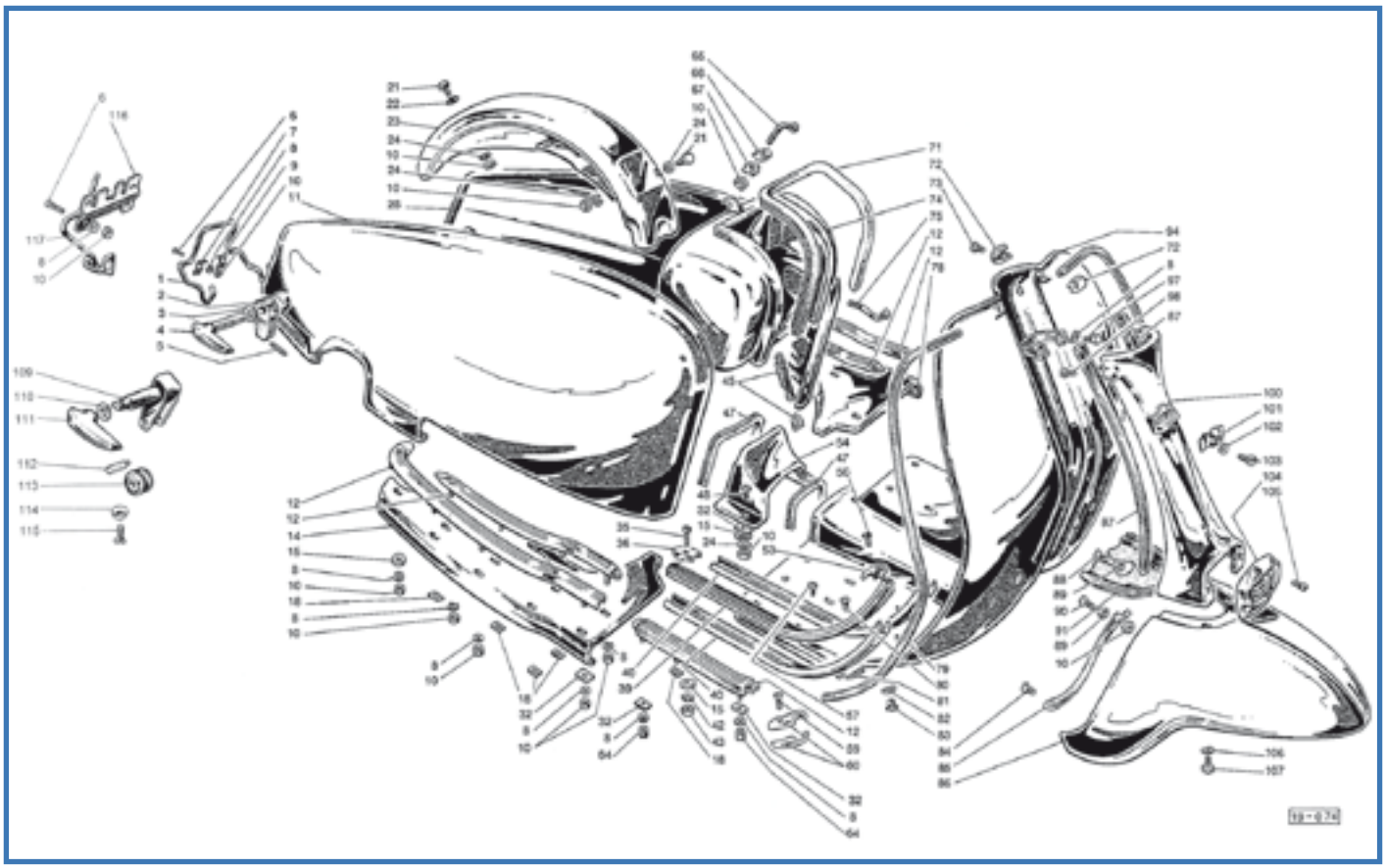

Fig.	Codice lasa lambretta	Origine	Codice Innocenti	K	Molla gancio cofani	Spring	Ressort	Muelle gancho cofano	Modello	€
1	638		19955081		Molla gancio cofani	Spring	Ressort	Muelle gancho cofano	'62-'68	10,00
2	C 89/B		19955091		Gancio in plastica	Plastic hook	Levier	Gancho de plastico	'65-'68	4,00
3	B 117		19955088		Ranella in nylon	Nylon washer	Rondelle nylon	Aranela de nylon	'65-'68	0,50
4	C 318	A	19955350		Coppia leve + fig. 2-3-5	Pair lever + fig. 2-3-5	Levier couple + fig. 2-3-5	Juego levas + fig. 2-3-5	'65-'68	28,00
5	82		19955092		Spina	Pin	Pivot	Pasador	'65-'68	1,00
6	1		71300512	K	Vite 5x12	Screw 5x12	Vis 5x12	Tornillo 5x12	Tutti	0,30
6	4		71300522	K	Vite 5x22	Screw 5x22	Vis 5x22	Tornillo 5x22	Tutti	0,30
7	635		19955083		Flangia destra	R.H. flange	Bride droite	Pletina derecha	'62-'68	2,50
8	151		83100005	K	Rondella elastica	Spring washer	Rondelle élastique	Arandela alabeada	Tutti	0,10
9	636		19955082		Flangia sinistra	L.H. flange	Bride gauche	Pletina izquierda	'62-'68	2,50
10	122		72060005	K	Dado	Nut	Écrou	Tuerca	Tutti	0,20
11	C 455	A	19655190		Fiancata destra	R.H. side panel	Flanc droite	Cofano derecho	200SX	120,00
11	C 453	A	19755190		Fiancata destra	R.H. side panel	Flanc droite	Cofano derecho	TV '64-S-150SX	120,00
11	C 451	A	19955150		Fiancata destra	R.H. side panel	Flanc droite	Cofano derecho	LI - TV '62/'63	120,00
12	C 97		19950300	K	Kit 6 listelli con dadi e ranelle	Kit 6 strips+nuts and screws	Kit 6 baguette+écrou et rondelle	Jgo. 6 tiras con tornilleria	Tutti	24,00
14	C 433	A	19950053		Pedana destra	R.H. footboard	Repose-pied droite	Estribera derecha	Tutti	50,00
15	C 73		15050052	K	Guarnizione	Gasket	Joint	Moldura	Tutti	0,40
18	B 99		19050098	K	Dado elastico	Nut	Écrou	Presilla	Tutti	0,20
21	30		81008127		Vite	Screw	Vis	Tornillo	Tutti	0,30
22	181		73150053		Ranella	Washer	Rondelle	Arandela	Tutti	0,10
23	C 486		19955070		Parafango posteriore	Rear mudguard	Garde-boue arriere	Guardabarros trasero	Tutti	42,00
24	188		19050111		Rondella elastica	Spring washer	Rondelle élastique	Arandela alabeada	Tutti	0,20
28	C 454	A	19655180		Fiancata sinistra	L.H. side panel	Flanc gauche	Cofano izquierdo	200SX	120,00
28	C 452	A	19755180		Fiancata sinistra	L.H. side panel	Flanc gauche	Cofano izquierdo	TV '64-S-150SX	120,00
28	C 450	A	19955140		Fiancata sinistra	L.H. side panel	Flanc gauche	Cofano izquierdo	LI - TV '62/'63	120,00
32	843		19950052	K	Guarnizione	Gasket	Joint	Moldura	Tutti	0,40
35	213		71450425		Vite	Screw	Vis	Tornillo	Tutti	0,20
36	C 301		19950094	K	Puntalino	End cap	Borne	Terminal	Tutti	1,50
39	C 98		19950093		Profilato (4 pezzi)	Floor rubber (4 pieces)	Caoutchouc (4 pc.)	Goma duelo (4 piezas)	Tutti	10,00

Fig.	Codice Casa Lambretta	Origine	Codice Innocenti	K	Binari (4 pz. + viti)	Channel (4 pc. + screws)	Gaine (4 pc. + vis)	Carril metalico (4 pz. + tornilleria)	Modello	€
40	C 298		19950092		Binari (4 pz. + viti)	Channel (4 pc. + screws)	Gaine (4 pc. + vis)	Carril metalico (4 pz. + tornilleria)	Tutti	20,00
42	187		19050104		Ranella	Washer	Rondelle	Arandela	Tutti	0,20
43	121		82058007		Dado	Nut	Écrou	Tuerca	Tutti	0,20
45	B 128		15086016		Molla con piastrina	Spring with plate	Ressort avec plaquette	Muelle con pletina	Tutti	4,00
47	C 71		15050059		Guarnizione (coppia)	Gasket (pair)	Joint (couple)	Moldura (juego)	'62	5,00
47	C 95		19950073		Guarnizione (coppia)	Gasket (pair)	Joint (couple)	Moldura (juego)	'63-'69	5,00
48	220		80158256	K	Vite	Screw	Vis	Tornillo	Tutti	0,30
53	C 301/A		19950103	K	Puntalino	End cap	Borne	Terminal	Tutti	1,50
54	C 437	A	19950072		Mascherina	Union	Raccord	Puentecillo	'63-'69	20,00
54	C 436	A	15050057		Mascherina	Union	Raccord	Puentecillo	'62	20,00
56	205		71420410	K	Vite 4x10	Screw 4x10	Vis 4x10	Tornillo 4x10	Tutti	0,20
56	213		71450428	K	Vite 4x25	Screw 4x25	Vis 4x25	Tornillo 4x25	Tutti	0,20
57	90		19050097	K	Vite	Screw	Vis	Tornillo	Tutti	0,20
59	210		71480418		Vite	Screw	Vis	Tornillo	Tutti	0,20
60	C 299		19950087		Raccordo con vite	Union with screw	Raccord avec vis	Terminal con tornillo	Tutti	4,00
64	132		19950112	K	Dado speciale	Special Nut	Écrou special	Tuerca especial	Tutti	0,80
65	845		19586505	K	Tirante	Tie rod	Tirant	Tirante	Tutti	2,50
66	846		15086006	K	Piastrina	Plate	Plaquette	Pletina	Tutti	1,50
67	847		15086008	K	Piastrina di sicurezza	Lock plate	Plaquette sécurité	Pletina de seguridad	Tutti	0,40
71	C 74/B		19586504		Guarnizione	Gasket	Joint	Moldura	Tutti	5,00
72	C 300		19950064		Raccordo con vite	Union with screw	Raccord avec vis	Terminal con tornillo	Tutti	4,00
73	208		71420416		Vite	Screw	Vis	Tornillo	Tutti	0,20
74	C 487	A	19986010		Bauletto in metallo	Luggage box (metal)	Coffret (métal)	Maletin (metal)	'62-'67	60,00
74	C 494		19586501		Bauletto in plastica	Luggage box (plastic)	Coffret (plastic)	Maletin (plastico)	'68-'69	in prep.
75	848		19586021	K	Tirante	Tie rod	Tirant	Tirante	Tutti	1,50
78	C 434	A	19950054		Pedana sinistra	L.H. Fooboard	Repose-pied gauche	Estribera izquierda	Tutti	50,00
79	C 75		19950062		Profilato (coppia)	Finisher (pair)	Garniture (couple)	Bordon escudo (juego)	Tutti	8,00
80	91		19050097	K	Vite	Screw	Vis	Tornillo	Tutti	0,20
81	133		19050098	K	Dado Elastico	Elastic nut	Écrou elastic	Presilla	Tutti	0,40
82	B 88		83100006	K	Rondella elastica	Spring washer	Rondelle élastique	Arandela alabeada	Tutti	0,20
83	B 80		19050099	K	Dado speciale	Nut	Écrou	Tuerca especial	Tutti	1,00
84	3		71300520	K	Vite	Screw	Vis	Tornillo	Tutti	0,30
85	C 102		19750044/45		Guarnizione (coppia)	Gasket (pair)	Joint (couple)	Moldura (juego)	TV-S-SX	8,00
85	C 101		19950044/45		Guarnizione (coppia)	Gasket (pair)	Joint (couple)	Moldura (juego)	LI	8,00
86	C 412	A	19550060		Parafango in metallo	Mudguard (metal)	Garde-boue (métal)	Guardabarros (metal)	TV-S-SX	110,00
86	C 411		19750043		Parafango in fiberglass	Mudguard (fiberglass)	Garde-boue (fiberglass)	Guardabarros (fibra de vidrio)	TV-S	110,00
86	C 461	A	19950060		Parafango in metallo	Mudguard (metal)	Garde-boue (métal)	Guardabarros (metal)	LI	110,00
87	C 99		1995046		Guarnizione (coppia)	Gasket (pair)	Joint (couple)	Moldura (juego)	Tutti	4,00
88	219		71420516		Vite	Screw	Vis	Tornillo	Tutti	0,30
89	B 97		15050066	K	Rondella	Washer	Rondelle	Arandela	Tutti	0,20
90	220		71420520	K	Vite	Screw	Vis	Tornillo	Tutti	0,30
91	C 100		19950049		Guarnizione	Gasket	Joint	Moldura	Tutti	5,00
94	C 477	A	19950110		Scudo	Legshield	Bouclier	Escudo	'62-'65	320,00
94	C 478	A	19550110		Scudo	Legshield	Bouclier	Escudo	'65-'69	320,00
97	31		81008128	K	Vite	Screw	Vis	Tornillo	Tutti	0,30
98	93		19950108	K	Vite	Screw	Vis	Tornillo	Tutti	0,30
100	C 435		19750086		Frontale	Horncasting	Frontal	Frontal	TV-S-SX	100,00
100	C 444	A	19950086		Frontale	Horncasting	Frontal	Frontal	LI	120,00
101	C 162/B		19950069		Molla stemma scudetto	Badge spring	Ressort ecusson	Muelle fijacion	'62-'67	6,00
101	C 182/A				Molla stemma rettangolare	Badge spring rectangular	Ressort ecusson rectangulaire	Muelle fijacion rectangular	'68-'69	5,00
103	294		19950114		Vite	Screw	Vis	Tornillo	Tutti	0,50
104	C 305		19750083		Mascherina	Grille	Grille	Rejilla	TV-S-SX	25,00
104	C 304		19950083		Mascherina	Grille	Grille	Rejilla	LI	20,00
105	10		71300414		Vite	Screw	Vis	Tornillo	Tutti	0,20
106	182		83100006		Rondella	Washer	Rondelle	Arandela	Tutti	0,10
107	33		81008129		Vite	Screw	Vis	Tornillo	Tutti	0,30
109	C 303/B		19955320		Leva destra + fig. 112-113	R.H. lever + fig. 112-113	Levier droite + fig. 112-113	Leva derecha+fig. 112-113	'62-'65	14,00
109	C 302/B		19955310		Leva sinistra + fig. 112-113	L.H. lever + fig. 112-113	Levier gauche + fig. 112-113	Leva izquierda+fig. 112-113	'62-'65	14,00
110	B 197		15055055		Ranella elastica	Spring washer	Rondelle élastique	Arandela alabeada	'62-'65	1,00

Fig.	Codice casa lambretta	Origine	Codice Innocenti	K					Modello	€
111	C 303		19955064		Maniglia dx. + fig. 114-115	R.H. lever + fig. 114-115	Levier droite + fig. 114-115	Leva derecha+fig. 114-115	'62-'65	8,00
111	C 302		19955063		Maniglia sin. + fig. 114-115	L.H. lever + fig. 114-115	Levier gauche + fig. 114-115	Leva izquierda+fig. 114-115	'62-'65	8,00
112	862		19955076		Perno per rullo	Pin for roller	Boulon pour rouleau	Pasador para rodillo	'62-'65	0,80
113	861		19955075		Rullo in nylon	Nylon roller	Rouleau nylon	Rodillo de nylon	'62-'65	2,00
114	163		98130006		Ranella conica elastica	Conic washer	Rondele conic	Arandela conica	'62-'65	0,10
115	226		71420614		Vite	Screw	Vis	Tornillo	'62-'65	0,30
116	637		20130105	K	Piastra ferma molle	Plate	Plaque	Pletina cierre	½ '68-'69	5,00
117	639		20130104	K	Molla destra	R.H. spring	Ressort droite	Muelle derecho	½ '68-'69	5,00
117	640		20130103	K	Molla sinistra	L.H. spring	Ressort gauche	Muelle izquierdo	½ '68-'69	5,00

K KIT VARI LI3 SX - Tavola 15

C 97 **24 €** Kit listelli plastica pedana con viti - Footboard plastic runner kit with screws - Kit complet baguette plastique avec vis - Kit tiras de plástico con tornilleria
Tav.15 1xfig.12, 1xfig.13, 1xfig.76, 1xfig.77, 2xfig.58, 10xfig.17, 10xfig.15, 4xfig.63, 4xfig.64, 8xfig.18, 4xfig.44

C 298 **20 €** Kit binari alluminio padana con viti - Footboard alloy channel Kit with screws - Kit baguette aluminium avec vis - Kit rieles de aluminio con tornilleria
Tav.15 2xfig.40, 2xfig.38, 6xfig.57, 2xfig.80, 6xfig.81, 2xfig.42, 2xfig.43

C 301/K **16 €** Kit terminali listelli con viti - Kit floor channel end caps with screws - Kit borne gaine avec vis - Kit terminales con tornilleria
Tav.15 6xfig.36, 2xfig.53, 4xfig.56, 2xfig.82, 2xfig.83, 6xfig.42, 6xfig.43, 4xfig.35

B 173 **10 €** Kit viti/dadi/ranelle fissaggio scudo/frontale/parafango - Kit screws/nut/washer to fix horncast/mudguard/leg-shield - Kit vis/écrou/rondelle à fixer garde-boue av./bouclier/frontal - Kit tornilleria guardabarro-escudo-frontal
Tav.15 2xfig.84, 2xfig.90, 2xfig.88, 2xfig.89, 2xfig.92, 4xfig.93, 2 xfig.98, 2xfig.48, 2xfig.51, 2xfig.52, 2xfig.107, 6xfig.106, 2xfig.105, 2xfig.103, 2xfig.102

C 316 **20 €** Kit fissaggio cofani molla/piastrine/viti 62-68 - Fixing kit panels spring/plate/screws 62-68 - Kit ressort/bride/vis à fixer le flac 62-68 - Kit resorte y tornillera fijación cofanos 62-68
Tav.15, 1xfig.1, 1xfig.7, 1xfig.9, 4xfig.6, 4xfig.8, 4xfig.10

C 317 **20 €** Kit fissaggio cofani molle/piastrina/viti 68-69 - Fixing kit panels spring/plate/screws 68-69 - Kit ressort/bride/vis à fixer le flac 68-69 - Kit resortes y tornillera fijación cofanos 68-69
Tav.15, 1xfig.116, 2xfig.117, 4xfig.6, 4xfig.151, 4xfig.10

B 157 **10 €** Kit viti fissaggio bauletto - Screws kit to fix toolbox - Kit vis à fixer cofferet - Kit tornillera fijación cofre
Tav.15 3xfig.68, 3xfig.67, 3xfig.66, 2xfig.75, 1xfig.65

C 73/K **8 €** Kit ranelle antivibranti scudo - Kit antivibration rubber washer - Kit rondelles anti-vibration carrosserie - Kit antivi-braciones carrocería Tav.15 2xfig.15. 2xfig.32, 2xfig.49, 2xfig.50, 6xfig.41, 4xfig.62

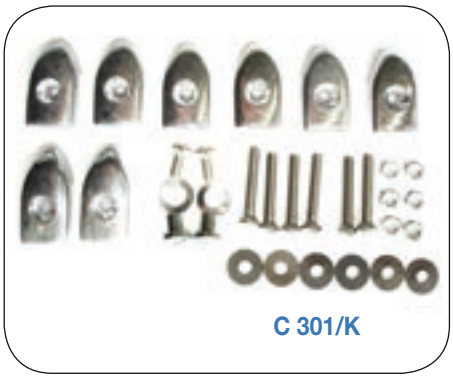
C 301/K

B 157

C 316

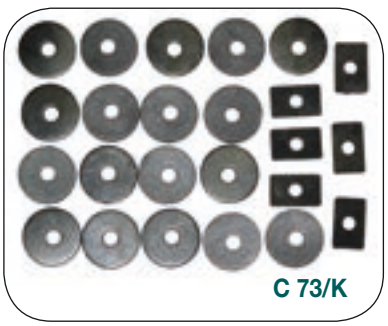
C 73/K

Tavola 16

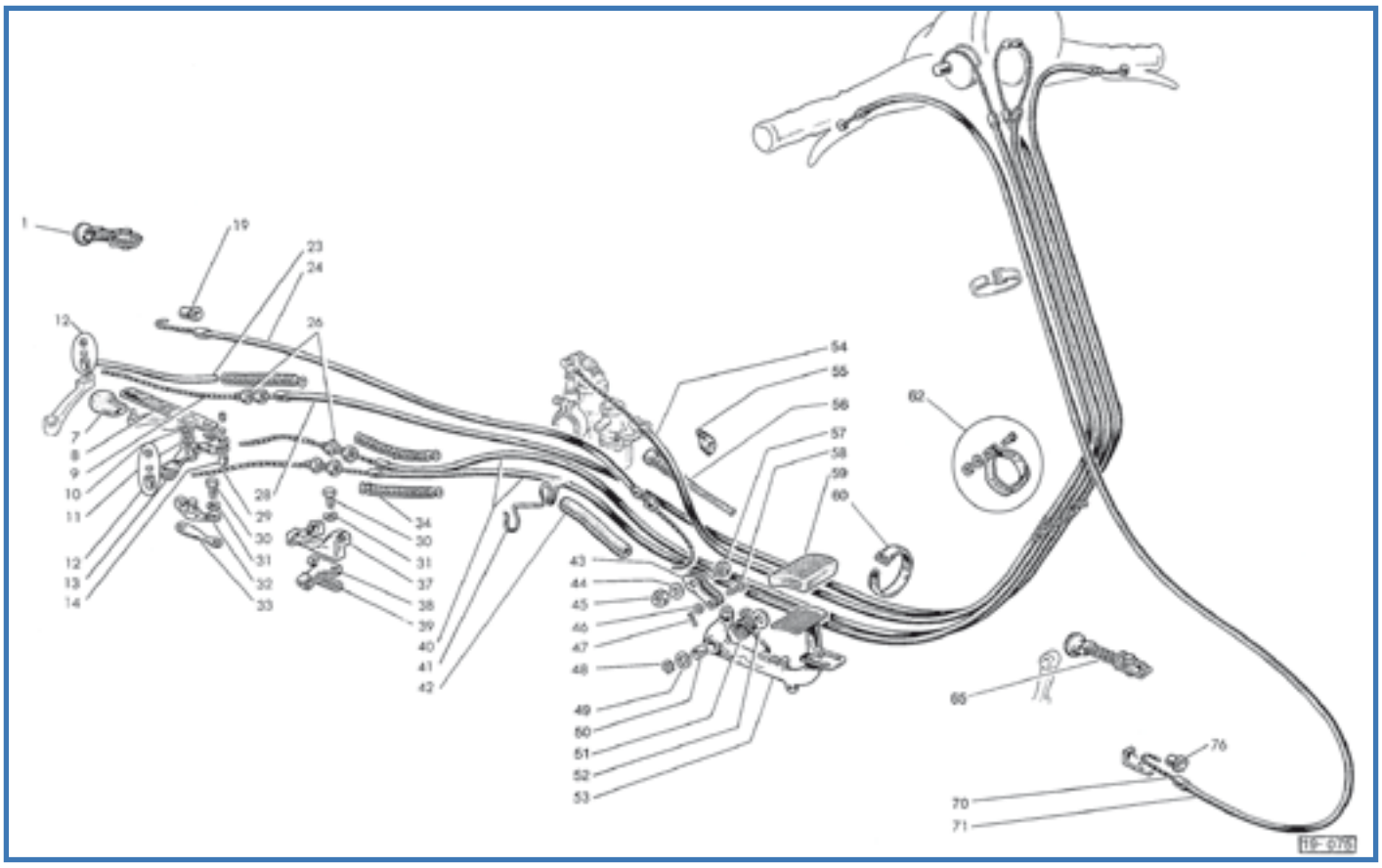

Fig.	Codice Casa Lambretta	Origine	Codice Innocenti	K	Italiano	English	Français	Español	Modello	€
1	L 110		19059050		Morsetto registrabile	Adjuster	Réglage	Tensor regulable	Tutti	10,00
7	L 120		19032007	K	Cappuccio	Protection	Capuchon	Proteccion	Tutti	2,50
8	L 118		19032005	K	Tirante	Tie rod	Tirant	Tirante	Tutti	4,00
9	L 196		19022040	K	Fune frizione	Clutch inner cable	Câble int. embrayage	Cable embrague	Tutti	2,50
10	241		73260010	K	Anello elastico	Circlip	Circlip	Circlip	Tutti	0,20
11	783		19031012	K	Rondella	Washer	Rondelle	Arandela	Tutti	0,40
12	L 115		15022008	K	Cilindretto completo (corto)	Trunnion complete (short)	Barillet complète (court)	Prisionero completo (corto)	Tutti	3,00
13	786		19031003	K	Leva	Lever	Levier	Leva	Tutti	12,00
14	L 116		19032003	K	Cilindretto completo (lungo)	Trunnion complete (long)	Barillet complète (long)	Prisionero completo (largo)	Tutti	3,00
19	L 71		15059009		Capsula	Ferrule	Capsule	Capsula	Tutti	2,00
23	849		19022014	K	Protezione	Protection	Protection	Proteccion	Tutti	0,50
24	L 197		19959040	K	Cavo freno post.	Rear brake cable	Câble frein AR.	Cable freno trasero	Tutti	5,00
26	L 119		19032008		Registro	Adjuster	Réglage	Tensor	Tutti	2,50
28	L 108		19022030	K	Cavo frizione	Clutch cable	Câble d'embrayage	Funda cable embrague	Tutti	KIT
29	L 195		19032060	K	Fune cambio	Gear change inner cable	Câble int. commande vitesse	Cable cambio	Tutti	2,50
30	50		70360614		Vite	Screw	Vis	Tornillo	Tutti	0,30
31	B 88		83100006		Rondella elastica	Spring washer	Rondelle élastique	Arandela alabeada	Tutti	0,20
32	785		19031006	K	Perno	Pin	Axe	Eje	Tutti	10,00
33	788		19031004	K	Guarnizione	Gasket	Joint	Junta	Tutti	0,60
34	850		19022015	K	Protezione	Protection	Protection	Proteccion	Tutti	2,50
37	851		19031017		Supporto	Support	Support	Soporte	Tutti	18,00
38	L 144		19059006		Piastrina	Plate	Plaquette	Pletina	Tutti	3,00
39	787		19032016	K	Guarnizione	Gasket	Joint	Junta	Tutti	0,60
40	L 108		19032050	K	Cavo cambio	Gear change cable	Câble commande vitesse	Funda cable cambio	Tutti	KIT
41	L 141		19032024		Supporto cavi in filo	Cable support (wire)	Support de câble (fil)	Soporte (cable)	'62-½ '62	7,00
41	L 160		19932025		Deviatore cavi in lamiera	Cable clip (plate)	Support de câble (feuille)	Soporte (lamina)	½ '62-'69	4,00
42	L 113		19090018		Tubetto	Tube	Tube	Tubo	Tutti	1,00
43	L 90		15059012		Tirante (coppia)	Tie rod (pair)	Tirant (couple)	Tirante (juego)	Tutti	5,00
44	155		83100010		Rondella elastica	Spring washer	Rondelle élastique	Arandela alabeada	Tutti	0,50

CUSTOM LAMBRETTA - E-mail: customlambrettagarage@gmail.com

Fig.	Codice casa lambretta	Origine	Codice Innocenti	K	Dado	Nut	Écrou	Tuerca	Modello	€
45	126		82118014		Dado	Nut	Écrou	Tuerca	Tutti	0,50
46	182		73030064		Rondella	Washer	Rondelle	Arandela	Tutti	0,10
47	110		74400228		Copiglia	Split pin	Goupille	Pasador	Tutti	0,10
48	242		73260012	K	Anello elastico	Circlip	Circlip	Circlip	Tutti	0,20
49	191		83010012	K	Rondella	Washer	Rondelle	Arandela	Tutti	0,40
50	C 239		20074002		Bronzina	Bush in bronze	Bague in bronze	Casquillo de bronce	Tutti	4,00
51	C 295/B		19059017		Molla	Spring	Ressort	Muelle	Tutti	6,00
52	189		15059006	K	Rondella	Washer	Rondelle	Arandela	Tutti	0,80
53	L 174/B	A	19959060		Pedale	Pedal	Pédale	Pedal	Tutti	45,00
54	L 108		19915030	K	Cavo gas	Throttle cable	Câble commande gas	Funda cable acelerador	Tutti	KIT
55	L 114		15017006		Passacavo	Grommet	Passe-câble	Proteccion cable	Tutti	3,00
56	L 112		15059022	K	Protezione	Protection	Protection	Proteccion	Tutti	2,00
57	L 84		15059013		Morsetto con fig. 44-45	Pin with fig. 44-45	Pivot avec fig. 44-45	Perno con fig. 44-45	Tutti	4,00
58	L 85		15059014		Pernetto	Pin	Pivot	Perno	Tutti	2,00
59	C 82		15059003		Protezione	Protection	Protection	Proteccion	Tutti	3,00
60	L 105		86500300		Fascetta	Band	Collier	Abrazadera	Tutti	1,00
62	L 142		19990033		Fascetta completa	Band complete	Collier complète	Abrazadera completa	Tutti	14,00
65	L 109		15065020		Morsetto registrabile	Adjuster	Réglage	Tensor regulable	Tutti	10,00
70	L 196		19065070	K	Fune freno ant.	Front brake inner cable	Câble int. frein AV.	Cable freno delantero	Tutti	2,50
71	L 108		22065050	K	Cavo freno ant.	Front brake cable	Câble frein AV.	Funda cable freno delant.	Tutti	KIT
76	L 64		15065003		Capsula	Ferrule	Capsule	Capsula	LI-150S/SX	2,00

K

KIT VARI LI3 SX - Tavola 16

L 108 **34 €** Kit cavi e guaine (con nylon) - Kit inner/outer cables (with nylon) - Kit cables complet (avec nylon) - Kit juego cables y fundas (con nylon)
Tav.16 1xfig.20, 1xfig.24, 1xfig.9, 1xfig.28, 1xfig.54, 1xfig.70, 1xfig.71, 2xfig.40, 2xfig.29 - Tav.6 1xfig.78

L 111 **8 €** Kit protezioni cavi - Kit protection cables - Kit protection cables - Kit de protecciòn fundas
Tav.16 1xfig.56, 1xfig.23, 3xfig.34

B 182 **1,5 €** Kit ranelle e seeger pedale freno - Kit washer and circlip brake pedal - Kit rondelles et circlip pèdale du frein - Kit arandelas y circlip fijación pedal de freno
Tav.16 1xfig.52, 1xfig.49, 1xfig.48

L 165 **55 €** Kit leveraggi cambio complete - Kit gearbox control levers/rod/trunnion - Kit leviers/barillet/tyrant boîte de vitesse Kit palancas/barra/terminales caja de cambios
Tav.16 1xfig.7, 1xfig.8, 1xfig.10, 1xfig.11, 2xfig.12, 1xfig.13, 1xfig.14, 2xfig.30, 2xfig.31, 1xfig.32, 1xfig.33 - Tav.4 1xfig.39, 1xfig.40, 1xfig.48

M 173 **25 €** Kit guarnizioni 125-150 - Gasket kit 125-150 - Kit joint 125-150 - Kit juntas motor 125-150
Tav.16 1xfig.33, 1xfig.39 - Tav.1 1xfig.42, 1xfig.47, 2xfig.49, 3xfig.32 - Tav.2 1xfig.6 - Tav.5 1xfig.2 - Tav.6 2xfig.77, 1xfig.106

M 174 **25 €** Kit guarnizioni 175TV - Gasket kit 175TV - Kit joint 175TV - Kit juntas motor 175TV
Tav.16 1xfig.33, 1xfig.39 - Tav.1 1xfig.42, 1xfig.47, 1xfig.49, 3xfig.32 - Tav.2 1xfig.6 - Tav.5 1xfig.2 - Tav.6 1xfig.77, 1xfig.106

M 175 **28 €** Kit guarnizioni 200SX - Gasket kit 200SX - Kit joint 200SX - Kit juntas motor 200SX
Tav.16 1xfig.33, 1xfig.39 - Tav.1 1xfig.42, 1xfig.47, 2xfig.49, 3xfig.32 - Tav.2 1xfig.6 -Tav.5 1xfig.2 - Tav.6 1xfig.77, 1xfig.106

L 165

L 111

B 182

L 108

Tavola 17

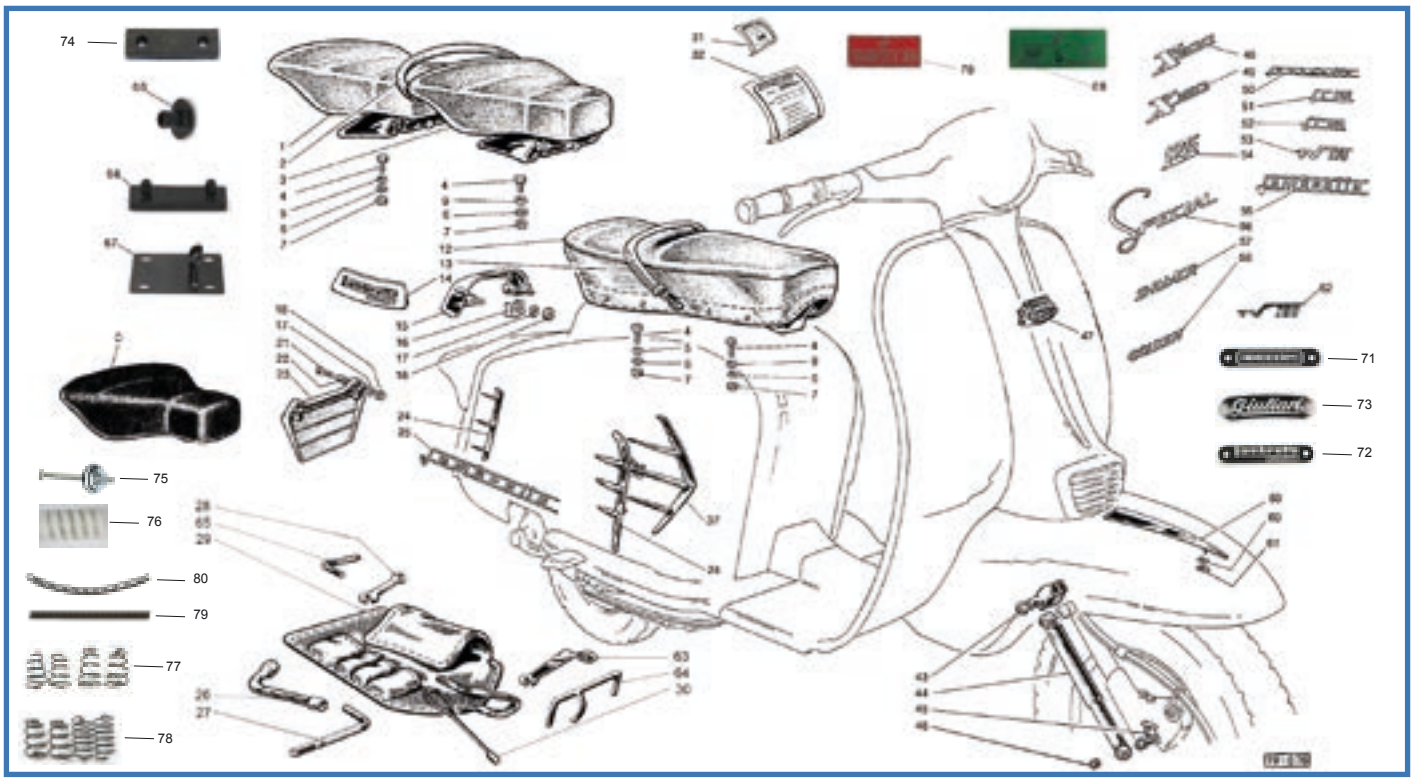

Fig.	Codice Casa Lambretta	Origine	Codice Innocenti	K	Copertina sella singola	Single seat cover	Couverture selle solo	Tapiceria asiento individual	Modello	€
0	C 342				Copertina sella singola	Single seat cover	Couverture selle solo	Tapiceria asiento individual	LI	60,00
1	C 344				Sella posteriore completa	Rear seat complete	Selle arrière complète	Asiento trasero completo	LI	160,00
2	C 361		19055290		Maniglia sella anteriore	Handgrip front seat	Poignée selle avant	Asa asiento delantero	LI	30,00
3	C 343		19055290		Sella anteriore completa	Front seat complete	Selle avant complète	Asiento delantero completo	LI	160,00
4	B 77		81008244	K	Vite	Screw	Vis	Tornillo	Tutti	1,00
5	B 116		19955056	K	Rondella Nylon	Washer Nylon	Rondelle Nylon	Arandela nylon	Tutti	0,50
6	B 87		83100008	K	Rondella elastica	Spring washer	Rondelle élastique	Arandela alabeada	Tutti	0,20
7	B 67		82058012	K	Dado	Nut	Écrou	Tuerca	Tutti	0,40
9	B 190		19055056	K	Rondella	Washer	Rondelle	Arandela	Tutti	0,80
12	C 346		19555140		Copertina Verde	Seat cover Green	Selle couverture Vert	Tapiceria verde	150S Golden	120,00
12	C 351		19555150		Copertina originale Giuliari	Seat cover original Giuliari	Selle couverture Giuliari	Tapiceria asiento Giuliari	TV175	120,00
12	C 345		19555150		Copertina Blu x C 359	Seat cover Blue x C 359	Selle couverture Bleu x C 359	Tapiceria azul x C 359	125S	120,00
12	C 347		19555160		Copertina Nera	Seat cover Black	Selle couverture Noir	Tapiceria negra	150S-SX	120,00
12	C 348		19655150		Copertina Rossa	Seat cover Red	Selle couverture Rouge	Tapiceria roja	200SX	120,00
12	C 349				Telaio sella + fig. 66-67-68	Seat frame + fig. 66-67-68	Cadre selle + fig. 66-67-68	Chasis asiento + fig. 66-67-68	Tutti	180,00
13	C 357		15055170		Maniglia Nera	Handgrip Black	Poignée Noir	Asa negra	150S-SX	24,00
13	C 358/B		15055170		Maniglia Verde	Handgrip Green	Poignée Vert	Asa verde	150S Golden	24,00
13	C 359		15055170		Maniglia Blu	Handgrip Blue	Poignée Bleu	Asa azul	TV-125S	24,00
13	C 358		15055170		Maniglia Rossa	Handgrip Red	Poignée Rouge	Asa roja	200SX	24,00
14	C 171		19955093		Targhetta “Innocenti”	Name-plate “Innocenti”	Ecritaeu “Innocenti”	Anagrama “Innocenti”	’66-’69	9,00
14	C 166		19955072		Targhetta “150LI”	Name-plate “150LI”	Ecritaeu “150LI”	Anagrama “150LI”	150LI	10,00
14	C 167		19855072		Targhetta “125LI”	Name-plate “125LI”	Ecritaeu “125LI”	Anagrama “125LI”	125LI ’62-’66	10,00
14	C 168		19755072		Targhetta “175TV”	Name-plate “175TV”	Ecritaeu “175TV”	Anagrama “175TV”	TV ’62-’63	10,00
14	C 168/B		19755078		Targhetta “175TV” blu	Name-plate “175TV” blue	Ecritaeu “175TV” bleu	Anagrama “175TV” azul	TV ’64-’66	10,00
14	C 169		19555072		Targhetta “Special”	Name-plate “Special”	Ecritaeu “Special”	Anagrama “Special”	150S Silver	10,00
14	C 170		19555072		Targhetta “Special”	Name-plate “Special”	Ecritaeu “Special”	Anagrama “Special”	150S Golden	10,00
14	C 168		19755072		Targhetta “200TV”	Name-plate “200TV”	Ecritaeu “200TV”	Anagrama “200TV”	200TV	10,00
15	C 306		19955010		Modanatura + fig.16-17-18	Finisher + fig. 16-17-18	Moulure + fig. 16-17-18	Marco + fig. 16-17-18	Tutti	25,00
16	653		19955015		Cavallotto	Stirrup	Etrier	Pletina	Tutti	2,00
17	151		83100005		Rondella elastica	Spring washer	Rondelle élastique	Arandela alabeada	Tutti	0,10
18	122		82058009		Dado	Nut	Écrou	Tuerca	Tutti	0,20
21	4		71300522		Vite	Screw	Vis	Tornillo	Tutti	0,30
22	641		19990003		Distanziale	Distance piece	Entretoise	Separador	Tutti	0,80

CUSTOM LAMBRETTA - E-mail: customlambrettagarage@gmail.com

Fig.	Codice casa lambretta	Origine	Codice Innocenti	K					Modello	€
23	C 103		19990002		Paraspruzzi	Mud flap	Bavolet	Salvabarro	Tutti	5,00
24	C 179		19755074		Modanature (Kit 4 pezzi)	Finisher (Kit 4 pc.)	Moulure (Kit 4 pc.)	Embellecedores (Kit 4 pz.)	TV '64-S-150SX	40,00
25	C 165		19955051		Scritta "Lambretta"	Name-plate "Lambretta"	Ecritaeu "Lambretta"	Anagrama "Lambretta"	Tutti	10,00
26	B 208		19986220	K	Chiave per candela	Spanner for spark plug	Clef pour bougie	Llave de bujia	Tutti	12,00
27	865		19086067	K	Chiave 10 mm	Key 10 mm	Clé 10 mm	Llave de 10 mm	Tutti	5,00
28	867		15086061	K	Chiave 8/10	Spanner 8/10	Clef 8/10	Llave de 3,5 mm	Tutti	4,00
29	A 140		19986290		Borsa attrezzi	Tool bag	Trousse à outils	Bolsa portaherramientas	Tutti	24,00
30	866		42986023	K	Cacciavite	Screw driver	Tournevis	Destornillador	Tutti	8,00
31	C 224				Decal filtro	Transfert filter	Décalcomanie filtre	Adhesivo filtro aire	Tutti	1,50
32	C 218				Decal rodaggio	Transfert	Décalcomanie	Adhesivo instrucciones rodaje	125-150	2,00
32	C 219				Decal rodaggio	Transfert	Décalcomanie	Adhesivo instrucciones rodaje	TV-200	2,00
37	C 180		19655076/7		Modanature (Kit 2 pezzi)	Finisher (Kit 2 pc.)	Moulure (Kit 2 pc.)	Embellecedores (Kit 2 pz.)	200SX	50,00
43	708		19060230	K	Attacco	Retainer	Support	Soporte	125-150	15,00
44	T 237		19060290		Ammortizzatore (Ø 20 mm)	Shock absorber (Ø 20 mm)	Amortisseur (Ø 20 mm)	Amortiguador (Ø 20 mm)	Tutti	48,00
45	706	A	19060250	K	Attacco destro	R.H. Retainer	Support droite	Soporte derecho	125-150	6,00
45	707	A	19060240	K	Attacco sinistro	L.H. Retainer	Support gauche	Soporte izquierdo	125-150	6,00
46	T 127		19060280		Silent-block	Silentblock	Silentblock	Silentblock	Tutti	5,00
47	C 162		19250071		Scudetto	Shield	Ecusson	Escudo	'62-'67	12,00
47	C 182		19550509		Fregio rettangolare	Rectangular emblem	Ecusson rectangulaire	Emblema rectangular	'68-'69	10,00
48	C 177		19650190		Scritta "200SX"	Model plate "200SX"	Monogramme "200SX"	Anagrama "200SX"	200SX	8,00
49	C 176		19550520		Scritta "150SX"	Model plate "150SX"	Monogramme "150SX"	Anagrama "150SX"	150SX	8,00
50	C 157		15050160		Scritta "Lambretta"	Name plate "Lambretta"	Ecriteau "Lambretta"	Anagrama "Lambretta"	TV-LI	10,00
51	C 158		19150200		Scritta "125LI"	Model plate "125LI"	Monogramme "125LI"	Anagrama "125LI"	125LI	8,00
52	C 159		19050200		Scritta "150LI"	Model plate "150LI"	Monogramme "150LI"	Anagrama "150LI"	150LI	8,00
53	C 160		15050200		Scritta "175TV"	Model plate "175TV"	Monogramme "175TV"	Anagrama "175TV"	175TV	8,00
54	C 175		19450190		Scritta "125"	Model plate "125"	Monogramme "125"	Anagrama "125"	125S	8,00
55	C 178		19650170		Scritta "Lambretta"	Name plate "Lambretta"	Ecriteau "Lambretta"	Anagrama "Lambretta"	125S-150/200SX	12,00
56	C 174		19550150		Scritta "Special"	Model plate "Special"	Monogramme "Special"	Anagrama "Special"	125/150S-150/200SX	12,00
57	C 172		19550170		Scritta "Silver"""	Model plate "Silver"	Monogramme "Silver"	Anagrama "Silver"	150 Silver	8,00
58	C 173		19550160		Scritta "Golden"	Model plate "Golden"	Monogramme "Golden"	Anagrama "Golden"	150 Golden	8,00
59	C 181		19550540		Fregio cromato con viti	Finisher with screws	Moulure avec vis	Embellecedor con tornillos	150SX-200SX '69	30,00
60	843		19550503		Guarnizione	Gasket	Joint	Moldura	150SX-200SX '69	0,40
61	B 99		19050098		Dado elastico	Spring nut	Ecoue élalstique	Presilla	150SX-200SX '69	0,20
62	C 160/C		19650200		Scritta "200TV"	Model plate "200TV"	Monogramme "200TV"	Anagrama "200TV"	200TV	8,00
63	884		15086059	K	Chiave 27/14	Spanner 27/14	Clef 27/14	Llave 27/14	Tutti	10,00
64	B 206		19086240	K	Cavalletto alza ruota	Stand	Béquille	Gato cambio rueda	Tutti	15,00
65	875		15086066	K	Chiave 3,5 mm	Key 3,5 mm	Clé 3,5 mm	Llave 3,5 mm	Tutti	3,00
66	C 374				Pulsante gancio sella	Push-button seat frame	Button cadre selle	Boton apertura asiento	Tutti	3,00
67	C 373				Piastra con gancio sella	Plate with hook seat	Plaque et crochet selle	Pletina con gancho apertura	Tutti	24,00
68	C 372				Tampone rettangolare sella	Rectangular saddle pad	Tapis de selle rectangulaire	Tampón rectangular asiento	Tutti	4,00
69	C 222				Decalcomania Agip	Agip in transfert	Décalcomanie Agip	Calcomanía Agip	'62-'67	2,00
70	C 225				Decalcomania Agip	Agip in transfert	Décalcomanie Agip	Calcomanía Agip	'67-'68	1,50
71	A 232				Scritta "Innocenti"	Model plate "Innocenti"	Monogramme "Innocenti"	Anagrama "Innocenti"	62-'67	5,00
72	A 233				Scritta "Lambretta Innocenti"	Model plate "Lambretta Innocenti"	Monogramme "Lambretta Innocenti"	Anagrama "Lambretta Innocenti"	'68	5,00
73	A 229				Scritta "Giuliari"	Model plate "Giuliari"	Monogramme "Giuliari"	Anagrama "Giuliari"	TV	5,00
74	C 372/A				Tampone rettanolare sella	Rectangular saddle pad	Tapis de selle rectangulaire	Tampòn rectanular asiento	TV	5,00
75	C 295/D				Tirante,scodellino, dado	Seat Screw, cup, nut	Vis, Rondelle, écrou selle	Tornillo,arandela, tuerca	LI	10,00
76	C 295				Molla sella	Seat main spring	Ressort	Muelle	LI	12,00
77	C 401				Kit molle sella lunga	Kit long seat main spring	Kit ressort	Kit muelle	TV	30,00
78	C 402				Kit molle sella lunga	Kit long seat main spring	Kit ressort	Kit muelle	S-SX	30,00
79	C 415				Molla sella rotonda	Seat spring round	Ressort rotonde	Muelle rotonda	Tutti	2,00
80	C 416				Molla sella piatta	Seat spring flat	Ressort aplaties	Muelle aplanada	Tutti	2,00

K KIT VARI LI3 SX - Tavola 17

B 313 **18 €** Kit viti/dadi/ranelle fissaggio selle - Kit screws/washers/ nuts fixing seats - Kit vis/écrou/rondelle à fixer selle av. Tav.16 8xfig.4, 4xfig.5, 8xfig.6, 8xfig.7, 4xfig.9

B 210 **45 €** Kit attrezzi - Kit tools - Kit outils - Kit llaves Tav.16, 1xfig.63, 1xfig.64, 1xfig.26, 1xfig.27, 1xfig.65, 1xfig.28, 1xfig.30

B 313

Lambretta 125 DL.

Lambretta 150 DL.

Lambretta 125-150-200 DL

125 DL prodotta da Gennaio 1969 ad Aprile 1971 in 15.300 esemplari.

150 DL prodotta da Gennaio 1969 ad Aprile 1971 in 20.048 esemplari.

200 DL prodotta da Gennaio 1969 ad Aprile 1971 in 9.350 esemplari.

PARTICOLARI DI IDENTIFICAZIONE 125-150-200 DL:

Prima versione fino metà 1970:
Griglia claxon e griglia posteriore in fusione d'alluminio, coperchio tappo carburante in metallo.

Seconda versione metà 1970 fino termine produzione:
Griglia claxon, griglia posteriore e coperchio tappo carburante in plastica.

COLORI sistema Lechler:

• Turchese 8016 • Biancospino 8082 • Ocra 8080 • Rosso 8073

Schema colorazione 125 DL:
Tutta nello stesso colore Biancospino.
Tutta nello stesso colore Turchese ad eccezione della scatola filtro, del serbatoio, del parafango posteriore, del coperchio volano, della calotta cilindro verniciati Biancospino.

Schema colorazione 150 DL:
Tutta nello stesso colore Biancospino.
Tutta nello stesso colore Rosso ad eccezione della scatola filtro, del serbatoio, del parafango posteriore, del coperchio volano, della calotta cilindro verniciati Biancospino.

Schema colorazione 200 DL:
Tutta nello stesso colore Ocra ad eccezione della scatola filtro, del serbatoio, del parafango posteriore, del coperchio volano, della calotta cilindro verniciati Biancospino.

Lambretta 200 DL accensione elettronica 1970.

"CasaLambretta" è perfezione:
Stemmi ant. e post. serie DL
Prodotti in ABS cromato, sono assolutamente identici agli originali sia nel materiale che nelle dimensioni e nella finitura.

INNOCENTI

Vale per tutte le cilindrate:
I mozzi ruota, i cerchi, il cavalletto, la forcella anteriore e la piastra supporto cavalletto sono grigio metallizzato 8081. Solo sulle ultimissime DL 200 sono verniciati grigio chiaro non metallizzato. Il telaio della sella il relativo gancio di bloccaggio e il copriclaxon sono nero lucido. Nel caso la griglia posteriore e il coperchio tappo carburante fossero in plastica, bisogna lasciarli color nero naturale.

Dati di manutenzione:

Miscela 2% 125-150 / 4% 200			candela filetto lungo 225-240 scala Bosch	
Olio motore sae 90	600 cc			
Carburatore (125) SH2/20	getto max	98	getto min. 45	valvola 2
Carburatore (150) SH2/22	getto max	118	getto min. 45	valvola 2
Carburatore (200) SH2/22	getto max	118	getto min. 45	valvola 1
Anticipo accensione 20°-22°	2,20-2,66 mm prima del punto morto superiore			

Lambretta 125-150-200 DL

125DL produced from January 1969 until April 1971 in 15.300 examples.
150DL produced from January 1969 until April 1971 in 20.048 examples.
200DL produced from January 1969 until April 1971 in 9.350 examples.

Maintenance data:

Mixture 2% 125-150 / 4% 200	spark plug 225-240 Bosch long reach		
Motor oil SAE 90	600 cc		
Carburettor (125) SH2/20	main jet 98	pilot jet 45	slide 2
Carburettor (150) SH2/22	main jet 118	pilot jet 45	slide 2
Carburettor (200) SH2/22	main jet 118	pilot jet 45	slide 1
Ignition advance 20°-22° deg. BTDC	2,20-2,66 mm BTDC		

Identification particulars 125-150-200 DL:
First version up to mid. 1970
Horngrille and rear frame grille made of cast aluminium, metal petrol flap.
Second version from mid. 1970 to end of production:
Horngrille, rear frame grille and petrol flap in plastic.

Lechler colour codes:
Turquoise 8016 • Biancospino Off White 8082
Yellow Ochre 8080 • Red 8073.

Colour schemes 125DL:
All in the same Biancospino Off White colour.
All in the same Turquoise colour, except the airfilter box & elbow, the fuel tank, the rear mudguard, the flywheel cowl, the cylinder cowl which are painted in Biancospino Off White.

Colour schemes 150DL:
All in the same Biancospino Off White colour.
All in the same Red colour, except the airfilter box & elbow, the fuel tank, the rear mudguard, the flywheel cowl, the cylinder cowl which are painted in Biancospino Off White.

Colour schemes 200DL:
All in the same Yellow Ochre colour, except the airfilter box & elbow, the fuel tank, the rear mudguard, the flywheel cowl, the cylinder cowl which are painted in Biancospino Off White.

VALID FOR ALL CYLINDER CAPACITIES:
The wheel hubs, the wheelrims, the centre stand & splashplate, the front forks are painted in Aluminium FIAT 690. Only on the very last 200DL's these parts are painted in non metallic grey. The seat frame & catch and the horngrille are gloss Black. Where fitted, plastic front & rear grilles and the petrol flap must remain unpainted in their natural colour. The same applies for the plastic toolbox fitted to all DL /GP models throughout production.

I NUOVI KIT DI CASALAMBRETTA
THE NEW KITS OF CASALAMBRETTA

E 68/X 110 €

T 52/X 85 €

C 106/X 70 €

Tavola 1

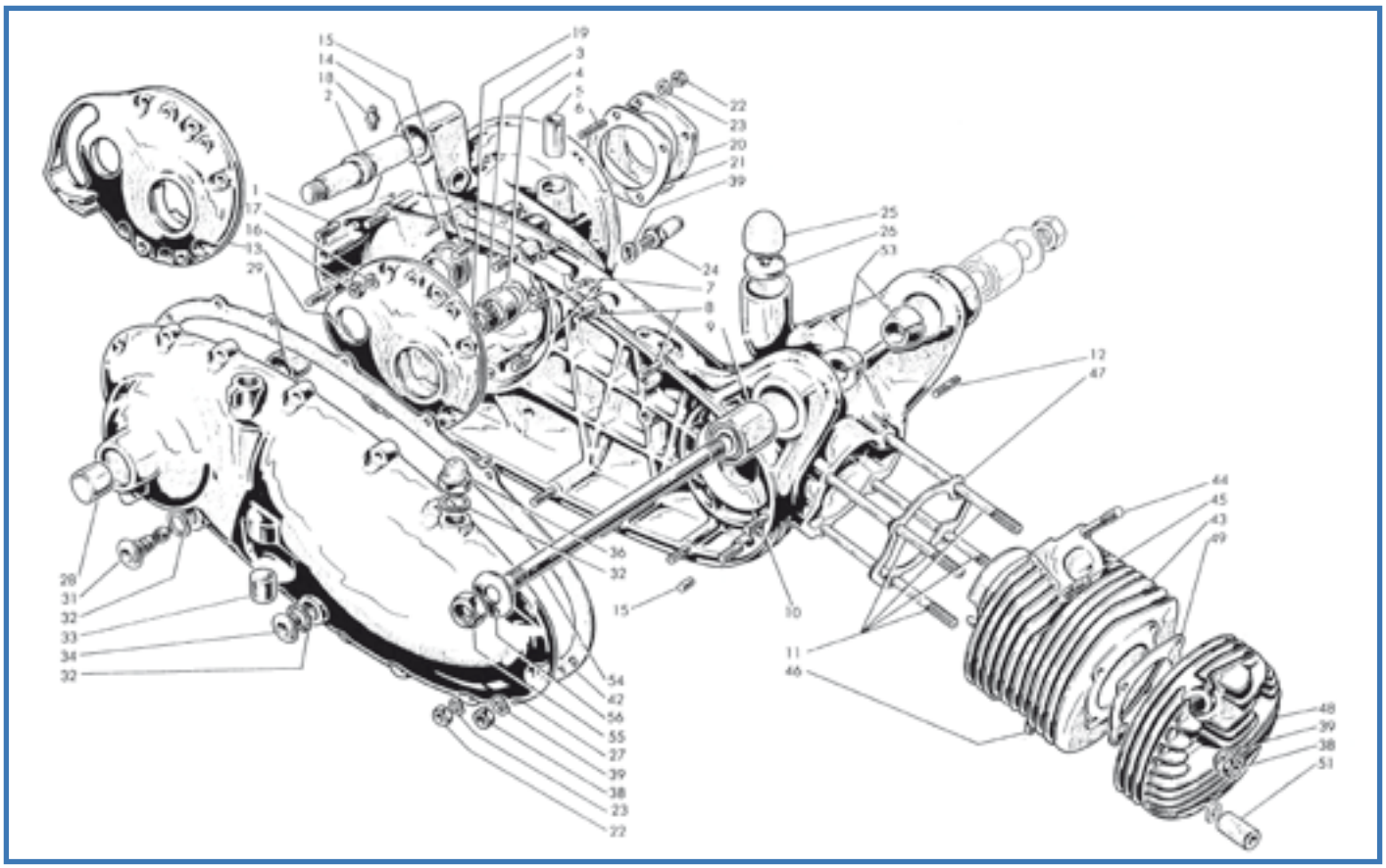

Fig.	Codice lasa lambretta	Origine	Codice Innocenti	K	Carter motore	Crankcase	Carter moteur	Carter motor	Modello	€
1	M 303	A	19610160		Carter motore	Crankcase	Carter moteur	Carter motor	200	380,00
1	M 304	A	19710160		Carter motore	Crankcase	Carter moteur	Carter motor	150-125	240,00
2	852		19010011		Perno	Shaft	Axe	Eje	Tutti	10,00
3	853		19030039		Bussola	Bush	Bague	Casquillo	Tutti	18,00
4	854		19030038		Rondella di spallamento	Shim	Rondelle de réglage	Arandela de separacion	Tutti	1,50
5	M 232		19010044		Bussola	Bush	Bague	Casquillo	Tutti	6,00
6	B 322		19010026		Prigioniero	Stud	Goujon	Esparrago	Tutti	2,00
7	B 114		19010022		Prigioniero	Stud	Goujon	Esparrago	Tutti	2,00
8	B 75		19010019		Prigioniero	Stud	Goujon	Esparrago	Tutti	1,50
9	T 111		19710030		Silentbloc	Silentblock	Silentbloc	Silentblock	Tutti	25,00
10	B 124		19010053		Prigioniero	Stud	Goujon	Esparrago	Tutti	3,00
11	B 123		19010013		Prigioniero	Stud	Goujon	Esparrago	Tutti	5,00
12	B 75		19010009		Prigioniero	Stud	Goujon	Esparrago	Tutti	1,50
13	M 306	A	19010060		Flangia	Flange	Bride	Brida	Tutti	55,00
14	855		19010006		Bussola	Bush	Bague	Casquillo	Tutti	18,00
15	856		19010008		Spina	Pin	Axe	Pasador	Tutti	3,00
16	B 156		82108011		Dado	Nut	Écrou	Tuerca	Tutti	1,00
17	173		73170074		Rondella elastica	Spring washer	Rondelle èlastique	Arandela elastica	Tutti	0,10
18	B 132		87020006		Ingrassatore	Greaser nipple	Graisseur	Engrasador	Tutti	1,00
19	612	E	19030040	K	Gabbia a rullini	Needle cage	Cage à aiguilles	Rodamiento de agujas	Tutti	10,00
20	857		19030021		Flangia	Flange	Bride	Brida	Tutti	5,00
21	858		19030035		Rondella	Washer	Rondelle	Arandela	Tutti	4,00
22	B 68		82008010		Dado	Nut	Écrou	Tuerca	Tutti	0,30
23	B 88		83100006		Rondella elastica	Spring washer	Rondelle èlastique	Arandela elastica	Tutti	0,20
24	869		19510057		Perno	Shaft	Axe	Eje	Tutti	4,00
25	T 106		19010036		Tampone	Rebound buffer	Tampon amortisseur	Taco amortiguador	Tutti	3,00
26	860		19010035		Rondella	Washer	Rondelle	Arandela	Tutti	1,00
27	M 308	A	19510510		Coperchio con fig. 28-29	Cover with fig. 28-29	Couvercle avec fig. 28-29	Tapa con fig. 28-29	Tutti	90,00
28	701		19030026		Bussola	Bush	Bague	Casquillo	Tutti	6,00

ORIGINAL VESPA - Tel. e Fax 00351 21 9800665

Fig.	Codice casa lambretta	Origine	Codice Innocenti	K	Bussola	Bush	Bague	Casquillo	Modello	€
29	700		19030025		Bussola	Bush	Bague	Casquillo	Tutti	6,00
31	B 103		19010130		Tappo con magneti	Plug with magneto	Bouchon avec aimant	Tapón con iman	Tutti	8,00
32	511		86011622	K	Guarnizione	Gasket	Joint	Junta	Tutti	0,20
33	C 69		15041024		Tampone	Rebound buffer	Tampon amortisseur	Taco amortiguador	Tutti	2,00
34	B 102		85800216		Tappo	Plug	Bouchon	Tapón	Tutti	4,00
36	B 104	A	15010090		Sfiatatoio	Breather	Reniflard	Respiradero	Tutti	3,00
38	149		82008012		Dado	Nut	Écrou	Tuerca	Tutti	0,40
39	B 87		83100008		Rondella elastica	Spring washer	Rondelle èlastique	Arandela elastica	Tutti	0,20
42	M 241		19010056	K	Guarnizione	Gasket	Joint	Junta	Tutti	6,00
43	M 72	A	19011020		Cilindro	Cylinder	Cylindre	Cilindro	125	130,00
43	M 73	A	19511510		Cilindro	Cylinder	Cylindre	Cilindro	150	130,00
43	M 75	A	19711020		Cilindro	Cylinder	Cylindre	Cilindro	200	145,00
44	B 324		19011012		Prigioniero (lungo)	Stud (long)	Goujon (long)	Esparrago (largo)	150-125	2,00
44	B 325		19611012		Prigioniero (lungo)	Stud (long)	Goujon (long)	Esparrago (largo)	200	2,00
45	B 113		19011013		Prigioniero (corto)	Stud (short)	Goujon (court)	Esparrago (corto)	Tutti	2,00
46	B 323		19011008		Prigioniero	Stud	Goujon	Esparrago	Tutti	2,00
47	1000		19510059	K	Guarnizione	Gasket	Joint	Junta	150-125	2,50
47	1001		19610059	K	Guarnizione	Gasket	Joint	Junta	200	2,50
48	M 94	A	19911015		Testina	Head, cylinder	Culasse	Culata	150	45,00
48	M 93		19111015		Testina	Head, cylinder	Culasse	Culata	125	45,00
48	M 96	A	42911002		Testina	Head, cylinder	Culasse	Culata	200	45,00
49	1002		22011003	K	Guarnizione	Gasket	Joint	Junta	150	2,50
49	1004		19111003	K	Guarnizione	Gasket	Joint	Junta	125	2,50
49	1003		42911003	K	Guarnizione	Gasket	Joint	Junta	200	3,50
51	B 328		19010007		Colonnetta	Distance nut	Écrou d'entretoise	Tuerca larga	Tutti	2,00
53	B 143		19710028		Cono	Cone	Cône	Cono	Tutti	6,00
54	B 140		19710029		Perno	Spindle	Pivot	Eje	Tutti	12,00
55	B 137		19010120		Dado	Nut	Écrou	Tuerca	Tutti	4,00
56	B 139		83100016		Rondella	Washer	Rondelle	Arandela	Tutti	1,00

K

KIT VARI DL - Tavola 1

M 237 **28 €** Kit gabbie a rulli - Needle cage kit - Kit cage à aiguilles - Kit jaulas de rodillos
Tav.1 1xfig.19 - Tav.3 1xfig. 22 - Tav.4 1xfig. 11

M 173 **25 €** Kit guarnizioni 125-150 - Gasket kit 125-150 - Kit joint 125-150 - Kit Juego juntas motor 125-150
Tav.1 1xfig.42, 1xfig.47, 2xfig.49, 3xfig.32 - Tav.2 1xfig.6
Tav.5 1xfig.2 - Tav.6 1xfig.73, 1xfig.100 - Tav.15 1xfig.33, 1xfig.39

M 175 **28 €** Kit guarnizioni 200 - Gasket kit 200 - Kit joint 200 - Kit Juego juntas motor 200
Tav.1 1xfig.42, 1xfig.47, 2xfig.49, 3xfig.32 - Tav.2 1xfig.6
Tav.5 1xfig.2 - Tav.6 1xfig.73, 1xfig.100 - Tav.15 1xfig.33, 1xfig.39

Tavola 2

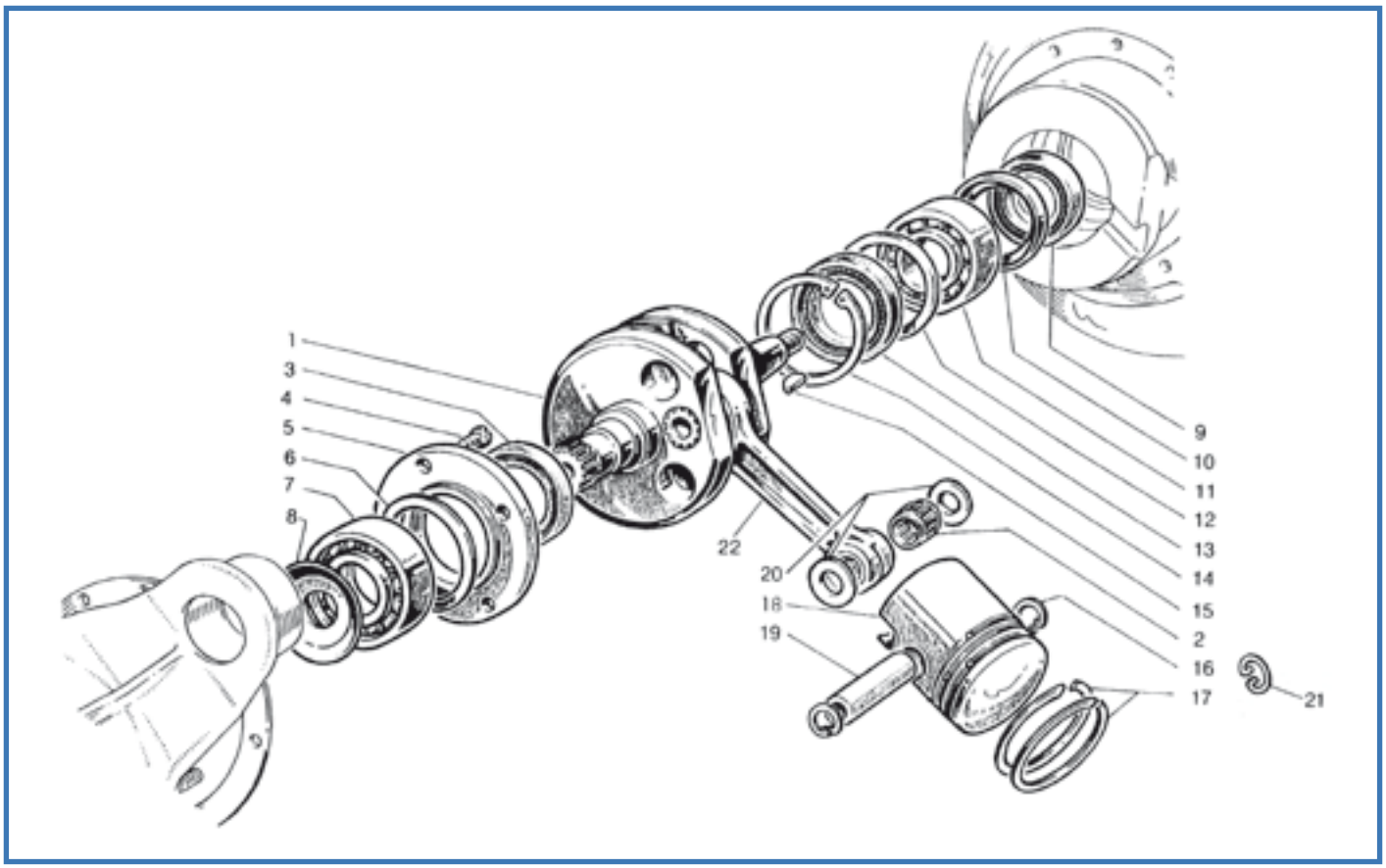

Fig.	Codice lasambretta	Origine	Codice Innocenti	K	Albero motore	Crankshaft	Vilebrequin	Cigüeñal	Modello	€
1	M 53		22212150		Albero motore	Crankshaft	Vilebrequin	Cigüeñal	200	180,00
1	M 52		22012190		Albero motore	Crankshaft	Vilebrequin	Cigüeñal	125-150	175,00
2	M 239		19012130		Gabbia a rullini	Needle cage	Cage à aiguilles	Rodamiento de agujas	Tutti	8,00
3	433		19012008	K	Anello di tenuta Viton	Oil seal Viton	Anneau Viton	Retén Viton	Tutti	6,00
4	7		71300616		Vite	Screw	Vis	Tornillo	Tutti	0,40
5	M 309		19012006		Flangia	Flange	Bride	Brida	Tutti	15,00
6	1007		19012007	K	Rondella guarnizione	Gasket washer	Rondelle joint	Junta	Tutti	2,00
7	M 214	E	19012031		Cuscinetto	Ball bearing	Roulement	Rodamiento	Tutti	18,00
8	B 180		19012041		Rondella	Washer	Rondelle	Arandela	Tutti	1,50
9	435		19012039	K	Anello di tenuta Viton	Oil seal Viton	Anneau Viton	Retén Viton	Tutti	6,00
10	B 178		19012038		Scodellino	Retainer	Cuvette	Separador	Tutti	1,50
11	M 212	E	19012034		Cuscinetto (nu205)	Roll bearing (nu205)	Roulement (nu205)	Rodamiento (nu205)	125-150	50,00
11	M 213	E	19012034		Cuscinetto (nu2205)	Roll bearing (nu2205)	Roulement (nu2205)	Rodamiento (nu2205)	200	55,00
12	B 179		19012037		Distanziale	Distance piece	Entretoise	Separador	125-150	3,00
13	434		19012036	K	Anello di tenuta Viton	Oil seal Viton	Anneau Viton	Retén Viton	Tutti	6,00
14	252		73250052		Anello elastico	Circlip	Circlip	Circlip	Tutti	1,00
15	B 176		74850465		Chiavetta	Woodruff key	Clavette	Chaveta	Tutti	0,50
16	M 18		73250016		Anello elastico “seeger”	Circlip	Circlip	Circlip seeger	Tutti	0,50
17	F 52		19412045		Segmento Ø 52	Piston ring	Segment	Segmento	125	pag. 330
17	F 57		20251008		Segmento Ø 57	Piston ring	Segment	Segmento	150	pag. 330
17	F 66		42012024		Segmento Ø 66	Piston ring	Segment	Segmento	200	pag. 330
18	M 9		19412150		Pistone Ø 52	Piston	Piston	Pistón	125	pag. 330
18	M 12		19612270		Pistone Ø 66	Piston	Piston	Pistón	200	pag. 330
18	M 10		19912200		Pistone Ø 57	Piston	Piston	Pistón	150	pag. 330
19	M 17/A		19012018		Spinotto	Gudgeon pin	Axe de piston	Bulón	150	6,00
19	M 17		19112018		Spinotto	Gudgeon pin	Axe de piston	Bulón	125	6,00
19	M 17/C		19612018		Spinotto	Gudgeon pin	Axe de piston	Bulón	200	6,00
20	M 19		19912011		Rondella	Washer	Rondelle	Arandela	Tutti	2,50
21	M 18/B		73250016		Anello elastico	Circlip “wire”	Circlip “fil”	Circlip hilo	Tutti	0,50

SCOOTER CLASICO - Rafael - Tel. 0034 667845747

Fig.	Codice	Origine	Codice Innocenti	K					Modello	€
22	M 31				Biella completa	Rod complete	Tige complète	Biela completa	125-150	72,00
22	M 34				Biella completa	Rod complete	Tige complète	Biela completa	200	72,00

K

KIT VARI DL - Tavola 2

M 173 **25 €** Kit guarnizioni 125-150 - Gasket kit 125-150 - Kit joint 125-150 - Kit Juego juntas motor 125-150
Tav.1 1xfig.42, 1xfig.47, 2xfig.49, 3xfig.32 - Tav.2 1xfig.6
Tav.5 1xfig.2 - Tav.6 1xfig.73, 1xfig.100 - Tav.15 1xfig.33, 1xfig.39

M 175 **28 €** Kit guarnizioni 200 - Gasket kit 200 - Kit joint 200 - Kit Juego juntas motor 200
Tav.1 1xfig.42, 1xfig.47, 2xfig.49, 3xfig.32 - Tav.2 1xfig.6
Tav.5 1xfig.2 - Tav.6 1xfig.73, 1xfig.100 - Tav.15 1xfig.33, 1xfig.39

M 114 **32 €** Kit paraoli e OR motore VITON “CasaLambretta” - Engine oil seal Kit VITON “CasaLambretta” - Kit anneau d’étanchéité VITON “CasaLambretta” - Kit reten motor VITON “CasaLambretta”
Tav.2 1xfig.3, 1xfig.13, 1xfig.9 - Tav.3 1xfig.7 - Tav.4 1xfig.14, 1xfig.40, 1xfig.41, 1xfig.43 - Tav.9 1xfig.7

Lambretta Thailand Shop

Tavola 3

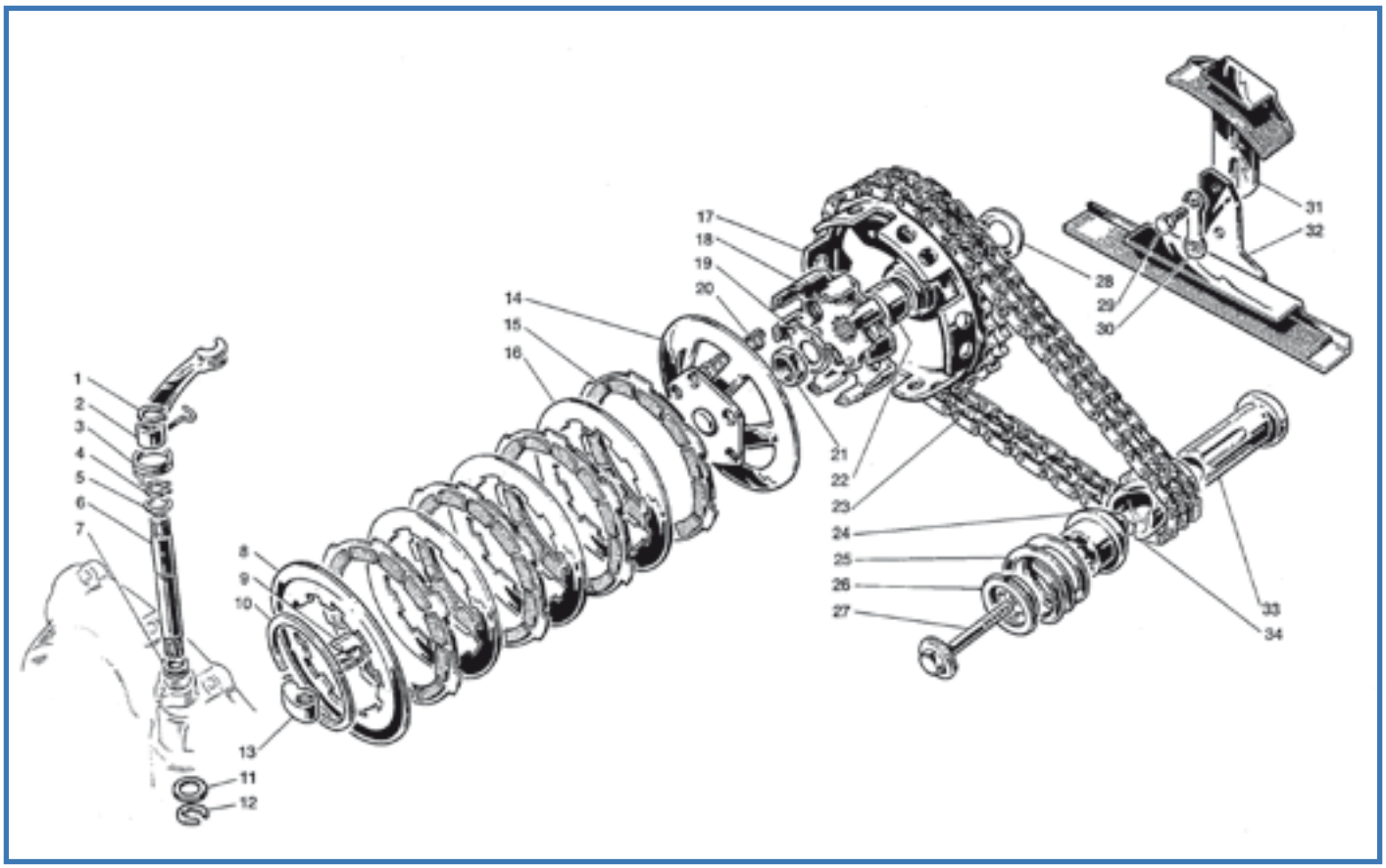

Fig.	Codice (casa lambretta)	Origine	Codice Innocenti	K	Anello elastico	Circlip	Circlip	Circilp	Modello	€
1	241		73260010		Anello elastico	Circlip	Circlip	Circilp	Tutti	2,00
2	L 117/B		19021006		Leva	Lever	Levier	Leva	Tutti	10,00
3	M 134		19021007		Molla	Spring	Ressort	Muelle	Tutti	5,00
4	242		73260012		Anello elastico	Circlip	Circlip	Circlip	Tutti	0,20
5	191		19031015		Rondella	Washer	Rondelle	Arandela	Tutti	0,40
6	792		19021004		Alberino	Shaft	Arbre	Eje	Tutti	10,00
7	466		19031013	K	Anello di tenuta	Oil seal	Anneau d'étanchéité	Retén	Tutti	0,50
8	M 290		19020018	K	Disco Surflex	Driven disc	Disque conduite	Disco Surflex	Tutti	12,00
9	M 238	A	22021001		Bussola	Bush	Bague	Casquillo	Tutti	8,00
10	M 291		19020016		Anello elastico	Circlip	Circlip	Circlip	Tutti	10,00
11	191		19031015		Rondella	Washer	Rondelle	Arandela	Tutti	0,40
12	472		83160100		Anello di sicurezza	Lock ring	Anneau sécurité	Anillo de seguridad	Tutti	0,40
13	M 235	A	19021002		Levetta	Lever	Levier	Leva	Tutti	6,00
14	M 282		22020120		Flangia Surflex	Flange Surflex	Bride Surflex	Brida Surflex	Tutti	45,00
15	M 128		19020050	K	Disco 4 pz. Surflex	Driving disc 4 pc.	Disque conducteur 4 pc.	Disco 4 pz. Surflex	Tutti	30,00
16	M 293		19020021	K	Disco Surflex	Driven disc	Disque conduite	Disco Surflex	Tutti	6,00
17	M 294		19520038		Corona	Crown wheel	Couronne	Corona	150-125	70,00
17	M 310		22220036		Corona	Crown wheel	Couronne	Corona	200	70,00
18	M 283		19020080		Campana Surflex	Clutch bell Surflex	Cloche d'embrayage Surflex	Campana	Tutti	65,00
19	271		19030045		Piastrina	Thrust plate	Plaquette	Pletina	Tutti	1,00
20	M 295		19020015	K	Molla	Spring	Ressort	Muelle	150-125	2,00
20	M 296		19220015	K	Molla	Spring	Ressort	Muelle	200	2,00
21	147		19030007		Dado	Nut	Écrou	Tuerca	Tutti	0,50
22	702		19520037	K	Bussola	Bush	Bague	Casquillo	Tutti	6,00
23	M 139		19041130		Catena Iwis	Chain Iwis	Chaîne Iwis	Cadena Iwis	150-125	40,00
23	M 140		22241130		Catena Iwis	Chain Iwis	Chaîne Iwis	Cadena Iwis	200	40,00
23	M 500		19041130		Catena "IWIS Germany"	Chain "IWIS Germany"	Chaîne "IWIS Germany"	Cadena "IWIS Germany"	125-150	75,00
23	M 501		22241130		Catena "IWIS Germany"	Chain "IWIS Germany"	Chaîne "IWIS Germany"	Cadena "IWIS Germany"	200	80,00
24	M 298		19012017		Innesto scorrevole	Sliding dog	Embrayage à glissement	Casquillo deslizante	Tutti	16,00

BRITTANIA - Tel. 00569 84772757 - Whatsapp +54911 22641682

Fig.	Codice Casa Lambretta	Origine	Codice Innocenti	K	Molla	Spring	Ressort	Muelle	Modello	€
25	M 299		19012042		Molla	Spring	Ressort	Muelle	Tutti	10,00
26	M 297		19012043		Rondella	Washer	Rondelle	Arandela	Tutti	12,00
27	M 287		19012013		Vite	Screw	Vis	Tornillo	Tutti	10,00
28	793		19020022		Rondella spess. 0,8	Shim	Rondelle de réglage	Arandela de espesor 0,8	Tutti	2,50
28	794		19020032		Rondella spess. 1	Shim	Rondelle de réglage	Arandela de espesor 1	Tutti	2,50
28	795		19020033		Rondella spess. 1,2	Shim	Rondelle de réglage	Arandela de espesor 1,2	Tutti	2,50
28	796		19020034		Rondella spess. 1,4	Shim	Rondelle de réglage	Arandela de espesor 1,4	Tutti	2,50
28	797		19020035		Rondella spess. 1,6	Shim	Rondelle de réglage	Arandela de espesor 1,6	Tutti	2,50
29	50		70360614		Vite	Screw	Vis	Tornillo	Tutti	0,30
30	270		19041022		Piastrina	Plate	Plaquette	Pletina	Tutti	1,00
31	M 142		19041100		Guidacatena mobile	Chain stretcher	Tendeur de chaîne	Guíacadena móvil	Tutti	18,00
32	M 143		19041110		Guidacatena fisso	Chain slide	Guide chaîne	Guíacadena fijo	Tutti	18,00
33	M 300		19012016		Manicotto	Sleeve	Manchon	Resorte	Tutti	25,00
34	M 301		19012015		Pignone	Sprocket	Pignon	Piñón	150-125	28,00
34	X 27		22212015		Pignone	Sprocket	Pignon	Piñón	200	35,00

K KIT VARI DL - Tavola 3

M 128/B **40 €** Kit frizione con molle 125-150 “Surflex” - Clutch plates Kit with spring 125-150 “Surflex” - Kit embryage avec ressort 125-150 “Surflex” - Kit embrague y muelles 125-150 “Surflex”
Tav.3 4xfig.15, 5xfig.20

M 128/C **40 €** Kit frizione con molle 200 “Surflex” - Kit clutch plates with spring 200 “Surflex” - Kit embryage avec ressort 200 “Surflex” - Kit embrague y muelles 200 “Surflex”
Tav.3 4xfig.15, 5xfig.20

M 136 **65 €** Kit frizione completa 125-150 “Surflex” - Complete clutch kit 125-150 “Surflex” - Kit embryage complete 125-150 “Surflex” - Kit embrague completa 125-150 “Surflex”
Tav.3 4xfig.16, 5xfig.21, 3xfig.17, 1xfig.8

M 137 **65 €** Kit frizione completa 200 “Surflex” - Complete clutch kit 200 “Surflex” - Kit embryage complete 200 “Surflex” Kit embrague completo 200 “Surflex”
Tav.3 4xfig.16, 5xfig.21, 3xfig.17, 1xfig.8

M 237 **28 €** Kit gabbie a rulli - Needle cage kit - Kit cage à aiguilles - Kit jaula de rodillos
Tav.3 1xfig.22 - Tav.4 1xfig.11 - Tav.1 1xfig.19

M 114 **32 €** Kit paraoli e OR motore VITON “CasaLambretta” - Engine oil seal Kit VITON “CasaLambretta” - Kit anneau d’étanchéité VITON “CasaLambretta” - Kit reten motor VITON “CasaLambretta”
Tav.2 1xfig.3, 1xfig.13, 1xfig.9 - Tav.3 1xfig.7 - Tav.4 1xfig.14, 1xfig.40, 1xfig.41, 1xfig.43 - Tav.9 1xfig.7

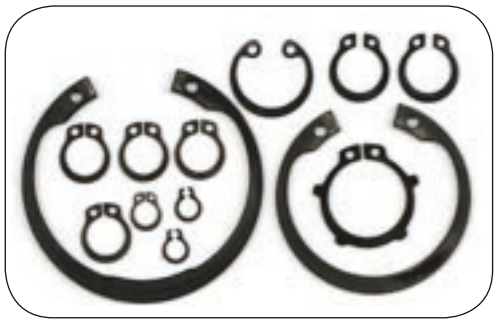

M 357 **4,5 €**

Kit seeger motore, Engine circlip kit

M 136

M 237

M 114

Tavola 4

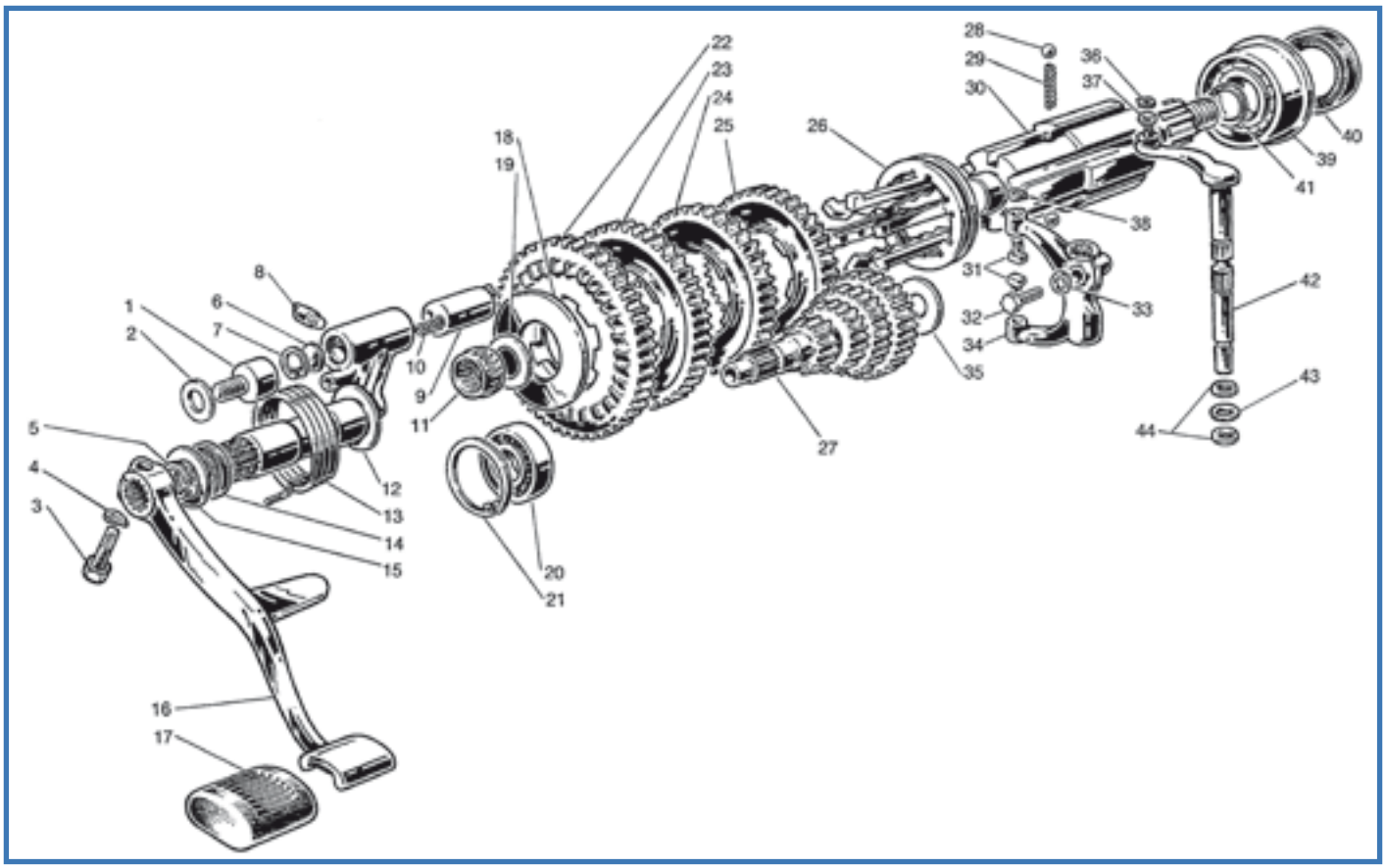

Fig.	Codice lasa lambretta	Origine	Codice Innocenti	K	Vite	Screw	Vis	Tornillo	Modello	€
1	798		19030034		Vite	Screw	Vis	Tornillo	Tutti	4,00
2	155		83100010		Rondella elastica	Spring washer	Rondelle élastique	Arandela elastica	Tutti	0,50
3	55		70300730		Vite	Screw	Vis	Tornillo	Tutti	1,00
4	B 89		83100007		Rondella elastica	Spring washer	Rondelle élastique	Arandela elastica	Tutti	0,20
5	246		73260020		Anello elastico	Circlip	Circlip	Circlip	Tutti	0,40
6	799		19030018		Dischetto	Disc	Disque	Disco	Tutti	0,30
7	248		73250018		Anello elastico	Circlip	Circlip	Circlip	Tutti	0,40
8	M 311		19030016		Perno	Pin	Axe	Perno	Tutti	6,00
9	M 155		19030015		Pistoncino	Piston	Piston	Pistoncillo	Tutti	25,00
10	M 249		19030017		Molla	Spring	Ressort	Muelle	Tutti	2,00
11	613		19030020	K	Gabbia a rullini	Needle cage	Cage à aiguelles	Rodamiento de agujas	Tutti	10,00
12	M 158/B		19530502		Albero avviamento	Shaft	Axe	Eje arranque	Tutti	68,00
13	M 183		19030046		Molla	Spring	Ressort	Muelle	Tutti	5,00
14	412		19010016	K	Anello di tenuta Viton	Oil seal Viton	Anneau d'étanchéité Viton	Retén Viton	Tutti	5,00
15	B 167		19030028		Rondella di rasamento	Shim	Rondelle de réglage	Arandela de reglaje	Tutti	1,00
16	M 169		19930029		Leva avviamento	K/Start lever	Levier démarrage	Pedal de arranque	Tutti	60,00
17	C 86		19130042		Protezione	Rubber pad	Protection	Goma pedal	Tutti	4,00
18	801		19030023		Rondella spess. 2	Shim	Rondelle de réglage	Arandela de espesor 2	Tutti	3,00
18	802		19030047		Rondella spess. 2,2	Shim	Rondelle de réglage	Arandela de espesor 2,2	Tutti	3,00
18	803		19030048		Rondella spess. 2,4	Shim	Rondelle de réglage	Arandela de espesor 2,4	Tutti	3,00
18	804		19030048		Rondella spess. 2,6	Shim	Rondelle de réglage	Arandela de espesor 2,6	Tutti	3,00
19	805		19030044		Rondella di rasamento	Shim	Rondelle de réglage	Arandela de reglaje	Tutti	2,00
20	M 208	E	19030033		Cuscinetto	Ball bearing	Roulement	Rodamiento	Tutti	10,00
21	249		73250042		Anello elastico	Circlip	Circlip	Circlip	Tutti	1,00
22	Z 4	A	19430008		Ingranaggio I velocità	1st speed gear	Pignon 1ère vitesse	Piñon I velocidad	Tutti	56,00
23	Z 8	A	19430009		Ingranaggio II velocità	2nd speed gear	Pignon 2ème vitesse	Piñon II velocidad	Tutti	35,00
24	Z 13	A	19430011		Ingranaggio III velocità	3rd speed gear	Pignon 3ème vitesse	Piñon III velocidad	Tutti	35,00
25	Z 16	A	19130017		Ingranaggio IV velocità	4th speed gear	Pignon 4ème vitesse	Piñon IV velocidad	150	35,00
25	Z 18	A	19430012		Ingranaggio IV velocità	4th speed gear	Pignon 4ème vitesse	Piñon IV velocidad	125-200	35,00

LAMBRET...TIAMO - Tel. 328 5483464

Fig.	Codice Casa Lambretta	Origine	Codice Innocenti	K	Manicotto	Sliding dog	Manchon	Selector	Modello	€
26	M 150		41031007		Manicotto	Sliding dog	Manchon	Selector	Tutti	80,00
27	Z 22	A	19430007		Albero primario	Main shaft	Arbre primaire	Arbol primario	125-200	80,00
27	Z 23	A	19530501		Albero primario	Main shaft	Arbre primaire	Arbol primario	150	80,00
28	806		78920516		Sfera	Ball	Bille	Bola	Tutti	0,50
29	M 248		19031008		Molletta	Spring	Ressort	Muelle	Tutti	2,00
30	M 286		19030002		Albero secondario	Layshaft	Arbre secondaire	Arbol secundario	Tutti	75,00
31	M 276		19031014		Piolo	Pin	Axe	Patilla	Tutti	5,00
32	1110		70450620		Vite ch. 9	Screw key 9	Vis clé 9	Tornillo ll. 9	Tutti	3,00
33	B 88		83100006		Rondella elastica	Spring washer	Rondelle élastique	Arandela elastica	Tutti	0,20
34	807		19031002		Leva	Lever	Levier	Leva	Tutti	26,00
35	808		19030043		Rondella	Washer	Rondelle	Arandela	Tutti	2,00
36	240		73260006		Anello elastico	Circlip	Circlip	Circlip	Tutti	0,20
37	784		73030064		Rondella	Washer	Rondelle	Arandela	Tutti	0,20
38	250		73260005		Anello elastico	Circlip	Circlip	Circlip	Tutti	0,20
39	M 215		19030050		Cuscinetto	Ball bearing	Roulement	Rodamiento	Tutti	40,00
40	428		19030036	K	Anello di tenuta Viton	Oil seal Viton	Anneau d'étanchéité Viton	Retén Viton	Tutti	6,00
41	467		19030032	K	Anello di tenuta	Oil seal	Anneau d'étanchéité	Retén	Tutti	0,50
42	M 312	A	19931018		Alberino con leva	Shaft	Arbre	Eje con leva	Tutti	25,00
43	466		19031013	K	Anello di tenuta	Oil seal	Anneau d'étanchéité	Retén	Tutti	0,50
44	191		19031015		Rondella	Washer	Rondelle	Arandela	Tutti	0,40
45	M 357				Kit seeger motore	Kit engine circlip	Kit circlip moteur	Kit circlip motor	Tutti	4,50

K

KIT VARI DL - Tavola 4

M 114 **32 €** Kit paraoli e OR motore VITON “CasaLambretta” - Engine oil seal Kit VITON “CasaLambretta” - Kit anneau d’étanchéité VITON “CasaLambretta” - Kit reten motor VITON “CasaLambretta”
Tav.2 1xfig.3, 1xfig.13, 1xfig.9 - Tav.3 1xfig.7 - Tav.4 1xfig.14, 1xfig.40, 1xfig.41, 1xfig.43 - Tav.9 1xfig.7

M 237 **28 €** Kit gabbie a rulli - Needle cage kit - Kit cage à aiguilles - Kit jaula de rodillos
Tav.3 1xfig.22 - Tav.4 1xfig.11 - Tav.1 1xfig.19

Tavola 5

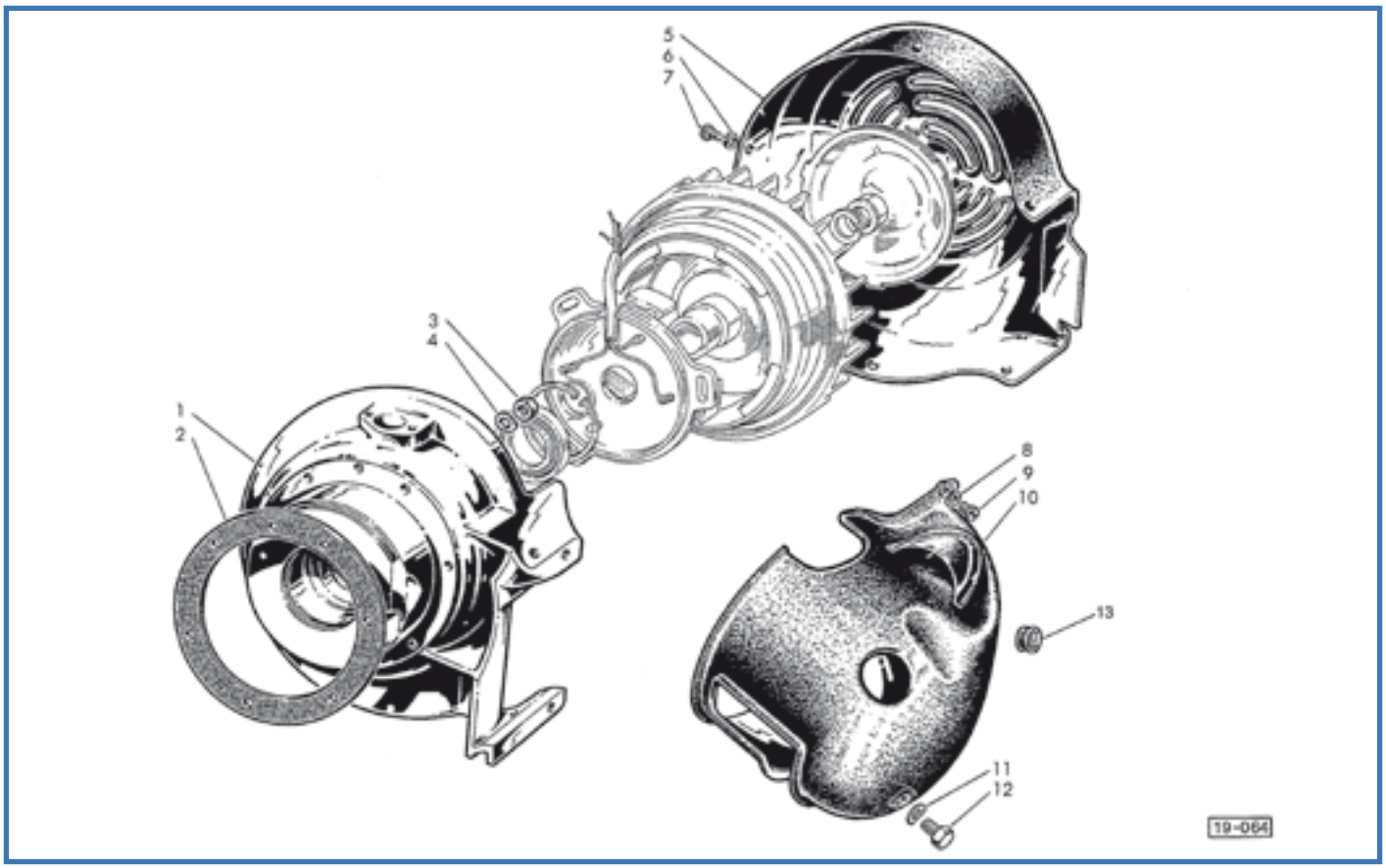

Fig.	Codice Casa Lambretta	Origine	Codice Innocenti	K	Italia	English	Français	Español	Modello	€
1	M 280	A	19010052		Flangia	Flange	Paller	Semicarter	Tutti	60,00
2	1013		19010015	K	Guarnizione	Gasket	Joint	Junta	Tutti	2,50
3	B 68		82028010		Dado	Nut	Écrou	Tuerca	Tutti	0,30
4	B 88		83100006		Rondella elastica	Spring washer	Rondelle élastique	Arandela elastica	Tutti	0,20
5	C 490	A	22014030		Coperchio	Cover	Couvercle	Tapa	Tutti	40,00
6	171		73170053		Rondella elastica	Spring washer	Rondelle élastique	Arandela elastica	Tutti	0,10
7	B 191		19014003		Vite	Screw	Vis	Tornillo	Tutti	0,80
8	171		73170053		Rondella elastica	Spring washer	Rondelle élastique	Arandela elastica	Tutti	0,10
9	B 191		19014003		Vite	Screw	Vis	Tornillo	Tutti	0,80
10	C 440	A	22014020		Cuffia	Cylinder cowl	Coiffe	Tapa cilindro	Tutti	40,00
11	B 87		83100008		Rondella elastica	Spring washer	Rondelle élastique	Arandela elastica	Tutti	0,20
12	64		70360814		Vite	Screw	Vis	Tornillo	Tutti	0,50
13	C 91/C		65000100		Tappo	Plug	Bouchon	Tapon	Tutti	1,00

K

KIT VARI DL - Tavola 5

M 173 **25 €** Kit guarnizioni 125-150 - Gasket kit 125-150 - Kit joint 125-150 - Kit Juego juntas motor 125-150
Tav.1 1xfig.42, 1xfig.47, 2xfig.49, 3xfig.32 - Tav.2 1xfig.6
Tav.5 1xfig.2 - Tav.6 1xfig.73, 1xfig.100 - Tav.15 1xfig.33, 1xfig.39

M 175 **28 €** Kit guarnizioni 200 - Gasket kit 200 - Kit joint 200 - Kit Juego juntas motor 200
Tav.1 1xfig.42, 1xfig.47, 2xfig.49, 3xfig.32 - Tav.2 1xfig.6
Tav.5 1xfig.2 - Tav.6 1xfig.73, 1xfig.100 - Tav.15 1xfig.33, 1xfig.39

CASALAMBRETTA AUSTRALIA - De' Pannone Enterprise - Tel. 0061 8 93873031

Tavola 6

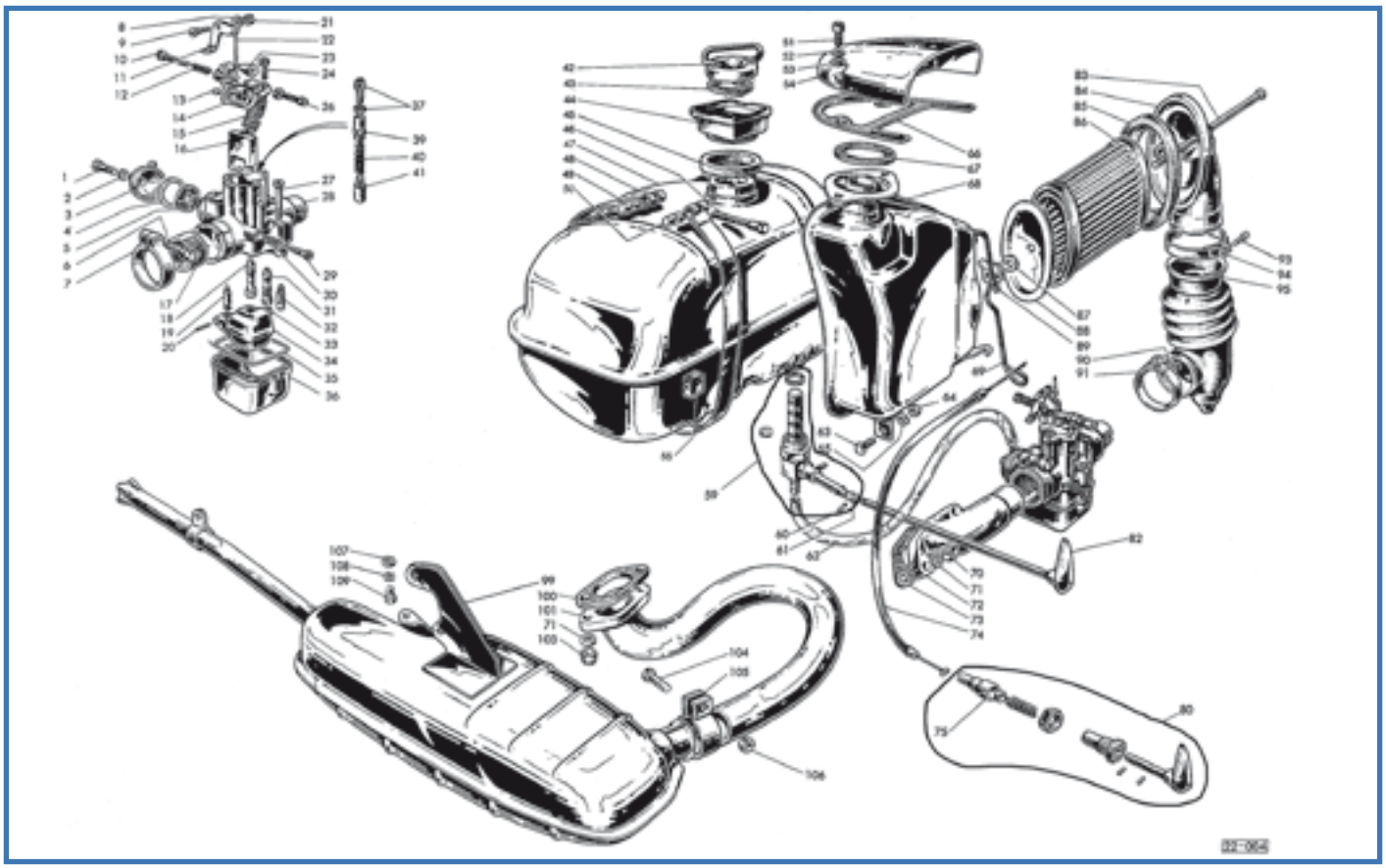

Fig.	Codice Casa Lambretta	Origine	Codice Innocenti	K	Carburatore	Carburettor	Carburateur	Carburador	Modello	€
	B 36/B	A	412485		Carburatore	Carburettor	Carburateur	Carburador	150-200	68,00
1	D 183		412341		Vite	Screw	Vis	Tornillo	Tutti	3,00
2	507		412394	K	Guarnizione	Gasket	Joint	Junta	Tutti	0,10
3	D 182		412331		Pipetta	Cover	Couvercle	Tapa	Tutti	18,00
4	508		412299	K	Guarnizione	Gasket	Joint	Junta	Tutti	0,30
5	D 181		412298		Filtro	Filter	Filtre	Filtro	Tutti	3,00
6	D 180		412062		Vite	Screw	Vis	Tornillo	Tutti	3,00
7	D 189		412463		Morsetto	Clamp	Collier	Abrazadera	150-200	15,00
7	D 179		412248		Morsetto	Clamp	Collier	Abrazadera	125	15,00
8	170		73170043		Rondella elastica	Spring washer	Rondelle élastique	Arandela alabeada	Tutti	0,10
9	D 162		412048		Perno	Pin	Pivot	Perno	Tutti	3,00
10	D 170		412192		Vite	Screw	Vis	Tornillo	Tutti	3,00
11	D 188		412465		Leva	Lever	Levier	Leva	150-200	8,00
11	D 169		412330		Leva	Lever	Levier	Leva	125	8,00
12	D 171		412191		Molla	Spring	Ressort	Muelle	Tutti	2,00
13	D 173		412466		Guarnizione	Gasket	Joint	Junta	Tutti	0,80
14	D 190		412467		Coperchio	Cover	Couvercle	Tapa	150-200	15,00
14	D 164		412333		Coperchio	Cover	Couvercle	Tapa	125	15,00
15	D 165		412338		Molla	Spring	Ressort	Muelle	Tutti	4,00
16	D 149		412468		Valvola gas 02	Throttle slide	Boisseau de gas	Válvula gas 02	150	12,00
16	D 148		412469		Valvola gas 01	Throttle slide	Boisseau de gas	Válvula gas 01	200	15,00
16	D 147		412437		Valvola gas 02	Throttle slide	Boisseau de gas	Válvula gas 02	125	15,00
17	D 191		412470		Riduzione isolante	Insulating reduction	Anneau isolant	Casquillo reductor	150-200	5,00
17	D 187		412261		Riduzione isolante	Insulating reduction	Anneau isolant	Casquillo reductor	125	5,00
18	D 9		412398		Getto starter da 50	Starter jet	Gicleur starter	Chicle starter 50	125	8,00
19	530		412321	K	Spillo	Needle	Aiguille	Aguja	Tutti	4,00
20	D 184		412349		Perno	Pin	Pivot	Pasador	Tutti	3,00
21	D 163		412049		Dado	Nut	Écrou	Tuerca	Tutti	1,50
22	D 194		412473		Tirante	Tie rod	Tirant	Tirante	150-200	3,00

Fig.	Codice Casalambretta	Origine	Codice Innocenti	K	Tirante	Tie rod	Tirant	Tirante	Modello	€
22	D 172		412071		Tirante	Tie rod	Tirant	Tirante	125	3,00
23	B 21		412053		Cappuccio	Cap	Chapeau	Capuchon	Tutti	2,00
24	D 160		412193		Vite	Screw	Vis	Tornillo	Tutti	3,50
26	D 161		412055		Registro con dado	Adjuster with nut	Vis avec écrou	Tornillo	Tutti	4,00
27	D 166		412342		Vite	Screw	Vis	Tornillo	Tutti	2,00
29	D 192		412192		Vite	Screw	Vis	Tornillo	Tutti	2,00
30	D 167		412344		Molla	Spring	Ressort	Muele	125	2,00
30	D 193		412191		Molla	Spring	Ressort	Muelle	150-200	2,00
31	D 140		412474		Emulsionatore 04	Diffuser	Diffuseur	Difusor 04	150	12,00
31	D 141		412475		Emulsionatore 02	Diffuser	Diffuseur	Difusor 02	200	12,00
31	D 135		412339		Emulsionatore 01	Diffuser	Diffuseur	Difusor 01	125	12,00
32	D 45		412477		Getto minimo da 45	Pilot jet	Gicleur du ralenti	Chicle baja 45	Tutti	5,00
32	D 118		412479		Getto massimo 118	Main jet	Gicleur principal	Chicle alta 118	150	3,00
33	D 98		412480		Getto massimo 98	Main jet	Gicleur principal	Chicle alta 98	125	3,00
33	D 115		412481		Getto massimo 115	Main jet	Gicleur principal	Chicle alta 115	200	3,00
34	D 185	A	412482		Galleggiante	Float	Flotteur	Flotador	Tutti	8,00
35	470		412337	K	Guarnizione	Gasket	Joint	Junta	Tutti	2,00
36	D 186		412329		Vaschetta	Float chamber	Cuvette	Cubeta	Tutti	10,00
37	D 175		412148		Registro con dado	Adjuster with nut	Vis avec écrou	Tornillo	Tutti	3,00
39	D 174		412181		Tappo	Plug	Bouchon	Tapon	Tutti	4,00
40	D 177		412182		Molla	Spring	Ressort	Muelle	Tutti	2,00
41	D 178		412140		Valvola starter	Choke valve	Soupape starter	Pistoncillo stárter	Tutti	5,00
42	C 296	A	19070040		Tappo	Cap	Couvercle	Tápon	Tutti	6,00
43	C 94		15070021		Guarnizione	Gasket	Joint	Junta	Tutti	1,00
44/45	C 93		19970018		Parapolvere + feltro	Dust cover + felt	Couvercle + felt	Parapolvo y fieltro	Tutti	8,00
46	809		19970015		Vite	Screw	Vis	Tornillo	Tutti	3,00
47	C 383	A	19970010		Serbatoio	Tank	Réservoir	Depósito	Tutti	92,00
48	C 297		19070011		Fascia + fig. 46-49-50	Strap + fig. 46-49-50	Collier + fig. 46-49-50	Tensor + fig. 46-49-50	Tutti	15,00
49	835		15070013		Cilindretto	Trunnion	Barillet	Cilindrito	Tutti	2,00
50	836		15070014		Cilindretto	Trunnion	Barillet	Cilindrito	Tutti	2,00
51	292		71060618		Vite	Screw	Vis	Tornillo	Tutti	0,40
52	B 61		83050616		Rondella elastica	Spring washer	Rondelle élastique	Arandela elastica	Tutti	0,10
53	B 63		83010641		Rondella	Washer	Rondelle	Arandela	Tutti	0,10
54	C 471	A	19916019		Bocchetta	Air intake	Prise d'air	Toma de aire	125	20,00
54	X 17	A	22016019		Bocchetta	Air intake	Prise d'air	Toma de aire	150-200	12,00
55	C 64		15070019		Tampone	Buffer	Tampon	Taco	Tutti	2,00
56	516		19071008		Guarnizione	Gasket	Joint	Junta	Tutti	0,20
59	B 24		22071040		Rubinetto con fig. 56-60-61	Petrol tap + fig. 56-60-61	Robinet + fig. 56-60-61	Grifo + fig. 56-60-61	Tutti	14,00
60	111		74400228		Copiglia	Split pin	Goupille	Pasador	Tutti	0,10
61	810		19071009		Snodo	Articulating joint	Joint articulé	Articulacion	Tutti	3,00
62	811		19971004		Tubazione	Line	Tube	Macarron	Tutti	5,00
63	812		19016029		Vite	Screw	Vis	Tornillo	Tutti	3,00
64	B 68		82058010		Dado	Nut	Écrou	Tuerca	Tutti	0,30
65	B 88		83100006		Rondella elastica	Spring washer	Rondelle élastique	Arandela elastica	Tutti	0,20
66	B 37/D		19916042		Guarnizione	Gasket	Joint	Junta	Tutti	3,00
67	B 37/E		19916051		Guarnizione	Gasket	Joint	Junta	Tutti	1,50
68	C 483		19916250		Scatola filtro	Filter housing	Boîte de filtre	Caja filtro	Tutti	60,00
69	B 269		19016058		Molla	Spring	Ressort	Muelle	Tutti	8,00
70	B 107		19011009		Dado	Nut	Écrou	Tuerca	Tutti	0,80
71	B 89		83100007		Rondella elastica	Spring washer	Rondelle élastique	Arandela elastica	Tutti	0,20
72	B 253		19411004		Pipa	Manifold	Pipe	Tubo admision	125	20,00
72	B 254	A	22011004		Pipa	Manifold	Pipe	Tubo admision	150	20,00
72	B 255	A	22211004		Pipa	Manifold	Pipe	Tubo admision	200	20,00
73	1010		19911017	K	Guarnizione	Gasket	Joint	Junta	150-125	1,50
73	1009		19611017	K	Guarnizione	Gasket	Joint	Junta	200	1,50
74	L 152		19015050	K	Cavo starter	Choke cable	Câble de starter	Cable stárter	Tutti	6,00
75	660		19015023		Guida	Retainer	Guide	Tope	Tutti	3,00
80	B 266		22015020		Levetta completa	Lever complete	Levier complète	Tirador completo	Tutti	30,00
82	B 40		22071050		Levetta	Lever	Levier	Leva	Tutti	8,00

Fig.	Codice casa lambretta	Origine	Codice Innocenti	K					Modello	€
83	716		19016059	K	Tirante	Tied ros	Tirant	Varilla fijacion	Tutti	3,00
84	C 485	A	22016260		Pipa aspirazione	Inlet manifold	Pipe d'admission	Pipa admision	Tutti	20,00
85	B 37		19916057		Guarnizione	Gasket	Joint	Junta	Tutti	3,00
86	B 32		19016270		Filtro	Element	Elément	Filtro	Tutti	10,00
87	519		19016062	K	Rondella	Washer	Rondelle	Arandela	Tutti	0,20
88	715		19016024	K	Fondello	Bottom	Culot	Placa cierre	Tutti	4,00
89	717		19916061	K	Dado ad alette	Wing nut	Écrou à oreilles	Palomilla	Tutti	4,00
90	23		80008178		Vite	Screw	Vis	Tornillo	Tutti	0,20
91	B 264		19916160		Fascetta con vite	Clip with screw	Collier avec vis	Abraz con tornillo	150-200	6,00
91	B 263		19916150		Fascetta con vite	Clip with screw	Collier avec vis	Abraz con tornillo	125	6,00
93	24		80008178		Vite	Screw	Vis	Tornillo	Tutti	0,20
94	B 264		19916160		Fascetta con vite	Clip with screw	Collier avec vis	Abraz con tornillo	Tutti	6,00
95	B 39		22016021		Soffietto elastico	Elastic hose	Soufflet élastique	Fuelle aire	150-200	10,00
95	B 38		22116021		Soffietto elastico	Elastic hose	Soufflet élastique	Fuelle aire	125	10,00
99	M 194/B		19518510		Marmitta	Silencer	Silencieux	Escape	Tutti	110,00
100	1011		19018001	K	Guarnizione	Gasket	Joint	Junta	Tutti	2,00
101	M 195		19518010		Tubo di scarico	Exhaust tube	Tube d'échappement	Codo de escape	Tutti	35,00
103	B 106		19018003		Dado	Nut	Écrou	Tuerca	Tutti	1,50
104	65		81428378		Vite	Screw	Vis	Tornillo	Tutti	0,80
105	M 199		41018080		Morsetto	Clamp	Collier	Abrazadera	Tutti	10,00
106	149		82078012		Dado	Nut	Écrou	Tuerca	Tutti	0,20
107	184		73021084		Rondella	Washer	Rondelle	Arandela	Tutti	0,10
108	174		83070820		Rondella elastica	Spring washer	Rondelle élastique	Arandela elastica	Tutti	0,10
109	45		81008222		Vite	Screw	Vis	Tornillo	Tutti	0,50

K KIT VARI DL - Tavola 6

M 173 **25 €** Kit guarnizioni 125-150 - Gasket kit 125-150 - Kit joint 125-150 - Kit Juego juntas motor 125-150
Tav.1 1xfig.42, 1xfig.47, 2xfig.49, 3xfig.32 - Tav.2 1xfig.6
Tav.5 1xfig.2 - Tav.6 1xfig.73, 1xfig.100 - Tav.15 1xfig.33, 1xfig.39

M 175 **28 €** Kit guarnizioni 200 - Gasket kit 200 - Kit joint 200 - Kit Juego juntas motor 200
Tav.1 1xfig.42, 1xfig.47, 2xfig.49, 3xfig.32 - Tav.2 1xfig.6
Tav.5 1xfig.2 - Tav.6 1xfig.73, 1xfig.100 - Tav.15 1xfig.33, 1xfig.39

B 35/B **8 €** Kit guarnizioni carburatore - Kit carburettor gasket - Kit joint carburateur - Kit juntas del carburador
Tav.6 1xfig.2, 1xfig.4, 1xfig.35, 1xfig.19

B 270 **12 €** Kit fissaggio filtro aria - Air filter fixing kit - Kit fixation filter air - Kit fijación de filtro de aire
Tav.6 1xfig.83, 1xfig.87, 1xfig.88, 1xfig.89

L 123 **34 €** Kit cavi e guaine (con nylon) - Kit inner/outer cables (with nylon) - Kit cables complet (avec nylon) - Kit cables (con Nylon)
Tav.6 1xfig.74 - Tav.16 1xfig.24, 1xfig.9, 1xfig.28, 1xfig.54, 1xfig.70, 1xfig.71, 2xfig.40, 2xfig.29

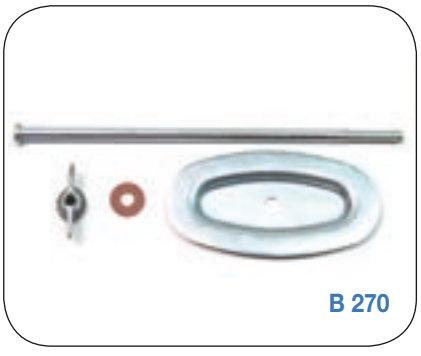
B 270

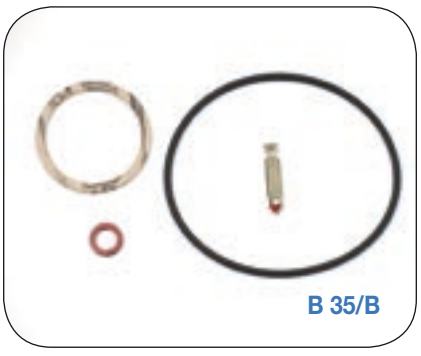
B 35/B

M 173

Tavola 7

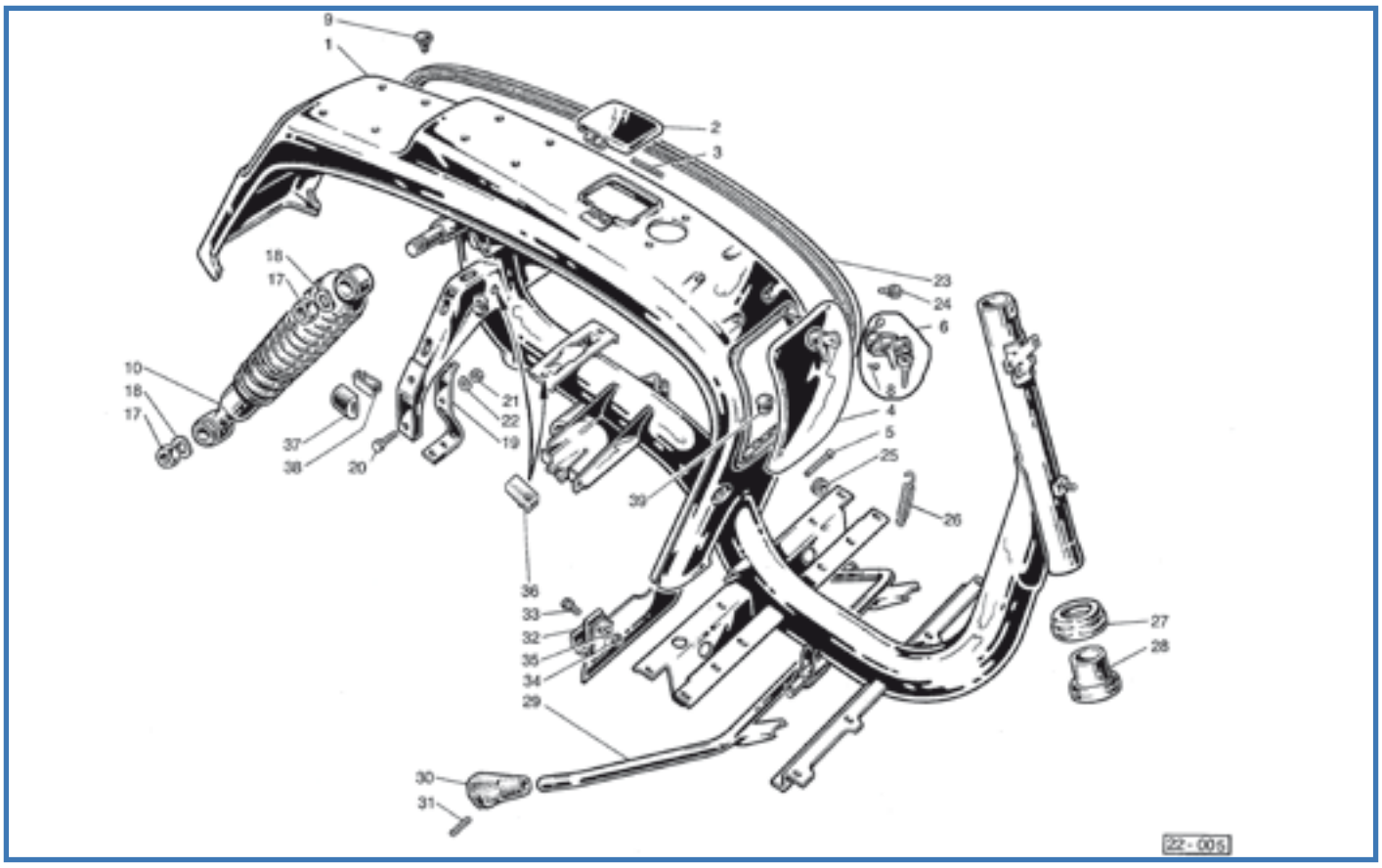

Fig.	Codice lasa lambretta	Origine	Codice Innocenti	K	Sportello in metallo	Cover metal	Couvercle mètal	Puerta de metal	Modello	€
2	C 473		15055040		Sportello in metallo	Cover metal	Couvercle mètal	Puerta de metal	Tutti	18,00
2	C 320		15055040		Sportello in plastica	Plastic cover	Couvercle in plastìque	Puerta de plàstico	fine prod.	15,00
3	B 112		15055033		Perno	Pin	Pivot	Perno	Tutti	1,00
4	C 474	A	22055050		Sportello	Cover	Couvercle	Puerta	Tutti	40,00
5	B 111		19955021		Perno	Pin	Pivot	Pasador	Tutti	2,00
6	C 135/B		22055060		Serratura + fig. 8	Lock + fig. 8	Serrure + fig. 8	Cerradura + fig. 8	Tutti	24,00
8	626		75710308		Ribattino	Rivet	Rivet	Remache	Tutti	0,10
9	C 105		19955094		Tappo	Plug	Bouchon	Tope	Tutti	1,50
10	T 102		19958100		Ammortizzatore	Shock absorber	Amortisseur	Amortiguador	Tutti	78,00
17	B 138		82137017		Dado	Nut	Écrou	Tuerca	Tutti	1,00
18	B 139		83100016		Rondella elastica	Spring washer	Rondelle élastique	Arandela elastica	Tutti	1,00
19	C 475		19950032		Supporto	Support	Support	Soporte	Tutti	12,00
20	41		81428336		Vite	Screw	Vis	Tornillo	Tutti	0,50
21	B 155		82058011		Dado	Nut	Écrou	Tuerca	Tutti	0,30
22	B 89		83100007		Rondella elastica	Spring washer	Rondelle élastique	Arandela elastica	Tutti	0,20
23	C 30		22055059		Profilato (coppia)	Beading (pair)	Garniture (couple)	Moldura (juego)	Tutti	6,00
24	C 91/B		19955037		Tampone lungo	Long buffer	Tampon long	Tope largo	Tutti	1,50
24	C 91		19955038		Tampone corto	Short buffer	Tampon court	Tope corto	Tutti	1,50
25	C 18		15071002		Protezione	Protection	Protection	Goma	Tutti	1,50
26	T 218		19957005		Molla	Spring	Ressort	Muelle	Tutti	6,00
26	T 218/X		19957005		Molla Inox	Spring Stainless	Ressort Inox	Muelle Inox	Tutti	8,00
27	T 44		15061024		Protezione	Protection	Protection	Proteccion	Tutti	10,00
28	778		19061023	K	Calotta	Cup	Cuvette	Pista	Tutti	24,00
29	T 216		19957030		Cavalletto	Center stand	Béquille	Caballeto	Tutti	30,00
30	T 213		15057020		Piedino (coppia+spine)	Rubber cap (pair+pins)	Protection (couple+axes)	Taco (juego+pasadores)	Tutti	10,00
31	83		15057009		Spina	Pin	Axe	Pasador	Tutti	1,00
32	T 215/B		19957040		Supporto	Support	Support	Pletina	Tutti	30,00
33	65		81008221		Vite	Screw	Vis	Tornillo	Tutti	0,80
34	149		82108012		Dado	Nut	Écrou	Tuerca	Tutti	0,20

SCOOTER ITALIANO - Tel. 348 3033266

Fig.	Codice casa lambretta	Origine	Codice Innocenti	K	Rondella elastica	Spring washer	Rondelle élastique	Arandela elastica	Modello	€
35	B 87		73170084		Rondella elastica	Spring washer	Rondelle élastique	Arandela elastica	Tutti	0,20
36	C 92/C		19550024		Tampone	Buffer	Tampon	Taco	Tutti	2,00
37	C 90		19950065		Tampone	Buffer	Tampon	Taco	Tutti	2,00
38	C 296/B		19950115		Molla	Spring	Ressort	Muelle	Tutti	2,00
39	C 91/A		19555097		Tappo	Plug	Bouchon	Tapon	Tutti	1,50

K

KIT VARI DL - Tavola 7

T 53/B **60 €** Kit calotte sterzo - Kit steering cone - Kit cuvette de direction - Kit rodamientos de la dirección
Tav.7 1xfig.28 - Tav.8 1xfig.32, 1xfig.34, 1xfig.84

Tavola 8

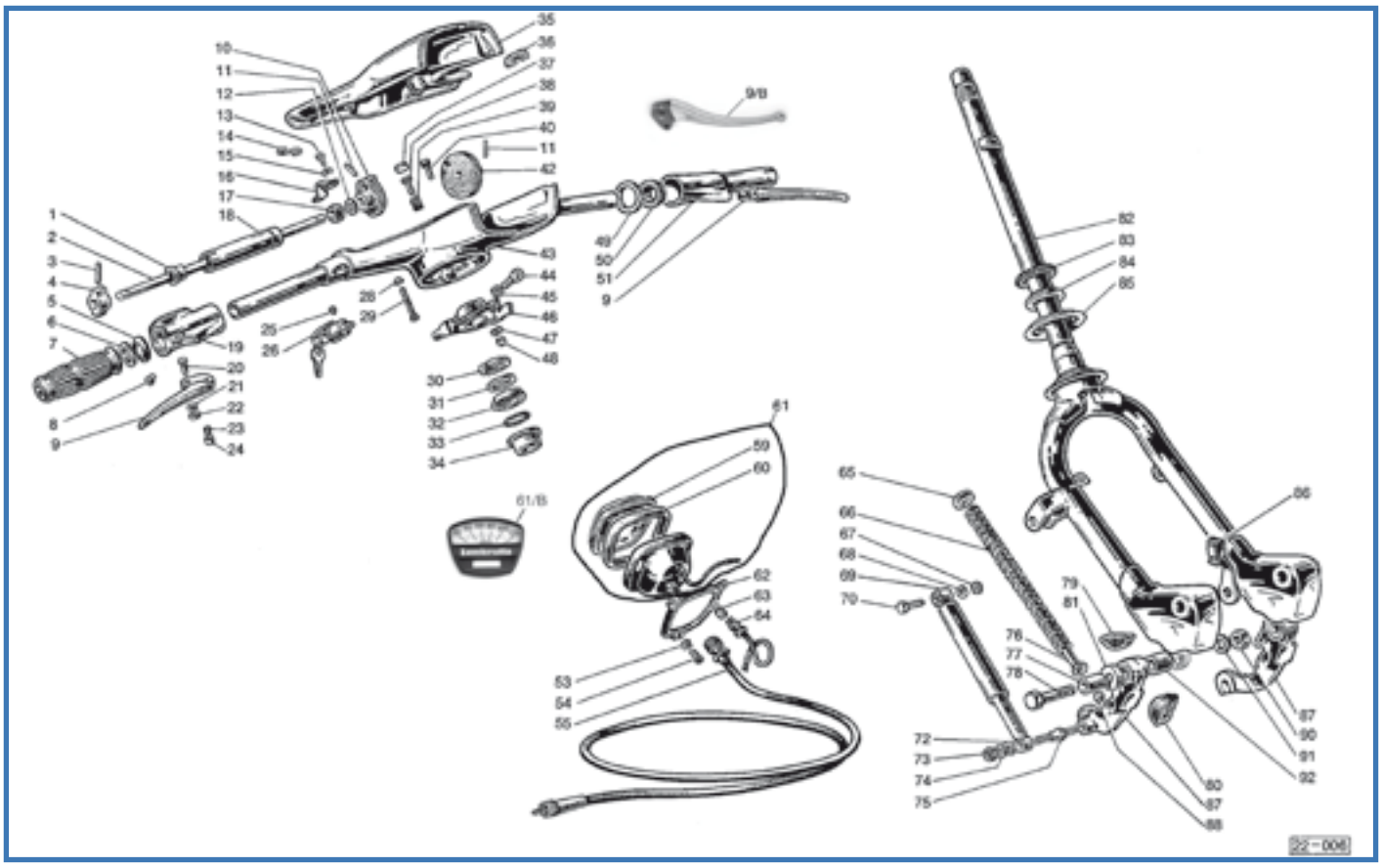

Fig.	Codice Casa Lambretta	Origine	Codice Innocenti	K	Italiano	English	Français	Español	Modello	€
1	610		19962022	K	Boccola	Bush	Bague	Casquillo	Tutti	3,00
2	L 183		19762025		Alberino	Shaft	Arbre	Eje	Tutti	10,00
3	81		19962028	K	Spina	Pin	Pivot	Perno	Tutti	1,00
4	611		19962026	K	Boccola	Bush	Bague	Casquillo	Tutti	3,00
5	605		19963005	K	Rondella	Washer	Rondelle	Arandela	Tutti	2,00
6	607		19963003	K	Rondella	Washer	Rondelle	Arandela	Tutti	1,00
7	L 53		22062016		Manopola (paio)	Grip (pair)	Poignée (couple)	Puños (juego)	Tutti	8,00
8	B 90		80158290		Vite	Screw	Vis	Tornillo	Tutti	0,40
9	L 28/B		19962023		Leva	Lever	Levier	Maneta	Tutti	12,00
9/B	L 181		19962023		Leva con pallina	Lever with ball	Levier avèc balle	Maneta con bola	fine produz.	16,00
10	L 187	A	22063009		Settore	Sector	Secteur	Polea	Tutti	6,00
11	81		19962028		Spina	Pin	Pivot	Perno	Tutti	1,00
12	B 183		15062013		Rondella sp. 0,4 mm	Shim	Rondelle de réglage	Arandela de reglaje	Tutti	0,80
12	B 184		15062023		Rondella sp. 0,6 mm	Shim	Rondelle de réglage	Arandela de reglaje	Tutti	0,80
13	302		80658240		Vite	Screw	Vis	Tornillo	Tutti	0,20
14	L 140		19222012		Occhiello	Clip	Agrafe	Guía	Tutti	3,00
15	169		83100004		Rondella elastica	Spring washer	Rondelle élastique	Arandela elastica	Tutti	0,10
16	L 188		15062012		Piastrina	Plate	Plaquette	Pletina	Tutti	2,00
17	608		19962011	K	Boccola	Bush	Bague	Casquillo	Tutti	2,50
18	L 190		19963008		Manicotto	Sleeve	Manchon	Tubo	Tutti	10,00
19	L 175		19763006		Supporto	Support	Support	Soporte	Tutti	50,00
20	L 23		19062002		Perno + fig. 21-22	Pin + fig. 21-22	Axe + fig. 21-22	Tornillo + fig. 21-22	Tutti	3,00
20	L 25		19062004		Perno maggiorato 1 mm	Pin 1 mm over size	Axe plus 1 mm	Tornillo sobemedida 1 mm	Tutti	3,00
21	712		19062004		Rondella a stella	Star washer	Rondelle étoile	Arandela de estrella	Tutti	0,30
22	711		19062003		Dado	Nut	Écrou	Tuerca	Tutti	1,00
23	L 27		19062021		Molla	Spring	Ressort	Muelle	Tutti	1,20
24	L 26		19062019		Pulsante	Push rod	Poussoir	Pastilla	Tutti	0,80
25	642		15088006	K	Vite	Screw	Vis	Tornillo	Tutti	2,50
26	C 136		19988010		Antifurto	Steering lock	Serrure antivol	Cerradura bloqueo	Tutti	18,00

SCOOTER SPEED - Tel. 001-714-759-247

Fig.	Codice casa lambretta	Origine	Codice Innocenti	K	Rondella	Washer	Rondelle	Arandela	Modello	€
28	162		83130005		Rondella	Washer	Rondelle	Arandela	Tutti	0,10
29	B 109		80158264		Vite	Screw	Vis	Tornillo	Tutti	1,00
30	815		15061018		Anello registro	Adjiustment ring	Anneau réglage	Anillo cierre	Tutti	6,00
31	816		19061025		Rondella sicurezza	Lock washer	Rondelle de sécurité	Arandela de seguridad	Tutti	1,00
32	775		15061019	K	Calotta	Cup	Cuvette	Pista	Tutti	12,00
33	T 35/B		15061060		Gabbietta a sfere	Ball race	Cage à billes	Guiabolas	Tutti	3,00
34	774		19961026	K	Sede	Seat	Siège	Pista asiento	Tutti	15,00
35	C 493		22061020		Calotta	Cover	Couvercle	Tapa	Tutti	95,00
36	817		19961011		Guarnizione	Gasket	Joint	Junta	Tutti	0,50
37	644		15088003	K	Dischetto	Disc	Disque	Disco	Tutti	0,50
38	645		19988001	K	Piolo	Pin	Pivot	Eje	Tutti	2,00
39	643		19988002	K	Molla	Spring	Ressort	Muelle	Tutti	1,00
40	53		81407298		Vite	Screw	Vis	Tornillo	Tutti	0,40
42	L 192	A	22062027		Carrucola	Roller	Curseur	Polea	Tutti	6,00
43	C 492	A	22061030		Manubrio con fig. 35	Handle bar with fig. 35	Guidon avec fig. 35	Manillar con fig. 35	Tutti	250,00
44	B 321		81807422		Vite	Screw	Vis	Tornillo	Tutti	0,80
45	166		83120100		Rondella elastica	Spring washer	Rondelle élastique	Arandela elastica	Tutti	0,20
46	L 193	A	19961008		Morsetto	Clamp	Etau	Abrazadera	Tutti	25,00
47	B 88		83100006		Rondella elastica	Spring washer	Rondelle élastique	Arandela elastica	Tutti	0,20
48	145		82200060		Dado per fig. 40	Nut for fig. 40	Écrou pour fig. 40	Tuerca para fig. 40	Tutti	0,30
49	603		19962011	K	Collaretto di rasamento	Collar	Collier	Collar	Tutti	1,50
50	601		19962006	K	Boccola	Bush	Bague	Casquillo	Tutti	3,00
51	L 172		19962040		Supporto	Support	Support	Soporte	Tutti	60,00
53	160		83100003		Rondella elastica	Spring washer	Rondelle élastique	Arandela elastica	Tutti	0,10
54	59		22087004		Vite	Screw	Vis	Tornillo	Tutti	0,20
55	A 16		611125		Trasmissione completa	Cable complete	Câble compléte	Cable completo	Tutti	10,00
59	A 14		611065		Coperchietto	Glass	Verre	Cristal	Tutti	4,00
60	A 322		611066		Guarnizione	Gasket	Joint	Moldura	Tutti	4,00
61	A 10/B	A	611119		Contachilometri	Speedometer (km)	Compteur (km)	Cuentakilómetros (km)	150	50,00
61	A 9/B	A	611121		Contachilometri	Speedometer (km)	Compteur (km)	Cuentakilómetros (km)	125	50,00
61	A 11/B	A	611123		Contachilometri	Speedometer (km)	Compteur (km)	Cuentakilómetros (km)	200	50,00
61/B	A 310	A			Fondo serigrafato	Speedo face	Speedo visage	Caratula serigrafiada	125	10,00
61/B	A 311	A			Fondo serigrafato	Speedo face	Speedo visage	Caratula serigrafiada	150	10,00
61/B	A 312	A			Fondo serigrafato	Speedo face	Speedo visage	Caratula serigrafiada	200	10,00
62	A 326		19987001		Flangia	Flange	Bride	Pletina	Tutti	5,00
63	E 303	A	87520300		Lampadina 12V 3W	Bulb 12V 3W	Ampoule 12V 3W	Lámpara 12V 3W	Tutti	1,00
64	A 320		611015		Portalampada	Bulb socket	Douille de lampe	Portalámparas	Tutti	6,00
65	T 49/C		19560026		Bussola	Bush	Bague	Casquillo	Tutti	3,00
66	T 47		19060021		Molla	Spring	Ressort	Muelle	Tutti	12,00
67	B 68		82250060		Dado	Nut	Écrou	Tuerca	200	0,30
68	165		83120006		Rondella	Washer	Rondelle	Arandela	200	0,10
69	T 237		19060290		Ammortizzatore (Ø 20 mm)	Shock absorber (Ø 20 mm)	Amortisseur (Ø 20 mm)	Amortiguador (Ø 20 mm)	200	48,00
70	54		81408300		Vite	Screw	Vis	Tornillo	200	0,30
72	182		83020605		Rondella piana	Plain washer	Rondelle plate	Arandela plana	200	0,10
73	B 68		82108010		Dado	Nut	Écrou	Tuerca	200	0,30
74	165		83120006		Rondella elastica	Spring washer	Rondelle élastique	Arandela elastica	200	0,10
75	B 100		15060032		Perno	Pin	Axe	Perno	200	3,00
76	T 47/C		19560100		Pistoncino	Piston	Piston	Eje	Tutti	8,00
77	665		19060015	K	Perno	Pin	Pivot	Perno	Tutti	3,00
78	664		19060016	K	Vite	Screw	Vis	Tornillo	Tutti	3,00
79	T 52		20020048		Tampone superiore	Buffer	Tampon	Tope	Tutti	3,50
80	T 51		20320048		Tampone inferiore	Buffer	Tampon	Tope	Tutti	3,50
81	T 49		19060017		Coppetta	Cap	Cuvette	Arandela separacion	Tutti	0,80
82	T 263		22060010		Forcella	Fork	Fourche	Horquilla	125-150	240,00
82	T 263/A		22260010		Forcella	Fork	Fourche	Horquilla	200	250,00
83	T 35/C		15060020		Gabbietta a sfere	Ball race	Cage à billes	Guiabolas	Tutti	4,00
84	777		19060028	K	Sede	Seat	Siège	Pista	Tutti	12,00
85	T 233		19960029		Protezione	Protection	Protection	Proteccion	Tutti	4,00
86	L 101	A	19960031		Passaguaina	Retainer	Passe-câble	Guíacables	Tutti	3,00

Fig.	Codice casa lambretta	Origine	Codice Innocenti	K	Leva (coppia)	Lever (pair)	Levier (couple)	Leva (juego)	Modello	€
87	T 264	A	19560120		Leva (coppia)	Lever (pair)	Levier (couple)	Leva (juego)	150-125	100,00
87	T 265	A	19660120		Leva (coppia)	Lever (pair)	Levier (couple)	Leva (juego)	200	140,00
88	T 61		20020046		Sfera	Ball	Bille	Bola	Tutti	2,00
90	130		82138015	K	Dado	Nut	Écrou	Tuerca	Tutti	0,50
91	168		83120012	K	Rondella elastica	Spring washer	Rondelle élastique	Arandela elastica	Tutti	0,20
92	666		19060014	K	Bussola	Bush	Bague	Casquillo	Tutti	3,00

K

KIT VARI DL - Tavola 8

T 53/B **60 €** Kit calotte sterzo - Kit steering cone - Kit cuvette de direction - Kit rodamientos de la dirección
Tav.7 1xfig.28 - Tav.8 1xfig.32, 1xfig.34, 1xfig.84

L 24/C **22 €** Kit boccole manubrio - Kit handlebar bush - Kit bague guidon - Kit casquillo de dirección
Tav.8 1xfig.6, 1xfig.5, 1xfig.49, 1xfig.50, 2xfig.3, 2xfig.17, 2xfig.4, 2xfig.1

T 48 **24 €** Kit viti e boccole forcella - Kit bush and pin fork link - Kit vis et bague fourche - Kit Casquillo y tornillo de tenedor
Tav.8 2xfig.78, 2xfig.77, 2xfig.92, 2xfig.91, 2xfig.90

B 120 **6 €** Kit fissaggio bloccasterzo - Kit steering lock fixing - Kit montage antivol - Kit fijación de dispositivo antirrobo
Tav.8 1xfig.25, 1xfig.38, 1xfig.39, 1xfig.37

Custom Lambretta Garage

Tavola 9

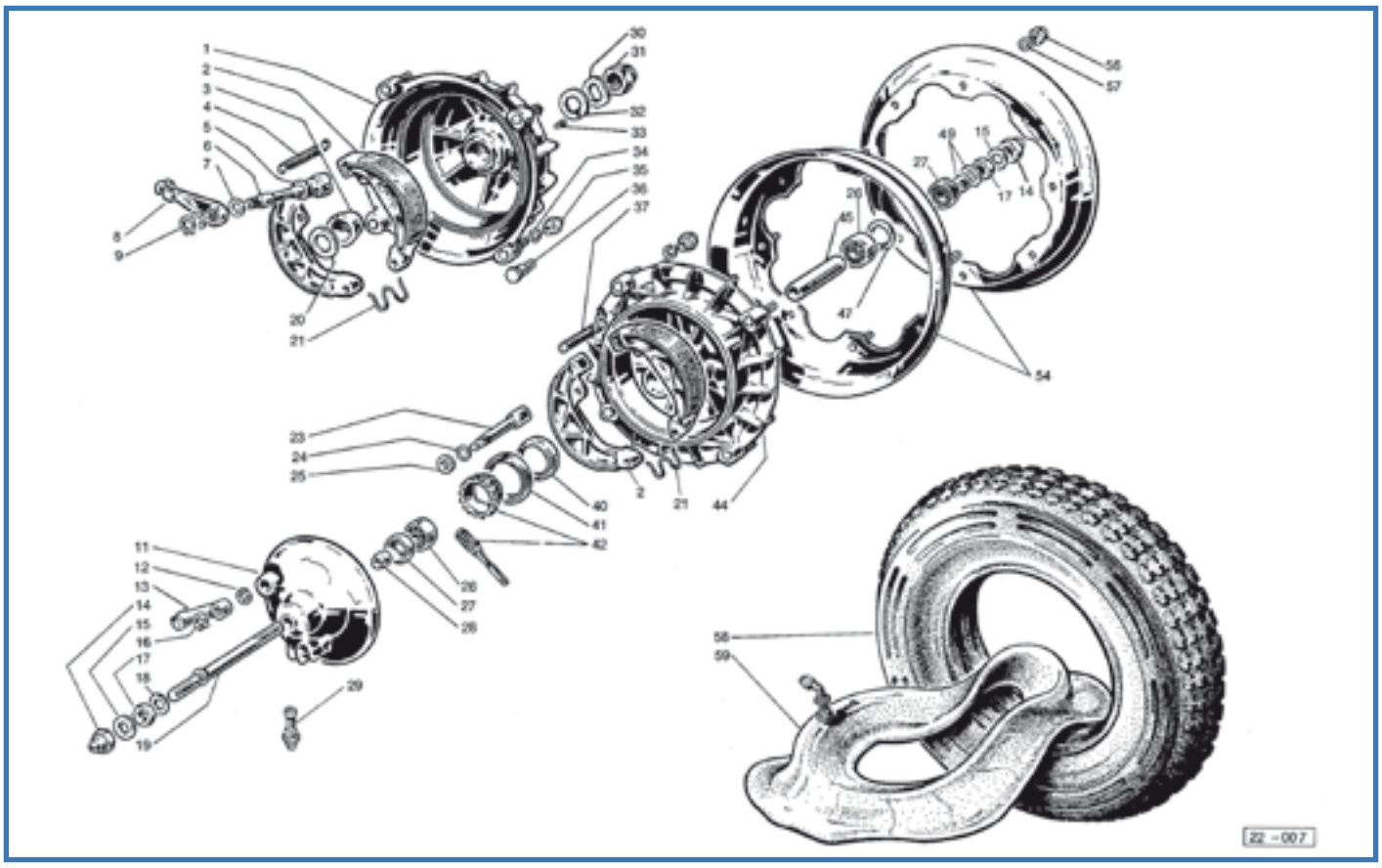

Fig.	Codice lasa lambretta	Origine	Codice Innocenti	K	Mozzo posteriore+fig.3-36	Rear hub+fig.3-36	Moyeu arriere+fig.3-36	Tambor trasero+fig.3-36	Modello	€
1	T 142		19545140		Mozzo posteriore+fig.3-36	Rear hub+fig.3-36	Moyeu arriere+fig.3-36	Tambor trasero+fig.3-36	Tutti	90,00
2	T 144		22044040		Ceppo (coppia)	Brake shoe (pair)	Mâchoire (couple)	Zapatas (juego)	Tutti	25,00
3	T 126		19545006		Cono	Cone	Cône	Cono	Tutti	8,00
4	T 252		15044023		Molla	Spring	Ressort	Muelle	Tutti	5,00
5	191		19031015		Rondella	Washer	Rondelle	Arandela	Tutti	0,40
6	T 266	A	22045004		Camma	Cam	Came	Eje	Tutti	20,00
7	468		19059021	K	Anello di tenuta	Oil seal	Joint d'étanchéité	Retén	Tutti	0,50
8	T 140		19059019		Leva	Lever	Levier	Leva	Tutti	15,00
9	241		73260010		Anello elastico	Circlip	Circlip	Circlip	Tutti	0,20
11	T 257	A	19044140		Disco	Disc	Plateau	Portazapatas	150-125	35,00
12	192		15044019		Rondella	Washer	Rondelle	Arandela	150-125	0,60
13	T 139		15044017		Leva	Lever	Levier	Leva	150-125	14,00
14	B 84		15044070		Dado	Nut	Écrou	Tuerca	Tutti	3,50
15	B 118		15044014		Rondella	Washer	Rondelle	Arandela	Tutti	0,80
16	241		73260010		Anello elastico	Circlip	Circlip	Circlip	150-125	0,20
17	B 150		72070012		Dado	Nut	Écrou	Tuerca	Tutti	0,50
18	B 119		19044013		Rondella	Washer	Rondelle	Arandela	Tutti	0,80
19	B 144		19044004		Perno	Axle	Axe	Eje	150-125	10,00
20	B 168		19045005		Rondella distanziale	Distance washer	Rondelle d'épaisseur	Arandela separacion	Tutti	1,00
21	T 267		19544047		Molletta	Spring	Ressort	Muelle	Tutti	4,00
23	T 268		22044050		Camma	Cam	Came	Eje	150-125	10,00
24	189		15044018		Rondella	Washer	Rondelle	Arandela	150-125	0,80
25	469		19544048		Anello di tenuta	Oil seal	Anneau d'étanchéité	Retén	150-125	0,50
26	M 202	E	15044005		Cuscinetto a sfere	Ball bearing	Roulement	Rodamiento	Tutti	8,00
27	T 120		15044011		Anello di tenuta	Oil seal	Joint d'étanchéité	Retén	Tutti	3,00
28	820		15044007		Distanziale	Distance piece	Entretoise	Separador	150-125	2,50
29	A 324		611044		Bussola tachimetro	Bush for speedometer	Bague pour compteur	Conexión cuentakm	Tutti	12,00
30	772		19045013	K	Rondella elastica	Spring washer	Rondelle élastique	Arandela elastica	Tutti	1,00
31	B 85		19045060		Dado	Nut	Écrou	Tuerca	Tutti	5,00

Fig.	Codice Casa Lambretta	Origine	Codice Innocenti	K	Italiano	English	Français	Español	Modello	€
32	771		19045014	K	Rondella sicurezza	Lock washer	Rondelle sécurité	Arandela de seguridad	Tutti	2,00
33	770		19045015	K	Vite	Screw	Vis	Tornillo	Tutti	2,00
34	B 87		83100008		Rondella elastica	Spring washer	Rondelle élastique	Arandela elastica	Tutti	0,20
35	B 92		15044110		Dado	Nut	Écrou	Tuerca	Tutti	1,00
36	B 91		19044002		Prigioniero	Stud	Goujon	Esparrago	Tutti	4,00
37	T 252		15044023		Molla ceppi	Spring for brake shoes	Ressort pour mâchoires	Muelle zapatas	150-125	5,00
40	863		15044041		Bussola	Bush	Bague	Casquillo	150-125	5,00
41	T 123		15044028		Anello di tenuta	Oil seal	Anneau d'étanchéité	Retén	Tutti	4,00
42	A 8	A	611058		Rinvio tachimetro	Speedometer drive	Renvoi de compteur	Reenvío cuentakm	Tutti	10,00
44	T 259	A	19944160		Mozzo anteriore	Front hub	Moyeu avant	Tambor delantero	150-125	80,00
45	T 253		15044006		Distanziale	Distance piece	Entretoise	Separador	Tutti	5,00
47	251		73250032		Anello elastico	Circlip	Circlip	Circlip	Tutti	0,40
49	821		15044007		Distanziale	Distance piece	Entretoise	Separador	Tutti	3,00
54	T 147		19044034		Cerchione	Rim	Jante	Aro	Tutti	34,00
56	B 93		15044100		Dado	Nut	Écrou	Tuerca	Tutti	0,40
57	B 87		83100008		Rondella elastica	Spring washer	Rondelle élastique	Arandela elastica	Tutti	0,20
58	T 178	E	15044036		Copertura Michelin S83	Tyre Michelin S83	Pneu Michelin S83	Neumatico Michelin S83	Tutti	55,00
59	T 183	E	19044037		Camera d'aria Michelin	Inner tube Michelin	Chambre à air Michelin	Cámara Michelin	Tutti	15,00

K

KIT VARI DL - Tavola 9

B 86 **5 €** Kit dado/ranella/vite tamburo posteriore - Kit nut/washer/screw rear hub - Kit écrou/vis/rondelle tambur arrière- Kit tuerca/tornillo/arandela tambor trasero
Tav.9 1xfig.30, 1xfig.32, 1xfig.33

M 114 **32 €** Kit paraoli e OR motore VITON "CasaLambretta" - Engine oil seal Kit VITON "CasaLambretta" - Kit anneau d'étanchéité VITON "CasaLambretta" - Kit reten motor VITON "CasaLambretta"
Tav.2 1xfig.3, 1xfig.13, 1xfig.9 - Tav.3 1xfig.7 - Tav.4 1xfig.14, 1xfig.40, 1xfig.41, 1xfig.43 - Tav.9 1xfig.7

Tavola 10

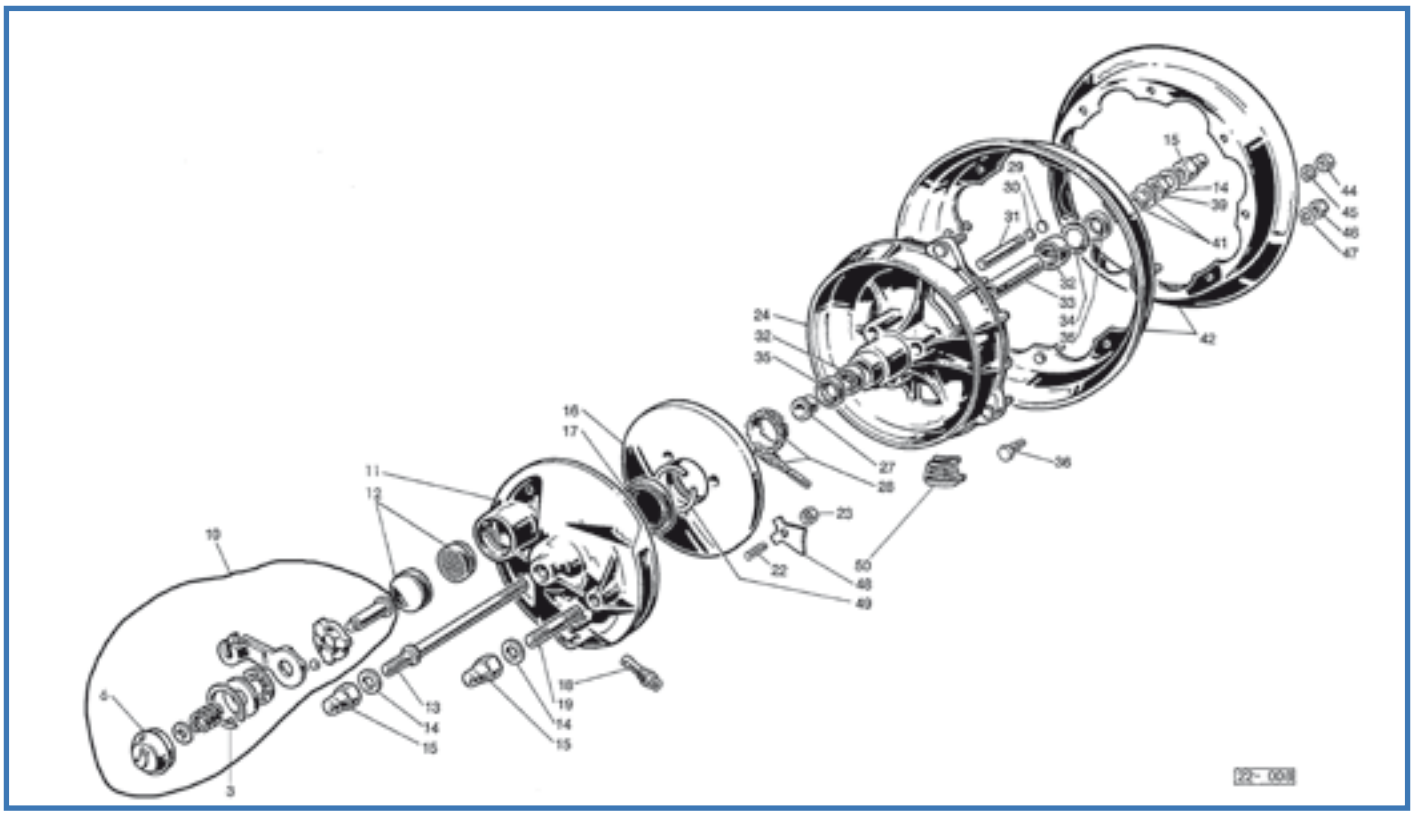

Fig.	Codice Casa Lambretta	Origine	Codice Innocenti	K	Mozzo completo	Hub complete	Moyeu complète	Tambor completo	Modello	€
1	T 146	A			Mozzo completo	Hub complete	Moyeu complète	Tambor completo	200	340,00
3	249		19744066		Anello elastico	Circclip	Circclip	Circclip	200	1,00
6	T 141		19744064		Coperchietto “J”	Cover “J”	Couvercle “J”	Tapa “J”	200	12,00
10	L 194	A	19744190		Leva completa	Lever complete	Levier complète	Leva completa	200	45,00
11	T 270	A	19744170		Coperchio con fig. 19	Cover with fig. 19	Couvercle avec fig. 19	Tapa con fig. 19	200	140,00
12	T 145		19744200		Disco con pastiglia	Disc with pad	Disque avec tablette	Disco con pastilla	200	20,00
13	B 145		15044004		Perno ruota	Wheel axle	Axe de roue	Eje rueda	200	15,00
14	B 118		15044014		Rondella	Washer	Rondelle	Arandela	200	0,80
15	B 84		15044070		Dado	Nut	Écrou	Tuerca	200	3,50
16	T 128	A	19744051		Disco frenante	Braking disc	Disque freinant	Disco frenante	200	45,00
17	T 123		15044208		Anello di tenuta	Oil seal	Joint d’étanchéité	Retén	200	4,00
18	A 324		611044		Bussola tachimetro	Speedometer bush	Bague du compteur	Conexión cuentakm	200	12,00
19	822		15044015		Prigioniero	Stud	Goujon	Esparrago	200	5,00
22	74		19744072		Vite di regolazione	Adjusting screw	Vis de réglage	Tornillo de regulacion	200	1,00
23	149		72030008		Dado	Nut	Écrou	Tuerca	200	0,20
24	T 269	A	19744160		Mozzo	Hub	Moyeu	Tambor	200	180,00
27	823		19744053		Distanziale	Distance piece	Entretoise	Separador	200	3,00
28	A 8	A	611058		Rinvio tachimetro	Speedometer drive	Renvoi de compteur	Reenvio cuentakm	200	10,00
29	825		19744049		Dischetto	Disc	Disque	Disco	200	0,50
30	826		19744048		Anello elastico	Circlip	Circlip	Circlip	200	1,00
31	824		19744047		Perno	Pin	Axe	Eje	200	5,00
32	M 202	E	15044005		Cuscinetto	Ball bearing	Roulement	Rodamiento	200	8,00
32	T 253		15044006		Distanziale	Distance piece	Entretoise	Separador	200	5,00
34	250		73250032		Anello elastico	Circlip	Circlip	Circlip	200	0,20
35	T 120		15044011		Anello di tenuta	Oil seal	Joint d’étanchéité	Retén	200	3,00
36	B 91		19044002		Prigioniero	Stud	Goujon	Esparrago	200	4,00
39	B 150		72070012		Dado	Nut	Écrou	Tuerca	200	0,50
41	821		15044007		Distanziale	Distance piece	Entretoise	Separador	200	3,00
42	T 147		19044034/50		Cerchione	Rim	Jante	Aro	200	34,00
44	B 93		15044100		Dado	Nut	Écrou	Tuerca	200	0,40
45	B 87		83100008		Rondella elastica	Spring washer	Rondelle élastique	Arandela elastica	200	0,20
46	B 92		15044110		Dado	Nut	Écrou	Tuerca	200	1,00
48	B 115		19744074		Piastrina di sicurezza	Locking plate	Plaquette de blocage	Pletina de bloqueo	200	1,50
49	827		19744067		Anello elastico	Circlip	Circlip	Circlip	200	3,00
50	T 141/B		19744068		Griglia	Grille	Grille	Rejilla	200	2,50

Tavola 11

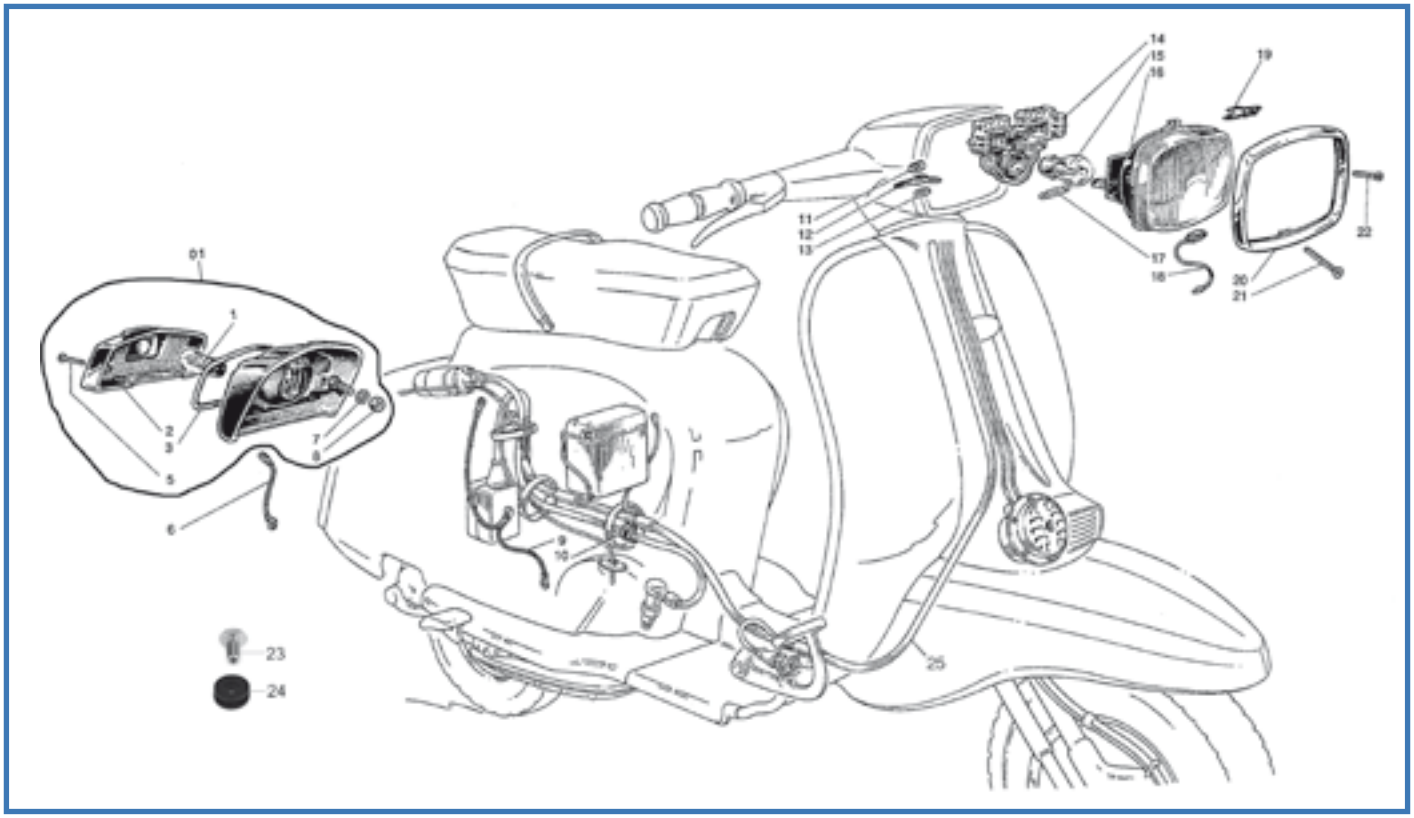

Fig.	Codice Casa Lambretta	Origine	Codice Innocenti	K	Fanalino completo	Tail light complete	Feu arrière complète	Piloto trasero completo	Modello	€
01	E 70		22083020		Fanalino completo	Tail light complete	Feu arrière complète	Piloto trasero completo	Tutti	46,00
1	E 304	A	87570315		Lampada 6V - 3/15W	Bulb	Ampoule	Lampara 6V - 3/15W	Tutti	3,00
2	E 71		22083040		Coppetta con catadiottro	Red gem	Catadioptre	Cristal trasero	Tutti	12,00
3	E 415		22083001		Guarnizione	Gasket	Joint	Moldura	Tutti	4,00
5	B 329		22083002		Vite	Screw	Vis	Tornillo	Tutti	2,00
6	E 142		19082050		Cavetto di massa	Earth wire	Câble de masse	Cable de masa	Tutti	3,00
7	172		83110050		Rondella elastica	Spring washer	Rondelle élastique	Arandela elastica	Tutti	0,10
8	B 68		82078009		Dado	Nut	Écrou	Tuerca	Tutti	0,30
9	E 410		19082130		Trecciola di massa	Earth wire	Câble de masse	Cable de masa	Tutti	7,00
10	L 114		15017006		Passacavo	Grommet	Passe-câble	Pasacables	Tutti	3,00
11	B 88		83100006		Rondella elastica	Spring water	Rondelle élastique	Arandela elastica	Tutti	0,20
12	L 145		19982005		Fascetta	Clip	Collier	Guiacables	Tutti	1,50
13	182		73010064		Rondella	Washer	Rondelle	Arandela	Tutti	0,10
14	E 416	A	2208004 0		Morsettiera	Lampholder	Douille ampoule	Portalamparas	Tutti	20,00
15	E 300	A	87652525		Lampadina 6V 25/25W	Bulb 6V 25/25W	Ampoule 6V 25/25W	Lampara 6V 25/25W	Tutti	4,00
16	E 68		22080030		Gruppo ottico	Light unit	Optique de phare	Optica de faro	Tutti	50,00
17	E 301	A	87550500		Lampadina 6V 5W	Bulb 6V 5W	Ampoule 6V 5W	Lampara 6V 5W	Tutti	1,00
18	648		19780009	K	Nottolino	Trunnion	Barillet	Fijador	Tutti	3,00
19	649		19780012	K	Molla	Spring	Ressort	Muelle	Tutti	3,00
20	E 67		22080001		Ghiera	Rim	Porte chromée	Aro	Tutti	34,00
21	B 71/C		19780008	K	Vite di regolazione	Adjuster screw	Vis réglage	Tornillo de regulacion	Tutti	0,20
22	B 162		19780011		Vite	Screw	Vis	Tornillo	Tutti	0,20
23	B 331				Dado per gommino	Nut for grommet	Écrou pour annéau	Tuerca	Ultima prod.	5,00
24	838				Gommino	Grommet	Annéau	Goma	Ultima prod.	0,80
25	E 117				Impianto elettrico A.C.	Wiring loom A.C.	Câblage életrique A.C.	Harness electrico A.C.	No batteria	30,00
25	E 117/C				Impianto elettrico C.C.	Wiring loom D.C.	Câblage életrique D.C.	Harness electrico C.C.	Batteria	30,00
25	E 117/B				Impianto elettrico C.C.	Wiring loom D.C.	Câblage életrique D.C.	Harness electrico C.C.	Elettronico	30,00
26	650		8730005		Spinetta per cavi	Plug wire looms	Épinette électrique	Pasacables	Tutti	0,20

K

KIT VARI DL - Tavola 11

E 58 **8 €** Kit fissaggio faro Cev - Kit headlight fixing Cev - Kit montage réflecteur Cev - Kit fijación reflector Cev
Tav.11 1xfig.19, 1xfig.18, 1x fig.21

SCOOTER CENTER GmbH - Tel. 0049 2238 307430

Tavola 12

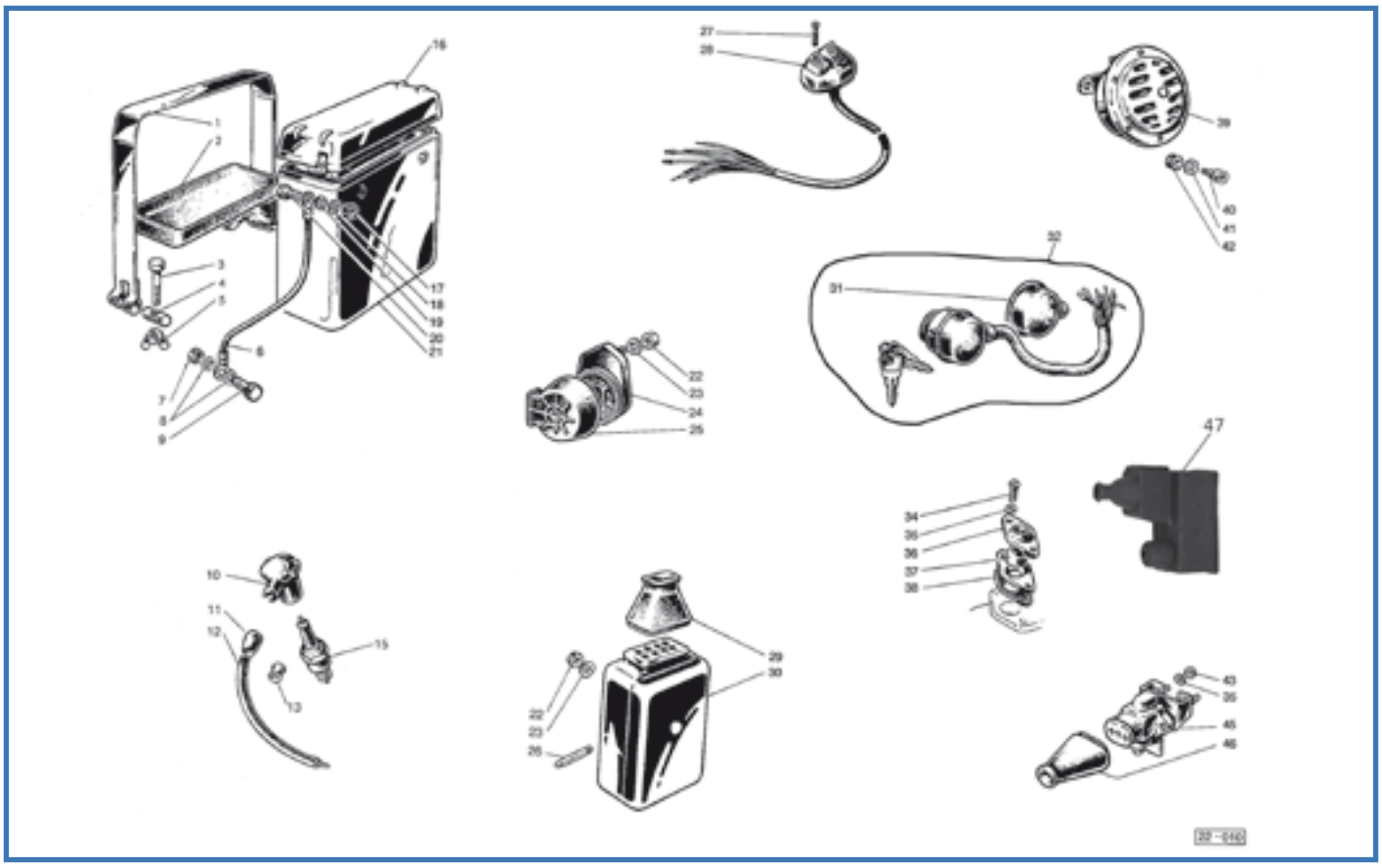

Fig.	Codice lasa lambretta	Origine	Codice Innocenti	K	Cintura con fig. 3-4-5	Strap with fig. 3-4-5	Collier avec fig. 3-4-5	Tensor con fig. 3-4-5	Modello	€
1	E 404		19981010		Cintura con fig. 3-4-5	Strap with fig. 3-4-5	Collier avec fig. 3-4-5	Tensor con fig. 3-4-5	Tutti	20,00
2	E 417		19981005		Tappeto	Mat	Tapis	Goma	Tutti	3,00
3	60		81408260		Vite	Screw	Vis	Tornillo	Tutti	0,30
4	832		19981031		Cilindretto	Trunnion	Barillet	Barilete	Tutti	2,00
5	833		19981029		Dado ad alette	Wing nut	Écrou à chapeau	Palometa	Tutti	4,00
6	E 143		15082020		Trecciola	Earth wire	Câble de masse	Cable de masa	Tutti	3,00
7	122		82078009		Dado	Nut	Écrou	Tuerca	Tutti	0,20
8	164		83110005		Rondella	Washer	Rondelle	Arandela	Tutti	0,10
9	30		81428250		Vite	Screw	Vis	Tornillo	Tutti	0,30
10	E 112		15017070		Attacco rapido	Cap	Capuchon	Pipeta	Tutti	8,00
11	E 112/B		19017016		Gommino	Grommet	Passe-câble	Goma	Tutti	3,00
12	E 411		15017013		Cavo A.T.	H.T. Lead	Cable H.T.	Cable A.T.	Tutti	2,00
13	E 112/C		19917023		Passacavo	Fairlead	Passe-câble	Pasacable	Tutti	2,00
15	E 321	A	15017040		Candela	Spark plug	Bougie	Bujía	Tutti	4,00
17	122		82078007		Dado	Nut	Écrou	Tuerca	Tutti	0,20
18	171		73170043		Rondella elastica	Spring washer	Rondelle élastique	Arandela elastica	Tutti	0,10
19	181		73020043		Rondella	Washer	Rondelle	Arandela	Tutti	0,10
20	33		81428170		Vite	Screw	Vis	Tornillo	Tutti	0,30
21	E 402		19981030		Batteria	Battery	Batterie	Batería	Tutti	56,00
22	B 68		82078010		Dado	Nut	Écrou	Tuerca	Tutti	0,30
23	B 88		83100006		Rondella	Washer	Rondelle	Arandela	Tutti	0,20
24	E 116/B		20062030		Morsettiera 6 poli	Junction box	Plaquette de dérivation	Caja conexiones	Tutti	15,00
25	E 118		20062002		Cappuccio	Cap	Chapeau	Protector	Tutti	3,00
26	834		87200008		Fusibile 8A	Fuse 8A	Fusible 8A	Fusible 8A	Tutti	0,50
27	203		80158117		Vite	Screw	Vis	Tornillo	Tutti	0,20
28	E 72		19281230		Devioluci con viti	Headlamp switch with screw	Commutateur avec vis	Llave luces con tornillos	Tutti	35,00
29	E 113		19081033		Cappuccio	Cap	Capuchon	Capuchon	Tutti	5,00
30	E 414		19981420		Regolatore 6 poli	Regulator	Régulateur	Regulador	Tutti	85,00
31	E 2		19781001		Protezione	Protection cap	Capuchon	Proteccion	Tutti	4,00

Fig.	Codice casa lambretta	Origine	Codice Innocenti	K					Modello	€
32	E 64		19781050		Quadretto con fig. 31	Switch with fig. 31	Commutateur avec fig. 31	Llave contacto con fig. 31	Tutti	45,00
34	25		70850412		Vite	Screw	Vis	Tornillo	Tutti	0,20
35	150		83100004		Rondella	Washer	Rondelle	Arandela	Tutti	0,10
36	839		19017017		Piastrina	Thrust plate	Plaquette	Pletina	Tutti	2,00
36	873		22217017		Piastrina	Plate	Plaquette	Pletina	Electronic	2,00
37	E 125		19017018		Passacavo	Fairlead	Passe-câble	Pasacable	Tutti	1,00
38	1012		15017007		Guarnizione	Gasket	Joint	Junta	Tutti	1,00
39	E 66/A		19681500		Avvisatore CC	Horn DC	Avertisseur DC	Claxon CC	Tutti	40,00
39	E 66/E		19581500		Avvisatore AC	Horn AC	Avertisseur AC	Claxon AC	Tutti	35,00
40	837		19581501		Vite	Screw	Vis	Tornillo	Tutti	4,00
41	193		83020805		Rondella piana	Plain washer	Rondelle plate	Arandela plana	Tutti	0,50
42	838		19581502		Gommino	Grommet	Passe-câble	Pasacable	Tutti	0,80
43	122		82078007		Dado	Nut	Écrou	Tuerca	Tutti	0,20
45	E 47		19981400		Interruttore stop	Stop light switch	Interrupteur de stop	Interruptor de stop	Tutti	8,00
46	E 114		19981046		Protezione	Cap	Capuchon	Protector	Tutti	4,00
47	E 422				Protezione elettronica	Cap electronic coil	Capuchon electronic	Proteccion electronica	Electronic	20,00

Tavola 13

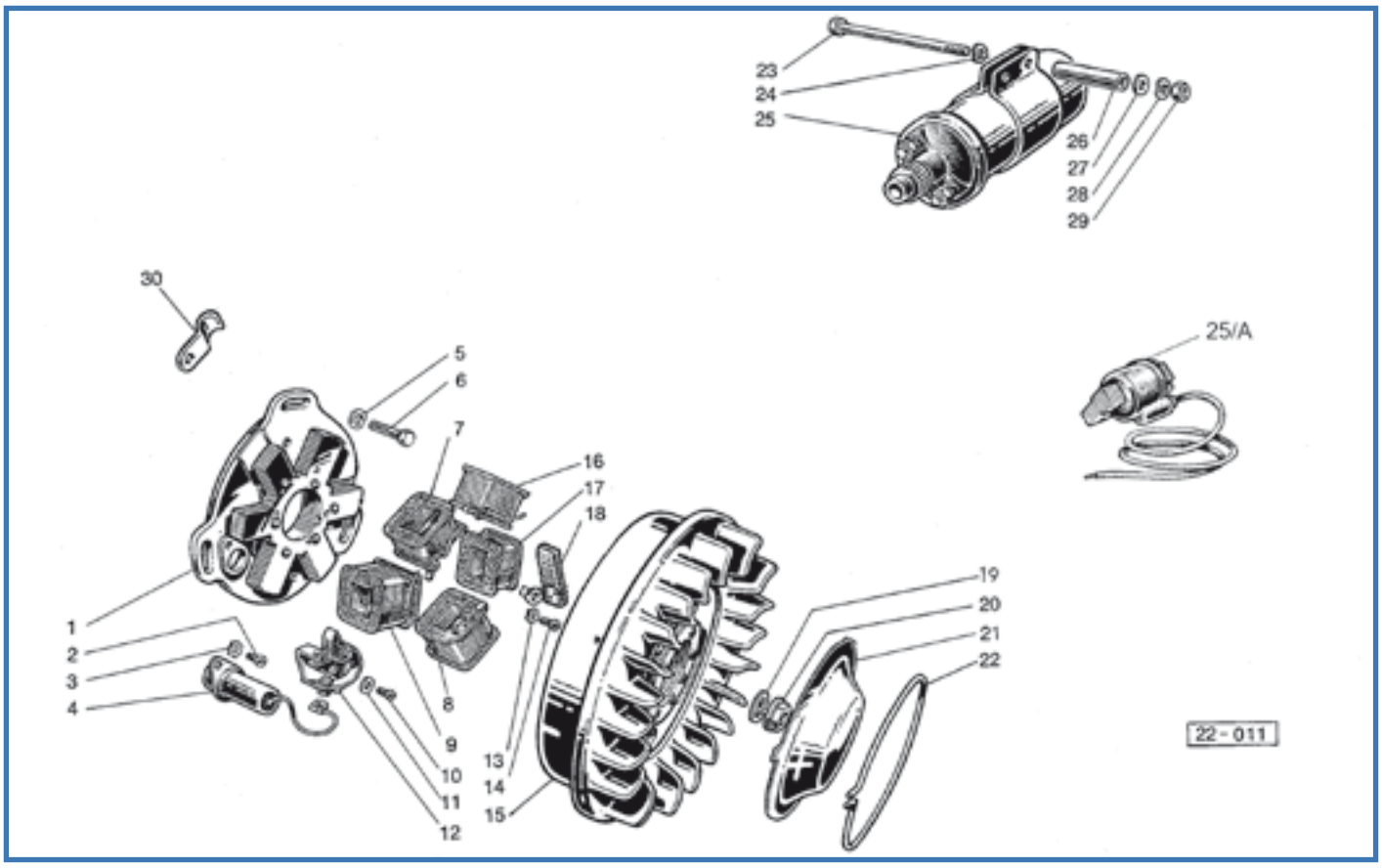

Fig.	Codice Casa Lambretta	Origine	Codice Innocenti	K	Italiano	English	Français	Español	Modello	€
2	26		70850406		Vite	Screw	Vis	Tornillo	Tutti	0,20
3	169		83110004		Rondella elastica	Spring washer	Rondelle élastique	Arandela elastica	Tutti	0,10
4	E 151	A	840046		Condensatore	Condenser	Condensateur	Condensador	Tutti	6,00
5	B 88		83100006		Rondella	Washer	Rondelle	Arandela	Tutti	0,20
6	53		70300622		Vite	Screw	Vis	Tornillo	Tutti	0,40
10	26		70850406		Vite	Screw	Vis	Tornillo	Tutti	0,20
11	150		83010410		Rondella piana	Washer	Rondelle	Arandela plana	Tutti	0,10
12	E 150		840183		Gruppo contatti	Contact breaker	Rupteur	Platinos	Tutti	15,00
13	169		83110004		Rondella elastica	Spring washer	Rondelle élastique	Arandela elastica	Tutti	0,10
14	26		70850406		Vite	Screw	Vis	Tornillo	Tutti	0,20
19	B 315		83100012		Rondella	Washer	Rondelle	Arandela	Tutti	0,80
20	B 148		22017024		Dado	Nut	Écrou	Tuerca	Tutti	5,00
21	E 315		840069		Coperchietto	Cover	Couvercle	Tapapolvo	Tutti	15,00
22	E 316		840070		Molla	Spring	Ressort	Muelle	Tutti	5,00
23	49		19917092	K	Vite	Screw	Vis	Tornillo	Tutti	0,60
24	150		83100004	K	Rondella elastica	Spring washer	Rondelle élastique	Arandela elastica	Tutti	0,10
25	E 149	E	840082		Bobina A.T. (rotonda)	Ignition coil (round)	Bobine H.T. (rotonde)	Bobina A.T. (cilindrica)	Tutti	68,00
25/A	E 260		840082		Bobina adattabile	Coil adaptable	Bobine adaptable	Bobina adaptable	Tutti	45,00
26	631		19917093	K	Tubetto	Distance piece	Entretoise	Separador	Tutti	1,50
27	187		73060043	K	Rondella	Washer	Rondelle	Arandela	Tutti	0,20
28	150		83100004	K	Rondella elastica	Spring washer	Rondelle élastique	Arandela elastica	Tutti	0,10
29	121		82078007	K	Dado	Nut	Écrou	Tuerca	Tutti	0,20
30	864		19017014		Piastrina fissaggio cavi	Cable retainer	Plaquette fixage câbles	Chapa guiacables	Tutti	2,00

K

KIT VARI DL - Tavola 13

B 185 **5 €** Kit fissaggio bobina - Kit coil fixing - Kit montage bobine - Kit fijación bobina
Tav.13 2xfig.23, 2xfig.24, 2xfig.26, 2xfig.27, 2xfig.28, 2xfig.29

Tavola 14

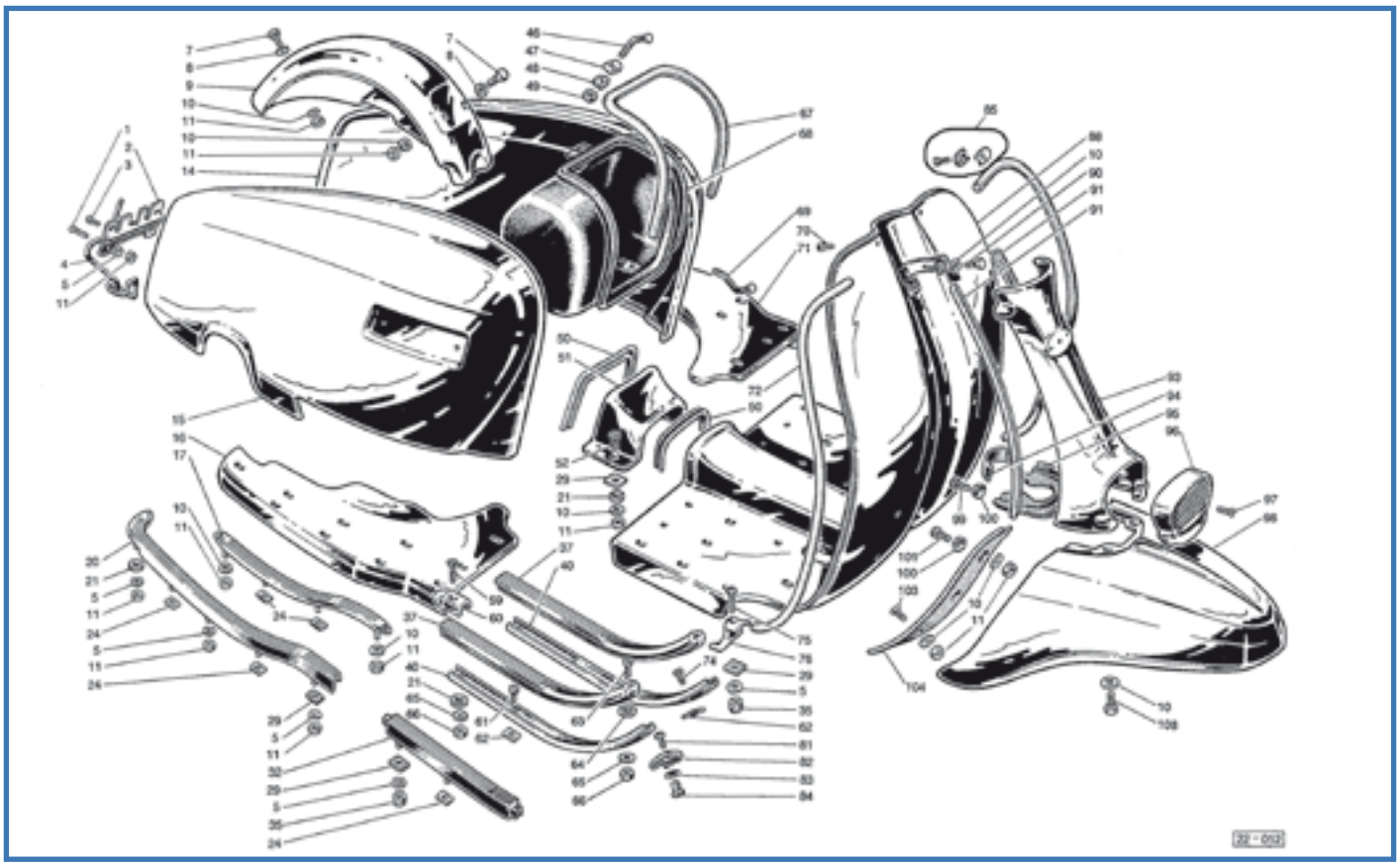

Fig.	Codice Casa Lambretta	Origine	Codice Innocenti	K	Vite	Screw	Vis	Tornillo	Modello	€
1	4		80108257	K	Vite	Screw	Vis	Tornillo	Tutti	0,30
2	637		20130105	K	Piastra	Plate	Plaque	Pletina	Tutti	5,00
3	1		80108252	K	Vite	Screw	Vis	Tornillo	Tutti	0,30
4	639		20130104	K	Molla D.	Spring	Ressort	Muelle	Tutti	5,00
4	640		20130103	K	Molla S.	Spring	Ressort	Muelle	Tutti	5,00
5	151		83100005	K	Rondella elastica	Spring washer	Rondelle élastique	Arandela elastica	Tutti	0,10
7	30		70360510	K	Vite	Screw	Vis	Tornillo	Tutti	0,30
8	181		83150053	K	Rondella	Washer	Rondelle	Arandela	Tutti	0,10
9	C 486	A	19955070		Parafango	Mudguard	Garde-boue	Guardabarros	Tutti	42,00
10	188		19050111	K	Rondella	Washer	Rondelle	Arandela	Tutti	0,20
11	122		72060005	K	Dado	Nut	Écrou	Tuerca	Tutti	0,20
14	C 430	A	22055084		Fiancata D.	Side panel	Flanc	Cofano	Tutti	110,00
15	C 431	A	22055085		Fiancata S.	Side panel	Flanc	Cofano	Tutti	110,00
16	C 489	A	22050053		Pedana D.	Footboard	Repose-pied	Reposapies	Tutti	50,00
17	C 106		22050290	K	Listello D.	Strip	Baguette	Tira	Tutti	KIT
17	C 106		22050270	K	Listello S.	Strip	Baguette	Tira	Tutti	KIT
20	C 106		22050300	K	Listello D.	Strip	Baguette	Tira	Tutti	KIT
20	C 106		22050280	K	Listello S.	Strip	Baguette	Tira	Tutti	KIT
21	C 73		15050052	K	Guarnizione	Gasket	Joint	Junta	Tutti	0,40
24	B 99		19050098	K	Dado elastico	Nut	Écrou	Tuerca	Tutti	0,20
29	843		19950052	K	Guarnizione	Gasket	Joint	Junta	Tutti	0,40
32	C 106		22050230	K	Listello D.	Strip	Baguette	Tira	Tutti	KIT
32	C 106		22050220	K	Listello S.	Strip	Baguette	Tira	Tutti	KIT
35	132		19950112	K	Dado speciale	Special Nut	Écrou special	Tuerca especial	Tutti	0,80
37	C 107		22050101		Listello (4 pz.)	Rubber (4 pc.)	Caoutchouc (4 pc.)	Tiras (4 pz.)	Tutti	10,00
40/58	C 298		19950106	K	Listelli (4 pz. + viti)	Channels (4 pc. + screws)	Guide (4 pc. + vis)	Carriles (4 pz. + tornilleria)	Tutti	20,00
46	845		19586505	K	Tirante	Tie rod	Tirant	Tensor	Tutti	2,50
47	846		15086006	K	Piastrina	Plate	Plaquette	Pletina	Tutti	1,50
48	847		15086008	K	Piastrina di sicurezza	Lock plate	Plaquette sécurité	Pletina seguridad	Tutti	0,40
50	C 108		22050073		Guarnizione (coppia)	Gasket (pair)	Joint (couple)	Molduras (juego)	Tutti	5,00
51	C 437	A	19950072		Mascherina	Union	Raccord	Puentecillo	Tutti	20,00
52	220		80158256	K	Vite	Screw	Vis	Tornillo	Tutti	0,30

CASALAMBRETTA AUSTRALIA - De' Pannone Enterprise - Tel. 0061 8 93873031

Fig.	Codice casa lambretta	Origine	Codice Innocenti	K	Vite	Screw	Vis	Tornillo	Modello	€
59	213		80158178	K	Vite	Screw	Vis	Tornillo	Tutti	0,20
60	C 308		22050094	K	Puntalino	Retainer	Embout	Terminal	Tutti	1,50
61	90		19050097	K	Vite	Screw	Vis	Tornillo	Tutti	0,20
62	133		19050098	K	Dado Elastico	Elastic nut	Écrou elastic	Presilla	Tutti	0,40
63	91		80058174	K	Vite	Screw	Vis	Tornillo	Tutti	0,20
65	187		19050104	K	Rondella conica	Conic Washer	Rondelle conic	Arandela conica	Tutti	0,20
66	121		82078007	K	Dado	Nut	Écrou	Tuerca	Tutti	0,20
67	C 529		19586504		Guarnizione	Gasket	Joint	Moldura	Tutti	4,00
68	C 494		19586501		Bauletto in plastica	Luggage box	Coffret	Maletin	Tutti	in prep.
69	848		19586021	K	Tirante	Tie rod	Tirant	Tensor	Tutti	1,50
70	93		19950108	K	Vite	Screw	Vis	Tornillo	Tutti	0,30
71	C 488	A	22050054		Pedana S.	Fooboard	Repose-pied	Reposapies	Tutti	50,00
72	C 109		22050062		Profilato (coppia)	Finisher (pair)	Garniture (couple)	Bordones (juego)	Tutti	8,00
74	91		19050097	K	Vite	Screw	Vis	Tornillo	Tutti	0,20
75	220		80158259		Vite	Screw	Vis	Tornillo	Tutti	0,30
76	C 309		22050089		Raccordo (coppia+viti)	Union (pair+screws)	Raccord (couple+vis)	Terminal (jgo+tornillos)	Tutti	12,00
81	205		80158190	K	Vite	Screw	Vis	Tornillo	Tutti	0,20
82	C 308/A		22050103	K	Puntalino	Retainer	Embout	Terminal	Tutti	1,50
83	B 88		83100006	K	Rondella elastica	Spring washer	Rondelle élastique	Arandela elastica	Tutti	0,20
84	B 80		19050099	K	Dado speciale	Nut	Écrou	Tuerca	Tutti	1,00
85	C 300		19950063		Puntalino completo	Retainer complete	Embout complète	Terminal completo	Tutti	4,00
87	208		80158174		Vite	Screw	Vis	Tornillo	Tutti	0,20
88	C 432	A	22050110		Scudo	Legshield	Bouclier	Escudo	Tutti	240,00
90	31		81428252	K	Vite	Screw	Vis	Tornillo	Tutti	0,30
91	C 110		22050046		Guarnizione (coppia)	Gasket (pair)	Joint (couple)	Moldura (juego)	Tutti	4,00
93	C 445	A	22050086		Frontale	Horncasting	Frontal	Frontal	Tutti	60,00
94	871		19916045		Spessore	Spacer	Entretoise	Separador	Tutti	2,00
95	C 111		22050049		Guarnizione	Gasket	Joint	Moldura	Tutti	5,00
96	C 310	A	22050083		Mascherina in alluminio	Grille metal	Grille métal	Rejilla metal	Tutti	14,00
96	C 310/A	A	22050083		Mascherina in plastica	Grille plastic	Grille plastic	Rejilla plastico	Tutti Ultima prod.	18,00
97	10		80108173	K	Vite	Screw	Vis	Tornillo	Tutti	0,20
98	C 425	A	22050060		Parafango	Mudguard	Garde-boue	Guardabarros	Tutti	85,00
99	219		80158254	K	Vite	Screw	Vis	Tornillo	Tutti	0,30
100	B 97		15050066	K	Rondella	Washer	Rondelle	Arandela	Tutti	0,20
101	220		80158254	K	Vite	Screw	Vis	Tornillo	Tutti	0,30
103	3		80108255	K	Vite	Screw	Vis	Tornillo	Tutti	0,30
104	C 112		22050045		Guarnizione (coppia)	Gasket (pair)	Joint (couple)	Moldura (juego)	Tutti	8,00
108	33		81428253	K	Vite	Screw	Vis	Tornillo	Tutti	0,30

K KIT VARI DL - Tavola 14

C 106 **24 €** Kit listelli plastica pedana con viti - Kit footboard plastic runner with screws - Kit complet moulure plastique avec vis - Kit rieles de plástico y tornillos
Tav.14 2xfig.20, 2xfig.17, 2xfig.32, 10xfig.24, 10xfig.11, 4xfig.35, 14xfig.5

C 298 **20 €** Kit binari alluminio padana con viti - Footboard alloy channel Kit with screws - Kit moulure aluminium avec vis - Kit rieles de aluminio y tornillos
Tav.14 4xfig.40, 6xfig.62, 2xfig.65, 6xfig.61, 2xfig.63, 2xfig.66, 2xfig.74

C 308/K **16 €** Kit terminali listelli con viti - Kit floor channel end caps with screws - Kit pointe moulure avec vis - Kit férulas rieles y tornillos
Tav.14 6xfig.60, 2xfig.82, 2xfig.81, 2xfig.84, 2xfig.83, 6xfig.59, 6xfig.66, 6xfig.65

B 173 **10 €** Kit viti/dadi/ranelle fissaggio scudo/frontale/parafanghi - Kit screws/nut/washer to fix horncast/mudguard/legshield - Kit vis/écrou/rondelle à fixer garde-boue av./tablier/frontal - Kit tornillos/tuercas/arandelas fijación guardabarros-frontal-escudo
Tav.14 2xfig.70, 2xfig.90, 2xfig.5, 2xfig.99, 4xfig.101, 4xfig.100, 9xfig.11, 11xfig.10, 2xfig.108, 2xfig.3, 2xfig.83, 3xfig7, 3xfig.8, 2xfig.103, 2xfig.97

C 317 **20 €** Kit fissaggio cofani molle/piastrina/viti - Fixing kit panels spring/plate/screws - Kit ressort/support/vis à fixer le flac Kit muellas/tornillos/placa fijación capò
Tav.14, 2xfig.1, 2xfig.3, 4xfig.5, 4xfig.11, 1xfig.2, 2xfig.4

B 157 **10 €** Kit viti fissaggio bauletto - Screws kit to fix toolbox - Kit vis à fixer boite a gants - Kit tornillo fijación caja de hierros
Tav.14 3xfig.11, 3xfig.48, 3xfig.47, 1xfig.46, 2xfig.69

C 73/K **8 €** Kit ranelle antivibranti scudo - Kit antivibration rubber washer - Kit rondelles anti-vibration carrosserie - Kit arandelas contra vibraciones
Tav.14 14xfig.21. 8xfig.29

Tavola 15

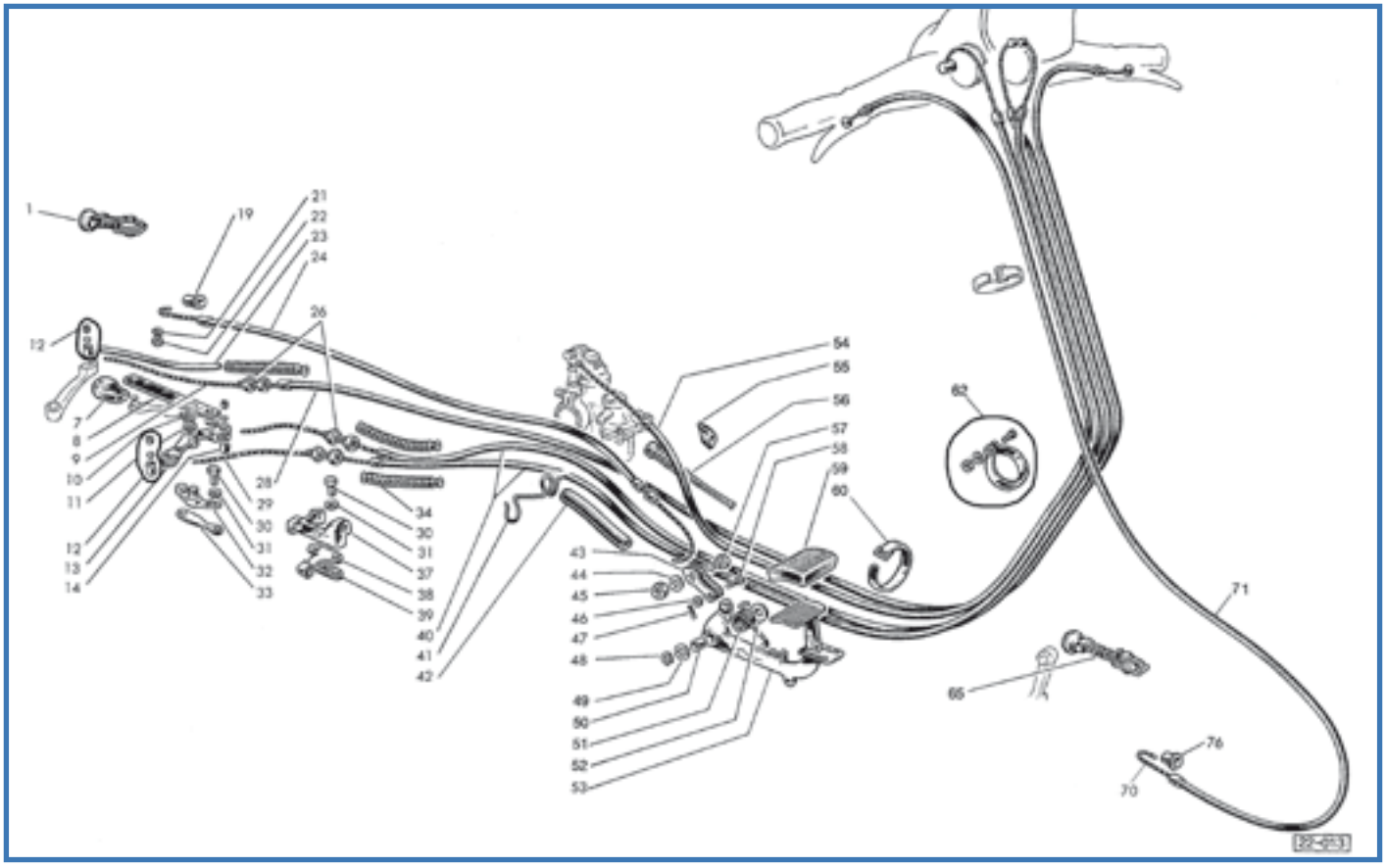

Fig.	Codice lasa lambretta	Origine	Codice Innocenti	K	Italiano	English	Français	Español	Modello	€
1	L 110/B		19059050		Morsetto registrabile	Adjuster	Réglage	Tensor regulable	Tutti	10,00
7	L 120		19032007	K	Cappuccio	Protection	Capuchon	Proteccion	Tutti	2,50
8	L 118		19032005	K	Tirante	Tie rod	Tirant	Tirante	Tutti	4,00
9	L 196		19022040	K	Fune frizione	Clutch inner cable	Câble int. embrayage	Cable embrague	Tutti	2,50
10	241		73260010	K	Anello elastico	Circlip	Circlip	Circlip	Tutti	0,20
11	783		19031012	K	Rondella	Washer	Rondelle	Arandela	Tutti	0,40
12	L 115		15022008	K	Cilindretto completo (corto)	Trunnion complete (short)	Barillet complète (court)	Prisionero completo (corto)	Tutti	3,00
13	786		19031003	K	Leva	Lever	Levier	Leva	Tutti	12,00
14	L 116		19032003	K	Cilindretto completo (lungo)	Trunnion complete (long)	Barillet complète (long)	Prisionero completo (largo)	Tutti	3,00
19	L 71		15059009		Capsula	Ferrule	Capsule	Tope	Tutti	2,00
23	849		19022014	K	Protezione	Protection	Protection	Proteccion	Tutti	0,50
24	L 198		19959040	K	Cavo freno post.	Rear brake cable	Câble frein AR.	Cable freno trasero	Tutti	5,00
26	L 119		82128011		Registro	Adjuster	Réglage	Tensor	Tutti	2,50
28	L 123		19022030	K	Cavo frizione	Clutch cable	Câble d'embrayage	Cable embrague	Tutti	KIT
29	L 195		19032060	K	Fune cambio	Gear change inner cable	Câble int. commande vitesse	Cable interior cambio	Tutti	2,50
30	50		70360614		Vite	Screw	Vis	Tornillo	Tutti	0,30
31	B 88		83100006		Rondella elastica	Spring washer	Rondelle élastique	Arandela elastica	Tutti	0,20
32	785		19031006	K	Perno	Pin	Axe	Eje oscilacion	Tutti	10,00
33	788		19031004	K	Guarnizione	Gasket	Joint	Junta	Tutti	0,60
34	850		19022015	K	Protezione	Protection	Protection	Proteccion	Tutti	2,50
37	851		19031017		Supporto	Support	Support	Soporte	Tutti	18,00
38	L 144		19059006		Piastrina	Plate	Plaquette	Pletina	Tutti	3,00
39	787		19032016	K	Guarnizione	Gasket	Joint	Junta	Tutti	0,60
40	L 123		19032050	K	Cavo cambio	Gear change cable	Câble commande vitesse	Cable cambio	Tutti	KIT
41	L 160		19932025		Deviatore cavi	Cable clip	Support de câble	Guiacables	Tutti	4,00
42	L 113/B		19090018		Tubetto	Tube	Tube	Tubo	Tutti	1,00
43	L 90		15059012		Tirante (coppia)	Tie rod (pair)	Tirant (couple)	Tirante (par)	Tutti	5,00
44	155		83100010		Rondella elastica	Spring washer	Rondelle élastique	Arandela elastica	Tutti	0,50
45	126		72070010		Dado	Nut	Écrou	Tuerca	Tutti	0,50

JB TUNING - Tel. 0044 1702 545952

Fig.	Codice (casa lambretta)	Origine	Codice Innocenti	K	Rondella	Washer	Rondelle	Arandela	Modello	€
46	182		73030064		Rondella	Washer	Rondelle	Arandela	Tutti	0,10
47	110		74400228		Copiglia	Split pin	Goupille	Grupilla	Tutti	0,10
48	242		73260012	K	Anello elastico	Circlip	Circlip	Circlip	Tutti	0,20
49	191		83010012	K	Rondella	Washer	Rondelle	Arandela	Tutti	0,40
50	C 239		20074002		Bronzina	Bush in bronze	Bague in bronze	Casquillo de bronce	Tutti	4,00
51	C 295/B		19059017		Molla	Spring	Ressort	Muelle	Tutti	6,00
52	189		15059006	K	Rondella	Washer	Rondelle	Arandela	Tutti	0,80
53	L 174/B	A	19959060		Pedale	Pedal	Pédale	Pedal	Tutti	45,00
54	L 123		19915030	K	Cavo gas	Throttle cable	Câble commande gas	Cable acelerador	Tutti	KIT
55	L 114		15017006		Passacavo	Grommet	Passe-câble	Pasacable	Tutti	3,00
56	L 112		15059022	K	Protezione	Protection	Protection	Proteccion	Tutti	2,00
57	L 84		15059013		Morsetto con fig. 44-45	Pin with fig. 44-45	Pivot avec fig. 44-45	Perno con fig. 44-45	Tutti	4,00
58	L 85		15059014		Pernetto	Pin	Pivot	Pasador	Tutti	2,00
59	C 114		22059003		Protezione	Protection	Protection	Proteccion	Tutti	3,00
60	L 105		86500300		Fascetta	Band	Collier	Abrazadera	Tutti	1,00
62	L 142		19990033		Fascetta completa	Band complete	Collier complète	Abrazadera completa	Tutti	14,00
65	L 109/B		15065020		Morsetto registrabile	Adjuster	Réglage	Tensor regulable	Tutti	10,00
70	L 196		19065070	K	Fune freno ant.	Front brake inner cable	Câble int. frein AV.	Cable freno delantero	Tutti	2,50
71	L 123		22065050	K	Cavo freno ant.	Front brake cable	Câble frein AV.	Funda cable freno delant.	Tutti	KIT
76	L 64		15065003		Capsula	Ferrule	Capsule	Tope	125-150	2,00

K KIT VARI DL - Tavola 15

L 123 **34 €** Kit cavi e guaine (con nylon) - Kit inner/outer cables (with nylon) - Kit cables complet (avec nylon) - Kit cables (con Nylon)
Tav.16 1xfig.24, 1xfig.9, 1xfig.28, 1xfig.54, 1xfig.70, 1xfig.71, 2xfig.40, 2xfig.29, Tav.6 1xfig.74

L 111 **8 €** Kit protezioni cavi - Kit protection cables - Kit protection cables - Kit fuelles de protection
Tav.16 1xfig.56, 1xfig.23, 3xfig.34

B 182 **1,5 €** Kit ranelle e seeger pedale freno - Kit washer and circlip brake pedal - Kit rondelles et circlip pèdale du frein - Kit arandelas y seeger pedal de freno
Tav.16 1xfig.52, 1xfig.49, 1xfig.48

M 173 **25 €** Kit guarnizioni 125-150 - Gasket kit 125-150 - Kit joint 125-150 - Kit Juego juntas motor 125-150
Tav.1 1xfig.42, 1xfig.47, 2xfig.49, 3xfig.32 - Tav.2 1xfig.6
Tav.5 1xfig.2 - Tav.6 1xfig.73, 1xfig.100 - Tav.15 1xfig.33, 1xfig.39

M 175 **28 €** Kit guarnizioni 200 - Gasket kit 200 - Kit joint 200 - Kit Juego juntas motor 200
Tav.1 1xfig.42, 1xfig.47, 2xfig.49, 3xfig.32 - Tav.2 1xfig.6
Tav.5 1xfig.2 - Tav.6 1xfig.73, 1xfig.100 - Tav.15 1xfig.33, 1xfig.39

L 123

L 111

B 182

Tavola 16

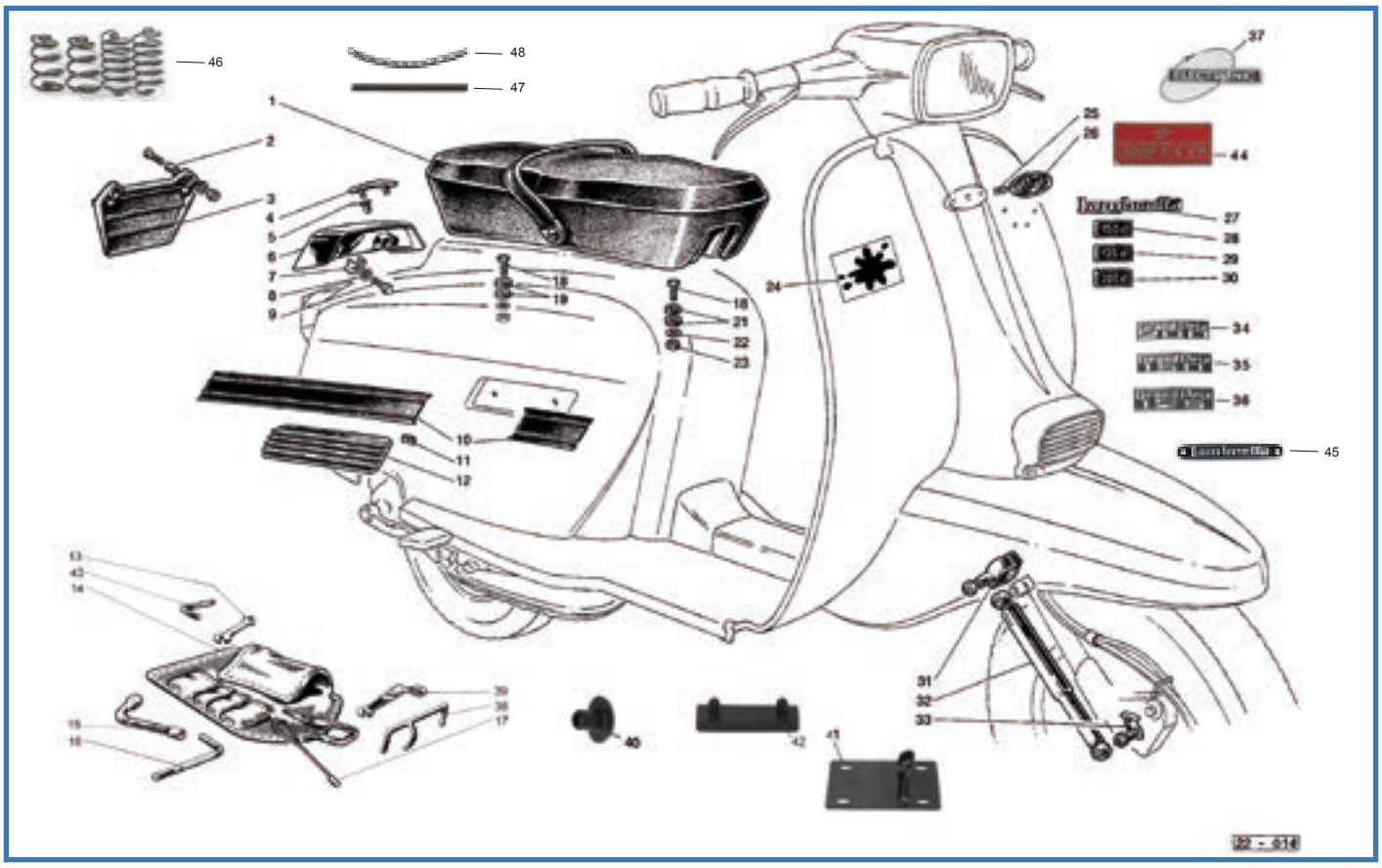

Fig.	Codice Casa Lambretta	Origine	Codice Innocenti	K	Sella completa+fig.40-41-42	Complete seat+fig.40-41-42	Selle complet+fig.40-41-42	Asiento completo+fig.40-41-42	Modello	€
1	C 350				Sella completa+fig.40-41-42	Complete seat+fig.40-41-42	Selle complet+fig.40-41-42	Asiento completo+fig.40-41-42	Tutti	350,00
1	C 315		22055140		Copertina GIULIARI	Seat cover GIULIARI	Selle couverture GIULIARI	Tapiceria	Tutti	120,00
1	C 315/S		22055140		Copertina SILME	Seat cover SILME	Selle couverture SILME	Tapiceria	Tutti	120,00
2	641		19990003		Distanziale	Distance piece	Entretoise	Separador	Tutti	0,80
3	C 113		19990002		Paraspruzzi	Mud flap	Bavolet	Salvabarro	Tutti	5,00
4	C 188		22055093		Marchio	Badge	Ecusson	Anagrama	Tutti	7,00
5	872		20034023		Sede	Cup	Douille	Fijador	Tutti	0,60
6	C 311		22055098		Fregio con fig. 7-8-9	Finisher with fig. 7-8-9	Moulure avec fig. 7-8-9	Embellecedor con fig. 7-8-9	Tutti	20,00
7	653		19955015		Cavallotto	Stirrup	Etrier	Pletina	Tutti	2,00
8	151		83100005		Rondella elastica	Spring washer	Rondelle élastique	Arandela elastica	Tutti	0,10
9	34		81428253		Vite	Screw	Vis	Tornillo	Tutti	0,30
10	C 190		22055075		Fregio autoadesivo (coppia)	Adhesive finisher (pair)	Moulure adhésive (couple)	Moldura adhesiva (juego)	Tutti	25,00
11	B 99		19050098		Dado elastico	Nut	Écrou	Tuerca	Tutti	0,20
12	C 191		22055077		Fregio (coppia)	Finisher (pair)	Moulure (couple)	Moldura (juego)	Tutti	14,00
13	867		15086061		Chiave 8/10	Spanner 8/10	Clef 8/10	Llave 8/10	Tutti	4,00
14	A 140		19986290		Borsa attrezzi	Tool bag	Trousse à outils	Bolsa portaherramientas	Tutti	24,00
15	B 208		19986220		Chiave per candela	Spanner fo spark plug	Clef pour bougie	Llave de bujía	Tutti	12,00
16	865		19086067		Chiave 10 mm	Key 10 mm	Clé 10 mm	Llave 10 mm	Tutti	5,00
17	866		42986023		Cacciavite	Screw driver	Tournevis	Destornillador	Tutti	8,00
18	45		81438378		Vite	Screw	Vis	Tornillo	Tutti	0,50
19	B 116		19955056		Rondella Nylon	Washer Nylon	Rondelle Nylon	Arandela Nylon	Tutti	0,50
21	B 190		19055056		Rondella	Washer	Rondelle	Arandela	Tutti	0,80
22	B 87		83100008		Rondella elastica	Spring washer	Rondelle élastique	Arandela elastica	Tutti	0,20
23	149		82058012		Dado	Nut	Écrou	Tuerca	Tutti	0,20
24	C 189		22050501		Fregio autoadesivo	Adhesive finisher	Moulure adhésive	Moldura adhesiva	Tutti	6,00
25	B 99		20910012		Dado elastico	Nut	Écrou	Tuerca	Tutti	0,20
26	C 187		20934021		Marchio	Badge	Ecusson	Anagrama	Tutti	6,00
27	C 183		22050502		Dicitura Lambretta	Name plate	Ecriteau	Anagrama Lambretta	Tutti	12,00
28	C 184		22050503		Targhetta 150 dl	Model plate	Monogramme	Anagrama 150 dl	150	8,00

SCOOTER SPEED - Tel. 001-714-759-247

Fig.	Codice Casa Lambretta	Origine	Codice Innocenti	K	Targhetta 125 dl	Model plate	Monogramme	Anagrama 125 dl	Modello	€
29	C 185		22150503		Targhetta 125 dl	Model plate	Monogramme	Anagrama 125 dl	125	8,00
30	C 186		22250503		Targhetta 200 dl	Model plate	Monogramme	Anagrama 200 dl	200	8,00
31	708		19060230	K	Attacco	Retainer	Support	Soporte	Tutti	15,00
32	T 237		19060290		Ammortizzatore (Ø 20 mm)	Shock absorber (Ø 20 mm)	Amortisseur (Ø 20 mm)	Amortiguador (Ø 20 mm)	Tutti	48,00
33	706	A	19060250	K	Attacco destro	R.H. Retainer	Support droite	Soporte derecho	Tutti	6,00
33	707	A	19060240	K	Attacco sinistro	L.H. Retainer	Support gauche	Soporte izquierdo	Tutti	6,00
34	C 184/B		22050504		Targhetta Gran Prix 150	Model plate	Monogramme	Anagrama Gran Prix 150	150	12,00
35	C 186/B		22250504		Targhetta Gran Prix 200	Model plate	Monogramme	Anagrama Gran Prix 200	200	12,00
36	C 185/B		22150504		Targhetta Gran Prix 125	Model plate	Monogramme	Anagrama Gran Prix 125	125	12,00
37	C 214		22250007		Fregio “Electronic”	Finisher	Moulure	Anagrama “Electronic”	Electronic	5,00
38	B 206		19086240		Cavalletto alza ruota	Stand	Béquille	Gato cambio rueda	Tutti	15,00
39	884		15086059		Chiave 27/14	Spanner 27/14	Clef 27/14	Llave 27/14	Tutti	10,00
40	C 374				Pulsante gancio sella	Push-button seat frame	Button cadre selle	Boton gancho asiento	Tutti	3,00
41	C 373				Piastra con gancio sella	Plate with hook seat	Plaque et crochet selle	Pletina con gancho	Tutti	24,00
42	C 372				Tampone rettangolare sella	Rectangular saddle pad	Tapis de selle rectangulaire	Taco rectangular asiento	Tutti	4,00
43	875		15086066		Chiave 3,5 mm	Key 3,5 mm	Clé 3,5 mm	Llave 3,5 mm	Tutti	3,00
44	C 226				Decalcomania Agip	Agip in transfert	Décalcomanie Agip	Calcomanía Agip	Tutti	1,50
45	A 234				Scritta “Lambretta”	Model plate “Lambretta”	Monogramme “Lambretta”	Anagrama “Lambretta”	Tutti	5,00
46	C 402				Kit molle sella lunga	Kit long seat main spring	Kit ressort	Kit muelle	Tutti	30,00
47	C 415				Molla sella rotonda	Seat spring round	Ressort rotonde	Muelle rotonda	Tutti	2,00
48	C 416				Molla sella piatta	Seat spring flat	Ressort aplaties	Muelle aplanada	Tutti	2,00

K KIT VARI DL - Tavola 16

B 210 **45 €** Kit attrezzi - Kit tools - Kit outils - Kit llaves
Tav.16, 1xfig.63, 1xfig.64, 1xfig.26, 1xfig.27, 1xfig.27/B, 1xfig.28, 1xfig.30

B 332 **12 €** Kit viti/dadi/ranelle fissaggio selle - Kit screws/washers/nuts fixing seats - Kit vis/écrou/rondelle à fixer selle av./
Tav.16 8xfig.23, 8xfig.22, 4xfig.21, 4xfig.19, 8xfig.18

Lambretta 50-100-125 Junior - 50 De Luxe - 50 Special

50 Junior prodotta da Ottobre 1964 a Gennaio 1968 in 69.988 esemplari.
100 Junior prodotta da Marzo 1964 a Novembre 1965 in 17.642 esemplari.
125 Junior 3m. prodotta da Settembre 1964 a Settembre 1966 in 21.651 esemplari.
125 Junior 4m. prodotta da Maggio 1966 ad Aprile 1969 in 16.052 esemplari.
50 De Luxe prodotta da Gennaio 1968 a Ottobre 1970 in 28.852 esemplari.
50 Special prodotta da Aprile 1970 ad Aprile 1971 in 13.599 esemplari.

Numero telaio di partenza:
50 Junior n. 400.001
100 Junior n. 000.001

PARTICOLARI DI IDENTIFICAZIONE 50 JUNIOR:

Prima versione fino Agosto 1966:
Telaio con scudo paragambe largo, piastra supplementare per l'appoggio della sella posteriore, ruote da 9 pollici, tamponi forcella anteriore con viti (solo prima produzione, successivamente tamponi a incastro).
Sugli ultimi modelli della prima versione è montata una carenatura al portatarga con delle modanature orizzontali (come sul successivo modello '66).
Seconda versione (mod. '66) da Agosto 1966 a Gennaio 1968:
Telaio con scudo paragambe ristretto, eliminata piastra supplementare per l'appoggio della sella posteriore (telaio in un sol pezzo), ruote da 9 pollici.
Sugli ultimi modelli della seconda versione vengono eliminati i ganci in alluminio ai cofani laterali (come per la serie DeLuxe-Special).

COLORI sistema Lechler:

• Bianco Nuovo 8059 • Azzurro Acquamarina 8030 • Verde Oliva Chiaro 8079 • Verde Oliva Scuro 8078 • Verde Mela 8039

Lambretta 50 Junior 1964.

Lambretta 50 Junior 1966.

kit 75cc per Junior 50 €200.

Lambretta 50 De Luxe 1968.

Lambretta 100 Junior 1964.

Lambretta 50 Special 1970.

Schema colorazione prima versione:
Tutta nello stesso colore Bianco Nuovo.
Tutta nello stesso colore Verde Oliva Chiaro ad eccezione dei cofani laterali verniciati Verde Oliva Scuro.
Il telaio sella e il relativo gancio di bloccaggio sono sempre verniciati nero lucido.
Ulteriori colori disponibili solo per l'ultima serie della prima versione (quella con la carenatura sul portatarga): tutta in tinta Rosso Rubino 8047 oppure tutta in tinta Bianco Nuovo 8059 con i cofani Azzurro Nuovo 8038 oppure Rosso Rubino 8047.

Schema colorazione seconda versione (mod. '66):
Tutta nello stesso colore Bianco Nuovo o Azzurro Acquamarina.
Il telaio sella e il relativo gancio di bloccaggio sono verniciati nero lucido.

Schema colorazione seconda versione (mod. '66) ultima produzione:
Tutta nello stesso colore Bianco Nuovo o Viola o Azzurro Acquamarina o Verde Mela ad eccezione dei mozzi ruota, dei cerchi, del coperchio volano, della calotta cilindro verniciati grigio metallizzato 8081.
Il telaio sella e il relativo gancio di bloccaggio sono verniciati nero lucido.

PARTICOLARI DI IDENTIFICAZIONE 100 JUNIOR:
Non esistono modifiche di rilievo nel corso della produzione.

COLORI sistema Lechler:
• Avorio Chiaro 8054.

Schema colorazione:
Tutta nello stesso colore Avorio ad eccezione del telaio sella e relativo gancio di bloccaggio verniciati nero lucido.

PARTICOLARI DI IDENTIFICAZIONE 125 JUNIOR 3m.
Prima versione (primo mese di produzione):
Bloccasterzo di forma rotonda tipo modello 100 J, tamponi forcella anteriore con viti.

Lambretta 125 Junior 3m prima versione 1964.

Lambretta 125 Junior 4m 1966.

Seconda versione (produzione secessiva):
Bloccasterzo di forma rettangolare, tamponi forcella anteriore ad incastro.

COLORI sistema Lechler:
• Grigio Metallizzato 8060 • Azzurro Metallizzato 8062.

Schema colorazione:
Tutta nello stesso colore Grigio Met. o Azzurro Met. ad eccezione del telaio sella e relativo gancio di bloccaggio verniciati nero lucido.

PARTICOLARI DI IDENTIFICAZIONE 125 JUNIOR 4m.:
Non esistono modifiche di rilievo nel corso della produzione.

COLORI sistema Lechler:
• Azzurro 04T Pastel Blue A (Suzuki) • Bianco Nuovo 8059.

Schema colorazione:
Tutta nello stesso colore Azzurro o Bianco Nuovo ad eccezione del telaio sella e relativo gancio di bloccaggio verniciati nero lucido.

PARTICOLARI DI IDENTIFICAZIONE 50 DE LUXE
Non esistono modifiche di rilievo nel corso della produzione.
Ruote sempre di diametro 10 pollici.

COLORI sistema Lechler:
• Azzurro Acquamarina 8030 • Verde Mela 8039 • Bianco Nuovo 8059.

Schema colorazione:
Tutta nello stesso colore Azzurro Acquamarina o Verde Mela o Bianco Nuovo ad eccezione dei mozzi ruota, dei cerchioni, del coprivolano, della calotta cilindro verniciati grigio metallizzato 8081. Il telaio sella è verniciato nero lucido.

PARTICOLARI DI IDENTIFICAZIONE 50 SPECIAL:
Non esistono modifiche di rilievo nel corso della produzione:
Ruote sempre di diametro 10 pollici.

COLORI sistema Lechler:
• Turchese 8016 • Rosso 8073 • Ocra 8080

Schema colorazione:
Tutta nello stesso colore Turchese o Rosso o Ocra ad eccezione dei mozzi ruota, dei cerchi, della forcella anteriore, del cavalletto, del coprivolano, della calotta cilindro verniciati grigio metallizzato 8081.
Il telaio sella è verniciato nero lucido.

Dati di manutenzione:

Miscela 2%	candela filetto lungo 225-240 scala Bosch		
Olio motore sae 90	360 gr.		
Carburatore (50) SHB18/12	getto max 62	getto min. 40	valvola 1
Carburatore (100-125) SHB18/16	getto max 70	getto min. 40	valvola 1
Carburatore (125 4m) SHB18/16	getto max 72	getto min. 40	valvola 1
Anticipo accensione (50) 20°-22°	1,6-2 mm prima del punto morto superiore		
Anticipo accensione (100-125) 23°-25°	2,4-2,8 mm prima del punto morto superiore		

Maintenance datas:

Mixture 2%	spark plug 225-240 Bosch long reach		
Motor oil SAE 90	360 gr.		
Carburettor (50) SHB18/12	main jet 62	pilot jet 40	slide 1
Carburettor (100-125) SHB18/16	main jet 70	pilot jet 40	slide 1
Carburettor (125 4m) SHB18/16	main jet 72	pilot jet 40	slide 1
Ignition advance (50) 20°-22° Deg. BTDC	1,6-2mm BTDC		
Ignition advance (100-125) 23°-25° Deg. BTDC	2,4-2,8 mm BTDC		

Lambretta 50-100-125 Junior ('J' Range) 50 De Luxe - 50 Special

50 JUNIOR ('J50') produced from October 1964 until January 1968 in 69.988 examples.
100 JUNIOR ('Cento') produced from March 1964 until November 1965 in 17.642 examples.
125 JUNIOR 3m. ('J125') produced from September 1964 until September 1966 in 21.651 examples.
125 JUNIOR 4m. ('Starstream') produced from May 1966 until April 1969 in 16.052 examples.
50 DE LUXE produced from January 1968 until October 1970 in 28.852 examples.
50 SPECIAL produced from April 1970 until April 1971 in 13.599 examples.

From frame number:
50 JUNIOR n. 400.001
100 JUNIOR n. 000.001

Identification particulars 50 JUNIOR (J50):
First version up to August 1966
Frame with wide legshields, supplementary support plate for the rear seat, 9 inch. wheels, bolt in front fork buffers (only valid for first production models - thereafter fitted with push in fork buffers).
On the last of the first version models, there is a cast rear 'number plate' support with horizontal ribbing (as per the new '66 model).

Second version (mod. '66) from August 1966 until January 1968
Frame with narrower legshields, no supplementary cast support plate for the rear seat (one piece frame), 9 inch. wheels.
On the last production models of the second versions the sidepanels no longer have handles (as per the DeLuxe-Special series).

Lechler colour codes:
New-White 8059 • Acquamarina light-Blue 8030 • Olive light-Green not available • Olive dark-Green 8078 • Apple-Green 8039

Colour schemes:
First version all in the same New-White colour. All in the same Olive dark-Green colour, except the sidepanels painted in Olive light-Green.
The seat frame & catch are painted Gloss Black.

Colour schemes:
Second version (mod. '66)
All in the same New-White or Acquamarina light-Blue colour.
The seat frame & catch are painted Gloss Black.

Colour schemes:
Second version (mod. '66) last production:
All in the same New-White, Acquamarina light-Blue or Apple-Green colour, except the hubs, the wheelrims, the flywheel cowl and the cylinder cowl which are painted Aluminium FIAT 690.
The seat frame & catch are painted Gloss Black.

DETAILS IDENTIFICATION 100 JUNIOR:
There are no major changes during production.

LECHLER color System:
Light ivory 8054.

Color Scheme:
Ivory all the same except for the seat frame and the locking plate painted black.

Identification particulars 125 JUNIOR 3m. (J125).
First version (first month production):
Round steering lock as per J100 models, bolt in fork buffers.
Second version (following production)
Rectangular steering lock, push in fork buffers.

Lechler colour codes:
Metallic Grey 8060 • Metallic light-Blue 8062

Colour schemes:
All in the same metallic Grey or metallic light-Blue colour, except the seat frame & catch which are painted Gloss Black.

Identification particulars 125 JUNIOR 4m. ('Starstream'):
No modifications in the production.

Lechler colour codes:
Light-Blue not available • New-White 8059

Colour schemes:
All in the same light-Blue or New-White colour, except the seat frame & catch which are painted Gloss Black.

Identification particulars 50 DE LUXE
No modifications in the production.10 inch wheels fitted throughout production.

Lechler colour codes:
Acquamarina light-Blue 8030 • Apple-Green 8039 • New-White 8059

Colour schemes:
All in the same Acquamarina light-Blue or Apple-Green or New-White colour, except the hubs, the wheelrims, the flywheel cowl and the cylinder cowl which are painted Aluminium FIAT 690.
The seat frame & catch are painted Gloss Black.

Identification particulars 50 SPECIAL:
No modifications in the production. 10 inch wheels fitted throughout production.

Lechler colour codes:
Turquoise 8016 • Red 8073 • Yellow Ochre 8080

Colour schemes:
All in the same Turquoise or Red or Ochre colour, except the hubs, the wheelrims, the forks, the centre stand, the flywheel cowl and the cylinder cowl which are painted Aluminium FIAT 690.
The seat frame & catch are painted Gloss Black.

Tavola 1

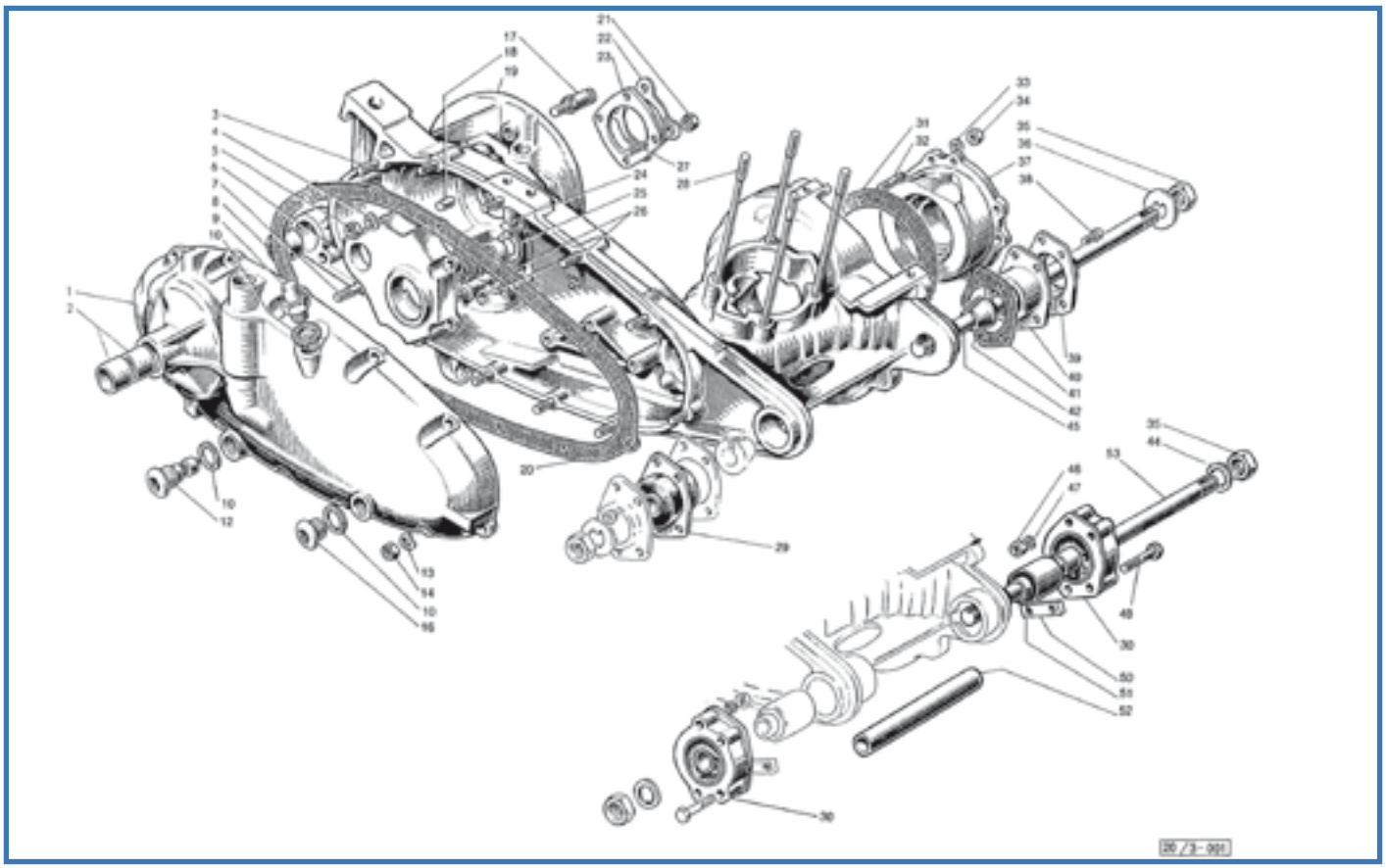

Fig.	Codice Casa Lambretta	Origine	Codice Innocenti	K	Coperchio con fig. 2	Cover	Couvercle	Tapa cárter con fig. 2	Modello	€
1	M 337	U	20050040		Coperchio con fig. 2	Cover	Couvercle	Tapa cárter con fig. 2	50-100-125 3m	70,00
2	M 324		20050028		Bussola	Bush	Bague	Casquillo	Tutti	6,00
3	B 75		19010019		Prigioniero	Stud	Goujon	Prisionero	Tutti	1,50
4	172		83100007		Rondella elastica	Spring washer	Rondelle élastique	Arandela alabeada	Tutti	0,10
5	B 156		82128011		Dado	Nut	Écrou	Tuerca	Tutti	1,00
6	M 325		20050030		Flangia	Flange	Bride	Brida	50-100-125 3m	45,00
8	T 289		20050036		Silent block ammortizzatore post.	Silent block shock adsorber	Silent block amortisseur ar.	Silent block amortiguador trasero	Tutti	16,00
9	B 104	A	15010090		Sfiatatoio	Breather	Reniflard	Respiradero	Tutti	3,00
10	511		86011622	K	Guarnizione	Gasket	Joint	Junta	Tutti	0,20
12	B 103		19010130		Tappo con magnetini	Magnetic plug	Bouchon avec aimants	Tapon con iman	Tutti	8,00
13	B 88		83100006		Rondella	Washer	Rondelle	Arandela	Tutti	0,20
14	B 68		82028010		Dado	Nut	Écrou	Tuerca	Tutti	0,30
16	B 102		85800216		Tappo	Plug	Bouchon	Tapon	Tutti	4,00
17	965		20150027		Perno	Pin	Axe	Perno	50	4,00
17	966		20050027		Preno	Pin	Axe	Perno	100-125	4,00
18	856		19010008		Spina	Pin	Axe	Perno	Tutti	3,00
19		U	20050070		Carter motore	Crankcase	Carter moteur	Carter motor	50-100-125 3m	a rich.
20	M 242		20050004	K	Guarnizione	Gasket	Joint	Junta	Tutti	5,00
21	119		82128010		Dado	Nut	Écrou	Tuerca	Tutti	0,20
22	900		20050034		Piastrina	Plate	Plaque	Pletina	Tutti	3,00
23	899		20050042		Flangia	Flange	Bride	BridaBr	Tutti	4,00
24	901		20050022		Prigioniero per fig. 6	Stud	Goujon	Prisionero	Tutti	3,00
25	902		20050024		Rondella	Washer	Rondelle	Arandela	Tutti	3,00
26	903		20050026		Bussola	Bush	Bague	Casquillo	Tutti	18,00
26	615	E	20050025	K	Gabbia a rullini	Roller cage	Cage à aiguilles	Jaula de agujas	Tutti	10,00
27	904		20050035		Prigioniero	Stud	Goujon	Prisionero	Tutti	2,00
28	905		20150021		Prigioniero	Stud	Goujon	Prisionero	50	4,00
28	967		20150021		Prigioniero	Stud	Goujon	Prisionero	100-125	6,00
29	T 288		20035070		Silent block	Silent block	Silent block	Silent block	'64-'66	28,00

CASALAMBRETTA MALTA - Tel. 00356 7700 1354

Fig.	Codice casa lambretta	Origine	Codice Innocenti	K	Modello	€
30	T 112		20335070		Silent block / Silent block / Silent block / Silent block	'66-'71	48,00
31	1024		20050018	K	Guarnizione / Gasket / Joint / Junta	Tutti	2,50
32	B 327		19010009		Prigioniero / Stud / Goujon / Prisionero	Tutti	2,00
33	B 88		83100006		Rondella / Washer / Rondelle / Arandela	Tutti	0,20
34	B 68		82028010		Dado / Nut / Écrou / Tuerca	Tutti	0,30
35	B 320		82138016		Dado / Nut / Écrou / Tuerca	Tutti	1,00
36	272		20035007		Rondella di sicurezza / Washer / Rondelle / Arandela	'64-'66	2,00
37	M 327		20050020		Supporto (cuscinetto a sfere) / Support (ball bearing) / Support (roulement à billes) / Soporte (rodamiento a esferas)	Tutti	80,00
37	M 328		20050020		Supporto (cuscinetto a rulli) / Support (roller bearing) / Support (Roulement à rouleaux) / Soporte (rodamiento a agujas)	Tutti	80,00
38	68		71060618		Vite / Screw / Vis / Tornillo	'64-'66	0,40
39			20035001		Scodellino / Cup / Cuvette / Cazoleta	'64-'66	in prep.
40			20035050		Flangia / Flange / Bride / Brida	'64-'66	in prep.
41	1033		20035004	K	Guarnizione / Gasket / Joint / Junta	Tutti	2,00
42	B 346		20035006		Cono / Cone / Cône / Cono	'64-'66	7,00
42	B 345		20135009		Cono / Cone / Cône / Cono	'66-'71	7,00
44	980		20335011		Rondella / Washer / Rondelle / Arandela	J50 Ils.-DL-S	2,00
45	B 361		20035005		Perno / Spindle / Pivot / Perno	'64-'66	10,00
46	B 68		82078010		Dado / Nut / Écrou / Tuerca	Tutti	0,30
47	165		83110060		Rondella / Washer / Rondelle / Arandela	Tutti	0,10
48	63		81108171		Vite / Screw / Vis / Tornillo	Tutti	0,60
50	968		20335009		Piastrina / Plate / Plaquette / Pletina	Tutti	4,00
51	T 278		20335040		Supporto antivibrante / Support / Support / Soporte antivibracion	125 4m	40,00
52	969		20035008		Distanziale / Distance piece / Entretoise / Separador	50-100-125 3m	5,00
52	970		20335008		Distanziale / Distance piece / Entretoise / Separador	125 4m	5,00
53	B 319		20335005		Perno / Spindle / Pivot / Perno	'66-'71	10,00

K

KIT VARI JUNIOR - Tavola 1

M 231 **35 €** Kit gabbie a rulli - Kit needle cage - Kit cage à aiguilles - Kit jaulas de rodillos
Tav.1 1xfig.26 - Tav.3 1xfig. 23 - Tav.4 1xfig. 22

M 176 **25 €** Kit guarnizioni motore 50 - Engine gasket kit 50 - Kit joint moteur 50 - Kit juntas de motor 50
Tav.1 1xfig.20, 3xfig.10, 1xfig.31, 2xfig.41 - Tav.2 1xfig.3, 1xfig.8, 1xfig.13 - Tav.5 1xfig.5 - Tav.7 1xfig.16

M 178 **26 €** Kit guarnizioni motore 100-125 - Engine gasket kit 100-125 - Kit joint moteur 100-125 - Kit juntas de motor 100-125
Tav.1 1xfig.20, 3xfig.10, 1xfig.31, 2xfig.41 - Tav.2 1xfig.3, 2xfig.8, 1xfig.13 - Tav.5 1xfig.5 - Tav.7 1xfig.16

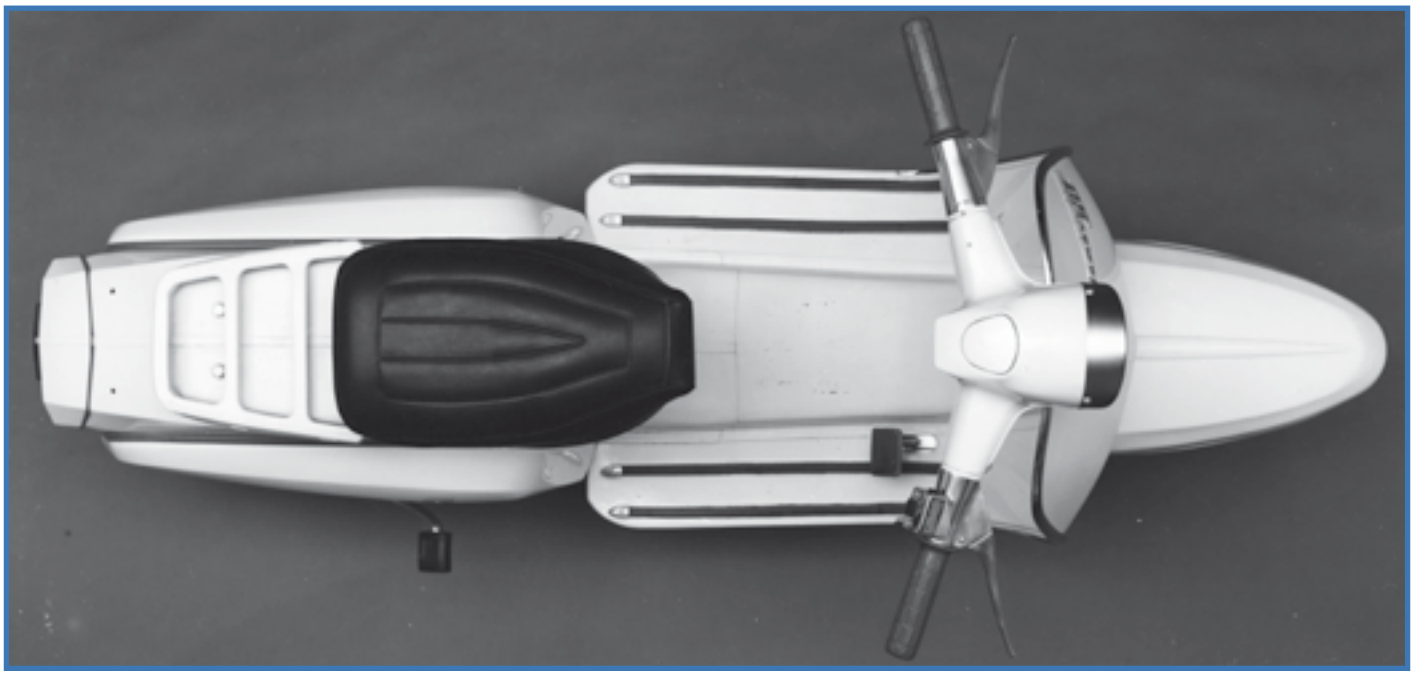

Tavola 2

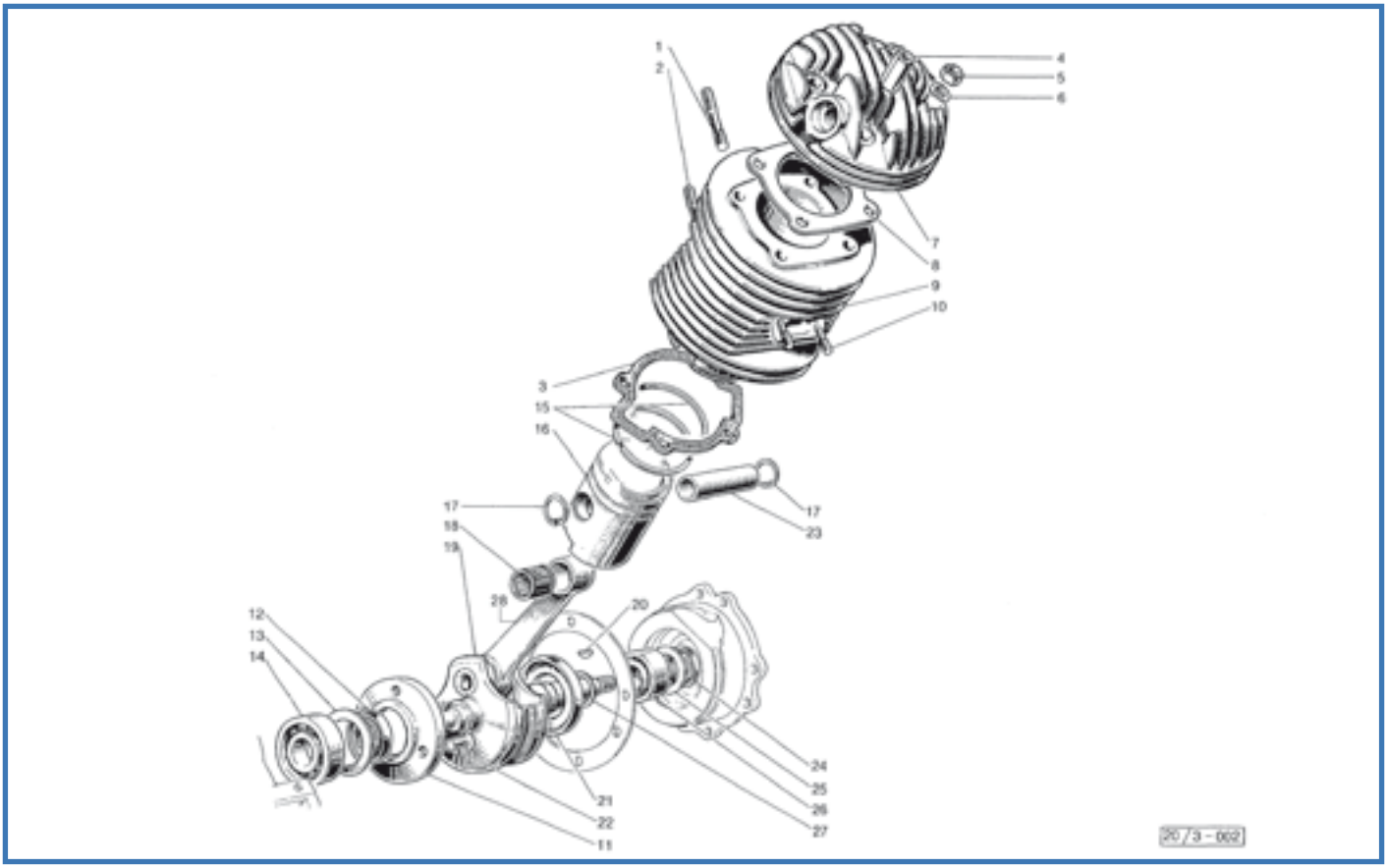

Fig.	Codice lasa lambretta	Origine	Codice Innocenti	K	Prigioniero lungo	Stud long	Goujon long	Prisionero largo	Modello	€
1	B 347		20051015		Prigioniero lungo	Stud long	Goujon long	Prisionero largo	Tutti	2,00
2	B 335		20051016		Prigioniero corto	Stud short	Goujon court	Prisionero corto	Tutti	2,50
3	1026		20051009	K	Guarnizione	Gasket	Joint	Junta	Tutti	2,50
4	B 349		20051014		Dado	Nut	Écrou	Tuerca	100-125	2,50
4	B 341		20151014		Dado	Nut	Écrou	Tuerca	50	2,50
5	B 155		82027011		Dado	Nut	Écrou	Tuerca	Tutti	0,30
6	B 89		83100007		Rondella	Washer	Rondelle	Arandela	Tutti	0,20
7			20051013		Testina	Cylinder head	Culasse	Culata	100	a rich.
7	M 97		20151013		Testina	Cylinder head	Culasse	Culata	50	30,00
7			20251013		Testina	Cylinder head	Culasse	Culata	125	a rich.
8	1034		20051012	K	Guarnizione	Gasket	Joint	Junta	100	2,50
8	1027		20151012	K	Guarnizione	Gasket	Joint	Junta	50	2,50
8	1035		20251012	K	Guarnizione	Gasket	Joint	Junta	125	2,50
9	M 78	A	20051060		Cilindro	Cylinder	Cylindre	Cilindro	100	100,00
9	M 77		20151060		Cilindro	Cylinder	Cylindre	Cilindro	50	a rich.
9	M 79		20251060		Cilindro	Cylinder	Cylindre	Cilindro	125	a rich.
10	B 323		19011008		Prigioniero	Stud	Goujon	Prisionero	Tutti	2,00
11	971		20350011		Flangia	Flange	Bride	Brida	125 4m	12,00
11	907		20050011		Flangia	Flange	Bride	Brida	50-100-125 3m	12,00
12	418		20050009	K	Anello di tenuta 23x35x6	Oil seal	Anneau d'étanchéité	Retén	50-100-125 3m	4,00
12	423		20350009	K	Anello di tenuta 26x40x6	Oil seal	Anneau d'étanchéité	Retén	125 4m	6,00
13	1025		20050008	K	Guarnizione	Gasket	Joint	Junta	Tutti	2,00
14	M 209		20350013		Cuscinetto 20x47x18	Bearing	Roulement	Rodamiento	125 4m	36,00
14	M 219		42044003		Cuscinetto 17x47x14	Bearing	Roulement	Rodamiento	50-100-125 3m	14,00
15	F 51		20051008		Segmento	Piston ring	Segment	Segmento	100	pag. 330
15	F 38		20151008		Segmento	Piston ring	Segment	Segmento	50	pag. 330
15	F 57		20251008		Segmento	Piston ring	Segment	Segmento	125	pag. 330
16	M 14		20051020		Pistone	Piston	Piston	Pistón	100	pag. 330
16	M 13		20151140		Pistone	Piston	Piston	Pistón	50	pag. 330

DUERUOTE - Tel. 0041 043 344 57 27

Fig.	Codice casa lambretta	Origine	Codice Innocenti	K					Modello	€
16	M 15		20251020		Pistone	Piston	Piston	Pistón	125	pag. 330
17	M 19/C		73250012		Anello elastico	Circlip	Circlip	Circlip	50	0,50
17	M 18		73250016		Anello elastico (seeger)	Circlip (seeger)	Circlip (seeger)	Circlip (seeger)	100-125	0,50
17	M 18/B		73250016		Anello elastico (filo)	Circlip (wire)	Circlip (fil)	Circlip (hilo)	100-125	0,50
18	M 239		19012130		Gabbia a rullini	Roller cage	Cage à aiguilles	Jaula de agujas	100-125	8,00
18	M 240		20151070		Gabbia a rullini	Roller cage	Cage à aiguilles	Jaula de agujas	50	8,00
19	M 56		20051010		Albero motore	Crankshaft	Vilebrequin	Eje cigüeñal	100-125	180,00
19	M 55		20151010		Albero motore (cuscinetto a rulli)	Crankshaft (roller bearing)	Vilebrequin (Roulement à rouleaux)	Eje cigüeñal (por M217)	50	180,00
19	M 55/A		20151010		Albero motore (cuscinetto a sfere)	Crankshaft (rool bearing)	Vilebrequin (Roulement à billes)	Eje cigüeñal (por M218)	50	180,00
19	M 57		20351010		Albero motore	Crankshaft	Vilebrequin	Eje cigüeñal	125 4m	180,00
20	B 175		74850337		Chiavetta	Wedge	Clavette	Chaveta	Tutti	0,50
21	425		20050012	K	Anello di tenuta 30x55x7	Oil seal	Anneau d'étanchéité	Retén	100-125	5,00
22	7		71300616		Vite	Screw	Écrou	Tornillo	Tutti	0,40
23	M 17/G		20051006		Spinotto	Gudgeon pin	Axe de piston	Bulón	100	5,00
23	M 17/E		20151006		Spinotto	Gudgeon pin	Axe de piston	Bulón	50	5,00
23	M 17/A		20251006		Spinotto	Gudgeon pin	Axe de piston	Bulón	125	5,00
24	408		20050017	K	Anello di tenuta 19,8x32x5	Oil seal	Anneau d'étanchéité	Retén	Tutti	4,00
25	908		20050016		Rondella spallamento per M217	Shim for M217	Rondelle de réglage pour M217	Arandela especial por M217	Tutti	3,00
26	M 217		20050015		Cuscinetto a rulli	Roller bearing	Roulement à aiguilles	Rodamiento a agujas	Tutti	25,00
26	M 218		20050015		Cuscinetto a sfere	Ball bearing	Roulement à rouleaux	Rodamiento a esferas	Tutti	14,00
27	909		20050043		Rondella spallamento per M 217	Shim for M 217	Rondelle de réglage pour M217	Arandela especial por M217	Tutti	3,00
28	M 35				Biella completa	Rod complete	Tige complète	Biela completa	50	60,00
28	M 36				Biella completa	Rod complete	Tige complète	Biela completa	125 3m	60,00
28	M 37				Biella completa	Rod complete	Tige complète	Biela completa	125 4 m	60,00

K KIT VARI JUNIOR - Tavola 2

M 116 **15 €** Kit paraoli e OR motore 50 - Engine oil seal Kit 50 - Kit anneau d'étanchéité moteur 50 - Kit reten motor 50
Tav.2 1xfig.12, 1xfig.24 - Tav.3 1xfig.2 - Tav.4 1xfig.12, 1xfig.41, 1xfig.39, 1xfig.34 - Tav.10 1xfig.4

M 117 **18 €** Kit paraoli e OR motore 100-125 3m - Engine oil seal Kit 100-125 3m - Kit anneau d'étanchéité moteur 100-125 3m - Kit reten motor 100-125 3m
Tav.2 1xfig.12, 1xfig.24, 1xfig.21 - Tav.3 1xfig.2 - Tav.4 1xfig.12, 1xfig.41, 1xfig.39, 1xfig.34 - Tav.10 1xfig.4

M 118 **18 €** Kit paraoli e OR motore 125 4m - Engine oil seal Kit 125 4m - Kit anneau d'étanchéité moteur 125 4m - Kit reten motor 125 4m
Tav.2 1xfig.12, 1xfig.24, 1xfig.21 - Tav.3 1xfig.2 - Tav.4 1xfig.12, 1xfig.41, 1xfig.39, 1xfig.34 - Tav.10 1xfig.4

M 176 **25 €** Kit guarnizioni motore 50 - Engine gasket kit 50 - Kit joint moteur 50 - Kit juntas de motor 50
Tav.2 1xfig.3, 1xfig.8, 1xfig.13 - Tav.1 1xfig.20, 3xfig.10, 1xfig.31, 2xfig.41- Tav.5 1xfig.5 - Tav.7 1xfig.16

M 178 **26 €** Kit guarnizioni motore 100-125 - Engine gasket kit 100-125 - Kit joint moteur 100-125 - Kit juntas de motor 100-125
Tav.2 1xfig.3, 2xfig.8, 1xfig.13 - Tav.1 1xfig.20, 3xfig.10, 1xfig.31, 2xfig.41 -Tav.5 1xfig.5 - Tav.7 1xfig.16

Tavola 3

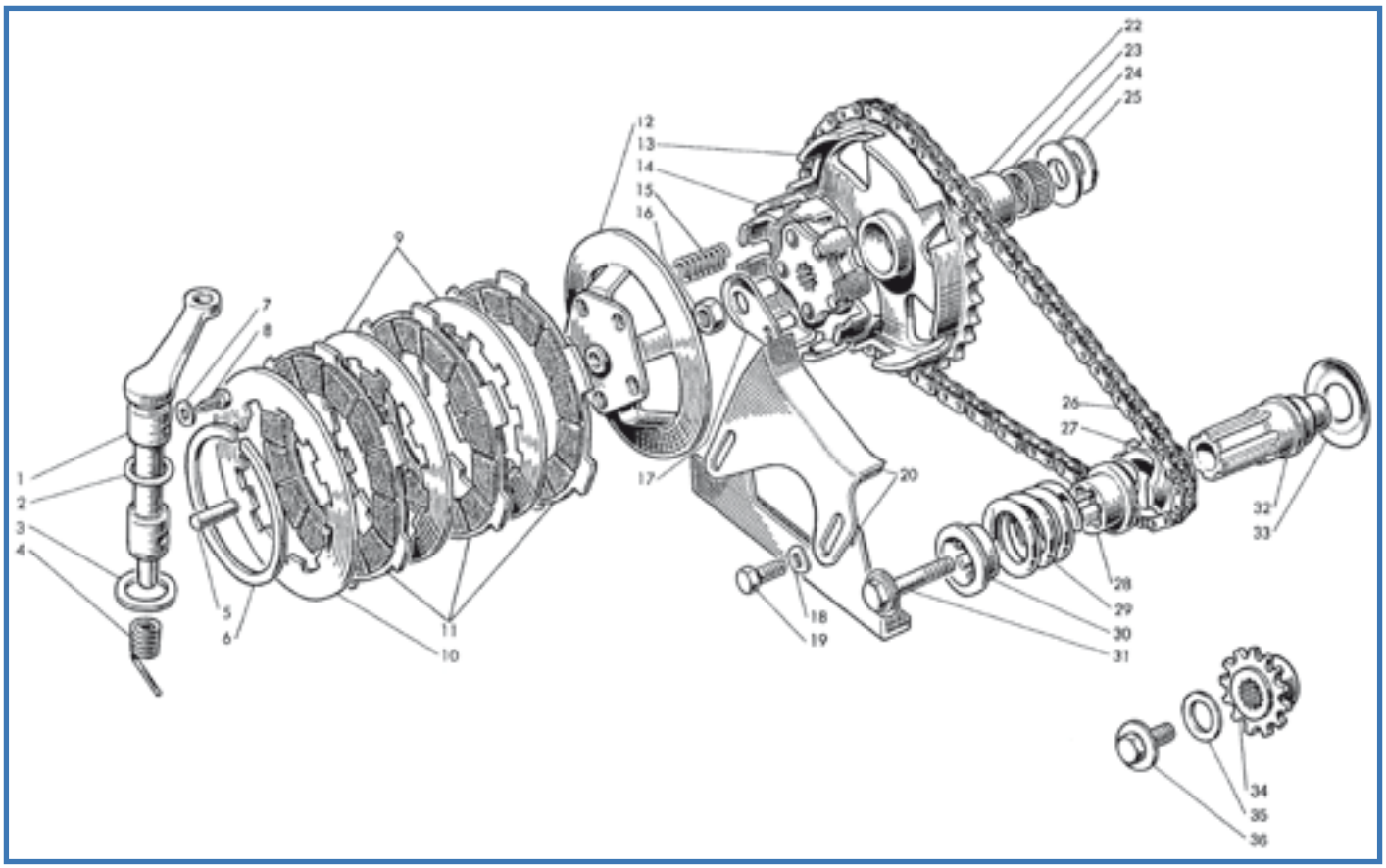

Fig.	Codice Casa Lambretta	Origine	Codice Innocenti	K	Albero	Shaft	Arbre	Perno	Modello	€
1	972		20052028		Albero	Shaft	Arbre	Perno	50-100-125 3m	18,00
1			20352028		Albero	Shaft	Arbre	Perno	125 4m	Non disp.
2	462		20052033	K	Anello OR	Ring	Anneau	Retén	Tutti	0,50
3	973		20052034		Rondella	Washer	Rondelle	Arandela	Tutti	1,00
4	974		20052029		Molla	Spring	Ressort	Muelle	Tutti	4,00
5	M 333		20052027		Puntalino	Push rod	Poussoir	Terminal	Tutti	5,00
6	M 291		19020016		Anello elastico	Circlip	Circlip	Circlip	Tutti	10,00
7	911		20052032		Rondella	Washer	Rondelle	Arandela	Tutti	1,00
8	912		20052031		Vite speciale	Special screw	Vis special	Tornillo especial	Tutti	3,00
9	M 330		20052024		Disco condotto fine	Driven plate thin	Disque conduite mince	Disco conducto fin	Tutti	6,00
10	M 331		20052022		Disco condotto spesso	Driven plate thick	Disque conduite épais	Disco conducto grande	Tutti	8,00
11	M 130		20052050		Disco conduttore Surflex (2 pezzi)	Driving disc Surflex (2 pc.)	Disque conducteur Surflex (2 pc.)	Disco Surflex (2 pz.)	50 '66/'71	24,00
11	M 131		20052050		Disco conduttore Surflex (3 pezzi)	Driving disc Surflex (3 pc.)	Disque conducteur Surflex (3 pc.)	Disco Surflex (2 pz.)	50 '65-100-125	36,00
12	M 332		20052080		Flangia Surflex	Flange Surflex	Bride Surflex	Brida Surflex	Tutti	54,00
13	M 251		20152090		Corona Z46	Crown wheel Z46	Couronne Z46	Corona Z46	50ls.	80,00
13	M 338		20452090		Corona Z47	Crown wheel Z47	Couronne Z47	Corona Z47	50 DL-S	80,00
13	M 339		20052030		Corona Z45	Crown wheel Z45	Couronne Z45	Corona Z45	50J-100-125	80,00
14	M 340		20052040		Campana Surflex	Clutch bell Surflex	Cloche d'embrayage Surflex	Campana Surflex	100-125	60,00
14	M 341		20152040		Campana (per 2 dischi)	Clutch bell (for 2 disc)	Cloche d'embrayage (pour 2 disc)	Campana (por 2 discos)	50 '66-'71	55,00
14	M 342		20152060		Campana (per 3 dischi)	Clutch bell (for 3 disc)	Cloche d'embrayage (pour 3 disc)	Campana (por 3 discos)	50 '65	60,00
15	M 295		19020015		Molla	Spring	Ressort	Muelle	50-100	2,00
15	M 296		19220015		Molla	Spring	Ressort	Muelle	125	2,00
16	126		82118014		Dado	Nut	Écrou	Tuerca	Tutti	0,50
17	975		20052016		Piastrina	Thrust plate	Plaquette	Chapa seguridad	Tutti	1,50
18	B 88		83100006		Rondella	Washer	Rondelle	Arandela	Tutti	0,20
19	68		81428294		Vite	Screw	Vis	Tornillo	Tutti	0,40
20	M 144		20052010		Tendicatena (coppia)	Chain stretcher (pair)	Tendeur de chaîne (couple)	Tensor cadena (2 pz.)	Tutti	30,00
22	976		20052012		Bussola	Bush	Bague	Casquillo	Tutti	8,00
23	617		20052015	K	Gabbia a rullini	Roller cage	Cage à aiguilles	Rodamiento agujas	Tutti	10,00

CASALAMBRETTA AUSTRALIA - De' Pannone Enterprise - Tel. 0061 8 93873031

Fig.	Codice casa lambretta	Origine	Codice Innocenti	K					Modello	€
24	977		20052014		Rondella sp. 1	Shim	Rondelle de réglage	Arandela de reglaje	Tutti	2,00
24	978		20052041		Rondella sp. 0,7	Shim	Rondelle de réglage	Arandela de reglaje	Tutti	2,00
25	979		20052013		Rondella rasamento	Shim	Rondelle de réglage	Arandela de reglaje	Tutti	2,00
26	M 141		20052039		Catena Iwis	Chain Iwis	Chaîne Iwis	Cadena Iwis	Tutti	24,00
27	M 343		20052001		Pignone	Sliding dog	Embrayage à glissement	Piñón	100-125	28,00
28	M 344		20052003		Innesto scorrevole	Sliding dog	Embrayage à glissement	Selector	100-125	20,00
29	M 345		20052004		Molla	Spring	Ressort	Muelle	100-125	8,00
30	M 346		20052005		Innesto fisso	Fixed dog	Vis	Tornillo	100-125	12,00
31	M 347		20052006		Vite	Screw	Vis	Tornillo	100-125 3m	8,00
31	M 348		20352006		Vite	Screw	Vis	Tornillo	125 4m	12,00
32	M 349		20052002		Manicotto	Sleeve	Manchon	Manguito	100-125 3m	12,00
32	M 350		20352002		Manicotto	Sleeve	Manchon	Manguito	125 4m	35,00
33	B 355		20050006		Scodellino	Cup	Cuvette	Cazoleta	50-100-125 3m	4,00
33	B 348		20050031		Scodellino	Cup	Cuvette	Cazoleta	125 4m	3,00
34	X 28		20152044		Pignone Z 13	Sprocket Z 13	Pignon Z 13	Piñón Z 13	50 (9 pollici)	28,00
34	M 334		20452044		Pignone Z 11	Sprocket Z 11	Pignon Z 11	Piñón Z 11	50 (10 pollici)	25,00
35	155		83120012		Rondella	Washer	Rondelle	Arandela	50	0,30
36	B 356		20452045		Vite	Screw	Vis	Tornillo	50	5,00

K KIT VARI JUNIOR - Tavola 3

M 231 **35 €** Kit gabbie a rulli - Kit needle cage - Kit cage à aiguilles - Kit jaulas de rodillos
Tav.3 1xfig. 23 - Tav.1 1xfig.26 - Tav.4 1xfig. 22

M 116 **15 €** Kit paraoli e OR motore 50 - Engine oil seal Kit 50 - Kit anneau d'étanchéité moteur 50 - Kit reten motor 50
Tav.3 1xfig.2 - Tav.2 1xfig.12, 1xfig.24 - Tav.4 1xfig.12, 1xfig.41, 1xfig.39, 1xfig.34 - Tav.10 1xfig.4

M 117 **18 €** Kit paraoli e OR motore 100-125 3m - Engine oil seal Kit 100-125 3m - Kit anneau d'étanchéité moteur 100-125 3m - Kit reten motor 100-125 3m
Tav.3 1xfig.2 - Tav.2 1xfig.12, 1xfig.24, 1xfig.21 - Tav.4 1xfig.12, 1xfig.41, 1xfig.39, 1xfig.34 - Tav.10 1xfig.4

M 118 **18 €** Kit paraoli e OR motore 125 4m - Engine oil seal Kit 125 4m - Kit anneau d'étanchéité moteur 125 4m - Kit reten motor 125 4m
Tav.3 1xfig.2 - Tav.2 1xfig.12, 1xfig.24, 1xfig.21 - Tav.4 1xfig.12, 1xfig.41, 1xfig.39, 1xfig.34 - Tav.10 1xfig.4

Tavola 4

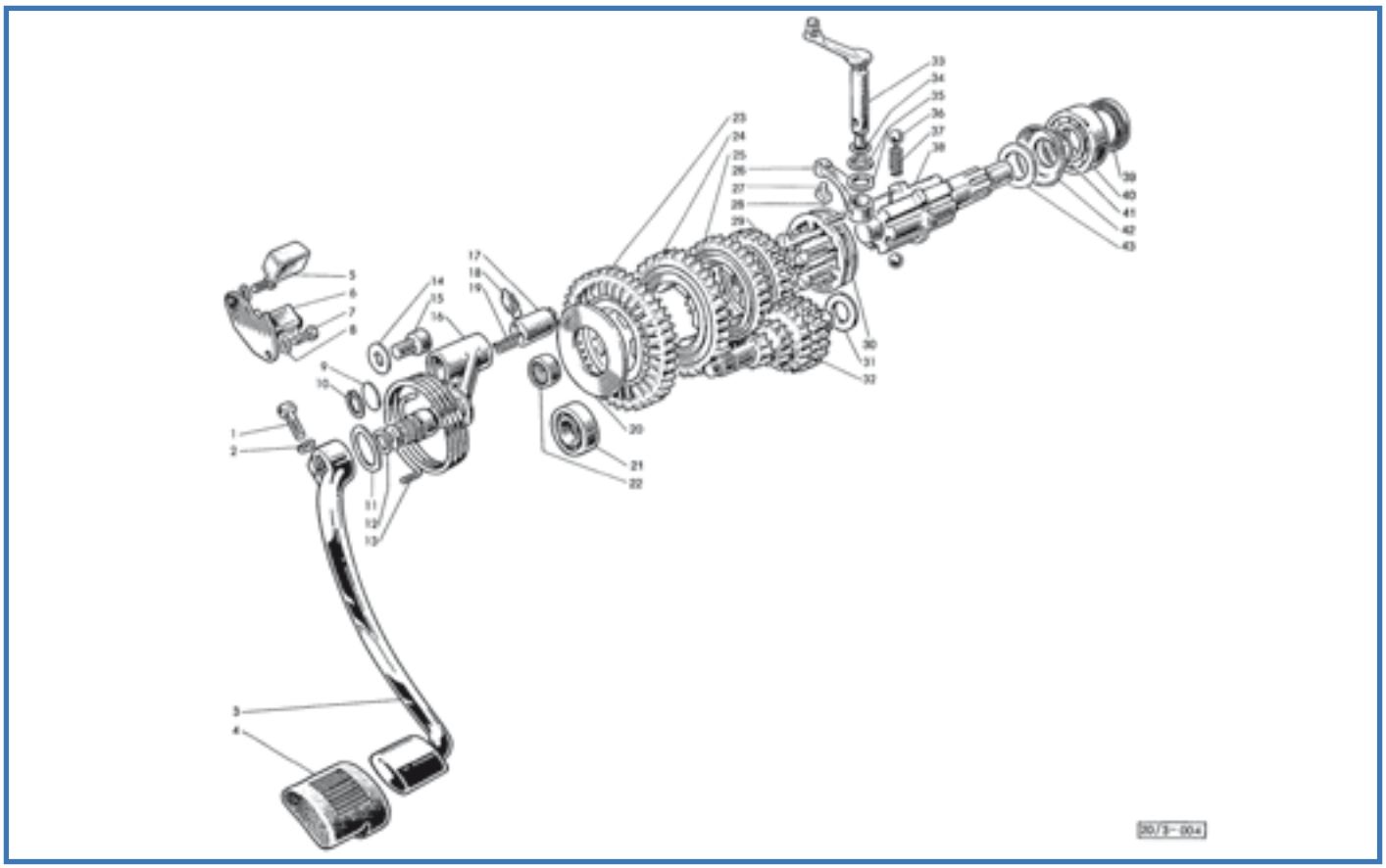

Fig.	Codice Casa Lambretta	Origine	Codice Innocenti	K					Modello	€
1	55		81108196		Vite	Screw	Vis	Tornillo	Tutti	1,00
2	B 89		83100007		Rondella	Washer	Rondelle	Arandela	Tutti	0,20
3	M 258	A	20054012		Leva avviamento	K/Start lever	Levier démarrage	Pedal de arranque	Tutti	a rich.
4	C 121		20054011		Protezione	Rubber pad	Protection	Protector	Tutti	4,00
5	C 51		20054005		Tampone	Buffer	Tampon	Tampón	Tutti	3,00
6	918		20054020		Camma	Cam	Came	Rampa	Tutti	12,00
7	62		81008160		Vite	Screw	Vis	Tornillo	Tutti	0,30
8	B 88		83100006		Rondella	Washer	Rondelle	Arandela	Tutti	0,20
9	799		19030018		Dischetto	Disc	Disque	Lentejuela	Tutti	0,30
10	248		73250018		Anello	Circlip	Circlip	Circlip	Tutti	0,40
11	919		20054008		Rondella	Washer	Rondelle	Arandela	Tutti	1,50
12	463		20054007	K	Anello di tenuta	Oil seal	Anneau d'étanchéité	Retén	Tutti	0,50
13	M 183/B		20054006		Molla	Spring	Ressort	Muelle	Tutti	6,00
14	155		83100010		Rondella	Washer	Rondelle	Arandela	Tutti	0,30
15	298		71061018		Vite	Screw	Vis	Tornillo	Tutti	1,00
16	M 159		20054001		Albero avviamento	Shaft	Axe	Perno	Tutti	65,00
17	M 155/A		20054002		Pistoncino	Piston	Piston	Pistoncillo	Tutti	25,00
18	M 311		19030016		Perno	Pin	Axe	Perno	Tutti	6,00
19	M 249		19030017		Molla	Spring	Ressort	Muelle	Tutti	2,00
20	921		20053029		Rondella rasam. sp. 1,6 mm	Shim	Rondelle de réglage	Arandela de reglaje	Tutti	4,00
20	922		20053031		Rondella rasam. sp. 1,8 mm	Shim	Rondelle de réglage	Arandela de reglaje	Tutti	4,00
20	923		20053006		Rondella rasam. sp. 2 mm	Shim	Rondelle de réglage	Arandela de reglaje	Tutti	4,00
20	924		20053028		Rondella rasam. sp. 2,2 mm	Shim	Rondelle de réglage	Arandela de reglaje	Tutti	4,00
21	M 203		15020017		Cuscinetto	Bearing	Roulement	Rodamiento	Tutti	9,00
22	616		20050029	K	Boccola a rullini	Beedle bush	Bague à aiguilles	Rodamiento agujas	Tutti	15,00
23	Z 30		20053003		Ingranaggio I velocità	1st. speed gear	Pignon 1ére vitesse	Piñón 1 vel.	100	48,00
23	Z 31		20153003		Ingranaggio I velocità	1st. speed gear	Pignon 1ére vitesse	Piñón 1 vel.	50 '65	48,00
23	Z 32		20153007		Ingranaggio I velocità	1st. speed gear	Pignon 1ére vitesse	Piñón 1 vel.	50J '66-'71	48,00
23	Z 33		20253003		Ingranaggio I velocità	1st. speed gear	Pignon 1ére vitesse	Piñón 1 vel.	125 3m	48,00

A.S.M. SCOOTERS - Trigueros Fernandez Rafael - Tel. e Fax 0034 952 332622

Fig.	Codice casa lambretta	Origine	Codice Innocenti	K					Modello	€
23	Z 34		20353003		Ingranaggio I velocità	1st. speed gear	Pignon 1ére vitesse	Piñón 1 vel.	125 4m	48,00
24	Z 35		20053004		Ingranaggio II velocità	2nd. speed gear	Pignon 2éme vitesse	Piñón 2 vel.	100	38,00
24	Z 36		20153004		Ingranaggio II velocità	2nd. speed gear	Pignon 2éme vitesse	Piñón 2 vel.	50 '65	38,00
24	Z 37		20153008		Ingranaggio II velocità	2nd. speed gear	Pignon 2éme vitesse	Piñón 2 vel.	50J '66-'68	38,00
24	Z 38		20453008		Ingranaggio II velocità	2nd. speed gear	Pignon 2éme vitesse	Piñón 2 vel.	50 DL/S	38,00
24	Z 39		20253004		Ingranaggio II velocità	2nd. speed gear	Pignon 2éme vitesse	Piñón 2 vel.	125 3 m	38,00
24	Z 40		20353004		Ingranaggio II velocità	2nd. speed gear	Pignon 2éme vitesse	Piñón 2 vel.	125 4m	38,00
25	Z 41		20053005		Ingranaggio III velocità	3rd. speed gear	Pignon 3éme vitesse	Piñón 3 vel.	100	38,00
25	Z 42		20153005		Ingranaggio III velocità	3rd. speed gear	Pignon 3éme vitesse	Piñón 3 vel.	50 '65	38,00
25	Z 43		20153009		Ingranaggio III velocità	3rd. speed gear	Pignon 3éme vitesse	Piñón 3 vel.	50J '66-'68	38,00
25	Z 44		20453009		Ingranaggio III velocità	3rd. speed gear	Pignon 3éme vitesse	Piñón 3 vel.	50 DL/S	38,00
25	Z 45		20253005		Ingranaggio III velocità	3rd. speed gear	Pignon 3éme vitesse	Piñón 3 vel.	125 3m	38,00
25	Z 46		20353005		Ingranaggio III velocità	3rd. speed gear	Pignon 3éme vitesse	Piñón 3 vel.	125 4m	38,00
26	925		20053013		Leva	Lever	Levier	Varilla	Tutti	8,00
27	926		20053012		Piolo	Retainer	Axe	Perno	Tutti	5,00
28	84		20053015		Spina	Pin	Pivot	Pasador	Tutti	0,50
29	Z 47		20353007		Ingranaggio IV velocità	4th. speed gear	Pignon 4éme vitesse	Piñón 4 vel.	125 4m	38,00
30	M 151	A	20053011		Manicotto	Sliding dog	Manchon	Selector	50-100-125 3m	50,00
30	M 152		20353011		Manicotto	Sliding dog	Manchon	Selector	125 4m	80,00
31	927		20050024		Rondella	Washer	Rondelle	Arandela	Tutti	2,00
32	Z 48		20053001		Albero primario	Main shaft	Arbre primaire	Arbol primario	100	65,00
32	Z 49		20153001		Albero primario	Main shaft	Arbre primaire	Arbol primario	50 '65	65,00
32	Z 50		20153006		Albero primario	Main shaft	Arbre primaire	Arbol primario	50J '66-'68	65,00
32	Z 51		20453006		Albero primario	Main shaft	Arbre primaire	Arbol primario	50 DL/S	65,00
32	Z 52		20253001		Albero primario	Main shaft	Arbre primaire	Arbol primario	125 3m	65,00
32	Z 53		20353001		Albero primario	Main shaft	Arbre primaire	Arbol primario	125 4m	65,00
33	928		20053014		Leva	Lever	Levier	Varilla	50-100-125 3m	18,00
33	1124		20353014		Leva	Lever	Levier	Varilla	125 4m	18,00
34	464		20053017	K	Anello di tenuta	Oil seal	Anneau d'étanchéité	Retén	Tutti	0,50
35	929		20053016		Rondella	Washer	Rondelle	Arandela	Tutti	1,00
36	806		78920516		Sfera	Ball	Bille	Bola	Tutti	0,50
37	930		20953009		Molletta	Spring	Ressort	Muelle	Tutti	3,00
38	M 335		20053002		Albero secondario	Layshaft	Arbre secondaire	Eje secundario	50-100-125 3m	70,00
38	M 336		20353002		Albero secondario	Layshaft	Arbre secondaire	Eje secundario	125 4m	85,00
39	424		20050039	K	Anello di tenuta	Oil seal	Anneau d'étanchéité	Retén	Tutti	4,00
40	M 216		20050038		Cuscinetto	Bearing	Roulement	Rodamiento	Tutti	40,00
41	465		20050041	K	Anello di tenuta OR	Oil seal	Anneau d'étanchéité	Retén	Tutti	0,50
42	B 348		20050031		Scodellino	Cup	Cuvette	Cazoleta	Tutti	3,00
43	931		20053008		Rondella rasamento	Shim	Rondelle de réglage	Arandela de reglaje	Tutti	3,00

K

KIT VARI JUNIOR - Tavola 4

M 231 **35 €** Kit gabbie a rulli - Kit needle cage - Kit cage à aiguilles - Kit jaulas de rodillos
Tav.4 1xfig. 22 - Tav.3 1xfig. 23 - Tav.1 1xfig.26

M 116 **15 €** Kit paraoli e OR motore 50 - Engine oil seal Kit 50 - Kit anneau d'étanchéité moteur 50 - Kit reten motor 50
Tav.4 1xfig.12, 1xfig.41, 1xfig.39, 1xfig.34 - Tav.3 1xfig.2 - Tav.2 1xfig.12, 1xfig.24 - Tav.10 1xfig.4

M 117 **18 €** Kit paraoli e OR motore 100-125 3m - Engine oil seal Kit 100-125 3m - Kit anneau d'étanchéité moteur 100-125 3m - Kit reten motor 100-125 3m
Tav.4 1xfig.12, 1xfig.41, 1xfig.39, 1xfig.34 - Tav.3 1xfig.2 - Tav.2 1xfig.12, 1xfig.24, 1xfig.21 - Tav.10 1xfig.4

M 118 **18 €** Kit paraoli e OR motore 125 4m - Engine oil seal Kit 125 4m - Kit anneau d'étanchéité moteur 125 4m - Kit reten motor 125 4m
Tav.4 1xfig.12, 1xfig.41, 1xfig.39, 1xfig.34 - Tav.3 1xfig.2 - Tav.2 1xfig.12, 1xfig.24, 1xfig.21 - Tav.10 1xfig.4

Tavola 5

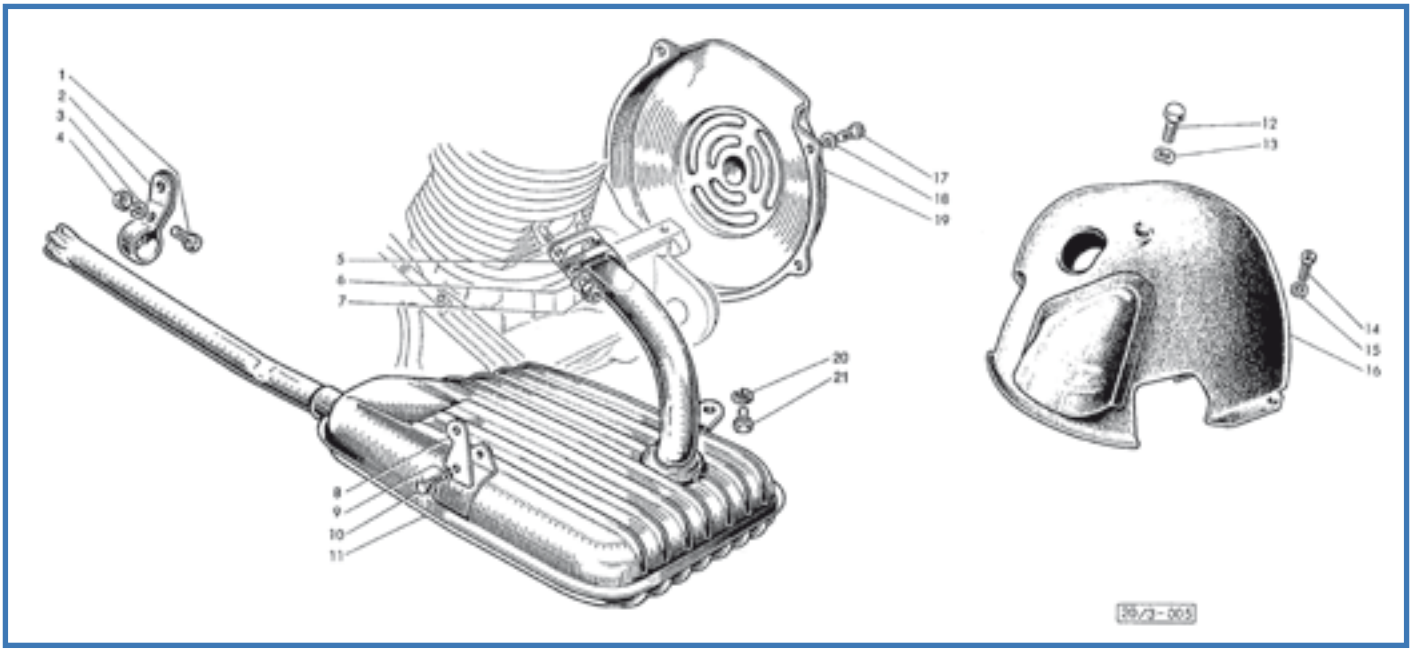

Fig.	Codice Casa Lambretta	Origine	Codice Innocenti	K	Modello	€
1	50		81008158		Vite / Screw / Vis / Tornillo	Tutti	0,30
2	1121		20355037		Piastrina / Plate / Plaquette / Pletina	100-125	6,00
3	B 88		83080616		Rondella / Washer / Rondelle / Arandela	100-125	0,20
4	123		82078010		Dado / Nut / Écrou / Tuerca	100-125	0,20
5	1036		20055015	K	Guarnizione / Gasket / Joint / Junta	100-125	2,00
5	1029		20155015	K	Guarnizione / Gasket / Joint / Junta	50	2,00
6	B 89		83100007		Rondella / Washer / Rondelle / Arandela	Tutti	0,20
7	B 106		19018003		Dado / Nut / Écrou / Tuerca	Tutti	1,50
8	988		20055036		Piastrina / Plate / Plaquette / Pletina	100-125	4,00
8	987		20155036		Piastrina / Plate / Plaquette / Pletina	50	4,00
9	B 88		83080616		Rondella / Washer / Rondelle / Arandela	Tutti	0,20
10	50		81008158		Vite / Screw / Vis / Tornillo	Tutti	0,30
11	M 196/A		20055280		Marmitta / Silencer / Silencieux / Escape	50	90,00
11	M 197		20155100		Marmitta / Silencer / Silencieux / Escape	100-125	110,00
12	40		81008189		Vite / Screw / Vis / Tornillo	Tutti	0,50
13	B 89		83100007		Rondella / Washer / Rondelle / Arandela	Tutti	0,20
14	B 191		19014003		Vite / Screw / Vis / Tornillo	Tutti	0,80
15	B 88		73170053		Rondella / Washer / Rondelle / Arandela	Tutti	0,20
16		U	20055040		Cuffia / Cylinder cowl / Coiffe / Tapa	100-125	a rich.
16		U	20155040		Cuffia / Cylinder cowl / Coiffe / Tapa	50	a rich.
17	B 191		19014003		Vite / Screw / Vis / Tornillo	Tutti	0,80
18	B 88		73170053		Rondella / Washer / Rondelle / Arandela	Tutti	0,20
19		U	20055012		Coperchio / Cover / Couvercle / Tapa	100-125 3m	a rich.
19		U	20155012		Coperchio / Cover / Couvercle / Tapa	50	a rich.
19		U	20355012		Coperchio / Cover / Couvercle / Tapa	125 4m	a rich.
20	B 88		83080616		Rondella / Washer / Rondelle / Arandela	Tutti	0,20
21	62		81008158		Vite / Screw / Vis / Tornillo	Tutti	0,30

K

KIT VARI JUNIOR - Tavola 5

M 176 **25 €** Kit guarnizioni motore 50 - Engine gasket kit 50 - Kit joint moteur 50 - Kit juntas de motor 50
Tav.5 1xfig.5 - Tav.7 1xfig.16 - Tav.1 1xfig.20, 3xfig.10, 1xfig.31, 2xfig.41 - Tav.2 1xfig.3, 1xfig.8, 1xfig.13

M 178 **26 €** Kit guarnizioni motore 100-125 - Engine gasket kit 100-125 - Kit joint moteur 100-125 - Kit juntas de motor 100-125
Tav.5 1xfig.5 - Tav.7 1xfig.16 - Tav.1 1xfig.20, 3xfig.10, 1xfig.31, 2xfig.41 - Tav.2 1xfig.3, 2xfig.8, 1xfig.13

Tavola 6

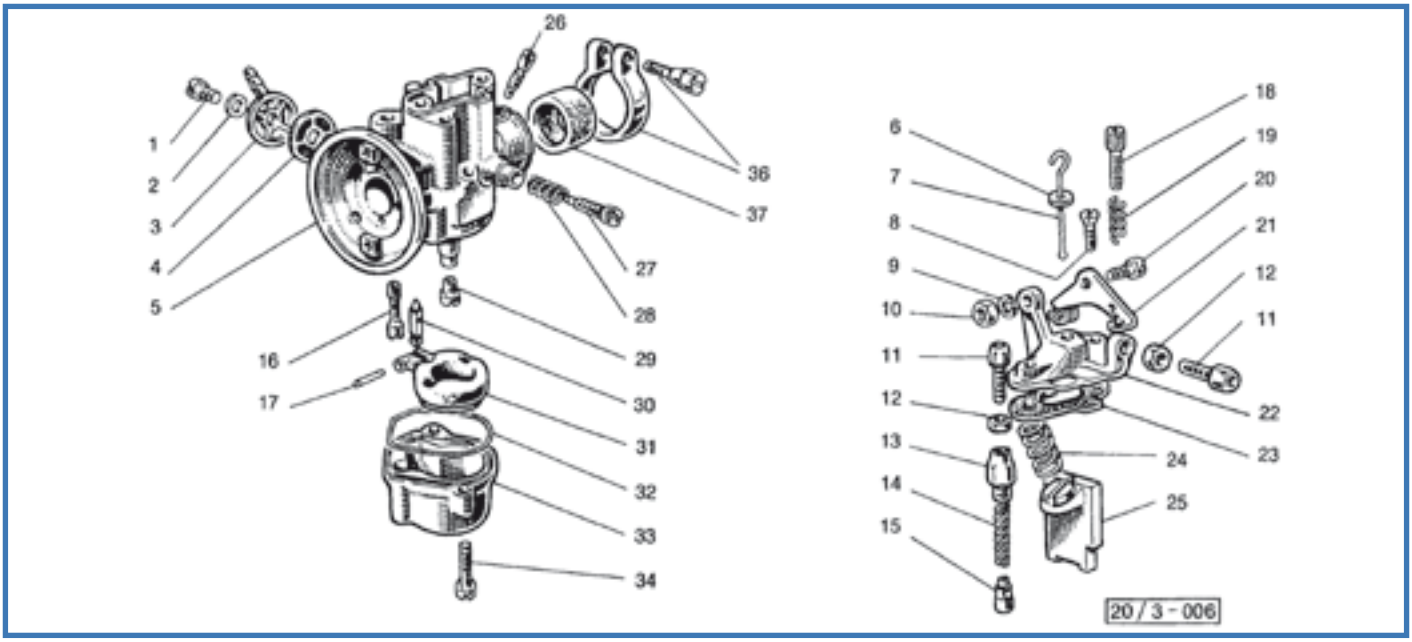

Fig.	Codice Casa Lambretta	Origine	Codice Innocenti	K	Vite	Screw	Vis	Tornillo	Modello	€
1	62		00412361		Vite	Screw	Vis	Tornillo	Tutti	0,30
2	505		00412198		Rondella	Washer	Rondelle	Arandela	Tutti	0,20
3	D 230		00412362		Pipetta	Cover	Couvercle	Tapa	Tutti	5,00
4	D 231		00412363		Filtro	Filter	Filtre	Filtro	Tutti	3,00
6	D 173		00412038		Guarnizione	Gasket	Joint	Junta	Turtti	0,80
7	D 232		00412364		Tirante	Tie rod	Tirant	Tirante	Tutti	2,00
8	D 233		00412365		Vite	Screw	Vis	Tornillo	Tutti	0,50
9	170		73170043		Rondella elastica	Spring washer	Rondelle élastique	Arandela alabeada	Tutti	0,10
10	D 163		00412049		Dado	Nut	Écrou	Tuerca	Tutti	1,50
11	D 175		00412148		Vite	Screw	Vis	Tornillo	Tutti	1,50
12	D 176		00412054		Dado	Nut	Écrou	Tuerca	Tutti	0,60
13	D 234		00412367		Tappo starter	Choke plug	Bouchon starter	Tapa starter	Tutti	6,00
14	D 235		00412368		Molla	Spring	Ressort	Muelle	Tutti	2,00
15	D 236		00412369		Valvola starter	Choke valve	Soupape starter	Valvula starter	Tutti	5,00
16	D 14		00412381		Getto starter 50	Starter jet	Gicleur starter	Chicle starter 50	Tutti	5,00
17	D 237		00412322		Perno	Pin	Pivot	Eje	Tutti	1,00
18	D 238		00412370		Vite	Screw	Vis	Tornillo	Tutti	3,00
19	D 171		00412191		Molla	Spring	Ressort	Muelle	Tutti	2,00
20	D 162		00412048		Perno	Pin	Pivot	Eje	Tutti	4,00
21	D 239		00412371		Leva	Lever	Levier	Varilla	Tutti	5,00
22	D 240		00412366		Coperchio	Cover	Couvercle	Tapa	Tutti	12,00
23	D 241		00412373		Guarnizione	Gasket	Joint	Junta	Tutti	1,20
24	D 242		00412338		Molla	Spring	Ressort	Muelle	Tutti	3,00
25	D 243		00412384		Valvola gas	Throttle slide	Boisseau de gas	Valvula gas	100-125	8,00
26	D 40		00412409		Getto minimo 40	Pilot jet	Gicleur du ralenti	Chicle baja 40	Tutti	5,00
27	D 168		00412343		Vite	Screw	Vis	Tornillo	Tutti	3,00
28	D 167		00412344		Molla	Spring	Ressort	Muelle	Tutti	2,00
29	D 72		00412136		Getto massimo da 72	Main jet	Gicleur principal	Chicle alta 72	125	3,00
29	D 70		00412068		Getto massimo da 70	Main jet	Gicleur principal	Chicle alta 70	100	3,00
29	D 62		00412389		Getto massimo da 62	Main jet	Gicleur principal	Chicle alta 62	50	3,00
30	531		00412374		Spillo conico	Needle	Aiguille	Aguja flotador	Tutti	4,00
31	D 244		00412375		Galleggiante	Float	Flotteur	Flotador	Tutti	6,00
32	471		00412376		Guarnizione	Gasket	Joint	Junta	Tutti	2,00
33	D 245		00412377		Vaschetta	Float chamber	Cuvette	Cuba	Tutti	6,00
34	D 246		00412378		Vite	Screw	Vis	Tornillo	Tutti	1,00
36	D 247		00412061		Morsetto completo di vite	Clamp with screw	Collier avec vis	Abrazadera con tornillo	Tutti	10,00
37	D 248		00412379		Riduzione isolante	Insulating reduction	Anneau isolant	Casquillo reductor	Tutti	5,00

Tavola 7

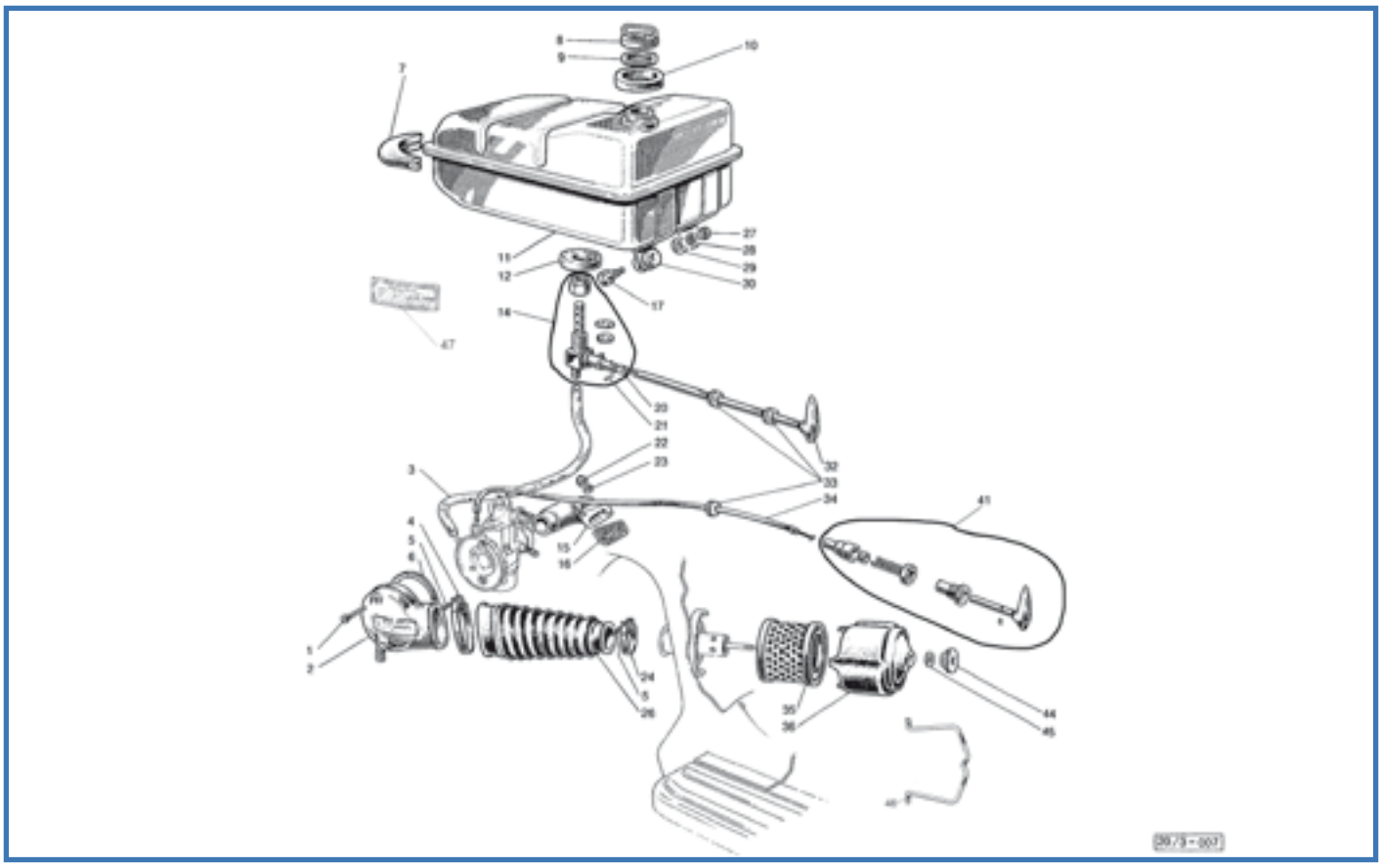

Fig.	Codice Casa Lambretta	Origine	Codice Innocenti	K	Vite	Screw	Vis	Tornillo	Modello	€
1	12		00412385		Vite	Screw	Vis	Tornillo	Tutti	0,20
2	B 287		00412386		Presa aria	Induction manifold	Pipe d'admission	Pipa admision aire	Tutti	25,00
3	811		20058009		Tubetto	Pipe	Tube	Macarron	Tutti	5,00
4	B 268		20055020		Fascetta con vite	Clip with screw	Collier avec vis	Abrazador con tornillo	Tutti	7,00
5	23		71160420		Vite	Screw	Vis	Tornillo	Tutti	0,20
6			00412387		Guarnizione	Gasket	Joint	Junta	Tutti	Non disp.
7	C 513		20058004		Guarnizione	Gasket	Joint	Junta	Tutti	5,00
8	C 296	A	19070040		Tappo	Cap	Couvercle	Tapa	Tutti	6,00
9	C 94		15070021		Guarnizione	Gasket	Joint	Junta	Tutti	1,00
10	981		20058013		Guarnizione in feltro	Felt gasket	Joint	Junta	Tutti	2,00
11		U	20058010		Serbatoio	Tank	Réservoir	Deposito	100-125 3m-50 ls.	a rich.
11		U	20358010		Serbatoio	Tank	Réservoir	Deposito	50lls.-S-DL-125 4m	a rich.
12	982		20058005		Rondella in feltro	Felt washer	Rondelle	Arandela	Tutti	2,50
14	B 43		20058030		Rubinetto completo	Tap complete	Robinet complète	Grifo completo	Tutti	15,00
15	B 288		20055001		Pipa	Manifold	Tuyau	Pipa carburador	Tutti	30,00
16	1031		20055002	K	Guarnizione	Gasket	Joint	Junta	100-125	1,50
16	1030		20155002	K	Guarnizione	Gasket	Joint	Junta	50	1,50
17	983		20058014		Vite	Screw	Vis	Tornillo	Tutti	2,50
20	810		19071009		Snodo	Articulation	Joint articulé	Articulacion	Tutti	3,00
21	111		19071011		Spinetta	Plug in	Axe	Perno	Tutti	0,10
22	B 107		19011009		Dado	Nut	Écrou	Tuerca	Tutti	0,80
23	B 89		83100007		Rondella	Washer	Rondelle	Arandela	Tutti	0,20
24	B 267		20055060		Fascetta	Clip	Collier	Abrazador con tornillo	Tutti	6,00
26	B 44		20055004		Soffietto	Hose	Soufflet	Fuelle	Tutti	8,00
27	B 68		82078010		Dado	Nut	Écrou	Tuerca	Tutti	0,30
28	158		83110006		Rondella elastica	Spring washer	Rondelle elastique	Arandela alabeada	Tutti	0,10
29	984		20058016		Rondella	Washer	Rondelle	Arandela	Tutti	0,50
30	C 514		20058015		Tamponcino	Buffer	Tampon	Tampon deposito	Tutti	2,50
32	B 43/B		20058040		Levetta in plastica nera	Lever (black plastic)	Levier (plastic noir)	Tirador plàstico negra	50S	14,00

CASALAMBRETTA MALTA - Tel. 00356 7700 1354

Fig.	Codice casa lambretta	Origine	Codice Innocenti	K	Levetta in alluminio	Lever (alluminium)	Levier (alluminium)	Tirador aluminio	Modello	€
32	B 43/C		20058040		Levetta in alluminio	Lever (alluminium)	Levier (alluminium)	Tirador aluminio	50J-DL-100-125	15,00
33	C 18		15071002		Protezione	Protection	Protection	Protector	Tutti	150
34	L 153		20058090	K	Cavo starter	Choke cable	Câble de starter	Cable starter	Tutti	6,00
35	B 45		20055019		Filtro	Filter	Filtre	Filtro	Tutti	12,00
36	B 290		20055053		Cappuccio	Cap	Chapeau	Tapa	Tutti	20,00
41	B 265		19915020		Levetta in alluminio	Lever (alluminium)	Levier (alluminium)	Tirador aluminio	50J-DL-100-125	30,00
41	B 266		19915020		Levetta in plastica nera	Lever (black plastic)	Levier (plastic noir)	Tirador plàstico negra	50S	30,00
44	985		20055055		Ghiera	Threaded ring	Anneau fileté	Tuerca plàstico	'66-'71	2,00
45	519		19016062		Rondella	Washer	Rondelle	Arandela	'66-'71	0,20
46	986		20055022		Molla ferma filtro aria	Spring to fix airfilter box	Ressort pour filtre	Muelle filtro aire	'64-'65	5,00
47	C 224		19090023		Decalcomania filtro aria	Sticker air filter	Autocollant filtre	Adhesivo filtro aire	Tutti	1,50

K KIT VARI JUNIOR - Tavola 7

M 176 **25 €** Kit guarnizioni motore 50 - Engine gasket kit 50 - Kit joint moteur 50 - Kit juntas de motor 50
Tav.7 1xfig.16 - Tav.1 1xfig.20, 3xfig.10, 1xfig.31, 2xfig.41 - Tav.2 1xfig.3, 1xfig.8, 1xfig.13 - Tav.5 1xfig.5

M 178 **26 €** Kit guarnizioni motore 100-125 - Engine gasket kit 100-125 - Kit joint moteur 100-125 - Kit juntas de motor 100-125
Tav.7 1xfig.16 - Tav.1 1xfig.20, 3xfig.10, 1xfig.31, 2xfig.41 - Tav.2 1xfig.3, 2xfig.8, 1xfig.13 - Tav.5 1xfig.5

L 124 **34 €** Kit cavi e guaine grigie 50-50DL-100-125 - Kit inner/outer cables grey 50-50DL-100-125 - Kit cables complet gris 50-50DL-100-125 - Kit juego cables y fundas gris 50-50DL-100-125
Tav.7 1xfig.34 - Tav.13 6xfig.10, 2xfig.52, 2xfig.62, 1xfig.70

L 125 **34 €** Kit cavi e guaine nere 50S - Kit inner/outer cables black 50S - Kit cables complet noir 50S - Kit juego cables y fundas negro 50S
Tav.7 1xfig.34 - Tav.13 6xfig.10, 2xfig.52, 2xfig.62, 1xfig.70

Tavola 8

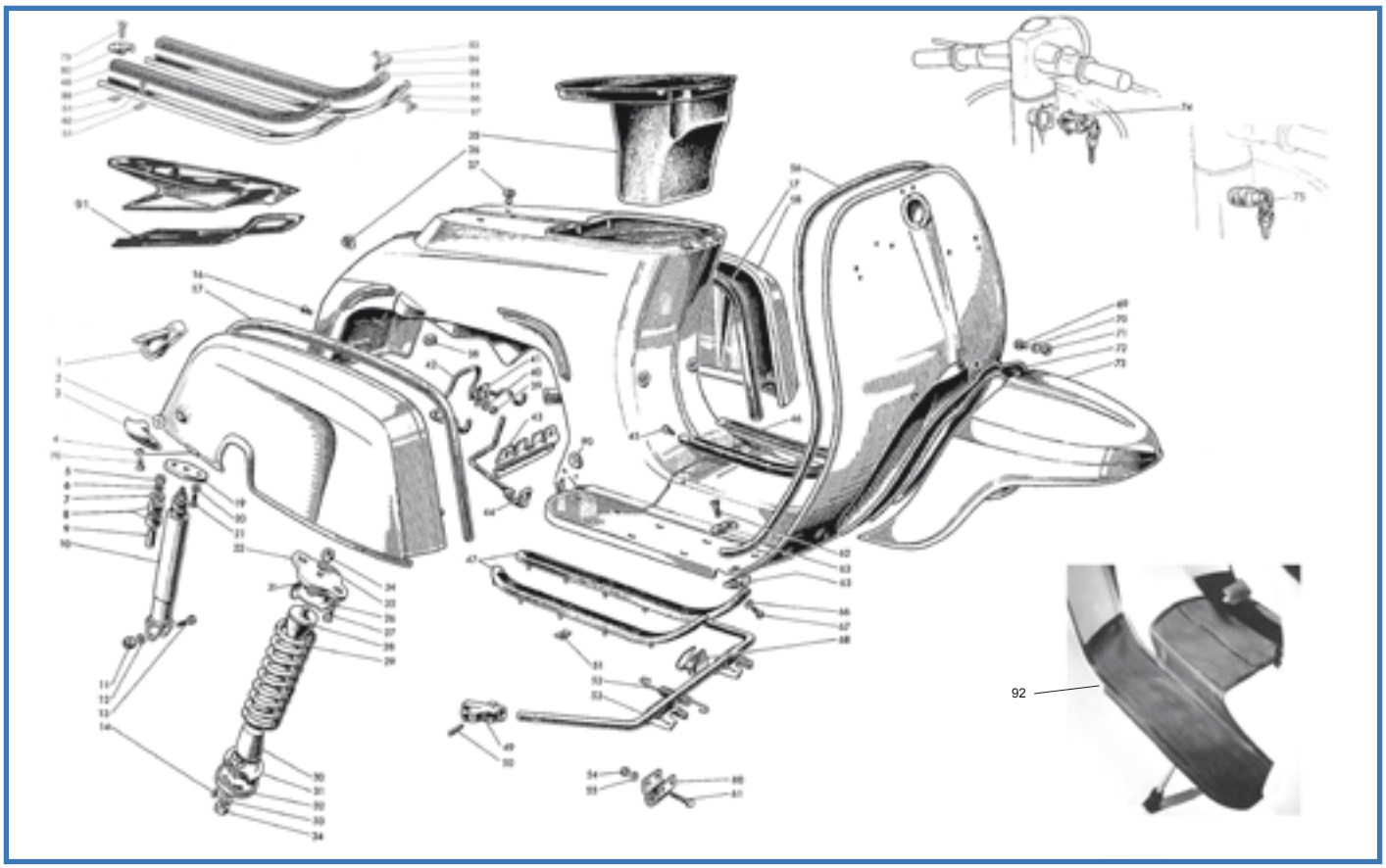

Fig.	Codice Lambretta	Origine	Codice Innocenti	K					Modello	€
1	C 441		20030160		Gancio destro con rotella	R.H. hook with roller	Levier droite avec rouleau	Leva derecha con rueda	'64-'68	14,00
1	C 442		20030150		Gancio sinistro con rotella	L.H. Hook with roller	Levier gauche avec rouleau	Leva izquierda con rueda	'64-'68	14,00
2	B 197		19955088		Ranella antivibrazione	Distance washer	Rondelle d'entretoise	Arandela antivibracion	'64-'68	1,00
3	C 302		19955064		Maniglia sinistra + fig. 4-76	L.H. Handle + fig. 4-76	Poignée gauche + fig. 4-76	Leva izquierda + fig. 4-76	'64-'68	8,00
3	C 303		19955360		Maniglia destra + fig. 4-76	R.H. Handle + fig. 4-76	Poignée droite + fig. 4-76	Leva derecha + fig. 4-76	'64-'68	8,00
4	163		83130006		Ranella conica	Conic washer	Rondelle conique	Arandela conica	'64-'68	0,10
5	B 155		82078011		Dado	Nut	Écrou	Tuerca	Tutti	0,30
6	B 89		83110007		Rondella	Washer	Rondelle	Arandela	Tutti	0,20
7	1112		20031011		Rondella	Washer	Rondelle	Arandela	Tutti	1,50
8	989		20031008		Tamponcini	Buffer	Tampon	Tampon	Tutti	2,50
9	990		20031009		Bussola	Bush	Bague	Casquillo	Tutti	2,00
10	T 103		20031050		Ammortizzatore	Shock absorber	Amortisseur	Amortiguador	Tutti	60,00
11	B 95		82200080		Dado	Nut	Écrou	Tuerca	Tutti	1,50
12	B 87		83100008		Rondella	Washer	Rondelle	Arandela	Tutti	0,20
13	46		81208231		Vite	Screw	Vis	Tornillo	Tutti	0,50
14	11		71310409		Vite	Screw	Vis	Tornillo	Tutti	0,20
16	1		71300512	K	Vite	Screw	Vis	Tornillo	Tutti	0,20
17	C 116		20030041		Profilato grigio (coppia)	Beading grey (pair)	Garniture gris (couple)	Molduras gris (juego)	Tutti(no 50S)	6,00
17	C 116/N		20030041		Profilato nero (coppia)	Beading black (pair)	Garniture noir (couple)	Molduras negra (juego)	50S	6,00
19	991		20031007		Piattello	Plate	Plaquette	Pletina	Tutti	5,00
20	172		83100006		Rondella	Washer	Rondelle	Arandela	Tutti	0,10
21	68		81008161		Vite	Screw	Vis	Tornillo	Tutti	0,40
22	1117		20031001		Piastra	Plate	Plaque	Pletina	Tutti	18,00
26	B 87		83100008		Rondella	Washer	Rondelle	Arandela	Tutti	0,20
27	B 77		81008222		Vite	Screw	Vis	Tornillo	Tutti	1,00
28	T 279		20031020		Tampone	Buffer	Tampon	Tampón	Tutti	18,00
29		U	20031002		Molla	Spring	Ressort	Muelle	100-125	a rich.
29		U	20131002		Molla	Spring	Ressort	Muelle	50	a rich.
30	1116		20031030		Tampone	Buffer	Tampon	Tampón	Tutti	30,00
31	1115		20031003		Piattello	Plate	Plaquette	Pletina	Tutti	15,00

Fig.	Codice casa lambretta	Origine	Codice Innocenti	K	Modello	€
32	1114		20031004		Piattello / Plate / Plaquette / Pletina	Tutti	10,00
33	175		83100010		Rondella / Washer / Rondelle / Arandela	Tutti	0,20
34	128		82250100		Dado / Nut / Écrou / Tuerca	Tutti	0,50
35	C 515	U	20033001		Bauletto / Luggage box / Coffret / Maletin	'64-'66	a rich.
35	C 516	U	20333001		Bauletto / Luggage box / Coffret / Maletin	'66-'71	a rich.
36	C 118		20030085		Tappo grigio / Plug grey / Bouchon gris / Tapon gris	Tutti(no 50S)	1,50
36	C 119		20030085		Tappo nero / Plug black / Bouchon noir / Tapon negro	50S	1,50
37	C 50/B		20034007		Tappo / Plug / Bouchon / Tapon	Tutti	1,00
38	C 42		87350070		Passacavo / Grommet / Passe-câble / Pasacable	Tutti	1,00
39	122		82108009	K	Dado / Nut / Écrou / Tuerca	Tutti	0,20
40	151		83100005	K	Rondella / Washer / Rondelle / Arandela	Tutti	0,10
41	636		19955082	K	Flangia sinistra / L.H. Flange / Brude gauche / Pletina izquierda	'64-'68	2,50
41	635		19955083	K	Flangia destra / R.H. Flange / Brude droite / Pletina derecha	'64-'68	2,50
42	638		19955081	K	Molla / Spring / Ressort / Muelle	'64-'68	10,00
43	637		20130105	K	Piastra / Plate / Plaquette / Pletina	'68-'71	5,00
44	640		20130103	K	Molla sinistra / Spring L.H. / Ressort gauche / Muelle izquierda	'68-'71	5,00
44	639		20130104	K	Molla destra / Spring R.H. / Ressort droite / Muelle derecha	'68-'71	5,00
45	106		71796419		Vite / Screw / Vis / Tornillo	100-125	0,20
46-47	C 120/B		20034017		Listello (Kit 7 pezzi+fig.51-45-67) / Strip (Kit 7 pc.+fig.51-45-67) / Baguette (Kit 7 pc.+fig.51-45-67) / Tiras (juego 7pz.+fig.51-45-67)	100-125	45,00
47	C 120		20034018		Listello (Kit 4 pezzi+fig.51-67) / Strip (Kit 4 pc.+fig.51-67) / Baguette (Kit 4 pc.+fig.51-67) / Tiras (juego 4pz.+fig.51-67)	50J	30,00
49	T 224		20032020		Piedino con spina (coppia) / Stand feet with pin (pair) / Protection avec axe (couple) / Taco (jugos+pasadores)	Tutti(no 50S)	12,00
49	T 225		20932020		Piedino (coppia) / Stand feet (pair) / Protection (copule) / Taco (jugos)	50S	10,00
50	82		20032007		Spina / Pin / Axe / Perno	Tutti(no 50S)	1,00
51	B 99		19050098		Piastrina / Plate / Plaquette / Pletina	50J-100-125	0,20
52	T 222		20032005		Molla / Spring / Ressort / Muelle	Tutti	5,00
53	T 219		20132110		Cavalletto / Center stand / Béquille / Caballete	'65-'71	38,00
54	122		82028009		Dado / Nut / Écrou / Tuerca	Tutti	0,20
55	171		83110005		Rondella / Washer / Rondelle / Arandela	Tutti	0,10
56	C 115		20034024		Profilato grigio / Finisher grey / Garniture gris / Moldura gris (juego)	Tutti(no 50S)	6,00
56	C 115/N		20030041		Profilato nero adattabile / Finisher black / Garniture noir / Moldura negra (juego)	50S	6,00
58		U	20030340		Fiancata S. / L.H. Panel / Flanc gauche / Cofano izquierdo		a rich.
58		U	20030350		Fiancata D. / R.H. Panel / Flanc droite / Cofano derecho		a rich.
60	T 221		20332015		Supporto (coppia) / Stand support (pair) / Attache (couple) / Soporte (juego)	Tutti	12,00
61	77		81108139		Vite / Screw / Vis / Tornillo	Tutti	0,80
62	340		80630148		Vite / Screw / Vis / Tornillo	Tutti	0,20
63	C 393		20034013		Semipuntalino (coppia dx-sin+viti) / Semicap (pair LH-RH+screws) / Embout (droite-gauche+vis) / Terminal con tornillo (juego)	Tutti	12,00
66	150		83100004		Rondella / Washer / Rondelle / Arandela	Tutti(no 50S)	0,10
67	90		80600408		Vite / Screw / Vis / Tornillo	Tutti(no 50S)	0,20
68	T 223		20032014		Molla antivibrante / Antivibration spring / Ressort antivibratoire / Muelle antivibracion	Tutti	8,00
69	304		80600515		Vite / Screw / Vis / Tornillo	Tutti	0,20
70	188		19050111		Rondella / Washer / Rondelle / Arandela	Tutti	0,20
71	122		82078009		Dado / Nut / Écrou / Tuerca	Tutti	0,20
72	C 117		20030058		Guarnizione grigia / Gasket grey / Joint gris / Junta gris	Tutti(no 50S)	6,00
72	C 117/N		20030058		Guarnizione nera / Gasket black / Joint noir / Junta negra	50S	6,00
73	C 517		20030036		Parafango / Mudguard / Garde-boue / Guardabarros	Tutti	a rich.
74	C 137	A	20094050		Serratura rettangolare / Lock rectangular / Serrure rectangulaire / Cerradura bloqueo (rectangular)	'65-'71	20,00
75	C 139		20094030		Serratura tonda / Lock round / Serrure rotonde / Cerradura bloqueo (ronda)	'64-'65	in prep.
76	226		71420614		Vite / Screw / Vis / Tornillo	'64-'68	0,30
79	210		71420418	K	Vite / Screw / Vis / Tornillo	50DL	0,20
80	C 301		19950103	K	Puntalino / End cap / Borne / Terminal	50DL	1,50
81	C 313		20434031		Binari alluminio (Kit 4 pezzi con viti) / Floor channel (Kit 4pc. + screws) / Gaine (Kit 4pc. + vis) / Carril metalico (4 pz.+tornilleria)	50DL	24,00
82	90		20434037		Vite / Screw / Vis / Tornillo	50DL	0,20
83	205		41420410	K	Vite / Screw / Vis / Tornillo	50DL	0,20
84	C 301/A		19950103	K	Puntalino / End cap / Borne / Terminal	50DL	1,50
86	B 88		83100006	K	Rondella elastica / Spring washer / Rondelle elastique / Arandela alabeada	50DL	0,20
87	B 80		19050099	K	Dado speciale / Special nut / Écrou spécial / Tuerca especial	50DL	1,00
88	C 122		20434036		Profilato grigio (Kit 4 pezzi) / Rubber beading grey (Kit 4 pc.) / Caoutchouc gris (Kit 4 pc.) / Goma duelo (4 piezas)	50DL	10,00
89	A 52		20434001		Tappeto pedana nero / Floor mat black / Tapis noir / Alfombra negra	50S	50,00
90	C 312		20030039		Boccola in nylon / Nylon bush / Buisson nylon / Casquillo nylon	Tutti	3,00
91	C 68		20181002		Guarnizione / Gasket / Joint / Junta	J50 '65-'66	10,00
91	C 68/B		20081002		Guarnizione / Gasket / Joint / Junta	J100-125 3m	10,00

Fig.	Codice Casalambretta	Origine	Codice Innocenti	K					Modello	€
92	A 52				Tappeto 50S	Floormat 50S	Tapis 50S	Alfombra 50S	50S	50,00

K

KIT VARI JUNIOR - Tavola 8

C 316 **20 €** Kit fissaggio cofani molla/piastrine/viti 62-68 - Fixing kit panels spring/plate/screws 62-68 - Kit ressort/bride/vis à fixer le flac 62-68 - Kit resorte y tornillera fijación cofanos 62-68
Tav.8, 1xfig.42, 2xfig.41, 39xfig.6, 4xfig.40, 4xfig.16,

C 317 **20 €** Kit fissaggio cofani molle/piastrina/viti 68-71 - Fixing kit panels spring/plate/screws 68-71 - Kit ressort/bride/vis à fixer le flac 68-71 - Kit resortes y tornillera fijación cofanos 68-71
Tav.8, 2xfig.44 1xfig.43, 4xfig.39, 4xfig.40, 4xfig.16

C 369 **18 €** Kit terminali listelli con viti 50DL - Kit floor channel end caps with screws 50DL - Kit borne gaine avec vis 50DL Kit terminales con tornilleria 50DL
Tav.8 4xfig.80, 4xfig.84, 4xfig.79, 4xfig.83, 4xfig.51, 4xfig.86, 4xfig.87

Tavola 9

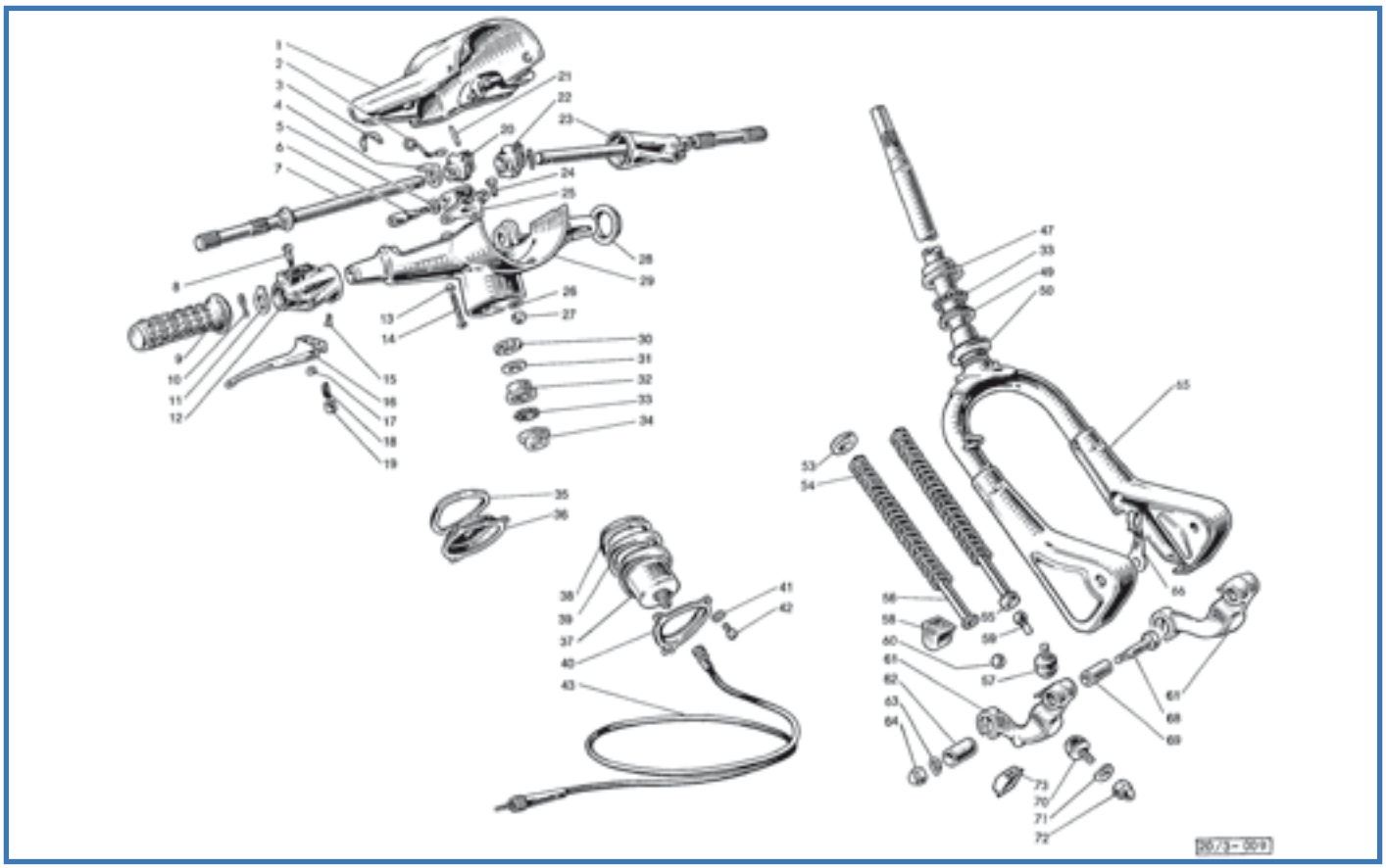

Fig.	Codice Casa Lambretta	Origine	Codice Innocenti	K					Modello	€
1	C 518	U	20010020		Calotta	Cover	Couvercle	Tapa	50-100-125 3m	60,00
2	992		20012005		Occhiello	Clip	Agrafe	Guia	Tutti	3,00
3	993		20010005		Guarnizione	Gasket	Joint	Junta	Tutti	0,40
4	994		20011008		Rondella di spessore in nylon	Washer nylon	Rondelle nylon	Arandela nylon	Tutti	3,00
5	195		83120008		Rondella elastica	Spring washer	Rondelle elastique	Arandela alabeada	Tutti	0,10
6	B 352		20010004		Vite	Screw	Vis	Tornillo	Tutti	3,00
7	L 221		20012010		Albero	Shaft	Arbre	Perno	Tutti	18,00
8	L 20		20011013		Perno con dado	Pin with nut	Axe avec écrou	Tornillo con tuerca	100	5,00
8	L 31		20011013		Perno con dado	Pin with nut	Axe avec écrou	Tornillo con tuerca	50J-125	3,00
9	L 54		20011001		Manopola grigia (coppia)	Grip grey (pair)	Poignée gris (couple)	Püno gris (juego)	Tutti(no 50S)	8,00
9	L 54/B		20011001		Manopola nera (coppia)	Grip black (pair)	Poignée noir (couple)	Püno negro (juego)	50S	12,00
10	995		20011003		Rondella elastica	Spring washer	Rondelle elastique	Arandela alabeada	Tutti	3,00
11	996		20011004		Rondella	Washer	Rondelle	Arandela	Tutti	2,00
12	L 222		20012001		Supporto	Support	Support	Soporte	Tutti	40,00
13	161		83130004		Rondella conica	Conic washer	Rondelle conique	Arandela conica	Tutti	0,10
14	B 159		71450432		Vite	Screw	Vis	Tornillo	Tutti	0,30
15	B 90		71480612		Vite	Screw	Vis	Tornillo	Tutti	0,40
16	L 29		20011006		Leva	Lever	Levier	Varilla	'64-'69	14,00
16	L 30		20011006		Leva con pallina	Lever with ball	Levier avec balle	Varilla con esfera	'70-'71	14,00
17	122		82078009		Dado	Nut	Écrou	Tuerca	50-125	0,20
18	L 27		19062021		Molla	Spring	Ressort	Muelle	Tutti	1,20
19	L 26		19062019		Pulsante	Push rod	Poussoir	Pastilla	Tutti	0,80
20	L 223		20312006		Carrucola in nylon	Roller nylon	Curseur nylon	Polea nylon	Tutti	12,00
21	84		20011009		Spina	Pin	Axe	Perno	Tutti	0,50
22	L 224		20311014		Carrucola in nylon	Roller nylon	Curseur nylon	Polea nylon	Tutti	15,00
23	L 225		20011010		Albero	Shaft	Arbre	Perno	50-100-125 3m	60,00
23	L 226		20311010		Albero	Shaft	Arbre	Perno	125 4m	a rich.
24	78		81208133		Vite	Screw	Vis	Tornillo	Tutti	0,80
25	L 231		20010003		Morsetto	Clamp	Etau	Abrazadera	Tutti	25,00

Fig.	Codice casa lambretta	Origine	Codice Innocenti	K	Rondella	Washer	Rondelle	Arandela	Modello	€
26	151		83100005		Rondella	Washer	Rondelle	Arandela	Tutti	0,10
27	115		82200050		Dado	Nut	Écrou	Tuerca	Tutti	0,20
28	997		20011007		Boccola	Bush	Bague	Casquillo	Tutti	2,50
29	C 519	U	20010001		Manubrio	Handle bar	Guidon	Manillar	50-100-125 3m	80,00
29			20310001		Manubrio	Handle bar	Guidon	Manillar	125 4m	Non disp.
30	998		20020024		Anello registro	Adjustment ring	Anneau réglage	Anillo de ajuste	Tutti	5,00
31	999		20020025		Rondella	Washer	Rondelle	Arandela	Tutti	1,50
32	672		20020054	K	Calotta	Cup	Cuvette	Cazoleta	Tutti	12,00
33	T 280		20020053		Kit sfere sterzo sup. e inf.	Kit steering ball up and down	Kit billes ci-dessus et ci-dessous	Esfera horquilla (juego)	Tutti	6,00
34	673		20020055	K	Sede	Ball seat	Siège	Calzoleta	Tutti	12,00
35	A 330		20090004		Guarnizione	Gasket	Joint	Junta	Tutti	3,00
36	A 26		20090003		Fondello	Cover	Couvercle	Tapa	Tutti	10,00
37	A 17	A	00611086		Contachilometri (100 km/h)	Speedometer (100 km/h)	Compteur (100 km/h)	Cuentakm (100 km/h)	Tutti	40,00
38	A 17/C		00611080		Vetro contakm	Transparent cover	Verre de compteur	Cobertura trasparente	Tutti	4,00
39	A 329		00611081		Guarnizione	Gasket	Joint	Junta	Tutti	4,00
40	A 327		20090001		Flangia	Flange	Bride	Brida	Tutti	4,00
41	160		83120003		Rondella	Washer	Rondelle	Arandela	Tutti	0,10
42	305		20090002		Vite	Screw	Vis	Tornillo	Tutti	0,20
43	A 18		00611082		Trasmissione completa	Cable complete	Câble complète	Trasmisiòn	Tutti	10,00
47	674		20020051	K	Calotta	Cup	Cuvette	Cazoleta	Tutti	12,00
49	675		20020049	K	Sede	Ball seat	Siège	Guia de bolas	Tutti	10,00
50	T 234		20020005		Protezione	Protection	Protection	Protector	Tutti	4,00
53	1100		20020041		Bussola	Bush	Bague	Casquillo	Tutti	2,00
54	T 63		20020014		Molla	Spring	Ressort	Muelle	Tutti	10,00
55	T 282		20020030		Pistoncino	Piston	Piston	Pistoncillo	'64-'67	10,00
56	T 281		20020100		Pistoncino	Piston	Piston	Pistoncillo	'68-'71	10,00
57	T 59		20020070		Tampone con vite	Buffer with screw	Tampon avec vis	Tampón con tornillo	'64-'65	5,00
58	T 52		20320048		Tampone	Buffer	Tampon	Tampón	'66-'71	3,50
59			20020019		Piolo	Pin	Pivot	Perno	'64-'67	Non disp.
60	T 61		20020046		Sfera	Ball	Bille	Bola	'68-'71	2,00
61	T 283		20020120		Coppia leve	Pair Levers	Levier couple	Palanca (juego)	Tutti	68,00
62	667		20020017	K	Bussola nylon	Nylon bush	Buisson nylon	Casquillo nylon	Tutti	2,50
63	B 87		83100008	K	Rondella	Washer	Rondelle	Arandela	Tutti	0,20
64	B 95		82250080	K	Dado	Nut	Écrou	Tuerca	Tutti	1,50
65	T 284		20020130		Forcella	Fork	Fourche	Horquilla	50-100-125 3m	90,00
65			20320130		Forcella	Fork	Fourche	Horquilla	125 4m	Non disp.
66	L 227		20021025		Passaguaina	Retainer	Passe-câble	Guiacable	Tutti	5,00
68	668		20020022	K	Vite	Screw	Vis	Tornillo	Tutti	3,00
69	669		20020023	K	Perno	Pin	Pivot	Perno	Tutti	3,00
70	T 60		20020060		Tampone con vite	Buffer with screw	Tampon avec vis	Tampón con tornillo	'64-'65	5,00
71	B 88		83100006		Rondella	Washer	Rondelle	Arandela	'64-'65	0,20
72	141		82300006		Dado cieco autobloccante	Nut	Écrou	Tuerca	'64-'65	1,00
73	T 51		20020048		Tampone	Buffer	Tampon	Tampón	'66-'71	3,50

K

KIT VARI JUNIOR - Tavola 9

T 65 **45 €** Kit calotte sterzo - Steering cone kit - Kit cuvette de direction - Cojinetes de dirección
Tav.9 1xfig.32, 1xfig.34, 1xfig.47, 1xfig.49

T 64 **18 €** Kit viti e boccole forcella - Bush and pin fork link kit - Kit vis et bague fourche - Kit tornillo e cojinete horquilla
Tav.9 2xfig.64, 2xfig.63, 2xfig.62, 2xfig.69, 2xfig.68

Tavola 10

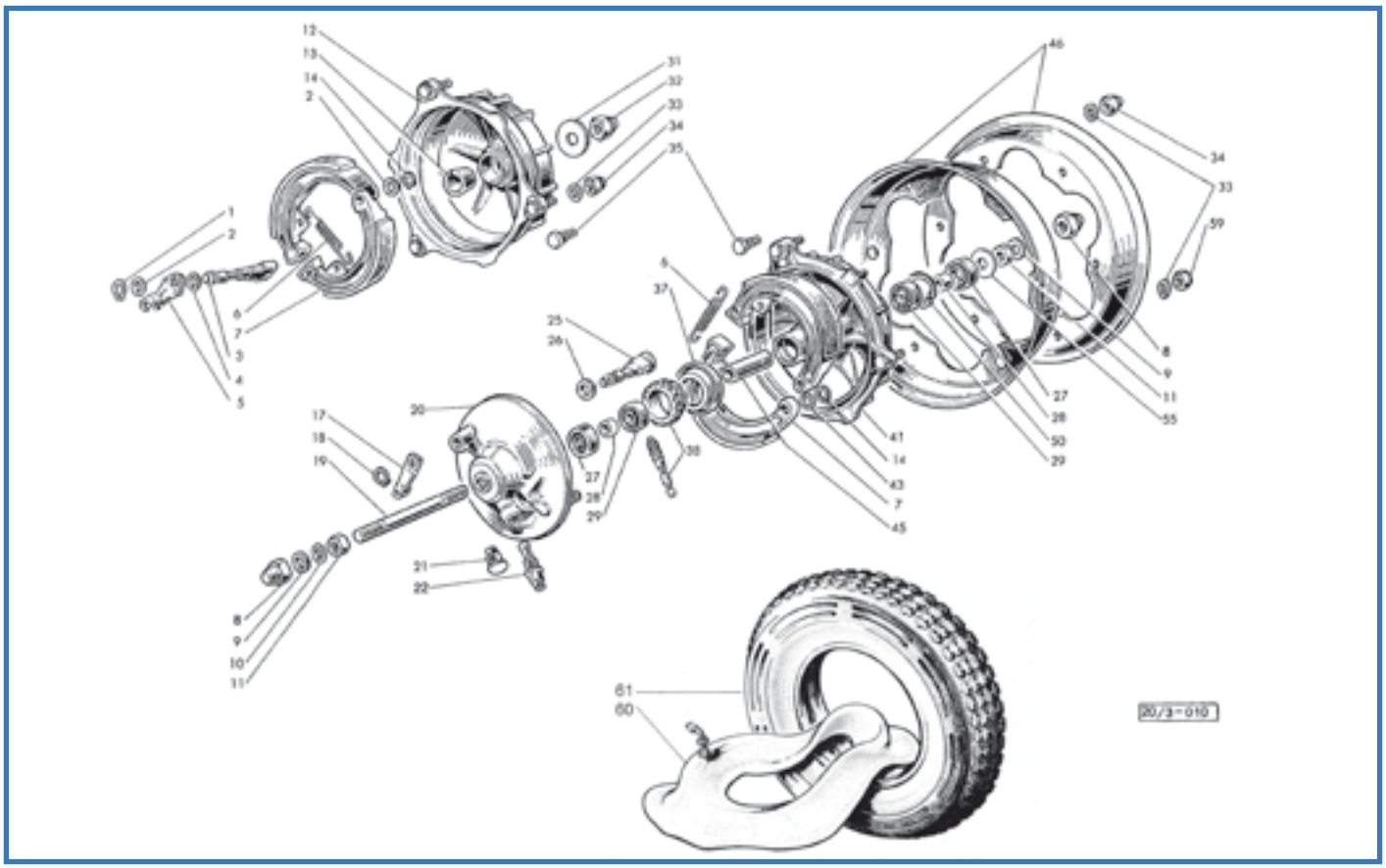

Fig.	Codice Casa Lambretta	Origine	Codice Innocenti	K	Anello	Circlip	Circlip	Circlip	Modello	€
1	241		73260010		Anello	Circlip	Circlip	Circlip	Tutti	0,20
2	191		19031015		Rondella	Washer	Rondelle	Arandela	Tutti	0,40
3	1101		20057006		Camma per ceppi	Cam	Came	Leva	Tutti	15,00
4	468		19059021	K	Guarnizione	Gasket	Joint	Junta	Tutti	0,50
5	L 228		20057030		Leva freno post.	Rear brake lever	Levier frein ar.	Leva freno trasero	Tutti	12,00
6	T 252		15044023		Molla	Spring	Ressort	Muelle	Tutti	5,00
7	T 153		20021040		Ganasce freno (coppia)	Brake shoe (pair)	Mâchoire (couple)	Zapata (juego)	100-125	30,00
7	T 152		20121040		Ganasce freno (coppia)	Brake shoe (pair)	Mâchoire (couple)	Zapata (juego)	50	30,00
8	B 84/X		15044070		Dado Inox	Nut Stainless	Écrou Inoxydable	Tuerca Inox	Tutti	7,00
8	B 84		15044070		Dado	Nut	Écrou	Tuerca	Tutti	3,50
9	B 118		15044014		Rondella spessa	Washer thick	Rondelle épais	Arandela grande	Tutti	0,80
10	B 119		19044013		Rondella fine	Washer thin	Rondelle fine	Arandela fin	Tutti	0,80
11	B 150		82138015		Dado	Nut	Écrou	Tuerca	Tutti	0,50
12	T 151		20057020		Tamburo post. + fig. 35-13	Rear drum + fig. 35-13	Tambour AR. + fig. 35-13	Tambor trasero + fig.35-13	100-125-50DL/S	90,00
12	T 150		20157020		Tamburo post. + fig. 35-13	Rear drum + fig. 35-13	Tambour AR. + fig. 35-13	Tambor trasero + fig.35-13	J50	90,00
13	1102		20057003		Cono fine (26-29,5 mm)	Cone thin (26-29,5 mm)	Cône fine (26-29,5 mm)	Cono fin (26-29,5 mm)	Tutti	5,00
13	1118		20057003		Cono spesso (27-29,5 mm)	Cone thick (27-29,5 mm)	Cône épais (27-29,5 mm)	Cono grande (27-29,5 mm)	Tutti	5,00
14	242		73260012		Anello elastico	Circlip	Circlip	Circlip	Tutti	0,20
17	L 229		20021080		Leva freno anteriore	Front brake lever	Levier frein av.	Leva freno adelante	Tutti	12,00
18	241		73260010		Anello elastico	Circlip	Circlip	Circlip	Tutti	0,20
19	B 353		20021001		Perno	Pin	Axe	Perno	Tutti	10,00
20	T 285		20021030		Disco	Disc	Plateau	Lentejuela	Tutti	40,00
21	B 102		85800216		Tappo	Plug	Bouchon	Tapon	no contakm	4,00
22	A 324		00611044		Bussola	Bush	Bague	Casquillo	si contakm	12,00
25	1103		20021070		Camma per ceppi	Cam	Came	Leva	Tutti	15,00
26	1109		20021008		Rondella	Washer	Rondelle	Arandela	Tutti	1,50
27	T 120		15044011		Anello di tenuta	Oil seal	Anneau d'étanchéité	Retén	Tutti	3,00
28	820		15044007		Distanziale	Distance piece	Entretoise	Separador	Tutti	2,50
29	M 202	E	15044005		Cuscinetto	Bearing	Roulement	Rodamiento	Tutti	8,00

Fig.	Codice casa lambretta	Origine	Codice Innocenti	K	Rondella di sicurezza	Thrust washer	Rondelle de sécurité	Arandela de seguridad	Modello	€
31	B 158		20057002		Rondella di sicurezza	Thrust washer	Rondelle de sécurité	Arandela de seguridad	Tutti	1,00
32	B 94		20057007		Dado	Nut	Écrou	Tuerca	Tutti	6,00
33	B 87		83100008		Rondella	Washer	Rondelle	Arandela	Tutti	0,20
34	B 96/X		15044110		Dado Ch.14 Inox	Nut 14 mm Stainless	Écrou 14 mm Inoxydable	Tuerca Inox 14 mm	'64-'67	3,00
34	B 96		15044110		Dado Ch.14	Nut 14 mm	Écrou 14 mm	Tuerca 14 mm	'64-'67	2,50
34	B 92		15044110		Dado Ch.13	Nut 13 mm	Écrou 13 mm	Tuerca 13 mm	'68-'71	1,00
35	B 91		19044002		Prigioniero	Stud	Goujon	Prisionero	Tutti	4,00
37	1104		20021004		Scodellino	Oil cup	Cuvette huile	Fijador	Tutti	5,00
38	A 31/B		00611084		Rinvio ruota 10 pollici	Speedometer drive 10 inch.	Renvoi 10 pouce	Reenvio cuentakm 10 p.	100-125-50DL/S	15,00
38	A 31/C	A	00611085		Rinvio ruota 9 pollci	Speedometer drive 9 inch.	Renvoi 9 pouce	Reenvio cuentakm 9 p.	J 50	15,00
41	T 286	U	20021020		Tamburo ant. 10 pollici	Front drum 10 inch.	Tambour AV. 10 pouce	Tambor adelante 10 p.	100-125-50DL/S	60,00
41	T 287	U	20121020		Tamburo ant. 9 pollici	Front drum 9 inch.	Tambour AV. 9 pouce	Tambor adelante 9 p.	J 50	60,00
43	191		19031015		Rondella fine 1 mm	Washer thin 1 mm	Rondelle 1 mm	Arandela fin 1 mm	Tutti	0,40
43	1113		20121026		Rondella spessa 2,5 mm	Washer thick 2,5 mm	Rondelle 2,5 mm	Arandela grande 2,5 mm	50	1,00
45	1105		20021002		Distanziale	Distance piece	Entretoise	Separador	Tutti	5,00
46	T 155		20021060		Cerchione 10 pollici (coppia)	Rim 10 inch. (pair)	Flasque 10 pouce (couple)	Aro 10 p.	100-125-50DL/S	46,00
46	T 154		20121060		Cerchione 9 polllci (coppia)	Rim 9 inch. (pair)	Flasque 9 pouce (couple)	Aro 9 p.	J 50	46,00
50	251		73250032		Anello seeger	Circlip	Circlip	Circlip	Tutti	0,40
55	1106		20021005		Rondella	Washer	Rondelle	Arandela	Tutti	1,50
59	B 95/X		82270080		Dado Ch.14 Inox	Nut 14 mm Stainless	Écrou 14 mm Inoxydable	Tuerca Inox 14 mm	'64-'67	2,00
59	B 95		82270080		Dado Ch.14	Nut 14 mm	Écrou 14 mm	Tuerca 14 mm	'64-'67	1,50
59	B 93		82270080		Dado Ch.13	Nut 13 mm	Écrou 13 mm	Tuerca 13 mm	'68-'71	0,20
60	T 183		20021023		Camera d'aria 3,00"x10" Michelin	Inner tube 3,00"x10" Michelin	Chambre à air 3,00"x10" Michelin	Camara Michelin 3.00"x10"	100-125-50DL/S	15,00
61	T 186		20021024		Copertura 3,00"x10" Michelin	Tyre 3,00"x10" Michelin	Pneu 3,00"x10" Michelin	Neumatico Michelin 3.00"x10"	100-125-50DL/S	50,00
60	T 185		20121023		Camera d'aria 2,3/4"x9" Michelin	Inner tube 2,3/4"x9" Michelin	Chambre à air 2,3/4"x9" Michelin	Camara Michelin 2.75"x9"	J 50	15,00
61	T 184		20121024		Copertura 2,3/4"x9" Michelin	Tyre 2,3/4"x9" Michelin	Pneu 2,3/4"x9" Michelin	Neumatico Michelin 2.75"x9"	J 50	50,00

K KIT VARI JUNIOR - Tavola 10

M 116 **15 €** Kit paraoli e OR motore 50 - Engine oil seal Kit 50 - Kit anneau d'étanchéité moteur 50 - Kit reten motor 50
Tav.10 1xfig.4 - Tav.2 1xfig.12, 1xfig.24 - Tav.3 1xfig.2 - Tav.4 1xfig.12, 1xfig.41, 1xfig.39, 1xfig.34

M 117 **18 €** Kit paraoli e OR motore 100-125 3m - Engine oil seal Kit 100-125 3m - Kit anneau d'étanchéité moteur 100-125 3m - Kit reten motor 100-125 3m
Tav.10 1xfig.4 - Tav.2 1xfig.12, 1xfig.24, 1xfig.21 - Tav.3 1xfig.2 - Tav.4 1xfig.12, 1xfig.41, 1xfig.39, 1xfig.34

M 118 **18 €** Kit paraoli e OR motore 125 4m - Engine oil seal Kit 125 4m - Kit anneau d'étanchéité moteur 125 4m - Kit reten motor 125 4m
Tav.10 1xfig.4 - Tav.2 1xfig.12, 1xfig.24, 1xfig.21 - Tav.3 1xfig.2 - Tav.4 1xfig.12, 1xfig.41, 1xfig.39, 1xfig.34

Tavola 11

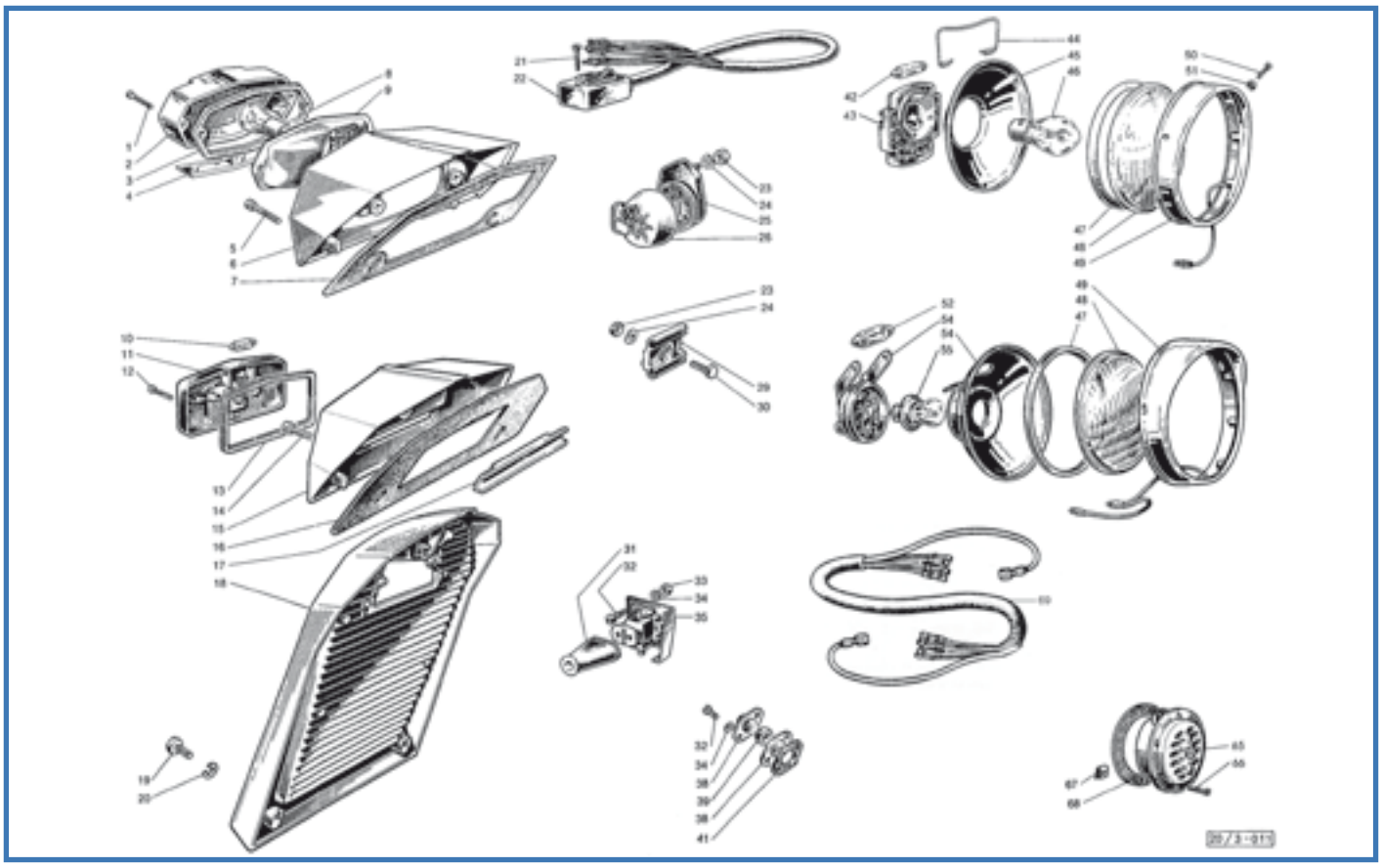

Fig.	Codice Casa Lambretta	Origine	Codice Innocenti	K	Vite	Screw	Vis	Tornillo	Modello	€
1	B 354		20063009		Vite	Screw	Vis	Tornillo	100-125	2,00
2	E 86		20063002		Catadiottro CEV + fig. 4	Red gem + fig. 4	Catadioptre + fig. 4	Cristal trasero	100-125	15,00
3	E 447		20063005		Guarnizione CEV	Gasket	Joint	Junta	100-125	5,00
5	B 58		71060625		Vite	Screw	Vis	Tornillo	100-125	0,30
6			20163010		Corpo fanalino posteriore	Tail light	Feu arr.	Cuerpo	100-125	a rich.
7	E 98		20163003		Guarnizione	Gasket	Joint	Junta	100-125	6,00
8	E 304		87570315		Lampadina 6V 3/15W	Bulb 6V 3/15W	Ampoule 6V 3/15W	Lampara 6V 3/15W	100-125	3,00
9	E 448	U	20063040		Riflettore CEV	Reflector	Réflecteur	Parabola Cev	100-125	35,00
10	E 307		87550300		Lampadina 6V 3W	Bulb 6V 3W	Ampoule 6V 3W	Lampara 6V 3W	50	1,00
11	E 82		20163070		Catadiottro CEV	Red gem	Catadioptre	Cristal trasero	50	15,00
12	306		20163004		Vite	Screw	Vis	Tornillo	50	0,20
13	E 82/B		20163005		Guarnizione	Gasket	Joint	Junta	50	3,00
14	297		20063006		Vite	Screw	Vis	Tornillo	Tutti	1,00
15	E 449		20163010		Corpo fanalino posteriore	Tail light box	Feu arr. boîte	Cuerpo	J50 '65-'66	60,00
16	E 98		20163011		Guarnizione per fig. 15	Gasket for fig. 15	Joint pour fig. 15	Moldura por fig. 15	J50 '65-'66	6,00
16	E 98/B		20163011		Guarnizione per fig. 18	Gasket for fig. 18	Joint pour fig. 18	Moldura por fig. 18	J50 '66-'67	10,00
16	E 99/A		20163011		Guarnizione grigia	Gasket grey	Joint gris	Moldura gris	50 DL	6,00
16	E 99		20163011		Guarnizione nera	Gasket black	Joint noir	Moldura negra	50 S	6,00
17	1107		20163007		Squadretta	Plate	Plaquette	Pletina	Tutti	12,00
18			20163009		Corpo fanalino	Tail light body	Corps feu arr.	Cuerpo	J50 '66-'67	Non disp.
19	58		81428172		Vite	Screw	Vis	Tornillo	J50 '66-'67	0,20
20	150		83100004		Rondella	Washer	Rondelle	Arandela	J50 '66-'67	0,10
21	202		71490328		Vite	Screw	Vis	Tornillo	Tutti	0,20
22	E 87	A	20062010		Interruttore luci con viti	Switch with screws	Commutateur avec vis	Commutador con tornillos	100-125	40,00
22	E 81	A	20162010		Interruttore luci con viti	Switch with screws	Commutateur avec vis	Commutador con tornillos	50	30,00
23	123		82078010		Dado	Nut	Écrou	Tuerca	100-125	0,20
24	B 88		83100006		Rondella	Washer	Rondelle	Arandela	100-125	0,20
25	E 116/B		20062030		Morsettiera	Junction box	Plaquette de dérivation	Caja conexiones	100-125	15,00
26	E 116		20062002		Cappuccio	Cap	Capuchon	Protector	100-125	3,00

Fig.	Codice casa lambretta	Origine	Codice Innocenti K					Modello	€
29	E 454		20162003	Scatoletta	Connexion box	Plaquette de connexion	Caja conexiones	50	10,00
30	50		81008159	Vite	Screw	Vis	Tornillo	50	0,30
31	E 114		19981046	Cappuccio	Cap	Capuchon	Protector	100-125	4,00
32	25		70850412	Vite	Screw	Vis	Tornillo	100-125	0,20
33	121		82078007	Dado	Nut	Écrou	Tuerca	100-125	0,20
34	150		83100004	Rondella	Washer	Rondelle	Arandela	100-125	0,10
35	E 88		20062020	Interruttore	Switch	Commutateur	Interruptor	100-125	14,00
38	953		20055009	Piastrina	Plate	Plaquette	Pletina	Tutti	3,00
39	E 125		19017018	Passacavo	Grommet	Passe-câble	Pasacable	Tutti	1,00
41	1032		20055011	Guarnizione	Gasket	Joint	Junta	Tutti	1,00
42	E 301		87550500	Lampadina 6V 5W	Bulb	Ampoule	Lampara 6V 5W	100-125	1,00
43	868		19980070	Portalampada CEV	Lampholder	Douille d'ampoule	Portalamparas CEV	100-125	25,00
44	829		20060005	Molla CEV	Spring	Ressort	Muelle	100-125	6,00
45	E 84/B		20060003	Riflettore CEV 105 mm	Reflector 105 mm	Réflecteur 105 mm	Parabola CEV 105 mm	100-125 3m	32,00
45	E 84		20360003	Riflettore CEV 115 mm	Reflector 115 mm	Réflecteur 115 mm	Parabola CEV 115 mm	125 4m	32,00
46	E 300		87652525	Lampadina 6V 25/25W	Bulb	Ampoule	Lampara 6V 25/25W	100-125	4,00
47	E 5		20060004	Guarnizione	Gasket	Joint	Junta	Tutti	3,00
48	E 7		20060002	Vetro CEV 105 mm	Glass 105 mm	Verre 105 mm	Cristal "Innocenti" CEV 105 mm	50-100-125 3m	20,00
48	E 85		20360002	Vetro CEV 115 mm	Glass 115 mm	Verre 115 mm	Cristal "Innocenti" CEV 115 mm	125 4m	28,00
49	E 79		20060001	Cornice CEV 105mm+fig.50-51	Headlamp rim 105mm+fig.50-51	Porte chromée 105mm+fig.50-51	Aro faro CEV 105mm+fig.50-51	50-100-125 3m	35,00
49	E 83		20360001	Cornice CEV 115mm+fig.50-51	Headlamp rim 115mm+fig.50-51	Porte chromée 115mm+fig.50-51	Aro faro CEV 115mm+fig.50-51	125 4m	30,00
50	205		71480410	Vite	Screw	Vis	Tornillo	Tutti	0,20
51	B 98		19980002	Borchia	Cone washer	Rosette	Arandela conica	Tutti	0,20
52	E 309		87551500	Lampadina 6V 15W	Bulb	Ampoule	Lampara 6V 15W	50	1,00
54	E 80		20160004	Riflettore CEV con portalampada	Reflector with bulb holder	Réflecteur avec support de lampe	Parabola Cev	50	18,00
55	E 310		87691500	Lampadina 6V 15W	Bulb	Ampoule	Lampara	50	3,00
65	E 96		20061010	Avvisatore	Horn	Avertisseur	Claxon	Tutti	40,00
66	105		71816212	Vite	Screw	Vis	Tornillo	Tutti	0,20
67	1108		63610020	Piastrina	Plate	Plaquette	Pletina	Tutti	1,00
68	E 96/B		20061001	Guarnizione grigia	Gasket grey	Joint gris	Moldura claxon gris	50J-DL-100-125	4,00
68	E 96/C		20061001	Guarnizione nera	Gasket black	Joint noir	Moldura claxon negra	50 S	4,00
69	E 121			Impianto elettrico	Wire loom	Câblage électrique	Harness electricon	100-125	30,00
69	E 122			Impianto elettrico	Wire loom	Câblage électrique	Harness electricon	50	26,00

Tavola 12

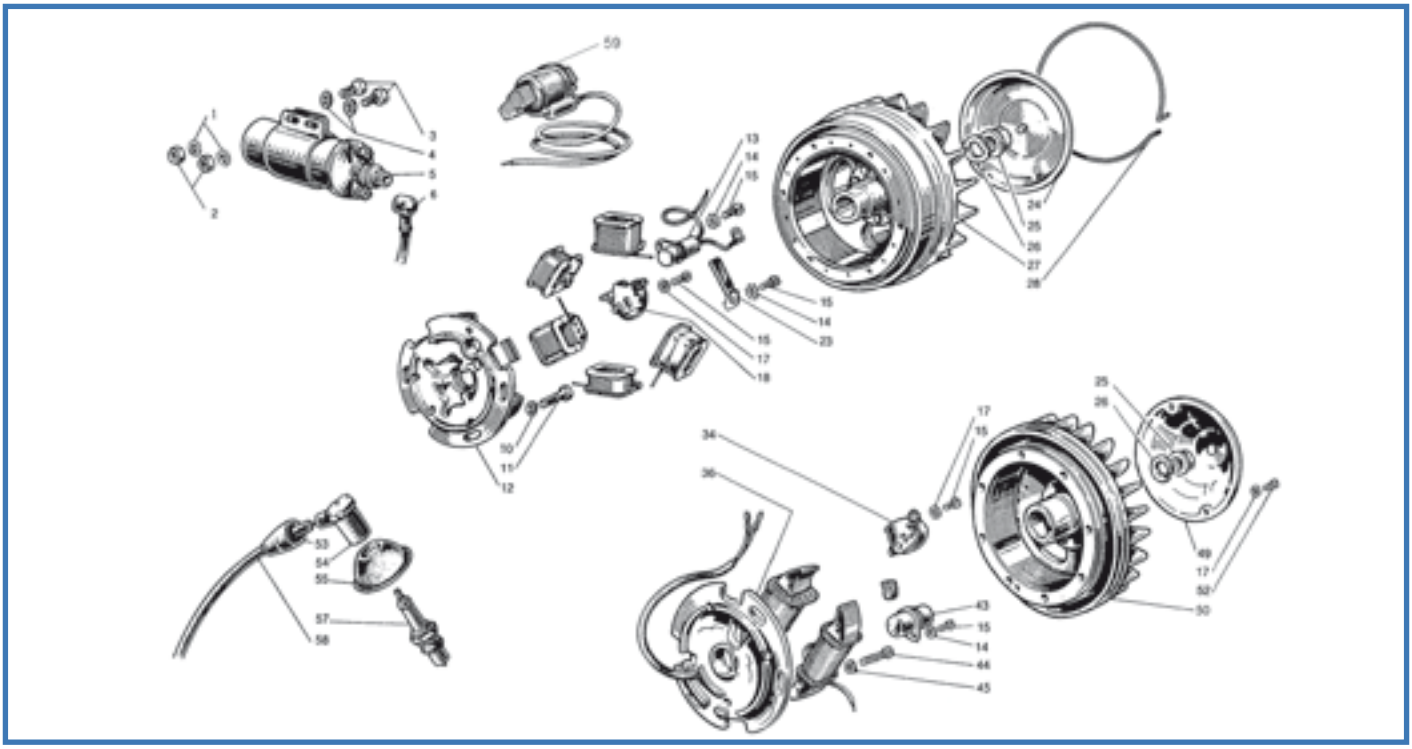

Fig.	Codice Casa Lambretta	Origine	Codice Innocenti	K					Modello	€
1	158		83110006		Rondella	Washer	Rondelle	Arandela	Tutti	0,10
2	123		82078010		Dado	Nut	Écrou	Tuerca	Tutti	0,20
3	51		81008163		Vite	Screw	Vis	Tornillo	Tutti	0,30
4	182		83100006		Rondella	Washer	Rondelle	Arandela	Tutti	0,10
5	E 149		00840082		Bobina A.T.	H.T. Coil	Bobine H.T.	Bobina A.T. rodonda	Tutti	68,00
6	E 107		19082003		Cappuccio	Cap	Chapeau	Protector	Tutti	3,00
10	B 88		83100006		Rondella	Washer	Rondelle	Arandela	Tutti	0,20
11	303		20055018		Vite	Screw	Vis	Tornillo	Tutti	0,40
12	E 444		840109		Statore completo	Stator assy (nos)	Ensemble stator	Estator completa	100-125	120,00
13	E 151	A	00840091		Condensatore	Condenser	Condensateur	Condensador	100-125	6,00
14	169		83110004		Rondella	Washer	Rondelle	Arandela	Tutti	0,10
15	16		00840058		Vite	Screw	Vis	Tornillo	Tutti	0,20
17	150		73010043		Rondella	Washer	Rondelle	Arandela	Tutti	0,10
18	E 150		00840059		Gruppo contatti	Contact points	Rupteur	Platinos	100-125	15,00
23			00840057		Feltro	Felt	Feutre	Fieltro	100-125	Non disp.
24	E 443		00840097		Coperchietto	Cover	Couvercle	Tapapolvo	100-125	15,00
25	B 149		20055008		Dado	Nut	Écrou	Tuerca	Tutti	5,00
26	155		20055051		Rondella	Washer	Rondelle	Arandela	Tutti	0,30
27	E 445		00840134		Volano	Flywheel (nos)	Rotor	Rotor	100-125	140,00
28	E 446		00840098		Molla	Spring	Ressort	Muelle	100-125	6,00
34	E 150		00860021		Gruppo contatti	Contact points	Rupteur	Platinos	50	15,00
36	E 455	U	00860039		Statore completo	Stator assy	Ensemble stator	Estator completa	50	70,00
43	E 153		00860036		Condensatore	Condenser	Condensateur	Condensador	50	6,00
44	24		71160425		Vite	Screw	Vis	Tornillo	50	0,20
45	171		83100005		Rondella	Washer	Rondelle	Arandela	50	0,10
49	E 442		00860029		Coperchio	Cover	Couvercle	Tapapolvo	50	15,00
50	E 456	U	00860030		Volano	Flywheel	Rotor	Rotor	50	80,00
52	25		71160412		Vite	Screw	Vis	Tornillo	50	0,20
53	E 112/B		19017016		Gommino passacavo	Fairlead	Passe-câble	Pasacable	Tutti	3,00
54	E 112		15017070		Attacco rapido	Cap	Capuchon	Pipeta	Tutti	8,00
55	E 119		20065002		Cappuccio	Cover	Chapeau	Capucha	Tutti	3,00
57	E 321		15017040		Candela d'accensione	Spark plug	Bougie	Bujía	Tutti	4,00
58	E 411		20065001		Cavo A.T.	Ignition cable	Câble H.T.	Cable A.T.	Tutti	2,00
59	E 260				Bobina A.T. adattabile	Coil H.T. adaptable	Bobine H.T. adaptable	Bobina adaptable	Tutti	45,00

Tavola 13

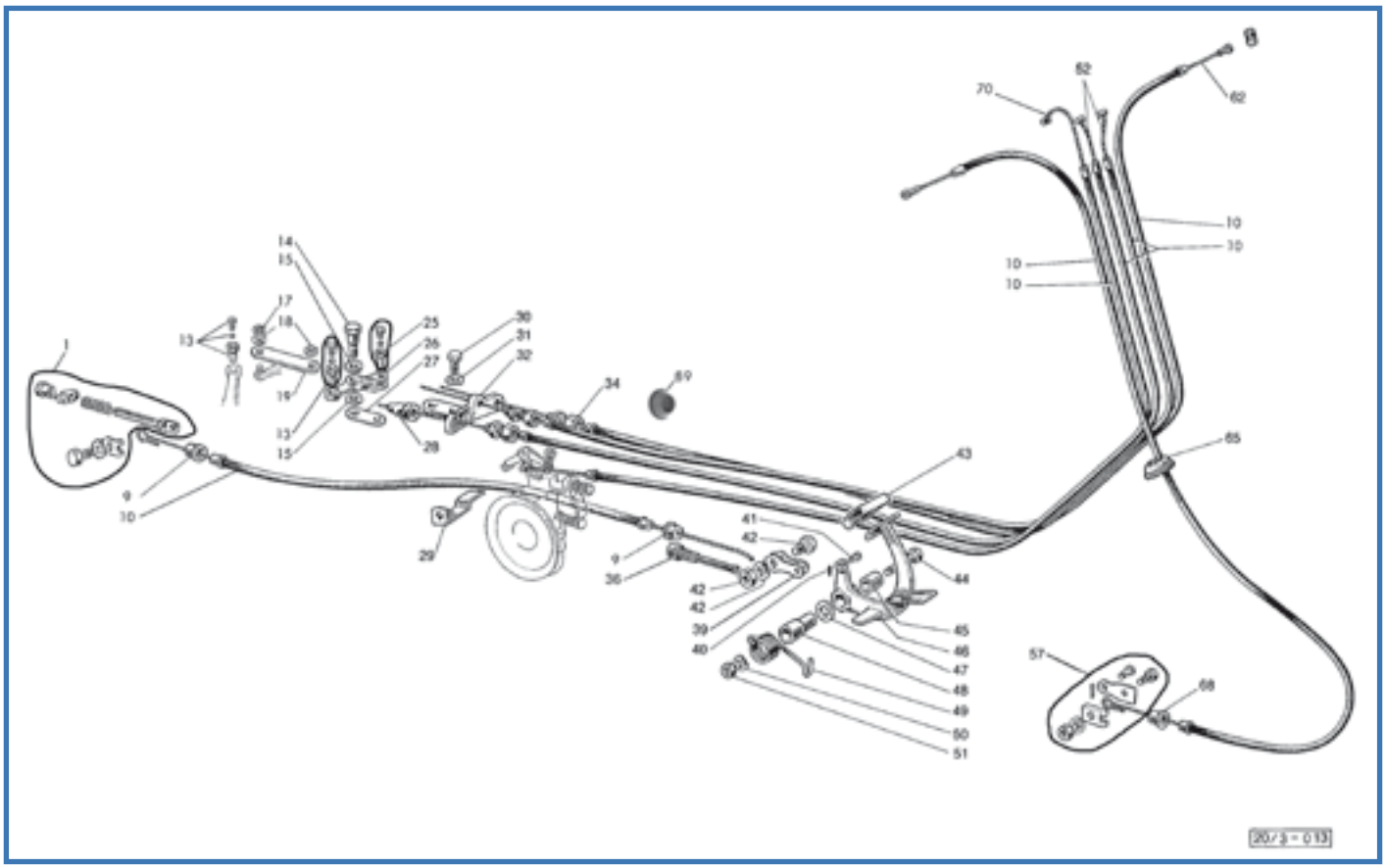

Fig.	Codice Casa Lambretta	Origine	Codice Innocenti	K	Morsetto completo freno post.	Clamp complete rear brake	Agrafe complète frein arrière	Tensor regulabile	Modello	€
1	L 109/B		15065004		Morsetto completo freno post.	Clamp complete rear brake	Agrafe complète frein arrière	Tensor regulabile	Tutti	10,00
9	L 217		20074014		Capsula	Ferrule	Capsule	Casquillo	Tutti	1,50
10	L 124		20074020	K	Kit cavi e guaine grigie (Kit 7pz.)	Inner and outer cable Kit grey	Kit Câble complet gris	Juego cable y funda gris (7pz.)	50J-DL-100-125	34,00
10	L 125		20074020	K	Kit cavi e guaine nere (Kit 7pz.)	Inner and outer cable Kit black	Kit Câble complet noir	Juego cable y funda negro (7pz.)	50 S	34,00
13	L 133		20052035		Morsetto corto	Clamp short	Agrafe court	Prisionero completo (corto)	Tutti	4,00
14	954		20053025		Perno	Pin	Axe	Perno	Tutti	4,00
15	955		20053024		Rondella	Washer	Rondelle	Arandela	Tutti	0,80
17	237		73260008		Anello elastico	Circlip	Circlip	Circlip	Tutti	0,20
18	B 64		20053019		Rondella	Washer	Rondelle	Arandela	Tutti	0,10
19	L 134		20053018		Tirante	Tie rod	Tirant	Tirante	50-100-125 3m	3,00
19	L 138		20353018		Tirante	Tie rod	Tirant	Tirante	125 4m	3,00
25	L 132		20053021		Morsetto completo lungo	Trunnion complete long	Barillet complète longue	Prisionero completo (largo)	Tutti	3,00
26	L 218		20053023		Leva	Lever	Levier	Varilla	Tutti	18,00
27	787		20053027		Guarnizione	Gasket	Joint	Junta	Tutti	0,60
28	L 128		20070004		Cappuccio	Protection	Capuchon	Protector	Tutti	2,00
29	956		20074011		Squadretta	Retainer	Plaquette	Pletina	Tutti	5,00
30	62		81428294		Vite	Screw	Vis	Tornillo	Tutti	0,30
31	B 88		83100006		Rondella elastica	Spring washer	Rondelle élastique	Arandela alabeada	Tutti	0,20
32	957		20053026		Supporto	Support	Support	Soporte	Tutti	15,00
34	L 137		20052038		Registro cavi frizione/cambio	Adjuster gear/clutch	Reglage embriage/boit de vitesse	Tensor	Tutti	2,50
36	L 112		20074007		Protezione	Protection	Protection	Protector	Tutti	3,00
39	L 90		15059012		Tirante (coppia)	Tie rod (pair)	Tirant (couple)	Tirante (juego)	Tutti	5,00
40	110		74400228		Copiglia	Split pin	Goupille	Pasador de aletas	Tutti	0,10
41	L 85		20074006		Pernetto	Pin	Pivot	Eje	Tutti	2,00
42	L 84		15059013		Morsetto freno post.	Rear brake clamp	Serrez le frein arrière	Perno completo	Tutti	4,00
43	C 82		15059003		Protezione grigia	Protection grey	Protection gris	Protecction gris	50J-DL-100-125	3,00
43	C 114		15059003		Protezione nera	Protection black	Protection noir	Proteccion negro	50 S	3,00
44	79		81208232		Vite	Screw	Vis	Tornillo	Tutti	0,80
45	C 239		20074002		Bussola	Bush	Bague	Casquillo	Tutti	4,00

Fig.	Codice casalambretta	Origine	Codice Innocenti	K					Modello	€
46	L 233		20074010		Pedale freno	Brake pedal	Pédale	Pedal	Tutti	45,00
47	1120		20074012		Rondella	Washer	Rondelle	Arandela	Tutti	1,50
48	1119		20074004		Perno	Pin	Pivot	Eje	Tutti	4,00
49	C 314		20074013		Molla	Spring	Ressort	Muelle	Tutti	5,00
50	B 87		83100008		Rondella	Washer	Rondelle	Arandela	Tutti	0,20
51	B 66		82078012		Dado	Nut	Écrou	Tuerca	Tutti	0,40
52	L 195		20972020	K	Fune cambio	Inner cable - gear change	Câble int. - passage vitesses	Funda cambio	Tutti	2,50
57	L 230		20021018		Morsetto completo freno ant.	Clamp complete front brake	Agrafe complète frein av.	Prisionero completo freno ad.	Tutti	8,00
62	L 196		20973010	K	Fune freno ant./frizione	Inner cable - front brake/clutch	Câble int- frein AV./embriage	Funda embrague-freno ad.	Tutti	2,50
65	L 130		20090006		Passacavo anteriore	Front grommet	Joint av.	Proteccion cable adelante	Tutti	4,00
68	L 64		85701035		Capsula	Ferrule	Capsule	Casquillo	Tutti	2,00
69	L 131				Passacavo posteriore	Rear grommet	Joint ar.	Proteccion cable trasero	Tutti	3,00
70	L 219		20971020	K	Fune gas	Inner cable - throttle	Câble int. - gas	Funda gas	Tutti	2,50

K

KIT VARI JUNIOR - Tavola 13

L 124 **34 €** Kit cavi e guaine grigie 50-50DL-100-125 - Kit inner/outer cables grey 50-50DL-100-125 - Kit cables complet gris 50-50DL-100-125 - Kit juego cables y fundas gris 50-50DL-100-125
Tav.13 6xfig.10, 2xfig.52, 2xfig.62, 1xfig.70 - Tav.7 1xfig.34

L 125 **34 €** Kit cavi e guaine nere 50S - Kit inner/outer cables black 50S - Kit cables complet noir 50S - Kit juego cables y fundas negro 50S
Tav.13 6xfig.10, 2xfig.52, 2xfig.62, 1xfig.70 - Tav.7 1xfig.34

Tavola 14

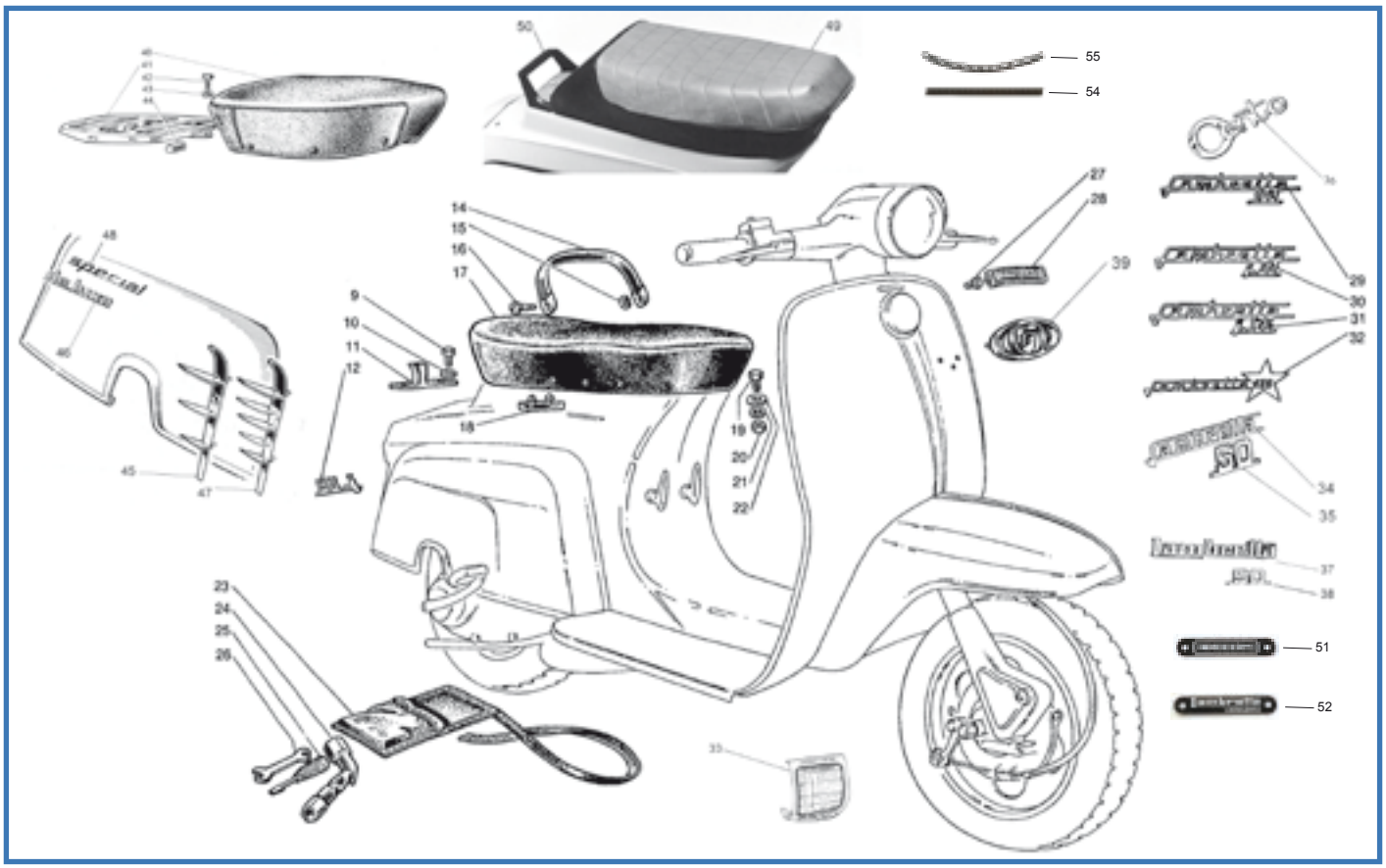

Fig.	Codice Casa Lambretta	Origine	Codice Innocenti	K	Italiano	English	Français	Español	Modello	€
7		U	20081001		Supporto	Bracket	Support	Soporte	100-125 3m	a rich.
7		U	20181001		Supporto	Bracket	Support	Soporte	50	a rich.
9	56		81428374		Vite	Screw	Vis	Tornillo	Tutti	1,00
10	B 87		83100008		Rondella	Washer	Rondelle	Arandela	Tutti	0,20
11	C 527		20082002		Squadretta	Plate	Plaquette	Pletina	'64-1/2 '66	15,00
11	C 528		20322002		Squadretta	Plate	Plaquette	Pletina	1/2 '66-'70(no50S)	15,00
12	C 196		20134012		Targhetta	Model plate	Monogramme	Anagrama "J50"	50J '66-'67	12,00
14	C 357		20082020		Maniglia nera con viti	Handgrip black with screws	Poignée noire avec vis	Asa negra con tornillo	100-125 3m	24,00
14	C 359		20382020		Maniglia blu con viti	Handgrip blue with screws	Poignée bleu avec vis	Asa azul con tornillo	125 4m	24,00
15	B 116		20082004		Rondella	Washer	Rondelle	Arandela	100-125	0,40
16	227		20082003		Vite	Screw	Vis	Tornillo	100-125	0,30
17	C 352/B		20082010		Copertina sella biposto nera	Dual seat cover black	Couverture selle biplace noir	Tapiceria negra	100-125 3m	120,00
17	C 352		20182010		Copertina sella biposto nera	Dual seat cover black	Couverture selle biplace noir	Tapiceria negra	50J '64-1/2 '66	120,00
17	C 353		20182030		Copertina sella biposto blu	Dual seat cover blue	Couverture selle biplace bleu	Tapiceria azul	J50 1/2 '66-'68	120,00
17	C 353/D		20182030		Copertina sella biposto blu	Dual seat cover blue	Couverture selle biplace bleu	Tapiceria azul	125 4m	120,00
17	C 521	U			Telaio sella lunga con gancio	Dual seat frame with hook	Cadre selle biplace avec crochet	Chasis asiento + fig. 11	100-125 3m	a rich.
17	C 522	U			Telaio sella lunga con gancio	Dual seat frame with hook	Cadre selle biplace avec crochet	Chasis asiento + fig. 11	50J '64-1/2'66	a rich.
17	C 375				Telaio sella lunga con gancio	Dual seat frame with hook	Cadre selle biplace avec crochet	Chasis asiento + fig. 11	J50 1/2'66-'68	150,00
17	C 523				Telaio sella lunga con gancio	Dual seat frame with hook	Cadre selle biplace avec crochet	Chasis asiento + fig. 11	125 4m	a rich.
18	C 524		20082001		Tampone	Buffer	Tampon	Tampón	J50 Is.-100-125	8,00
18	C 372		20382001		Tampone	Buffer	Tampon	Tampón	J50 IIs.-125 4m	4,00
19	B 77		81428375		Vite ch 14 mm	Screw 14 mm	Vis 14 mm	Tornillo llave 14 mm	'64-'68	1,00
19	45		81428375		Vite ch 13 mm	Screw 13 mm	Vis 13 mm	Tornillo llave 13 mm	'68-'71	0,50
20	B 66		82078012		Dado ch 14 mm	Nut 14 mm	Écrou 14 mm	Tuerca llave 14 mm	'64-'68	0,40
20	125		82078012		Dado ch 13 mm	Nut 13 mm	Écrou 13 mm	Tuerca llave 13 mm	'68-'71	0,20
21	B 87		83100008		Rondella elastica	Spring washer	Rondelle elastique	Arandela alabeada	Tutti	0,20
22	B 116		19955056		Rondella in nylon	Nylon washer	Rondelle nylon	Arandela nylon	Tutti	0,50
23	A 331		20093030		Borsa attrezzi	Tool bag	Trousse à outils	Bolsa portaherramientas	Tutti	18,00
24	B 208		19986220		Chiave per candela	Spanner for spark plug	Clef pour bougie	Llave de bujia	Tutti	12,00

Fig.	Codice casa lambretta	Origine	Codice Innocenti	K					Modello	€
25	866		42986023		Cacciavite	Screw driver	Tournevis	Destornillador	Tutti	8,00
26	867		15086061		Chiave 8/10	Spanner	Clef	Llave 8/10	Tutti	4,00
27	872		20034023		Sede	Cup	Douille	Cazoleta	Tutti	0,60
28	C 197		20034011		Marchio “Innocenti”	Badge “Innocenti”	Ecusson “Innocenti”	Anagrama “Innocenti”	J50-100-125 3m	8,00
28	C 215		20043011		Marchio “Innocenti”	Badge “Innocenti”	Ecusson “Innocenti”	Anagrama “Innocenti”	50DL-125 4m	8,00
29	C 193		20034009		Dicitura “J100”	Model plate “J100”	Monogramme “J100”	Anagrama “J100”	J100	12,00
30	C 192		20134009		Dicitura “J50”	Model plate “J50”	Monogramme “J50”	Anagrama “J50”	J50	12,00
31	C 194		20234009		Dicitura “J125”	Model plate “J125”	Monogramme “J125”	Anagrama “J125”	J125 3m	12,00
32	C 195		20334009		Dicitura “125”	Model plate “125”	Monogramme “125”	Anagrama “125”	125 4m	12,00
33	C 228		20098001		Decal rodaggio	Transfert	Décalcomanie	Adhesivo rodaje	50-100-125 3m	2,00
34	C 178		19650170		Dicitura “Lambretta”	Model plata “Lambretta”	Monogramme “Lambretta”	Aagrama “Lambretta”	50 DL	12,00
35	C 198		20434038		Dicitura “50”	Model plate “50”	Monogramme “50”	Anagrama “50”	50 DL	8,00
36	C 193/B		20034022		Dicitura “Cento”	Model plate “Cento”	Monogramme “Cento”	Anagrama “Cento”	J100	18,00
37	C 183		22050502		Dicitura “Lambretta”	Model plata “Lambretta”	Monogramme “Lambretta”	Anagrama “Lambretta”	50 S	12,00
38	C 199		20434013		Dicitura “50”	Model plate “50”	Monogramme “50”	Anagrama “50”	50 S	8,00
39	C 187		20934021		Stemma ovale “J”	Model plate “J”	Monogramme “J”	Escudo oval “J”	50 S	6,00
40	C 353/B		20480010		Copertina sella singola blu	Seat cover single blue	Couverture selle bleu	Tapiceria azul	50 DL	90,00
40	C 365		20480010		Telaio per sella singola	Frame for seat single	Cadre selle biplace avec crochet	Chasis asiento	50 DL	135,00
41	C 366	A	20495003		Portapacchi	Luggage carrier	Porte-bagages	Porta paquete	50 DL	70,00
42	64		81428375		Vite	Screw	Vis	Tornillo	50 DL	0,50
43	B 87		83100008		Ranella elastica	Spring washer	Rondelle elastique	Arandela alabeada	50 DL	0,20
44	1111		20495003		Tampone	Buffer	Tampon	Tampón	50 DL	2,50
45	C 202		20430114		Coppia fregi per fiancata	Finisher (pair)	Moulure (couple)	Embellecedores (juego)	50 DL	40,00
46	C 200		20434012		Dicitura “DeLuxe”	Model plate “DeLuxe”	Monogramme “DeLuxe”	Anagrama “DeLuxe”	50 DL	12,00
47	C 203		20430116		Coppia fregi per fiancata	Finisher (pair)	Moulure (couple)	Embellecedores (juego)	50 S	40,00
48	C 201		2043013		Dicitura “Special”	Model plate “Special”	Monogramme “Special”	Anagrama (juego)	50 S	12,00
49	C 353/C				Copertina con imbottitura	Seat cover only	Couverture selle seulement	Tapiceria negra/marròn	50 S	100,00
49	C 403		20480030		Sella completa di attacchi	Seat complete with hook	Selle complète avec corchet	Asiento completo con gancho	50 S	260,00
50	C 525		20495005		Maniglia completa posteriore	Handle complete	Poignée complète	Asa trasera completa	50 S	72,00
51	A 232				Scritta “Innocenti”	Model plate “Innocenti”	Monogramme “Innocenti”	Anagrama “Innocenti”	‘64-’67	5,00
52	A 233				Scritta “Lambretta Innocenti”	Model plate “Lambretta Innocenti”	Monogramme “Lambretta Innocenti”	Anagrama “Lambretta Innocenti”	‘68-’70	5,00
53	C 408				Perno ferma sella 50 S	Pin for 50 S seat	Pivot pour selle 50 S	Pasator asiento 50 S	50S	6,00
54	C 415				Molla sella rotonda	Seat spring round	Ressort rotonde	Muelle rotonda	Tutti	2,00
55	C 416				Molla sella piatta	Seat spring flat	Ressort aplaties	Muelle aplanada	Tutti	2,00

Lambretta Lui 50 CL prima versione 1968.

Lambretta Lui 50 C 1968.

Lambretta Lui 50 C-CL / 75 S-SL

50 Lui C-CL prodotti da Marzo 1968 a Giugno 1969 in 27.812 esemplari.
75 Lui S-SL prodotti da Agosto 1968 a Dicembre 1970 in 9.402 esemplari (2067 SL).

Numero telaio di partenza:
50 Lui C-CL n. 575.001
75 Lui S-SL n. 650.001

PARTICOLARI DI IDENTIFICAZIONE 50 LUI C-CL:

Prima versione fino inizio 1969:
Scritta Lambretta su fianco sinistro dello scudo sopra la dicitura 50c o 50 cl, leve al manubrio senza pallina di sicurezza.
Seconda versione inizio 1969 fino termine produzione:
Eliminata scritta Lambretta su fianco sinistro scudo, applicato stemma LUI sul centro scudo e, in alcuni casi, aggiunta scritta Lambretta piccola sotto lo stemma ovale J, leve al manubrio con pallina di sicurezza.

Lambretta Lui 75s.

COLORI sistema Lechler

• Arancione 8037 • Verde Mela 8039
• Turchese 8016 • Biancospino 8082
• Alluminio Carter 8081

Schema colorazione 50 c:
Tutta nello stesso colore Biancospino ad eccezione dei cerchi ruota, dei mozzi del cavalletto, del pedale freno posteriore, del coperchio carter motore che sono verniciati color alluminio 8081.
Il telaio sella è color nero lucido mentre la calotta cilindro è nero opaco.
Schema colorazione 50 cl:
Tutta nello stesso colore Arancione o Verde Mela o Turchese ad eccezione dei cerchi ruota, dei mozzi, del cavalletto, del pedale freno posteriore del coperchio carter motore e il manubrio che sono verniciati color alluminio 8081.
Il telaio sella è color nero lucido mentre la calotta cilindro è nero opaco.

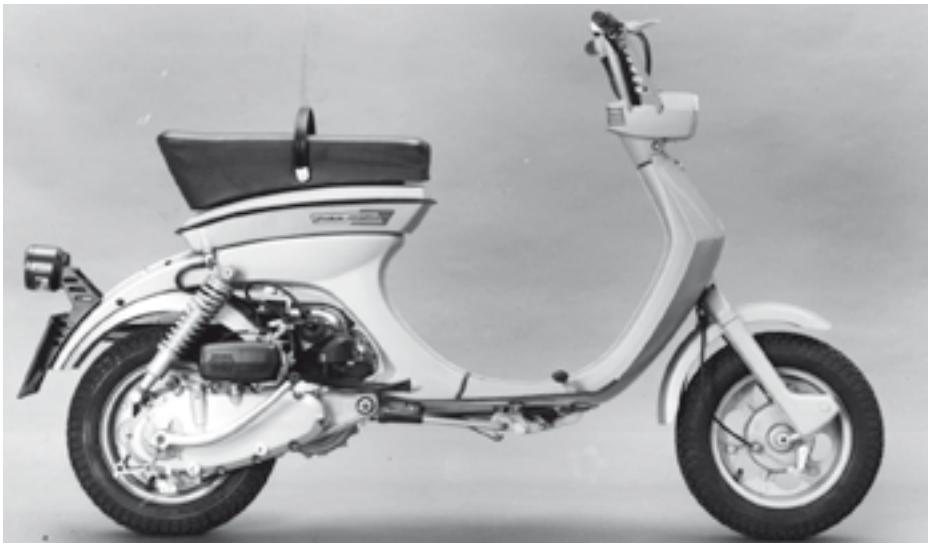

Lambretta Lui 75 SL.

"CasaLambretta" è perfezione:
Il fanalino posteriore LUI 50 CL
Ricostruito integralmente rispettando i materiali originali, la forma e le dimensioni. Viene fornito completo di staffa di fissaggio e guarnizione per la carrozzeria.

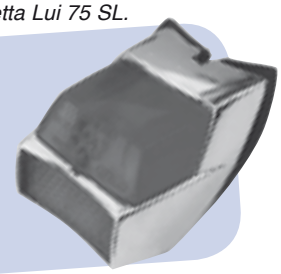

PARTICOLARI DI IDENTIFICAZIONE 75 LUI S-SL:

Prima versione fino inizio 1969:
Leve al manubrio senza pallina di sicurezza.
Seconda versione inizio 1969 fino termine produzione:
Leve al manubrio con pallina di sicurezza.

LAMBRETTA SERVICE - Tel. 0831 692487

COLORI sistema Lechler:
• Grigio Metallizzato 8060 • Ocra 8080
• Alluminio Carter 8081

Schema colorazione 75 S-SL:
Tutta nello stesso colore Grigio Met. o Ocra ad eccezione dei cerchi ruota, dei mozzi, del cavalletto, del pedale freno posteriore, il coperchio carter motore e il manubrio sono verniciati color alluminio 8081.
Il telaio sella è color nero lucido mentre la calotta cilindro, il portatarga, il fanalino posteriore e le due griglie della marmitta sono nero opaco.

Dati di manutenzione:

Miscela 2%	candela filetto lungo 225 scala Bosch		
Olio motore sae 90	450 gr. (50) - 620 gr. (75)		
Carburatore (50) SHA14/12	getto max 52		
Carburatore (75) SH1/20	getto max 68	getto min. 45	valvola 1
Anticipo accensione 20°-22°	1,65-2,01 mm prima del punto morto superiore		

Maintenance datas:

Mixture 2%	spark plug 225 Bosch long reach		
Motor oil SAE 90	450 gr. (50) - 620 gr. (75)		
Carburettor (50) SHA14/12	main jet 52		
Carburettor (75) SH1/20	main jet 68	pilot jet 45	slide 1
Ignition advance 20°-22° Deg. BTDC	1,65-2,01 mm BTDC		

Lambretta Lui 50 C-CL / 75 S-SL

50 LUI C-CL produced from March 1968 until June 1969 in 27.812 examples.
75 LUI S-SL produced from August 1968 until December 1970 in 9.402 examples (2067 SL).

From Frame number:
50 LUI C-CL n. 575.001
75 LUI S-SL n. 650.001

Identification particulars 50 LUI C-CL:
First version up to begin 1969:
Lambretta badge on the left side of the legshields with 50c or 50cl badge, non ball ended handlebar levers.

Second version from beginning of 1969 until end of production:
The Lambretta badge is no longer on the left side of the legshields, LUI badge in the centre of the legshields and, for all examples, a small Lambretta badge under the oval J emblem. Ball ended handlebar levers.

Lechler colour codes:
Orange 8037 • Apple-Green 8039 • Turquoise 8016 • Biancospino Off White 8082 • Aluminium (engine side casing) 8081

Colour schemes 50 C:
All in the same Biancospino colour, except the wheelrims, the centre stand, the hubs, the rear brake pedal, the crankcase engine side casing that are painted in Aluminium colour 8081.
The seat frame is painted Gloss Black. The cylinder cowl is painted matt-Black.

Colour schemes 50 CL:
All in the same Orange or Apple-Green or Turquoise colour, except the wheelrims, the hubs, the centre stand, the rear brake pedal and the crankcase engine side casing and the handlebars which are painted in Aluminium colour 8081. The seat frame is painted Gloss Black. The cylinder cowl is painted matt-Black.

Identification particulars 75 LUI S-SL:
First version until beginning of 1969:
Non ball ended handlebar levers. Second version from beginning of 1969 until end of production: ball ended handlebar levers.

Lechler colour codes:
Metal-Grey 8060 • Yellow Ochre 8080 • Alluminium (engine side casing) 8081

Colour schemes 75 S-SL:
All in the same Metal-Grey or Ochre colour, except the wheelrims, the hubs, the centre stand, the rear brake pedal which are painted Aluminium FIAT 690.
The crankcase engine side casing and the handlebars are painted Aluminium colour 8081.
The seat frame is painted Gloss Black. The cylinder cowl, the numberplate support, the rear tail light body and the two silencer grilles are painted matt-Black.

Tavola 1

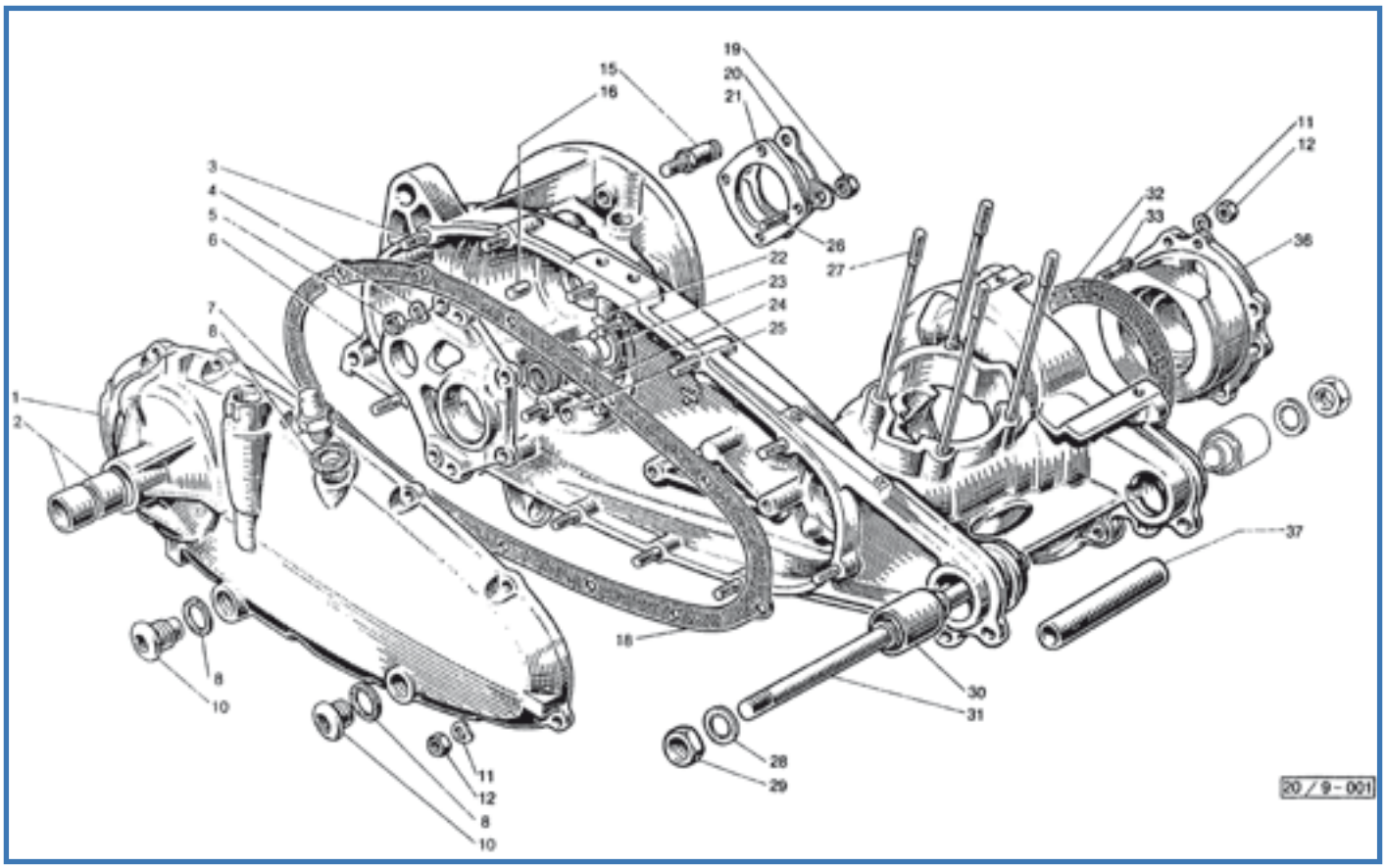

Fig.	Codice lasa lambretta	Origine	Codice Innocenti	K	Coperchio con fig. 2	Cover	Couvercle	Tapa càrter con fig. 2	Modello	€
1	M 326	U	20950150		Coperchio con fig. 2	Cover	Couvercle	Tapa càrter con fig. 2	50	85,00
2	M 324		20050028		Bussola	Bush	Bague	Casquillo	Tutti	6,00
3	B 75		19010019		Prigioniero	Stud	Goujon	Prisionero	Tutti	1,50
4	172		83100007		Rondella elastica	Spring washer	Rondelle élastique	Arandela alabeada	Tutti	0,10
5	B 156		82128011		Dado	Nut	Écrou	Tuerca	Tutti	0,30
6	M 325	U	20050030		Flangia	Flange	Bride	Brida	'50	45,00
7	B 104	A	15010090		Sfiatatoio	Breather	Reniflard	Respiradero	Tutti	3,00
8	511		86011622	K	Guarnizione	Gasket	Joint	Junta	Tutti	0,20
10	B 102		85800216		Tappo	Plug	Bouchon	Tapon	Tutti	4,00
11	B 88		83100006		Rondella elastica	Spring washer	Rondelle élastique	Arandela alabeada	Tutti	0,20
12	B 68		82028010		Dado	Nut	Écrou	Tuerca	Tutti	0,30
15	898		20950027		Perno	Pin	Axe	Perno	Tutti	4,00
16	856		19010008		Spina	Pin	Axe	Perno	Tutti	3,00
18	M 242		20050004	K	Guarnizione	Gasket	Joint	Junta	Tutti	5,00
19	119		82128010		Dado	Nut	Écrou	Tuerca	Tutti	0,20
20	900		20050034		Piastrina	Plate	Plaque	Pletina	Tutti	3,00
21	899		20050042		Flangia	Flange	Bride	Brida	Tutti	4,00
22	901		20050022		Prigioniero per fig. 6	Stud	Goujon	Prisionero	Tutti	3,00
23	902		20050024		Rondella	Washer	Rondelle	Arandela	Tutti	3,00
24	903		20050026		Bussola	Bush	Bague	Casquillo	Tutti	18,00
25	615	E	20050025		Gabbia a rullini	Roller cage	Cage à aiguilles	Rodamiento agujas	Tutti	10,00
26	904		20050035		Prigioniero	Stud	Goujon	Prisionero	Tutti	2,00
27	905		20150021		Prigioniero	Stud	Goujon	Prisionero	Tutti	4,00
28	980		20335011		Rondella	Washer	Rondelle	Arandela	Tutti	2,00
29	B 320		82138016		Dado	Nut	Écrou	Tuerca	Tutti	1,00
30	T 276		20935040		Supporto antivibrante	Silentblock	Silentbloc	Silentblock	Tutti	30,00
31	B 340		20935005		Perno	Spindle	Pivot	Perno	Tutti	8,00
32	1024		20050018	K	Guarnizione	Gasket	Joint	Junta	Tutti	2,50
33	B 327		19010009		Prigioniero	Stud	Goujon	Prisionero	Tutti	2,00

DUERUOTE - Tel. 0041 043 344 57 27

Fig.	Codice casa lambretta	Origine	Codice Innocenti	K	Supporto (cuscinetto a sfere)	Support (ball bearing)	Support (roulement à billes)	Soporte (rodamiento a esferas)	Modello	€
36	M 327		20050020		Supporto (cuscinetto a rulli)	Support (roller bearing)	Support (Roulement à rouleaux)	Soporte (rodamiento a agujas)	50-75	80,00
36	M 328		20050020		Supporto (cuscinetto a rulli)	Support (roller bearing)	Support (Roulement à rouleaux)	Soporte (rodamiento a agujas)	50-75	80,00
37	906		20935008		Distanziale	Distance piece	Entretoise	Separador	Tutti	6,00

K

KIT VARI LUI - Tavola 1

M 176 **25 €** Kit guarnizioni motore 50 - Engine gasket kit 50 - Kit joint moteur 50 - Kit juntas de motor 50
Tav.1 1xfig.18, 3xfig.8, 1xfig.32 - Tav.2 1xfig.3, 1xfig.5, 1xfig.23 - Tav.5 1xfig.14 - Tav.6 1xfig.14

M 180 **26 €** Kit guarnizioni motore 75 - Engine gasket kit 75 - Kit joint moteur 75 - Kit juntas de motor 75
Tav.1 1xfig.18, 3xfig.8, 1xfig.32 - Tav.2 1xfig.3, 1xfig.5, 1xfig.23 - Tav.5 1xfig.14 - Tav.6 1xfig.90

Tavola 2

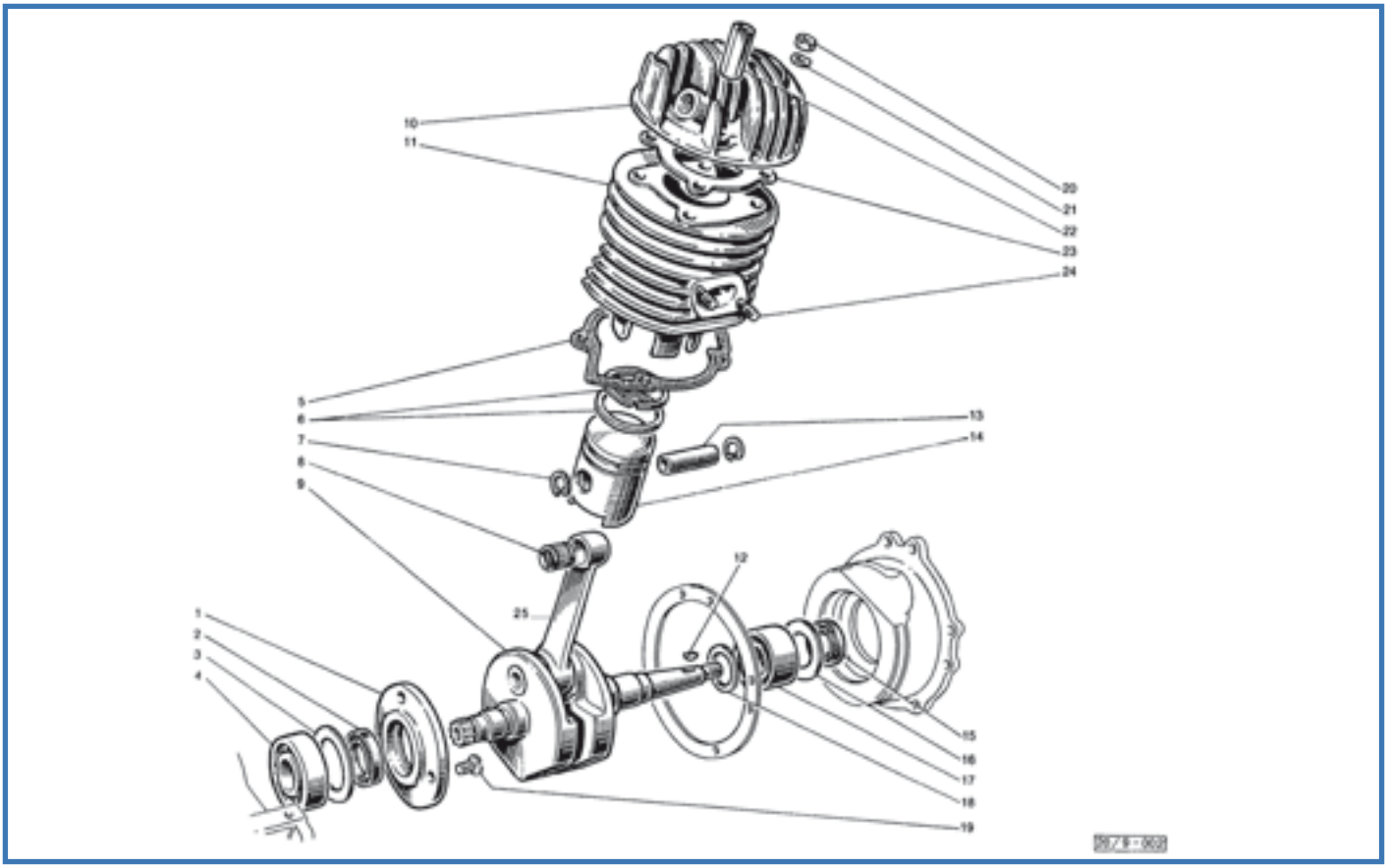

Fig.	Codice lasa lambretta	Origine	Codice Innocenti	K	Flangia	Flange	Bride	Brida	Modello	€
1	971		20350011		Flangia	Flange	Bride	Brida	75	12,00
1	907		20050011		Flangia	Flange	Bride	Brida	50	12,00
2	418		20050009	K	Anello di tenuta (23x35x6)	Oil seal	Anneau d'étanchéité	Retén	50	4,00
2	423		20850009	K	Anello di tenuta (25,8x40x6)	Oil seal	Anneau d'étanchéité	Retén	75	6,00
3	1025		20050008	K	Guarnizione	Gasket	Joint	Junta	Tutti	2,00
4	M 219	E	42044003		Cuscinetto	Bearing	Roulement	Rodamiento	50	14,00
4	M 209	E	20350013		Cuscinetto	Bearing	Roulement	Rodamiento	75	36,00
5	1026		20051009	K	Guarnizione	Gasket	Joint	Junta	Tutti	2,50
6	F 38		20151008		Segmento Ø 38	Piston ring	Segment	Segmento	50	pag. 330
6	F 46,4		20851008		Segmento Ø 46,4	Piston ring	Segment	Segmento	75	pag. 330
7	M 19/C		73250012		Anello elastico	Circlip	Circlip	Circlip	Tutti	0,50
8	M 240		20151070		Gabbia a rullini	Roller cage	Cage à aiguelles	Jaula de agujas	Tutti	8,00
9	M 55/A		20151010		Albero motore (cuscinetto a sfere)	Crankshaft (ball bearing)	Vilebrequin (roulement à billes)	Eje cigüeñal (rod. esferas)	50	180,00
9	M 55		20151010		Albero motore (cuscinetto a rulli)	Crankshaft (roller bearing)	Vilebrequin (Roulement à rouleaux)	Eje cigüeñal (rod. agujas)	50	180,00
9	M 58		20851010		Albero motore	Crankshaft	Vilebrequin	Eje cigüeñal	75	180,00
10	M 97		20151013		Testina	Cylinder head	Culasse	Culata	50	30,00
12	B 175		74850337		Linguetta	Wedge	Clavette	Chaveta	Tutti	0,50
13	M 17/E		20151006		Spinotto	Gudgeon pin	Axe de piston	Bulón	50	5,00
13	M 17/F		20851006		Spinotto	Gudgeon pin	Axe de piston	Bulón	75	5,00
14	M 13		20151140		Pistone Ø 38 completo	Piston complete	Piston complète	Pistòn completo	50	pag. 330
14	M 16		20851140		Pistone Ø 46,4 completo	Piston complete	Piston complète	Pistòn completo	75	pag. 330
15	408		20050017	K	Anello di tenuta (19,8x32x5)	Oil seal	Anneau d'étanchéité	Retén	Tutti	4,00
16	908		20050016		Rondella spallamento per M217	Shim for M217	Rondelle de réglage pour M217	Arandela especial por M217	Tutti	3,00
17	M 217		20050015		Cuscinetto a rulli	Roller bearing	Roulement à aiguilles	Rodamiento a agujas	Tutti	25,00
17	M 218		20050015		Cuscinetto a sfere	Ball bearing	Roulement à rouleaux	Rodamiento a esferas	Tutti	14,00
18	909		20050043		Rondella spallamento per M217	Shim for M217	Rondelle de réglage pour M217	Arandela especial por M217	Tutti	3,00
19	7		71300616		Vite	Screw	Vis	Tornillo	Tutti	0,40
20	B 155		82027011		Dado	Nut	Écrou	Tuerca	Tutti	0,30
21	B 89		83100007		Rondella elastica	Spring washer	Rondelle élastique	Arandela alabeada	Tutti	0,20

SCOOTER CLASICO - Rafael - Tel. 0034 667845747

Fig.	Codice casa lambretta	Origine	Codice Innocenti	K					Modello	€
22	B 341		20151014		Dado	Nut	Écrou	Tuerca	Tutti	2,50
23	1027		20151012	K	Guarnizione	Gasket	Joint	Junta	50	2,50
23	1028		20851012	K	Guarnizione	Gasket	Joint	Junta	75	2,50
24	B 323		19011008		Prigioniero	Stud	Goujon	Prisionero	50/75	2,00
24	B 342		20851031		Prigioniero	Stud	Goujon	Prisionero	75	2,50
25	M 35				Biella completa	Rod complete	Tige compète	Biela completa	50	60,00
25	M 35/A				Biella completa	Rod complete	Tige compète	Biela completa	75	65,00

K

KIT VARI LUI - Tavola 2

M 116 **15 €** Kit paraoli e OR motore 50 - Engine oil seal Kit 50 - Kit anneau d'étanchéité moteur 50 - Kit reten motor 50
Tav.2 1xfig.2, 1xfig.15 - Tav.3 1xfig.3 - Tav.4 1xfig.12, 1xfig.32, 1xfig.39, 1xfig.37 - Tav.9 1xfig.2

M 119 **18 €** Kit paraoli e OR motore 75 - Engine oil seal Kit 75 - Kit anneau d'étanchéité moteur 75 - Kit reten motor 75
Tav.2 1xfig.2, 1xfig.15 - Tav.3 1xfig.3 - Tav.4 1xfig.12, 1xfig.32, 1xfig.39, 1xfig.37 - Tav.9 1xfig.2

M 176 **25 €** Kit guarnizioni motore 50 - Engine gasket kit 50 - Kit joint moteur 50 - Kit juntas de motor 50
Tav.2 1xfig.3, 1xfig.5, 1xfig.23 - Tav.1 1xfig.18, 3xfig.8, 1xfig.32 - Tav.5 1xfig.14 - Tav.6 1xfig.14

M 180 **26 €** Kit guarnizioni motore 75 - Engine gasket kit 75 - Kit joint moteur 75 - Kit juntas de motor 75
Tav.2 1xfig.3, 1xfig.5, 1xfig.23 - Tav.1 1xfig.18, 3xfig.8, 1xfig.32 - Tav.5 1xfig.14 - Tav.6 1xfig.90

Tavola 3

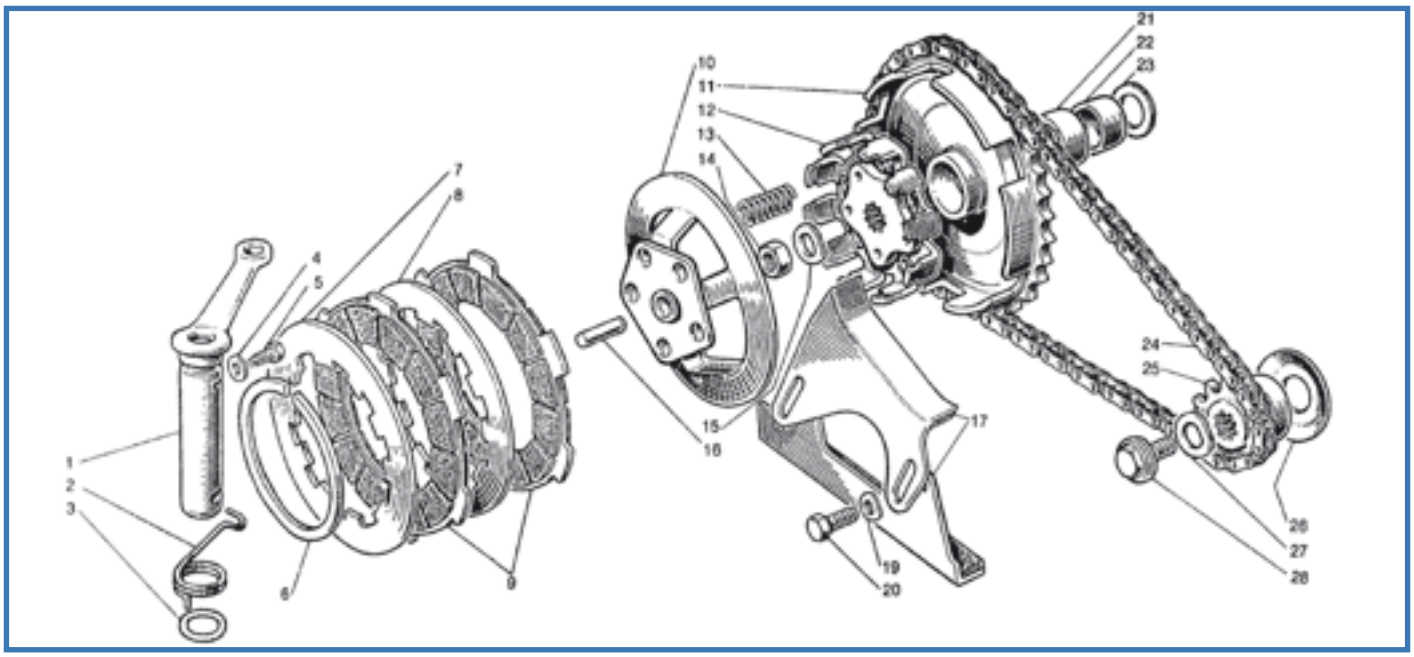

Fig.	Codice Casa Lambretta	Origine	Codice Innocenti	K	Italiano	English	Français	Español	Modello	€
1	910		20952130		Leva frizione	Clutch shaft	Arbre pour embrayage	Leva	Tutti	18,00
2	M 329		19021007		Molla	Spring	Ressort	Muelle	Tutti	5,00
3	462		20052033	K	Anello OR	Ring	Anneau	Retén	Tutti	0,50
4	911		20052032		Rondella	Washer	Rondelle	Arandela	Tutti	1,00
5	912		20052031		Vite speciale	Special screw	Vis special	Tornillo especial	Tutti	3,00
6	M 291		19020016		Anello elastico	Circlip	Circlip	Circlip	Tutti	10,00
7	M 331		20052022		Disco condotto spesso	Driven plate thick	Disque conduite épais	Disco conducto grande	Tutti	8,00
8	M 330		20052024		Disco condotto fine	Driven plate thin	Disque conduite mince	Disco conducto fin	Tutti	6,00
9	M 130		20052050		Disco conduttore Surflex (2pz.)	Driven plate Surflex (2pc.)	Disque conducteur Surflex (2pc.)	Disco Surflex (2 pz.)	50	24,00
9	M 131		20052050		Disco conduttore Surflex (3pz.)	Driven plate Surflex (3pc.)	Disque conducteur Surflex (3pc.)	Disco Surflex (3 pz.)	75	36,00
10	M 332		20052080		Flangia Surflex	Flange Surflex	Bride Surflex	Brida Surflex	50	54,00
11	M 250		20952047		Corona Z47	Crown wheel Z47	Couronne Z47	Corona Z47	50	80,00
11	M 351		20852060		Corona Z46	Crown wheel Z46	Couronne Z46	Corona Z46	75	80,00
12	M 254		20952060		Campana frizione	Clutch bell	Cloche d'embrayage	Campana (por 2 discos)	50	60,00
12	M 255		20852060		Campana frizione	Clutch bell	Cloche d'embrayage	Campana (por 3 discos)	75	60,00
13	M 295		19020015		Molla	Spring	Ressort	Muelle	Tutti	2,00
14	126		82118014		Dado	Nut	Écrou	Tuerca	Tutti	0,50
15	155		83100010		Rondella elastica	Spring washer	Rondelle élastique	Arandela alabeada	Tutti	0,30
16	M 333		20052027		Puntalino	Push rod	Poussoir	Vaina	Tutti	5,00
17	M 144		20052010		Tendicatena (Coppia)	Chain stretcher (pair)	Tendeur de chaîne (couple)	Tensor cadena (2 pz.)	50	30,00
17	M 256		20352120		Tendicatena (Coppia)	Chain stretcher (pair)	Tendeur de chaîne (couple)	Tensor cadena (2 pz.)	75	38,00
19	B 88		83100006		Rondella elastica	Spring washer	Rondelle élastique	Arandela alabeada	Tutti	0,20
20	68		81428294		Vite	Screw	Vis	Tornillo	Tutti	0,40
21	915		20952019		Bussola	Bush	Bague	Casquillo	Tutti	8,00
22	916		20952018		Distanziale	Distance piece	Entretoise	Separador	Tutti	6,00
23	917		20952013		Rondella rasamento	Shim	Rondelle de réglage	Arandela de reglaje	Tutti	2,00
24	M 141		20052039		Catena Iwis	Chain Iwis	Chaîne Iwis	Cadena Iwis	Tutti	24,00
25	M 334		20452044		Pignone	Sprocket	Pignon	Piñón	50	25,00
25	M 257		20852044		Pignone	Sprocket	Pignon	Piñón	75 S	45,00
26	B 355		20050006		Scodellino	Cup	Cuvette	Cazoleta	50	4,00
26	B 348		20050031		Scodellino	Cup	Cuvette	Cazoleta	75	3,00
27	155		83100010		Rondella elastica	Spring washer	Rondelle élastique	Arandela alabeada	50	0,30
28	B 356		20452045		Vite speciale pignone	Special screw sprocket	Vis special pignon	Tornillo especial piñón	50	5,00
28	B 357		81406339		Vite speciale pignone + ranella	Special screw sprocket + washer	Vis special pignon + rondelle	Arandela	75	5,00

K KIT VARI LUI - Tavola 3

M 116 **15 €** Kit paraoli e OR motore 50 - Engine oil seal Kit 50 - Kit anneau d'étanchéité moteur 50 - Kit reten motor 50
Tav.3 1xfig.3 - Tav.2 1xfig.2, 1xfig.15 - Tav.4 1xfig.12, 1xfig.32, 1xfig.39, 1xfig.37 - Tav.9 1xfig.2

M 119 **18 €** Kit paraoli e OR motore 75 - Engine oil seal Kit 75 - Kit anneau d'étanchéité moteur 75 - Kit reten motor 75
Tav.3 1xfig.3 - Tav.2 1xfig.2, 1xfig.15 - Tav.4 1xfig.12, 1xfig.32, 1xfig.39, 1xfig.37 - Tav.9 1xfig.2

PESCARA LAMBRETTA - Cell. 347 7608917

Tavola 4

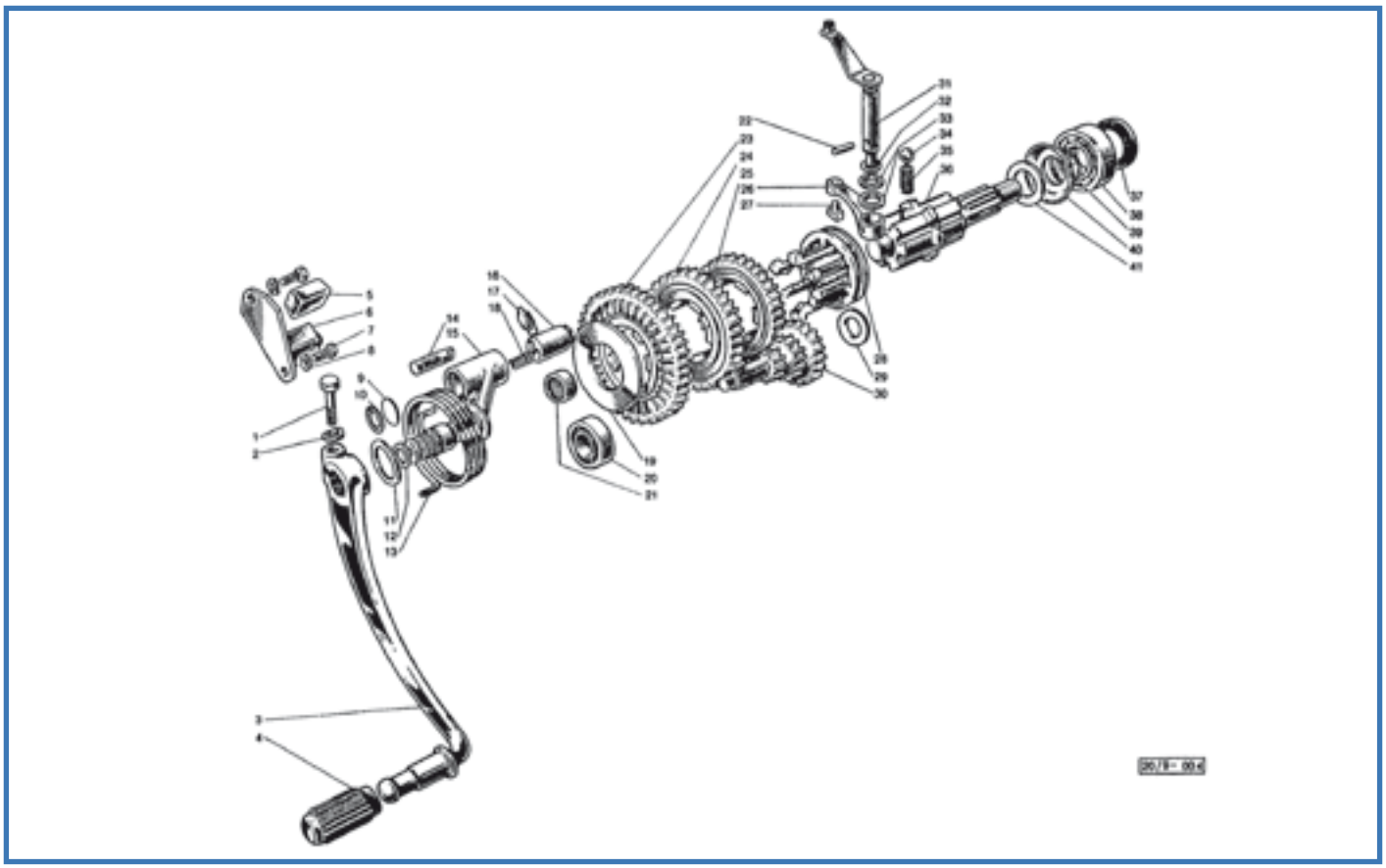

Fig.	Codice lasa lambretta	Origine	Codice Innocenti	K	Vite	Screw	Vis	Tornillo	Modello	€
1	55		20354015		Vite	Screw	Vis	Tornillo	Tutti	1,00
2	B 89		83100007		Rondella elastica	Spring washer	Rondelle élastique	Arandela alabeada	Tutti	0,20
3		U	20954012		Pedale	Pedal	Pédale	Pedal de arranque	Tutti	a rich.
4	C 124		20954011		Protezione	Pad	Protection	Protector	Tutti	5,00
5	C 51		20054005		Tampone	Buffer	Tampon	Tampón	Tutti	4,00
6	918		20354040		Camma completa	Cam complete	Came complète	Rampa completa	Tutti	12,00
7	62		71066018		Vite	Screw	Vis	Tornillo	Tutti	0,30
8	B 88		83050616		Rondella elastica	Spring washer	Rondelle élastique	Arandela alabeada	Tutti	0,20
9	799		19030018		Dischetto	Disc	Disque	Lentejuela	Tutti	0,30
10	248		73250018		Anello elastico	Circlip	Circlip	Circlip	Tutti	0,40
11	919		20054008		Rondella rasamento	Shim	Rondelle de réglage	Arandela de reglaje	Tutti	1,50
12	463		20054007	K	Anello di tenuta	Oil seal	Anneau d'étanchéité	Retén	Tutti	0,50
13	M 183/B		20054006		Molla	Spring	Ressort	Muelle	Tutti	8,00
14	920		20354018		Vite	Screw	Vis	Tornillo	Tutti	3,00
15	M 159		20354014		Albero avviamento	Starter shaft	Arbre démarrage	Perno arranque	Tutti	65,00
16	M 155/A		20054002		Pistoncino	Piston	Piston	Pistoncillo	Tutti	25,00
17	M 311		19030016		Perno	Pin	Axe	Perno	Tutti	6,00
18	M 249		19030017		Molla	Spring	Ressort	Muelle	Tutti	2,00
19	921		20053029		Rondella rasam. sp. 1,6 mm	Shim	Rondelle de réglage	Arandela de reglaje	Tutti	4,00
19	922		20053031		Rondella rasam. sp. 1,8 mm	Shim	Rondelle de réglage	Arandela de reglaje	Tutti	4,00
19	923		20053006		Rondella rasam. sp. 2 mm	Shim	Rondelle de réglage	Arandela de reglaje	Tutti	4,00
19	924		20053028		Rondella rasam. sp. 2,2 mm	Shim	Rondelle de réglage	Arandela de reglaje	Tutti	4,00
20	M 203		15020017		Cuscinetto	Bearing	Roulement	Rodamiento	Tutti	9,00
21	616		20050029		Boccola a rullini	Beedle bush	Bague à aiguilles	Rodamiento agujas	Tutti	15,00
22	84		20053015		Spina	Pin	Pivot	Perno	Tutti	0,50
23	Z 32		20153007		Ingranaggio I velocità	Gear, I speed	Pingon, I vitesse	Piñón 1 vel.	50	48,00
23	Z 54		20853007		Ingranaggio I velocità	Gear, I speed	Pingon, I vitesse	Piñón 1 vel.	75	58,00
24	Z 38		20453008		Ingranaggio II velocità	Gear, II speed	Pingon, II vitesse	Piñón 2 vel.	50	38,00
24	Z 55		20853008		Ingranaggio II velocità	Gear, II speed	Pingon, II vitesse	Piñón 2 vel.	75	45,00

Fig.	Codice lasclambretta	Origine	Codice Innocenti	K	Ingranaggio III velocità	Gear, III speed	Pingon, III vitesse	Piñón 3 vel.	Modello	€
25	Z 44		20453009		Ingranaggio III velocità	Gear, III speed	Pingon, III vitesse	Piñón 3 vel.	50	38,00
25	Z 56		20853009		Ingranaggio III velocità	Gear, III speed	Pingon, III vitesse	Piñón 3 vel.	75	45,00
25	Z 57		20853011		Ingranaggio IV velocità	Gear, IV speed	Pingon, IV vitesse	Piñón 4 vel.	75	45,00
26	925		20053013		Leva	Lever	Levier	Varilla	Tutti	8,00
27	926		20053012		Piolo	Retainer	Axe	Perno	Tutti	5,00
28	M 151	A	20053011		Manicotto	Sliding dog	Manchon	Selector	50	50,00
28	M 152		20353011		Manicotto	Sliding dog	Manchon	Selector	75	80,00
29	927		20050024		Rondella	Washer	Rondelle	Arandela	Tutti	2,00
30	Z 51		20453006		Albero primario	Main shaft	Arbre primaire	Arbol primario	50	65,00
30	Z 58		20853006		Albero primario	Main shaft	Arbre primaire	Arbol primario	75	78,00
31	928		20953010		Leva	Lever	Levier	Varilla	Tutti	18,00
32	464		20053017	K	Anello di tenuta	Oil seal	Anneau d'étanchéité	Retén	Tutti	0,50
33	929		20053016		Rondella	Washer	Rondelle	Arandela	Tutti	1,00
34	806		78920516		Sfera	Ball	Bille	Bola	Tutti	0,50
35	930		20953009		Molletta	Spring	Ressort	Muelle	Tutti	3,00
36	M 252		20953002		Albero secondario	Layshaft	Arbre secondaire	Eje secundario	50	70,00
36	M 253		20853002		Albero secondario	Layshaft	Arbre secondaire	Eje secundario	75	85,00
37	424		20050039	K	Anello di tenuta	Oil seal	Anneau d'étanchéité	Retén	Tutti	4,00
38	M 216		20050038		Cuscinetto	Bearing	Roulement	Rodamiento	Tutti	40,00
39	465		20050041	K	Anello di tenuta OR	Oil seal	Anneau d'étanchéité	Retén	Tutti	0,50
40	B 348		20050031		Scodellino	Cup	Cuvette	Cazoleta	Tutti	3,00
41	931		20053008		Rondella rasamento	Shim	Rondelle de réglage	Arandela de reglaje	Tutti	3,00

K

KIT VARI LUI - Tavola 4

M 116 **15 €** Kit paraoli e OR motore 50 - Engine oil seal Kit 50 - Kit anneau d'étanchéité moteur 50 - Kit reten motor 50
Tav.4 1xfig.12, 1xfig.32, 1xfig.39, 1xfig.37 - Tav.2 1xfig.2, 1xfig.15 - Tav.3 1xfig.3 - Tav.9 1xfig.2

M 119 **18 €** Kit paraoli e OR motore 75 - Engine oil seal Kit 75 - Kit anneau d'étanchéité moteur 75 - Kit reten motor 75
Tav.4 1xfig.12, 1xfig.32, 1xfig.39, 1xfig.37 - Tav.2 1xfig.2, 1xfig.15 - Tav.3 1xfig.3 - Tav.9 1xfig.2

Tavola 5

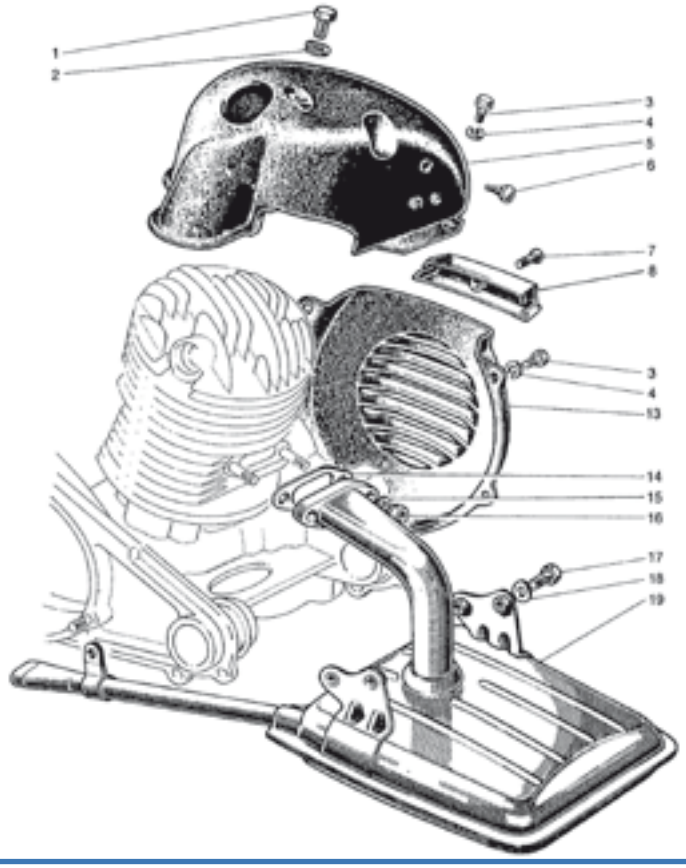

Fig.	Codice lasa lambretta	Origine	Codice Innocenti	K	Vite	Screw	Vis	Tornillo	Modello	€
1	40		81428333		Vite	Screw	Vis	Tornillo	Tutti	0,50
2	B 89		83100007		Rondella elastica	Spring washer	Rondelle élastique	Arandela alabeada	Tutti	0,20
3	B 191		19014003		Vite	Screw	Vis	Tornillo	Tutti	0,80
4	151		73170053		Rondella elastica	Spring washer	Rondelle élastique	Arandela alabeada	Tutti	0,10
5			20955040		Cuffia	Cowl	Coiffe	Tapa	50/75	Non disp.
6	c 105/B		20955016		Tamponcino	Buffer	Tampon	Tampon	50	1,50
7	228		80688241		Vite	Screw	Vis	Tornillo	Tutti	0,20
8	E 263		20955021		Coperchietto	Cover	Couvercle	Tapa	50	8,00
13	E 261		20955060		Coperchio	Cover	Couvercle	Tapa	50	25,00
13	E 262		20855012		Coperchio	Cover	Couvercle	Tapa	75	25,00
14	1029		20155015	K	Guarnizione	Gasket	Joint	Junta	Tutti	2,00
15	B 89		83100007		Rondella elastica	Spring washer	Rondelle élastique	Arandela alabeada	Tutti	0,20
16	B 106		19018003		Dado	Nut	Écrou	Tuerca	Tutti	1,50
17	51		81428335		Vite	Screw	Vis	Tornillo	50	0,30
18	B 88		83100007		Rondella elastica	Spring washer	Rondelle élastique	Arandela alabeada	50	0,20
19	M 196/B		20955100		Marmitta	Silencer	Silencieux	Escape	50	95,00

K

KIT VARI LUI - Tavola 5

M 176 **25 €** Kit guarnizioni motore 50 - Engine gasket kit 50 - Kit joint moteur 50 - Kit juntas de motor 50
Tav.5 1xfig.14 - Tav.2 1xfig.3, 1xfig.5, 1xfig.23 - Tav.1 1xfig.18, 3xfig.8, 1xfig.32 - Tav.6 1xfig.14

M 180 **26 €** Kit guarnizioni motore 75 - Engine gasket kit 75 - Kit joint moteur 75 - Kit juntas de motor 75
Tav.5 1xfig.14 - Tav.2 1xfig.3, 1xfig.5, 1xfig.23 - Tav.1 1xfig.18, 3xfig.8, 1xfig.32 - Tav.6 1xfig.90

Tavola 6

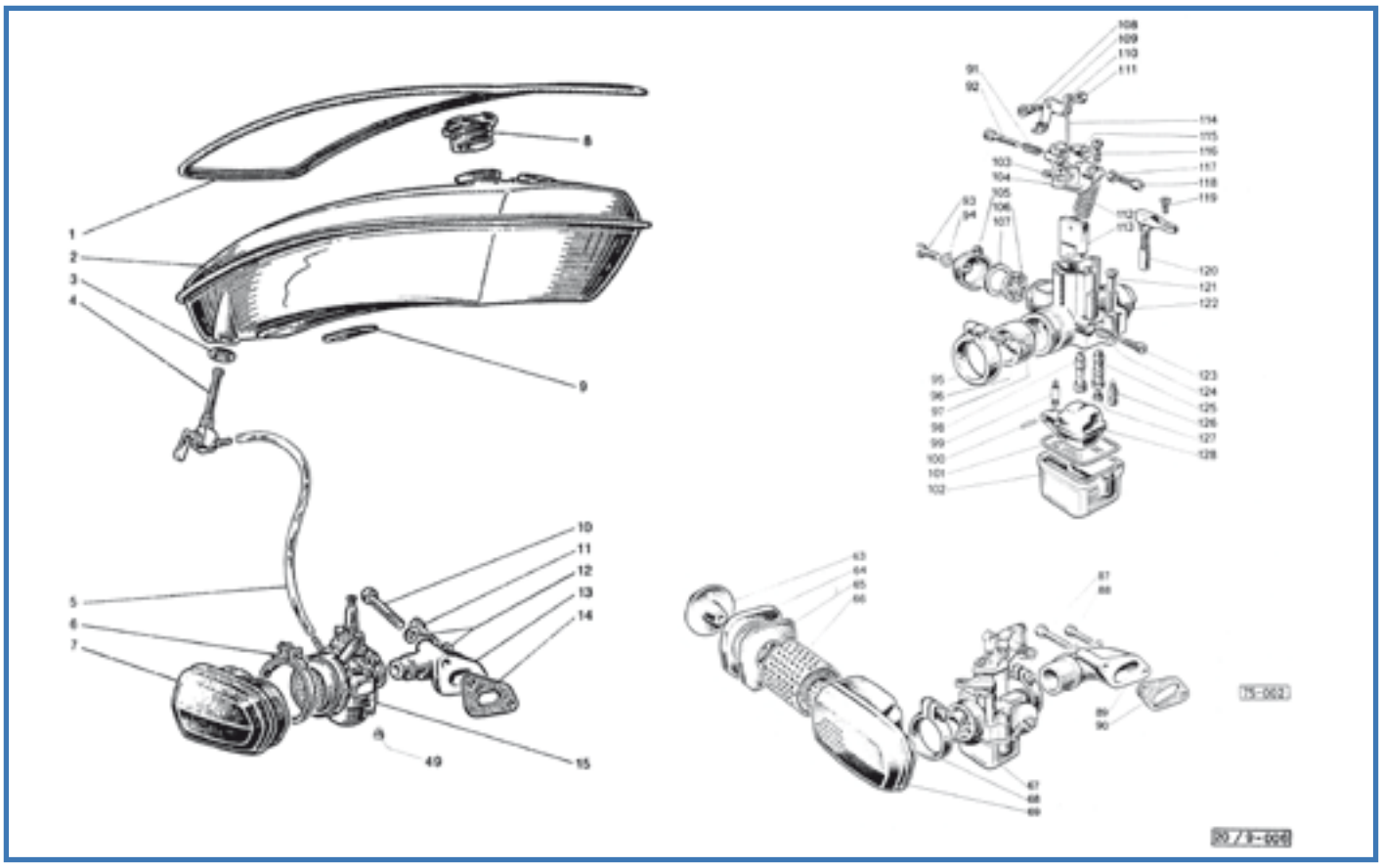

Fig.	Codice Casa Lambretta	Origine	Codice Innocenti	K	Coprigiunto	Strip	Garniture	Junta deposito	Modello	€
1	C 140		20958012		Coprigiunto	Strip	Garniture	Junta deposito	Tutti	15,00
2		U	20958010		Serbatoio	Tank	Réservoir	Deposito	Tutti	a rich.
3	520		21071006		Guarnizione	Seal	Joint	Junta	Tutti	0,20
4	B 48		20958020		Rubinetto	Fuel tap	Robinet	Grifo	50	10,00
4	B 48/B		20958020		Rubinetto	Fuel tap	Robinet	Grifo	75	10,00
5	889		20958011		Tubetto	Tube	Tube	Macarron	50	1,00
5	811		20858027		Tubetto	Tube	Tube	Macarron	75	5,00
6			21016040		Fascetta	Clip	Collier	Abrazador con tornillo	50	in prep.
7	B 54/A		20955020		Scatola aspirazione	Inlet housing	Boîte d'admission	Caja filtro	50	38,00
8	C 126		20958030		Tappo	Cap	Bouchon	Tapon	Tutti	8,00
9	932		20958009		Guarnizione serbatoio	Antivibration pad	Joint	Junta	Tutti	1,00
10	43		20955006		Vite	Screw	Vis	Tornillo	Tutti	1,00
11	39		81428335		Vite	Screw	Vis	Tornillo	50	0,50
12	B 89		83100007		Ranella elastica	Spring washer	Rondelle élastique	Arandela alabeada	Tutti	0,20
13	B 285		20955001		Collettore aspirazione	Carburettor manifold	Carburateur pipe	Pipa admision	50	30,00
14	1030		20155002		Guarnizione	Gasket	Joint	Junta	50	1,50
15	B 49		412449		Carburatore completo SHA14/12	Complete carburettor	Carburateur complète	Carburador completo	50	58,00
28	531		00412374		Spillo	Needle	Aiguillea	Aguja	50	4,00
49	D 60		00412452		Getto massimo 52	Main jet	Gicleur principal	Chicle alta 52	50	3,00
66	B 56		20855005		Filtro aria	Air filter	Filtre à air	Filtro	75	12,00
69	B 54		20855030		Scatola aspirazione completa	Inlet housing complete	Boîte d'admission complète	Caja filtro	75	80,00
89	B 286		20855001		Collettore aspirazione	Carburettor manifold	Carburateur pipe	Pipa admision	75	35,00
90	1031		20855002	K	Guarnizione	Gasket	Joint	Junta	75	1,50
91	D 171		412191		Molla	Spring	Ressort	Muelle	75	2,00
92	D 170		412192		Vite	Screw	Vis	Tornillo	75	5,00
93	D 183		412341		Vite	Screw	Vis	Tornillo	75	3,00
94	507		412394	K	Guarnizione	Gasket	Joint	Junta	75	0,10
95	D 179		412248		Morsetto	Clamp	Collier	Abrazadera	75	15,00
96	D 180		412062		Vite	Screw	Vis	Tornillo	75	3,00

LAMBRETTA SERVICE - Tel. 0831 692487

Fig.	Codice casa lambretta	Origine	Codice Innocenti	K					Modello	€
97	D 187		412261		Riduzione isolante	Insulating reduction	Anneau isolant	Casquillo reductor	75	5,00
98	D 9		412398		Getto starter da 50	Starter jet	Gicleur starter	Chicle starter 50	75	8,00
99	530		412321	K	Spillo	Needle	Aiguille	Aguja	75	4,00
100	D 184		412349		Perno	Pin	Pivot	Eje	75	3,00
101	470		412337	K	Guarnizione	Gasket	Joint	Junta	75	2,00
102	D 186		412329		Vaschetta	Float chamber	Cuvette	Cuba	75	10,00
103	D 173		412466		Guarnizione	Gasket	Joint	Junta	75	0,80
104	D 164		412333		Coperchio	Cover	Couvercle	Tapa	75	15,00
105	D 251		412331		Pipetta	Cover	Couvercle	Tapa	75	24,00
106	D 181		412298		Filtro	Filter	Filtre	Filtro	75	3,00
107	508		412299	K	Guarnizione	Gasket	Joint	Junta	75	0,30
108	D 162		412048		Perno	Pin	Pivot	Eje	75	3,00
109	D 169		412330		Leva	Lever	Levier	Varilla	75	8,00
110	170		73170043		Rondella elastica	Spring washer	Rondelle élastique	Arandela alabeada	75	0,10
111	D 163		412049		Dado	Nut	Écrou	Tuerca	75	1,50
112	D 165		412338		Molla	Spring	Ressort	Muelle	75	4,00
113	D 146		412396		Valvola gas 01	Throttle slide	Boisseau de gas	Valvula gas 01	75	15,00
114	D 172		412071		Tirante	Tie rod	Tirant	Tirante	75	3,00
115	B 21		412053		Cappuccio	Cap	Chapeau	Protector	75	2,00
116	D 160		412193		Vite	Screw	Vis	Tornillo	75	3,50
118	D 161		412055		Registro con dado	Adjuster with nut	Vis avec écrou	Tensor con tuerca	75	4,00
119	D 249		412462		Vite	Screw	Vis	Tornillo	75	0,60
120	D 250		412459		Comando starter	Choke valve	Soupape starter	Starter completo	75	24,00
121	D 166		412342		Vite	Screw	Vis	Tornillo	75	2,00
123	D 168		412343		Vite	Screw	Vis	Tornillo	75	3,00
124	D 167		412344		Molla	Spring	Ressort	Muelle	75	2,00
125	D 139		412436		Emulsionatore 05	Diffuser	Diffuseur	Difusor 05	75	15,00
126	D 45		412404		Getto minimo da 45	Pilot jet	Gicleur du ralenti	Chicle baja 45	75	5,00
127	D 105		412256		Getto massimo 105	Main jet	Gicleur principal	Chicle alta 105	75	3,00
128	D 185	A	412482		Galleggiante	Float	Flotteur	Flotador	75	8,00

K

KIT VARI LUI - Tavola 6

M 176 **25 €** Kit guarnizioni motore 50 - Engine gasket kit 50 - Kit joint moteur 50 - Kit juntas de motor 50
Tav.6 1xfig.14 - Tav.5 1xfig.14 - Tav.2 1xfig.3, 1xfig.5, 1xfig.23 - Tav.1 1xfig.18, 3xfig.8, 1xfig.32

M 180 **26 €** Kit guarnizioni motore 75 - Engine gasket kit 75 - Kit joint moteur 75 - Kit juntas de motor 75
Tav.6 1xfig.90 - Tav.5 1xfig.14 - Tav.2 1xfig.3, 1xfig.5, 1xfig.23 - Tav.1 1xfig.18, 3xfig.8, 1xfig.32

B 35/B **8 €** Kit guarnizioni carburatore 75 - Carburettor gasket kit 75 - Kit joint carburateur 75 - Kit juntas carburador 75
Tav.6 1xfig.94, 1xfig.107, 1xfig.101, 1xfig.99

B 54

B 54/A

Tavola 7

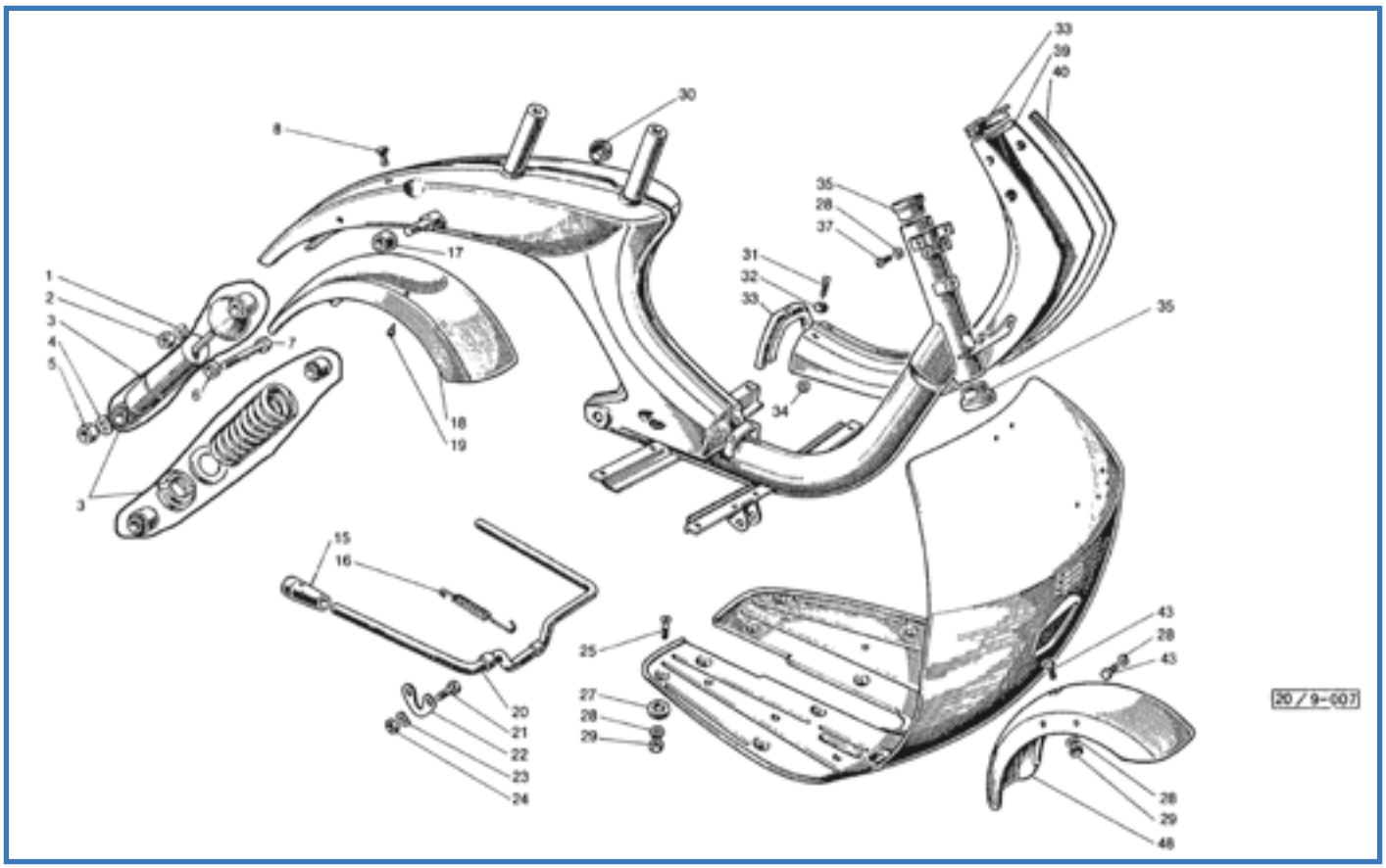

Fig.	Codice Casa Lambretta	Origine	Codice Innocenti	K					Modello	€
1	156		83100012		Rondella elastica	Spring washer	Rondelle élastique	Arandela alabeada	Tutti	0,30
2	131		82128015		Dado	Nut	Écrou	Tuerca	Tutti	0,40
3	T 105		20931010		Molleggio completo	Suspension complete	Suspension complète	Amortiguador	Tutti	78,00
4	157		83100014		Rondella elastica	Spring washer	Rondelle élastique	Arandela alabeada	Tutti	0,30
5	117		82128016		Dado	Nut	Écrou	Tuerca	Tutti	0,50
6	933		20931002		Distanziale	Distance piece	Entretoise	Separador	Tutti	3,00
7	934		20931001		Vite	Screw	Vis	Tornillo	Tutti	4,00
8	C 105/B		20934003		Tappo	Plug	Bouchon	Tapon	Tutti	1,50
15	T 225		20932020		Piedino (coppia)	Stand feet (pair)	Protection (couple)	Taco (jugos)	Tutti	10,00
16	T 227		20932006		Molla	Spring	Ressort	Muelle	Tutti	8,00
17	C 88		20930041		Coperchietto D.	Cover R/H	Couvercle D.	Tapa derecha	Tutti	6,00
18		U	20930008		Parafango	Mudguard	Garde-boue	Guardabarros	Tutti	a rich.
19	102		61810410		Vite	Screw	Vis	Tornillo	Tutti	0,20
20	T 226		20932010		Cavalletto	Center stand	Bequille	Caballete	Tutti	40,00
21	62		81428294		Vite	Screw	Vis	Tornillo	Tutti	0,30
22	T 228		20932005		Staffetta (coppia)	Retainer (pair)	Plaquette (couple)	Soporte (juego)	Tutti	8,00
23	B 88		83100006		Rondella elastica	Spring washer	Rondelle élastique	Arandela alabeada	Tutti	0,20
24	123		82078010		Dado	Nut	Écrou	Tuerca	Tutti	0,20
25	219		71305014		Vite	Screw	Vis	Tornillo	Tutti	0,30
27	935		20930004		Rondella in gomma antivibrante	Antivibration washer	Rondelle	Arandela	Tutti	0,80
28	151		83100005		Rondella elastica	Spring washer	Rondelle élastique	Arandela alabeada	Tutti	0,10
29	122		82078009		Dado	Nut	Écrou	Tuerca	Tutti	0,20
30	C 125/B		20930039		Coperchietto S.	Cover L/H	Couvercle G.	Tapa izquierda	Tutti	4,00
31	104		71797416		Vite	Screw	Vis	Tornillo	Tutti	0,10
32	B 98		83303411		Rondella	Washer	Rondelle	Arandela	Tutti	0,10
33	C 141		20930042		Guarnizione (coppia)	Gasket (pair)	Joint (couple)	Junta (juego)	Tutti	12,00
34	936		20930007		Rondella in gomma antivibrante	Antivibration washer	Rondelle	Arandela	Tutti	0,80
35	676		21061004	K	Sede	Seat	Siège	Cazoleta	Tutti	12,00
37	31		70855009		Vite	Screw	Vis	Tornillo	Tutti	0,30

MOTONETAS CLASICAS -Tel. 0054 11 44543303 - Cell. 0054 11 68210577

Fig.	Codice casa Lambretta	Origine	Codice Innocenti	K	Costola	Beam	Poutre	Costilla	Modello	€
39		U	20930010		Costola	Beam	Poutre	Costilla	Tutti	a rich.
40	C 127		20934001		Guarnizione (coppia)	Gasket (pair)	Joint (couple)	Junta (juego)	Tutti	6,00
43	30		81428250		Vite	Screw	Vis	Tornillo	Tutti	0,30
48		U	20920018		Parafango	Mudguard	Garde-boue	Guardabarros	Tutti	a rich.

K KIT VARI LUI - Tavola 7

T 236 **45 €** Kit calotte sterzo - Steering cone kit - Kit cuvette de direction - Cojinetes de dirección
Tav.7 2xfig.35 - Tav.8 1xfig.35, 1xfig.37

Tavola 8

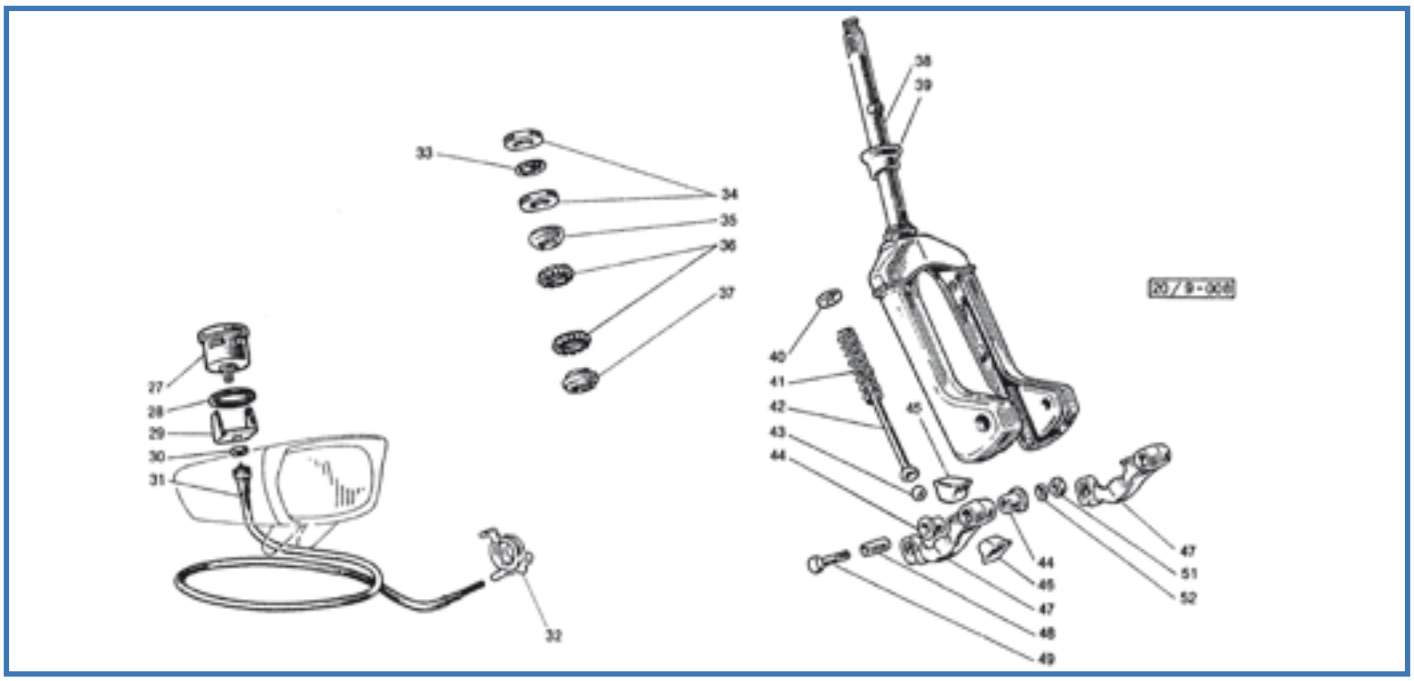

Fig.	Codice Lasa Lambretta	Origine	Codice Innocenti	K	Italia	UK	France	Spain	Modello	€
27			00611102		Contachilometri (Italia)	Speedometer-km (Italy)	Compteur-km (Italie)	Cuentakm (Italia)	Tutti	in prep.
28			00611106		Guarnizione	Gasket	Joint	Junta	Tutti	in prep.
29			00611107		Staffa	Retainer	Support	Soporte	Tutti	in prep.
31	A 20		00611109		Trasmissione (quadro □ 2 mm)	Cable (square □ 2 mm)	Câble (carde □ 2 mm)	Trasmisiòn (□ 2 mm)	Tutti	10,00
31	A 20/B		00611109		Trasmissione (quadro □ 2,5 mm)	Cable (square □ 2,5 mm)	Câble (cadre □ 2,5 mm)	Trasmisiòn (□ 2,5 mm)	Tutti	10,00
32	A 21		00611112		Rinvio tachimetro (□ 2 mm)	Speedometer drive (□ 2 mm)	Renvoi de compteur (□ 2 mm)	Reenvìo tacòmetro (□ 2 mm)	Tutti	40,00
32	A 21/B		00611112		Rinvio tachimetro (□ 2,5 mm)	Speedometer drive (□ 2,5 mm)	Renvoi de compteur (□ 2,5 mm)	Reenvìo tacòmetro (□ 2,5 mm)	Tutti	40,00
33	938		20910003		Rondella sicurezza	Lock washer	Rondelle sécurité	Arandela de seguridad	Tutti	2,00
34	937		21061009		Ghiera registro	Adjustment ring	Anneau réglage	Tuerca de reglaje	Tutti	5,00
35	677		21061005	K	Sede	Seat	Cône	Cono	Tutti	10,00
36	T 235		21061014		Gabbia a sfere	Bal race	Cage à billes	Bolas con jaula	Tutti	6,00
36	T 293				Kit sfere sterzo	Kit stering ball	Kit billes	Kit bolas	Tutti	5,00
37	678		21061006	K	Sede	Seat	Cône	Cono	Tutti	10,00
38		U	20920020		Forcella	Fork	Fourche	Horquilla	Tutti	a rich.
39	C 87		20920028		Anello parapolvere	Dust ring	Anneau pare-poussière	Anillo parapolvo	Tutti	8,00
40	939		20920012		Basetta	Retainer	Support	Pletina	Tutti	4,00
41	T 66		20920009		Molla	Spring	Ressort	Muelle	Tutti	8,00
42	940		20920010		Asta	Rod	Tige	Pistoncillo	Tutti	8,00
43	T 61		20020046		Sfera	Ball	Bille	Bola	Tutti	2,00
44	671		20920024	K	Bussola	Bush	Bague	Casquillo	Tutti	2,00
45	T 69		20920026		Tampone	Buffer	Tampon	Tampón	Tutti	3,00
46	T 68		21060017		Tampone	Buffer	Tampon	Tampón	Tutti	3,00
47	T 291	U	20920120		Coppia leve	Lever (pair)	Levier (couple)	Palanca (juego)	Tutti	a rich.
48	670		20920016	K	Bussola	Bush	Bague	Casquillo	Tutti	3,00
49	75		20920017	K	Vite	Screw	Vis	Tornillo	Tutti	1,00
51	116		82128012	K	Dado	Nut	Écrou	Tuerca	Tutti	0,30
52	B 87		83100008	K	Rondella elastica	Spring washer	Rondelle élastique	Arandela alabeada	Tutti	0,20

K

KIT VARI LUI - Tavola 8

T 236 **45 €** Kit calotte sterzo - Steering cone kit - Kit cuvette de direction - Cojinetes de dirección
Tav.8 1xfig.35, 1xfig.37 - Tav.7 2xfig.35

T 67 **15 €** Kit viti e boccole forcella - Bush and pin fork link kit - Kit vis et bague fourche - Kit tornillo e cojinete horquilla
Tav.8 2xfig.49, 2xfig.48, 2xfig.51, 2xfig.52, 4xfig.44

SCOOT AND CO - Vietnam: E-mail: info@saigon-parts-accessories.com

Tavola 8bis

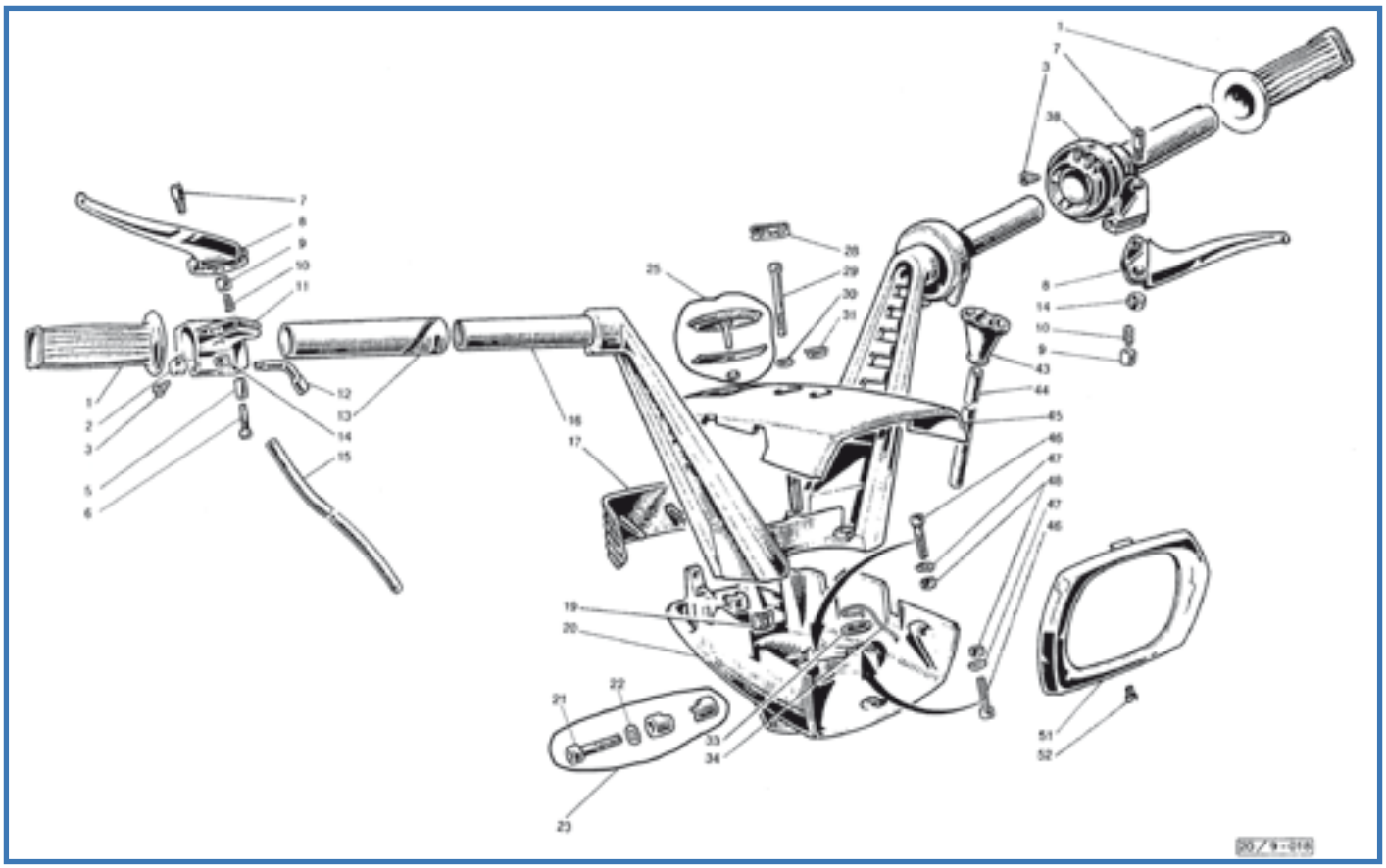

Fig.	Codice Casa Lambretta	Origine	Codice Innocenti	K	Manopola (coppia)	Handle (pair)	Poignée (couple)	Püno (juego)	Modello	€
1	L 53		20911008		Manopola (coppia)	Handle (pair)	Poignée (couple)	Püno (juego)	50CL-75S/SL	8,00
2	L 150		20912006		Nottolino	Pawl	Cliquet	Cursor	Tutti	7,00
3	695		20911009		Grano	Dowel	Ergot	Tornillo	Tutti	3,00
5	694		20912005		Cilindretto	Trunnion	Barillet	Cilindro roscado	Tutti	1,50
6	103		70880522		Vite	Screw	Vis	Tornillo	Tutti	0,30
7	L 31		20011013		Perno e dado	Pin and nut	Axe avec écrou	Tornillo y tuerca	50CL-75S/SL	3,00
8	L 29		20011006		Leva	Lever	Levier	Varilla	'68	14,00
8	L 30		20011006		Leva con pallina	Lever with ball	Levier avec balle	Varilla con esfera	'69	14,00
9	L 26		19062019		Pulsante	Push rod	Poussoir	Pastilla	50CL-75S/SL	0,80
10	L 27		19062021		Molla	Spring	Ressort	Muelle	50CL-75S/SL	1,20
11	L 146		20912003		Supporto+fig.2-3-5-6-12-13	Support+fig.2-3-5-6-12-13	Support+fig.2-3-5-6-12-13	Soporte+fig.2-3-5-6-12-13	50CL-75S/SL	75,00
12	L 148		20971004		Tubetto	Tube	Tube	Macarron	50CL-75S/SL	6,00
13	L 149		20912004		Manicotto	Sleeve	Manchon	Manguito	50CL-75S/SL	20,00
14	122		82078009		Dado	Nut	Écrou	Tuerca	50CL-75S/SL	0,20
15	942		20971007		Rivestimento	Protection	Protection	Protector	50CL-75S/SL	0,50
16		U	20910020		Manubrio	Handlebar	Manillar	Manillar	50CL-75S/SL	a rich.
17	C 216		20910006		Fregio senza scritta	Finisher without logo	Moulure sans écrite	Embellecedor	'68	20,00
17	C 216/B		20910006		Fregio con scritta "Innocenti"	Finisher with "Innocenti" logo	Moulure avec "Innocenti"	Embellecedor con "Lambretta"	'69	20,00
19	B 99		20910012		Piastrina	Retainer	Plaquette	Pletina	50CL-75S/SL	0,20
20		U	20910004		Calotta	Cover	Couvercle	Tapa	50CL-75S/SL	a rich.
21	296		81807384		Vite	Screw	Vis	Tornillo	50CL-75S/SL	1,00
22	174		83120080		Rondella elastica	Spring washer	Rondelle d'élastique	Arandela alabeada	50CL-75S/SL	0,10
23	941		20910007		Morsetto completo	Clamp complete	Agrafe complète	Prisionero completo	50CL-75S/SL	12,00
25	A 26/B		20990050		Coperchietto completo	Cover complete	Couvercle complète	Tapa completa	50CL-75S/SL	10,00
28	L 129		20970005		Passacavo	Grommet	Passe-câble	Pasacable	50CL-75S/SL	4,00
29	295		81807186		Vite	Screw	Vis	Tornillo	50CL-75S/SL	1,00
30	150		83100004		Rondella elastica	Spring washer	Rondelle d'élastique	Arandela alabeada	50CL-75S/SL	0,10
31	E 90/B		20960003		Spia luci	Pilot lamp	Lampe témoin	Chivato verde	50CL-75S/SL	2,00
33	946		20960006		Rondella	Washer	Rondelle	Arandela	50CL-75S/SL	1,00

Fig.	Codice casa lambretta	Origine	Codice Innocenti	K					Modello	€
34	E 440		20960005		Molla (coppia)	Spring (pair)	Ressort (couple)	Muelle (juego)	50 CL	10,00
34	E 457		20860005		Molla (coppia)	Spring (pair)	Ressort (couple)	Muelle (juego)	75	10,00
38			20911020		Supporto	Support	Support	Soporte	50CL	in prep.
38			20811020		Supporto	Support	Support	Soporte	75S/SL	in prep.
43	L 214		20972006		Passaguaine	Grommet	Passe-câble	Pasacable	50CL-75S/SL	6,00
44	942		20972007		Rivestimento	Protection	Protection	Protector	50CL-75S/SL	1,00
45		U	20910005		Calotta	Cover	Couvercle	Tapa	50CL-75S/SL	a rich.
46	294		81807298		Vite	Screw	Vis	Tornillo	50CL-75S/SL	0,50
47	B 88		83100006		Rondella elastica	Spring washer	Rondelle d'élastique	Arandela alabeada	50CL-75S/SL	0,20
48	B 68		82078010		Dado	Nut	Écrou	Tuerca	50CL-75S/SL	0,30
51	E 89		20960002		Ghiera	Rim	Porte chromée	Aro	50 CL	40,00
51	E 92		20960002		Ghiera	Rim	Porte chromée	Aro	75S/SL	40,00
52	947		70910405		Vite	Screw	Vis	Tornillo	50CL-75S/SL	1,50

Tavola 9

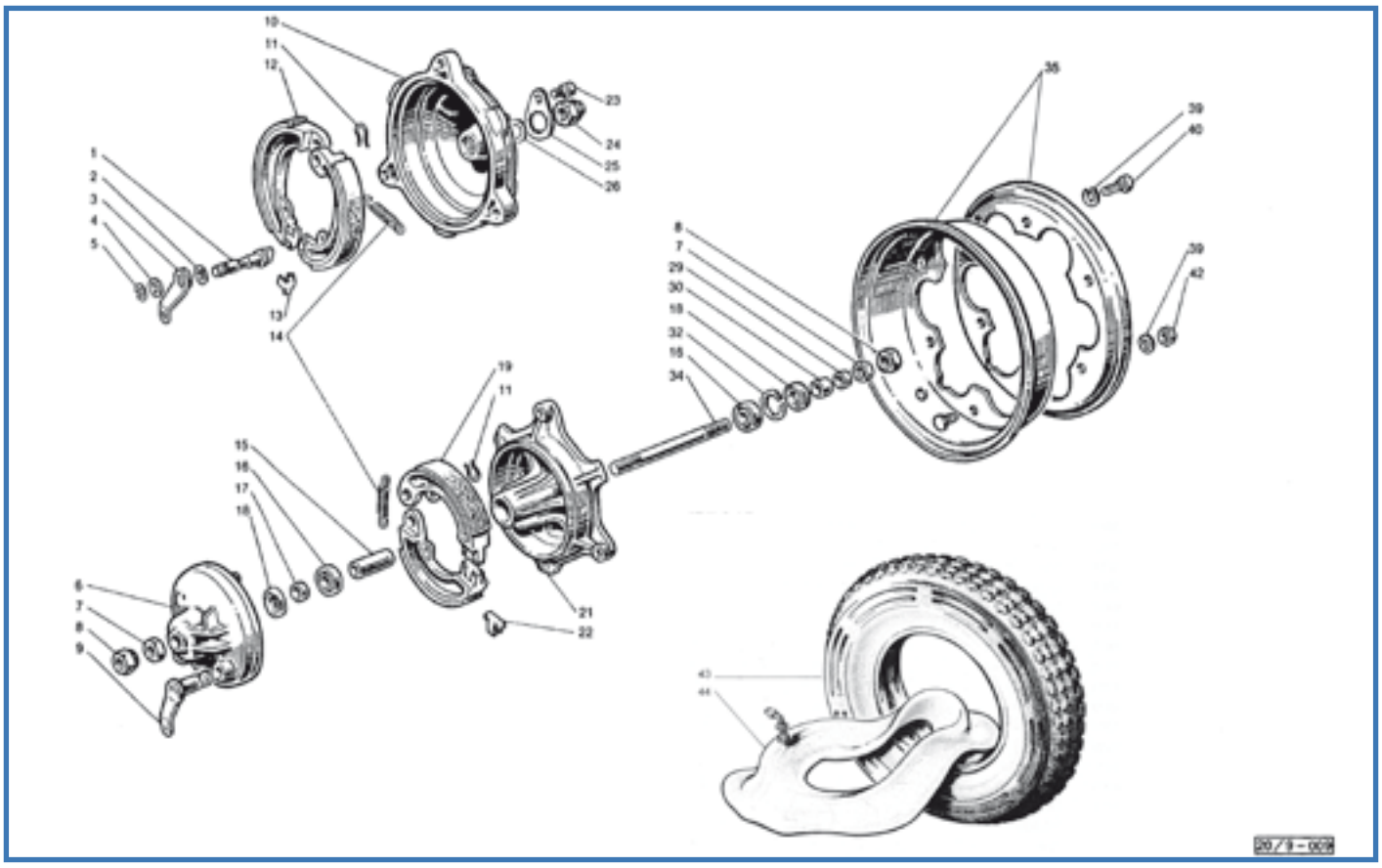

Fig.	Codice Casa Lambretta	Origine	Codice Innocenti	K					Modello	€
1	T 290		20957006		Camma	Cam	Came	Leva	Tutti	18,00
2	468		19059021	K	Guarnizione	Gasket	Joint	Junta	Tutti	0,50
3	L 215		20957030		Leva freno posteriore	Rear brake lever	Levier frein ar.	Leva freno trasero	Tutti	10,00
4	191		19031015		Rondella	Washer	Rondelle	Arandela	Tutti	0,40
5	241		73260010		Anello elastico	Circlip	Circlip	Circlip	Tutti	0,20
6		U	20921030		Disco	Plate	Plateau	Pletina	Tutti	a rich.
7	B 150		20921017		Dado	Nut	Écrou	Tuerca	Tutti	0,50
8	B 151		20921012		Dado	Nut	Écrou	Tuerca	Tutti	4,00
9	L 232	U	20921080		Leva	Lever	Levier	Varilla	Tutti	15,00
10		U	20957001		Tamburo	Drum	Tambour	Tambor trasero	Tutti	a rich.
11	948		20921009		Molletta	Clip	Ressort	Muelle	Tutti	5,00
12	T 159		20957040		Ganasce freno (coppia)+fig.13	Brake shoe (pair)+fig.13	Mâchoire (couple)+fig.13	Zapatas (juego) + fig. 13	Tutti	30,00
14	T 252		15044023		Molla	Spring	Ressort	Muelle	Tutti	5,00
15	949		20921002		Distanziale	Distance piece	Entretoise	Separador	Tutti	5,00
16	M 202		15044005		Cuscinetto	Bearing	Roulement	Rodamiento	Tutti	8,00
17	950		20921003		Distanziale	Distance piece	Entretoise	Separador	Tutti	3,00
18	438		20921005		Anello di tenuta	Oil seal	Anneau d'étanchéité	Retén	Tutti	3,00
19	T 158		20921040		Ganasce freno (coppia)+fig.22	Brake shoe (pair)+fig.22	Mâchoire (couple)+fig.22	Zapatas (juego) + fig. 22	Tutti	30,00
21		U	20921026		Tamburo	Drum	Tambour	Tambor adelante	Tutti	a rich.
23	770		19045015		Vite	Screw	Vis	Tornillo	Tutti	2,00
24	B 94		20057007		Dado	Nut	Écrou	Tuerca	Tutti	6,00
25	B 105		20957002		Rondella	Washer	Rondelle	Arandela	Tutti	2,00
26	B 358		20957003		Rondella speciale elastica	Special spring washer	Rondelle special	Arandela especial alabeada	Tutti	1,50
29	951		20921004		Distanziale	Distance piece	Entretoise	Separador	Tutti	3,00
30	952		20921011		Distanziale	Distance piece	Entretoise	Separador	Tutti	3,00
32	251		73250032		Anello elastico	Circlip	Circlip	Circlip	Tutti	0,40
34	B 343		20921001		Perno	Axle	Essieu	Perno	Tutti	10,00
35	T 160		20921060		Cerchione (coppia)	Rim (pair)	Jante (couple)	Aro rueda (juego)	Tutti	50,00
39	174		83070820		Rondella elastica	Spring washer	Rondelle élastique	Arandela alabeada	Tutti	0,10

Fig.	Codice casa lambretta	Origine	Codice Innocenti	K					Modello	€
40	44		81428375		Vite	Screw	Vis	Tornillo	Tutti	0,50
42	125		82027012		Dado	Nut	Écrou	Tuerca	Tutti	0,20
43	T 186		20421024		Copertura 3.00x10 Michelin S83	Tyre Michelin S83	Pneu Michelin S83	Neumatico Michelin S83	Tutti	50,00
44	T 183/B		20421023		Camera d'aria Michelin	Inner tube Michelin	Chambre à air Michelin	Camara aire Michelin	Tutti	15,00

K KIT VARI LUI - Tavola 9

M 116 **15 €** Kit paraoli e OR motore 50 - Engine oil seal Kit 50 - Kit anneau d'étanchéité moteur 50 - Kit reten motor 50
Tav.9 1xfig.2 - Tav.2 1xfig.2, 1xfig.15 - Tav.3 1xfig.3 - Tav.4 1xfig.12, 1xfig.32, 1xfig.39, 1xfig.37

M 118 **18 €** Kit paraoli e OR motore 75 - Engine oil seal Kit 75 - Kit anneau d'étanchéité moteur 75 - Kit reten motor 75
Tav.9 1xfig.2 - Tav.2 1xfig.2, 1xfig.15 - Tav.3 1xfig.3 - Tav.4 1xfig.12, 1xfig.32, 1xfig.39, 1xfig.37

Tavola 10

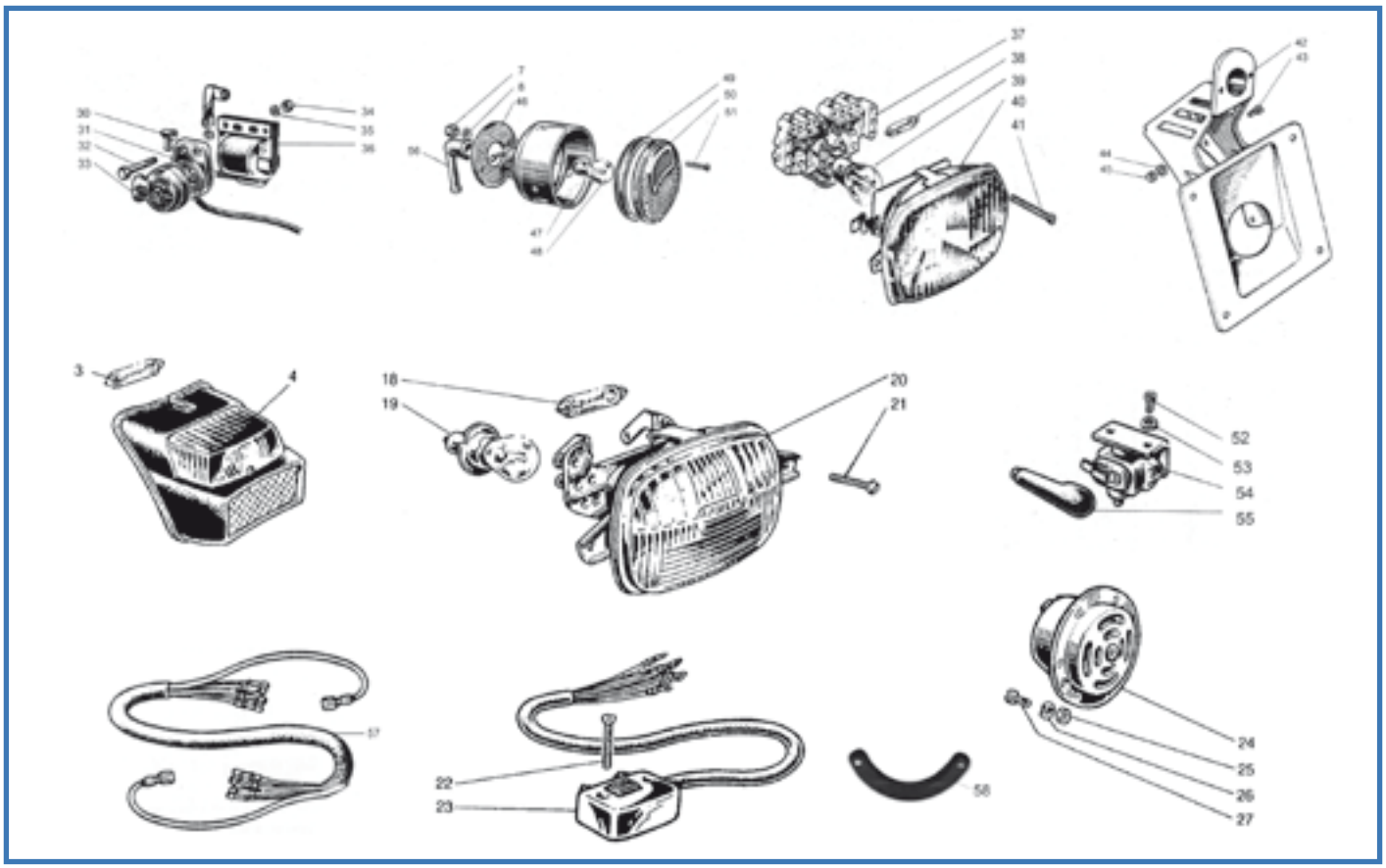

Fig.	Codice lasa lambretta	Origine	Codice Innocenti	K	Lampada 3W-6V	Bulb 3W-6V	Ampoule 3W-6V	Lampara 3W-6V	Modello	€
3	E 307		87550300		Lampada 3W-6V	Bulb 3W-6V	Ampoule 3W-6V	Lampara 3W-6V	50	1,00
4	E 91/B		20963040		Fanalino posteriore	Tail light	Feu AR.	Piloto trasero	50CL	60,00
18	E 309		87551500		Lampada 15W-6V	Bulb 15W-6V	Ampoule 15W-6V	Lampara 15W-6V	50	1,00
19	E 310		87690040		Lampada 15W-6V	Bulb 15W-6V	Ampoule 15W-6V	Lampara 15W-6V	50	3,00
20	E 90		20960040		Gruppo ottico	Light unit	Optique de phare	Grupo optica	50CL	80,00
21	213		71420425		Vite	Screw	Écrou	Tornillo	50	0,20
22	202		71490325		Vite	Screw	Écrou	Tornillo	Tutti	0,20
23	E 91		20962010		Quadretto + fig. 22	Switch + fig. 22	Commutateur + fig. 22	Llave luces + fig. 22	50CL	40,00
23	E 94		20962010		Quadretto + fig. 22	Switch + fig. 22	Commutateur + fig. 22	Llave luces + fig. 22	75S/SL	40,00
24	E 441		20961010		Avvisatore acustico	Horn	Avertisseur	Claxon	Tutti	45,00
25	121		82078007		Dado	Nut	Écrou	Tuerca	Tutti	0,20
26	170		83100004		Rondella elastica	Spring washer	Rondelle élastique	Arandela alabeada	Tutti	0,10
27	25		70810410		Vite	Screw	Écrou	Tornillo	Tutti	0,20
30	E 107		19082003		Protezione	Grommet	Passe-cable	Pasacable	75	3,00
31	E 116/C		20862030		Morsettiera	Junction box	Plaquette de dérivation	Caja conexiones	75	20,00
32	52		81408304		Vite	Screw	Vis	Tornillo	75	0,30
33	E 116		20862002		Cappuccio di protezione	Rubber cap	Capuchon	Protctor	75	3,00
34	123		82078010		Dado	Nut	Écrou	Tuerca	75	0,20
35	B 88		83100006		Ranella elastica	Spring washer	Rondelle élastique	Arandela alabeada	75	0,20
36	E 260		840182		Bobina AT	Coil H.T.	Bobine H.T.	Bobina A.T.	75	45,00
37	E 416	A	22080040		Portalampada tipo DL	Bulb support type DL	Plaquette de dérivation	Portalamparas	75	20,00
38	E 301		87550500		Lampada 5W-6V	Bulb 5W-6V	Ampoule 5W-6V	Lampara 5W-6V	75	1,00
39	E 300		87552525		Lampada 25/25W-6V	Bulb 25/25W-6V	Ampoule 25/25W-6V	Lampara 25/25W-6V	75	4,00
40	E 93		20860040		Gruppo ottico	Light unit	Optique de phare	Grupo optica	75	80,00
41	214		71420430		Vite	Screw	Vis	Tornillo	75	0,20
42	C 390	E	20863050		Portatarga	Name plate bracket	Support pour la plaque	Portamatricula	75	non disp.
43	31		70855010		Vite	Screw	Vis	Tornillo	75	0,30
44	151		83100005		Ranella elastica	Spring washer	Rondelle élastique	Arandela alabeada	75	0,10
45	122		82078009		Dado	Nut	Écrou	Tuerca	75	0,20

Fig.	Codice casa lambretta	Origine	Codice Innocenti	K					Modello	€
46	962		20863015		Guarnizione	Gasket	Joint	Junta	75	3,00
47	E 93/B		20963040		Fanalino posteriore completo	Tail light complete	Feu AR. complète	Piloto trasero completo	75	72,00
48	E 304		87570315		Lampada 15/3W-6V	Bulb 15/3W-6V	Ampoule 15/3W-6V	Lampara 15/3W-6V	75	3,00
49	963		20863012		Guarnizione	Gasket	Joint	Junta	75	4,00
50	E 93/C		20863040		Vetro rosso	Red glass	Feu rouge	Cristal piloto	75	8,00
51	107		20863013		Vite	Screw	Vis	Tornillo	75	0,20
52	58		70854008		Vite	Screw	Vis	Tornillo	75	0,20
53	150		83100004		Ranella elastica	Spring washer	Rondelle élastique	Arandela alabeada	75	0,10
54	E 95		20862020		Interruttore stop	Stop switch	Interrupteur d'arrêt	Interruptor de stop	75	15,00
55	E 95/B		20862003		Protezione	Rubber cup	Capuchon	Protector	75	4,00
56	E 93/A		20863016		Protezione	Rubber cup	Capuchon	Protector	75	4,00
57	E 420				Impianto elettrico	Wire loom	Câblage électrique	Harness electrico	50	20,00
57	E 421				Impianto elettrico	Wire loom	Câblage électrique	Harness electrico	75	30,00
58	1122				Guarnizione claxon	Horn gasket	Avertisseur joint	Junta claxon	Tutti	2,00

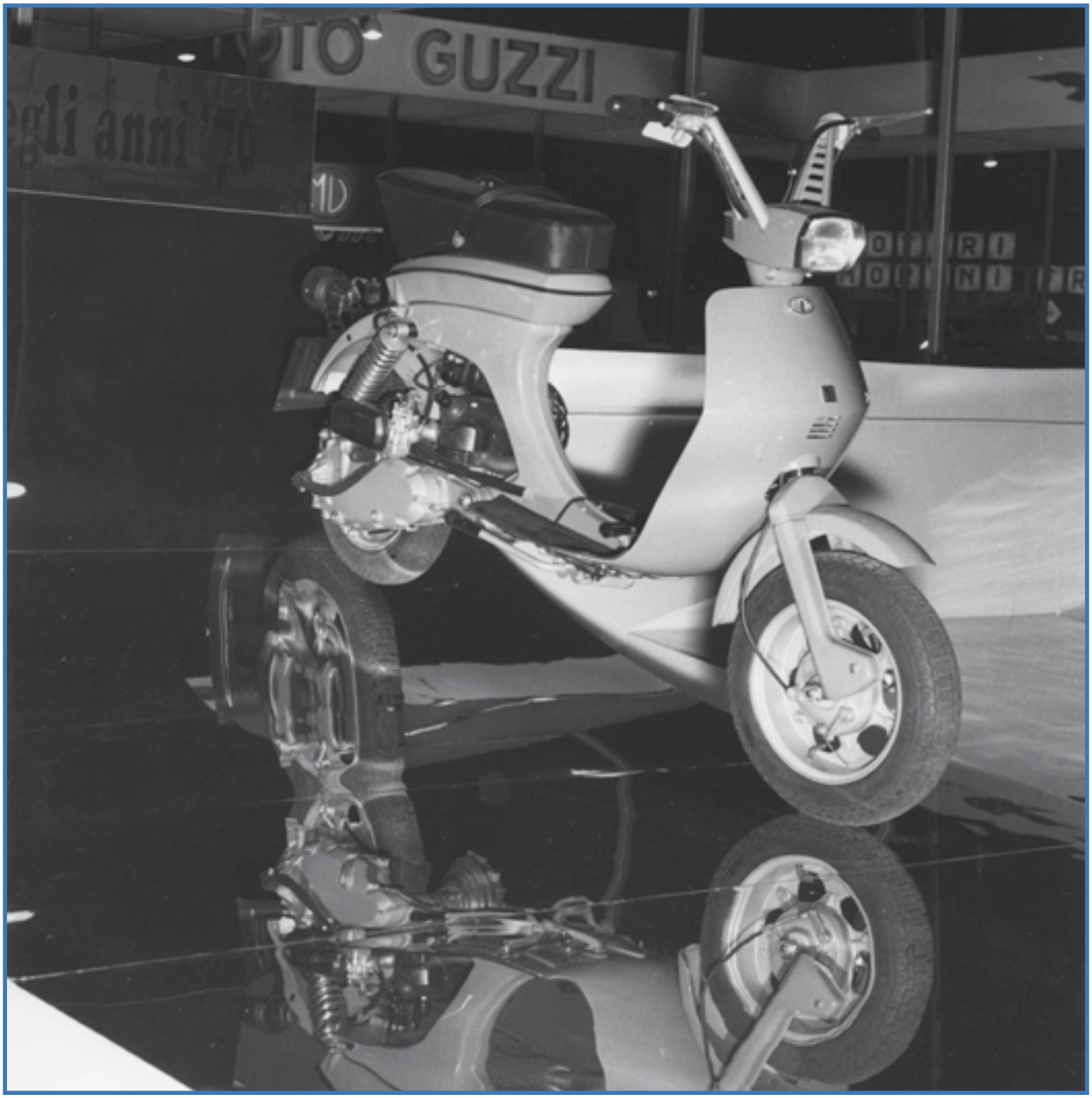

SCOOTER SPEED - Tel. 001-714-759-247

Tavola 11

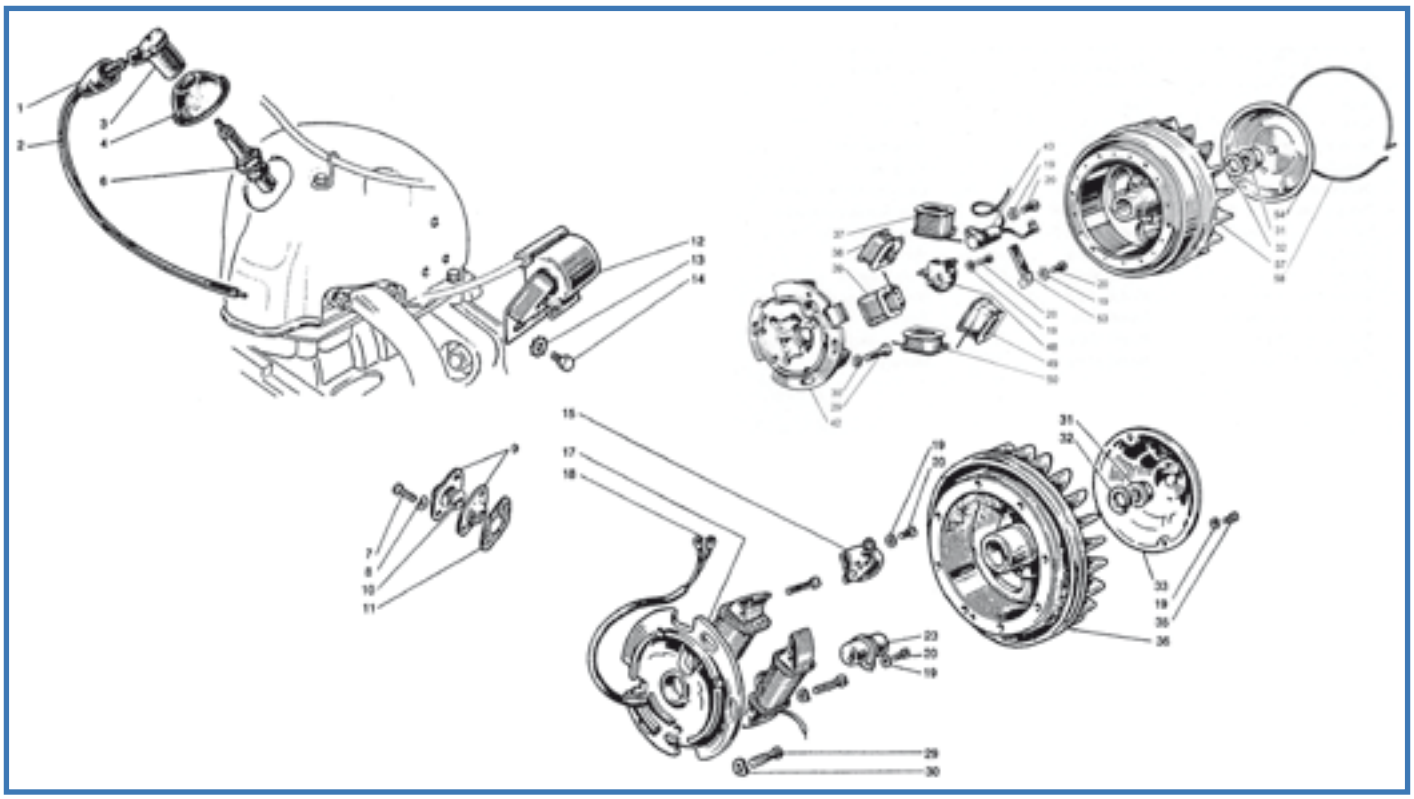

Fig.	Codice Casa Lambretta	Origine	Codice Innocenti	K					Modello	€
1	E 112/B		19017016		Gommino	Grommet	Passe-câble	Pasacable	Tutti	3,00
2	E 411		20965001		Cavo A.T.	Ignition câble	Câble H.T.	Cable A.T.	Tutti	2,00
3	E 112		15017070		Attacco rapido	Cap	Capuchon	Pipeta	Tutti	8,00
4	E 119		20065002		Cappuccio	Cover	Chapeau	Pasacable	Tutti	3,00
6	E 321		15017040		Candela	Spark plug	Bougle	Bujía	Tutti	4,00
7	25		70850412		Vite	Screw	Vis	Tornillo	Tutti	0,20
8	170		83100004		Rondella elastica	Spring washer	Rondelle élastique	Arandela alabeada	Tutti	0,10
9	953		20055009		Piastrina	Plate	Plaquette	Pletina	Tutti	3,00
10	E 125		20155053		Gommino	Grommet	Passe-câble	Pasacable	Tutti	1,00
11	1032		20055011		Guarnizione	Gasket	Joint	Junta	Tutti	1,00
12	E 260		00860042		Bobina A.T.	Ignition coil	Bobine H.T.	Bobina A.T.	Tutti	45,00
13	165		83110050		Rondella elastica	Spring washer	Rondelle élastique	Arandela alabeada	Tutti	0,10
14	B 191		20955013		Vite	Screw	Vis	Tornillo	50	0,80
-		U	00860040		Volano magnete	Flywheel magneto	Volant magnétique	Volante	50	a rich.
15	E 150		00860021		Gruppo contatti (tipo ADL 132/150)	Contact points (type ADL132/150)	Rupteur (type ADL132/150)	Platinos (tipo ADL132/150)	50	15,00
15	E 184		00860021		Gruppo contatti (tipo ADL 159)	Contact points (type ADL159)	Rupteur (type ADL159)	Platinos (tipo ADL159)	50	15,00
17		U	00860041		Statore completo	Stator complete	Stator complète	Base estator completo	50	a rich.
19	150		00860025		Rondella	Washer	Rondelle	Arandela	50	0,10
20	26		00860024		Vite	Screw	Vis	Tornillo	50	0,20
23	E 153		00860036		Condensatore	Condenser	Condensateur	Condensador	50	6,00
29	303		20055018		Vite	Screw	Vis	Tornillo	Tutti	0,40
30	B 88		83100006		Rondella elastica	Spring washer	Rondelle élastique	Arandela alabeada	Tutti	0,20
31	B 149		20055008		Dado	Nut	Écrou	Tuerca	Tutti	5,00
32	155		20055051		Rondella elastica	Spring washer	Rondelle élastique	Arandela alabeada	Tutti	0,30
33	E 442		00860029		Coperchietto	Cover	Couvercle	Tapa	50	15,00
35	25		71160412		Vite	Screw	Vis	Tornillo	50	0,20
36	E 456	U	860030		Parte rotante	Flywheel (nos)	Rotor	Rotor	50	80,00
42	E 444		00860041		Statore completo	Stator complete (nos)	Stator complète	Estator completa	75	120,00
43	E 151	A	00840091		Condensatore	Condenser	Condensateur	Condensador	75	6,00
48	E 150		00860021		Gruppo contatti	Contact points	Rupteur	Platinos	75	15,00
54	E 443		00840097		Coperchietto	Cover	Couvercle	Tapa	75	15,00
57	E 445		00860038		Parte rotante	Flywheel (nos)	Rotor	Rotor	75	140,00
58	E 446		00840098		Molla ferma coperchietto	Spring cover	Couvercle ressort	Muelle tapa	75	6,00

Tavola 12

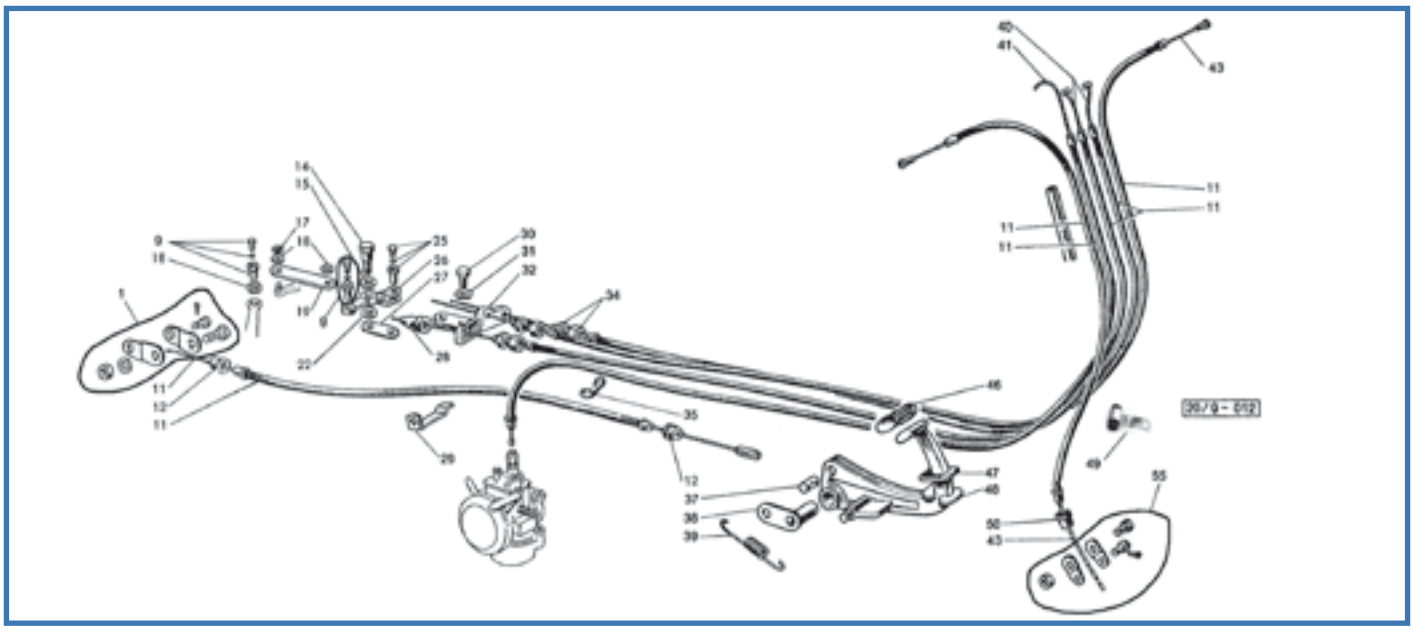

Fig.	Codice lasa lambretta	Origine	Codice Innocenti	K	Morsetto completo	Clamp complete	Agrafe complète	Prisionero completo	Modello	€
1	L 216		20974016		Morsetto completo	Clamp complete	Agrafe complète	Prisionero completo	Tutti	8,00
9	L 133		20052035		Morsetto completo corto	Trunnion complete short	Barillet complète court	Prisionero completo corto	Tutti	3,00
11	L 127		20974040	K	Kit cavi e guaine	Inner and outer cable Kit	Kit Câble complète	Kit fundas y cables	50	30,00
11	L 127/B		20974040	K	Kit cavi e guaine	Inner and outer cable Kit	Kit Câble complète	Kit fundas y cables	75	32,00
12	L 217		20074014		Capsula	Ferrule	Capsule	Casquillo	Tutti	1,50
14	954		20053025		Perno	Pin	Axe	Perno	Tutti	4,00
15	955		20053024		Rondella	Washer	Rondelle	Arandela	Tutti	0,80
17	237		73260008		Anello elastico	Circlip	Circlip	Circlip	Tutti	0,20
18	B 64		20053019		Rondella	Washer	Rondelle	Arandela	Tutti	0,10
19	L 134		20053018		Tirante	Tie rod	Tirant	Tirante	50	3,00
19	L 138		20353018		Tirante	Tie rod	Tirant	Tirante	75	3,00
25	L 132		20053021		Morsetto completo lungo	Trunnion complete long	Barillet complète longue	Prisionero completo grande	Tutti	3,00
26	L 218		20053023		Leva	Lever	Levier	Varilla	Tutti	18,00
27	787		20053027		Guarnizione	Gasket	Joint	Junta	Tutti	0,60
28	I 128		20070004		Cappuccio	Boot	Protection	Protector	Tutti	2,00
29	956		20074011		Squadretta	Retainer	Plaquette	Pletina	Tutti	5,00
30	62		81428294		Vite	Screw	Vis	Tornillo	Tutti	0,30
31	B 88		83100006		Rondella elastica	Spring washer	Rondelle élastique	Arandela alabeada	Tutti	0,20
32	957		20053026		Supporto	Support	Support	Soporte	Tutti	15,00
34	L 137		20052038		Registro cavi frizione/cambio	Adjuster gear/clutch	Reglage embriage/boit de vitesse	Regulador	Tutti	2,50
35	958		20971003		Gancio	Clip	Support	Soporte	50	8,00
37	959		20974021		Cilindretto	Trunnion	Barillet	Cilindro roscado	Tutti	3,00
38	960		20974020		Perno	Pin	Axe	Perno	Tutti	8,00
39	C 104/B		20974013		Molla	Spring	Ressort	Muelle	Tutti	4,00
40	L 195		20972020	K	Fune cambio	Inner cable - gear change	Câble int. - passage vitesses	Funda cambio	Tutti	2,50
41	L 219		20971020	K	Fune gas	Inner cable - throttle	Câble int. - gas	Funda gas	Tutti	2,50
43	L 196		20973010	K	Cavo freno ant. /frizione	Cable - front brake/clutch	Câble - frein AV./embriage	Funda freno ad.-embrague	Tutti	2,50
46	C 125		20974002		Protezione	Pad	Protection	Protector	Tutti	5,00
47	C 104		20974007		Guarnizione	Gasket	Joint	Junta	Tutti	2,00
48		U	20974001		Pedale	Pedal	Pédale	Pedal	Tutti	a rich.
49	961		20973004		Fermaguaina freno ant.	Retainer front brake	Arrêt	Soporte	Tutti	12,00
49	1125				Ferma guaina contakm	Retainer speedo cable	Arret cable compteur	Soporte cable Velocimetro	Tutti	12,00
50	L 64		15065003		Capsula	Ferrule	Capsule	Casquillo	Tutti	2,00
55	L 220		2092101 9		Morsetto completo	Clamp complete	Agrafe complète	Prisionero completo	Tutti	8,00

K KIT VARI LUI - Tavola 12

L 127 Lui50 30 € Kit cavi e guaine - Kit inner/outer cables - Kit cables complet - Kit juego cables y fundas
Tav.12 7xfig.11, 2xfig.43, 2xfig.40, 1xfig.41

L 127/B Lui75 32 € Kit cavi e guaine - Kit inner/outer cables - Kit cables complet - Kit juego cables y fundas
Tav.12 7xfig.11, 2xfig.43, 2xfig.40, 1xfig.41

Tavola 13

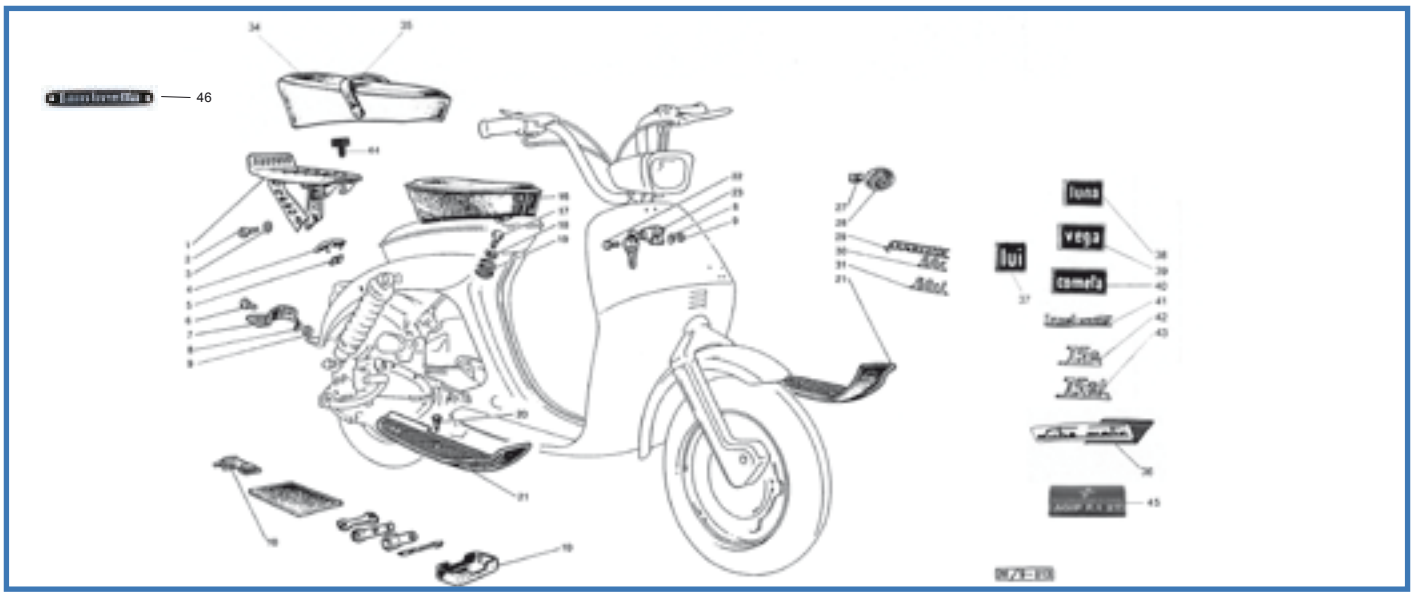

Fig.	Codice Casa Lambretta	Origine	Codice Innocenti	K	Portapacchi	Luggage carrier	Porte-bagages	Puerta equipaje	Modello	€
1	C 379	E	20995010		Portapacchi	Luggage carrier	Porte-bagages	Puerta equipaje	Tutti	90,00
2	50		20995007		Vite	Screw	Vis	Tornillo	Tutti	0,30
3	B 88		83100006		Rondella elastica	Spring washer	Rondelle élastique	Arandela alabeada	Tutti	0,20
4	C 211		20934012		Targhetta	Model plate	Ecriteau	Embellecedor	Tutti	8,00
5	872		20910012		Tubetto ferma stemma	Retainer	Plaquette	Pletina	Tutti	0,60
6	29		70855012		Vite	Screw	Vis	Tornillo	50	0,20
7	C 123		20934002		Paraspruzzi	Mudflap	Bavolet	Salva-barros	50	8,00
8	151		83100005		Rondella elastica	Spring washer	Rondelle élastique	Arandela alabeada	50	0,10
9	122		82078009		Dado	Nut	Écrou	Tuerca	50	0,20
10	C 142		20993010		Fascetta con vaschetta	Strap with box	Ceinture avec Boîte	Puerta llaves y banda	Tutti	15,00
16	C 354				Copertina sella con imbottitura	Saddle cover with padding	Couverture selle avec rembourrage	Tapiceria asiento y acolchado	50	60,00
16	C 378	E	20980010		Sella completa di telaio	Saddle complete with frame	Selle complète avec cadre	Asiento completo	50	in prep.
17	47		81428413		Vite	Screw	Vis	Tornillo	Tutti	1,50
18	175		83100010		Rondella elastica	Spring washer	Rondelle élastique	Arandela alabeada	Tutti	0,20
19	T 277		20958007		Molla	Spring	Ressort	Muelle	Tutti	8,00
20	C 127/B		20934008		Piolo	Plug	Plugin	Tapòn	Tutti	2,00
21	A 47		20934007		Tappeto (Coppia)	Mat (pair)	Tapis (Couple)	Alfombra (juego)	Tutti	40,00
22	60		81408259		Vite	Screw	Vis	Tornillo	Tutti	0,30
23	C 138	A	20994010		Serratura (tipo con vite)	Lock (model for screw)	Serrure (model pour vis)	Cerradura (por tornillo)	Tutti	20,00
23			20994010		Serratura (tipo con fascette)	Lock (model for band)	Serrure (model pour bande)	Cerradura (por abrazadores)		Non disp.
27	138		20910012		Piastrina	Retainer	Plaquette	Pletina	Tutti	0,10
28	C 187		20934009		Marchio	Badge	Ecusson	Marca el frontal	Tutti	6,00
29	C 204		20934020		Dicitura	Name plate	Ecriteau	Anagrama “Lambretta”	’68	10,00
30	C 205		20934030		Targhetta “50 c”	Model plate	Monogramme	Anagrama “50C”	50C	8,00
31	C 206		20934040		Targhetta “50 cl”	Model plate	Monogramme	Anagrama “50CL”	50CL	8,00
34	C 355				Copertina sella con imbottitura	Saddle cover with padding	Couverture selle avec rembourrage	Tapiceria asiento y acolchado	75	70,00
34	C 377	E	20882010		Sella completa di telaio	Saddle complete with frame	Selle complète avec cadre	Asiento completo	75	in prep.
35	C 357		20882020		Maniglia	Handle	Poignée	Asa asiento	75	24,00
36	C 212		20858033		Adesivi “Lubematic” (Coppia)	Transfert “Lubematic” (Pair)	Décalcomanie “Lubematic” (couple)	Calcomania “Lubematic”	75SL	10,00
37	C 209		20934013		Targhetta “Lui”	Model plate	Monogramme	Anagrama “Lui”	Tutti ’69	5,00
38	C 229		20934015		Targhetta “Luna”	Model plate	Monogramme	Anagrama “Luna”	Luna	10,00
39	C 229/B		20834016		Targhetta “Vega”	Model plate	Monogramme	Anagrama “Vega”	Vega	10,00
40	C 229/C		20834017		Targhetta “Cometa”	Model plate	Monogramme	Anagrama “Cometa”	Cometa	10,00
41	C 204/B		20934080		Targhetta “Lambretta”	Model plate	Monogramme	Anagrama “Lambretta”	’69	10,00
42	C 207		20834030		Targhetta “75S”	Model plate	Monogramme	Anagrama “75S”	75S	8,00
43	C 208		20834040		Targhetta “75SL”	Model plate	Monogramme	Anagrama “75SL”	75SL	8,00
44	C 364				Tampone sella	Seat buffer	Tampon selle	Tampon asilto	Tutti	3,00
45	C 226				Adesivo Agip rosso	Transfert Agip red	Décalcomanie Agip rouge	Calcomania Agip rojo	Tutti	1,50
46	A 234				Scritta “Lambretta”	Model plate “Lambretta”	Monogramme “Lambretta”	Anagrama “Lambretta”	75	5,00

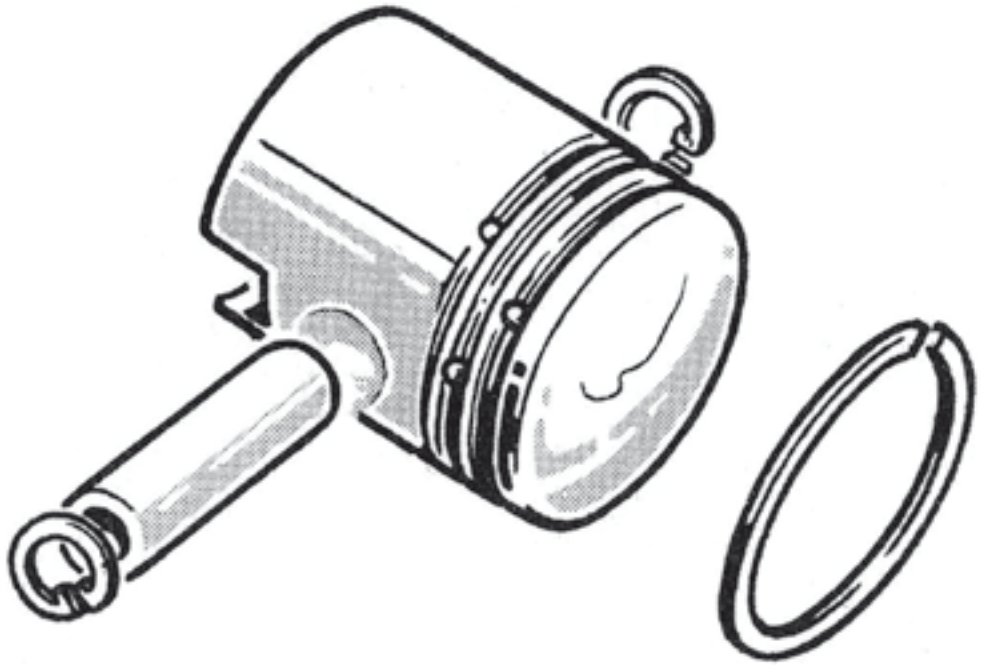

Tutti i pistoni CasaLambretta sono fabbricati in Italia a Milano. Nella confezione sono compresi: lo spinotto, i seeger e le fasce elstiche.
All the pistons "CasaLambretta" are manufactured in Milan Italy. Are included in the package: gudgeon pin, circlip, piston rings.
Tous les pistons sont fabriqués en Italie à Milan. Dans le paquet sont inclus: axe de piston, circlip, segments.
Todos los pistones son fabricados en Italia en Milán. En el paquete se incluyen: bulòn, anlillos, segmentos.

Codice Innocenti	Codice casa lambretta	Ø	€
SEGMENTI / PISTON RING Ø 38-40			
20151008	F 38	38	5,00
20151017	F 38/2	38,2	5,00
20151018	F 38/4	38,4	5,00
20151019	F 38/6	38,6	5,00
	F 38,8	38,8	5,00
	F 39	39	5,00
	F 39/2	39,2	5,00
	F 39/4	39,4	5,00
	F 39/6	39,6	5,00
	F 39/8	39,8	5,00
	F 40	40	5,00
SEGMENTI / PISTON RING Ø 46,4-48,4 - SPESSORE / SIZE 2 mm			
20851008	F 46/4	46,4	6,00
20851017	F 46/6	46,6	6,00
20851018	F 46/8	46,8	6,00
20851019	F 47	47	6,00
	F 47/2	47,2	6,00
	F 47/4	47,4	6,00
	F 47/6	47,6	6,00
	F 47/8	47,8	6,00
	F 48	48	6,00
	F 48/2	48,2	6,00
	F 48/4	48,4	6,00

Codice Innocenti	Codice casa lambretta	Ø	€
SEGMENTI / PISTON RING Ø 51-51,8 - SPESSORE / SIZE 2 mm			
20051020	F 51	51	6,00
20051030	F 51/2	51,2	6,00
20051040	F 51/4	51,4	6,00
20051050	F 51/6	51,6	6,00
	F 51/8	51,8	6,00
SEGMENTI / PISTON RING Ø 52-54 - SPESSORE / SIZE 2 mm			
19412045	F 52	52	6,00
19412046	F 52/2	52,2	6,00
19412047	F 52/4	52,4	6,00
19412048	F 52/6	52,6	6,00
	F 52/8	52,8	6,00
	F 53	53	6,00
	F 53/2	53,2	6,00
	F 53/4	53,5	6,00
	F 53/6	53,6	6,00
	F 53/8	53,8	6,00
	F 54	54	6,00

Codice Innocenti	Codice casa Lambretta	Ø	€
SEGMENTI / PISTON RING Ø 52-54 - SPESSORE / SIZE 2,5 mm			
19112024	F 152	52	6,00
19112025	F 152/2	52,2	6,00
19112026	F 152/4	52,4	6,00
19112027	F 152/6	52,6	6,00
	F 152/8	52,8	6,00
	F 153	53	6,00
	F 153/2	52,2	6,00
	F 153/4	53,4	6,00
	F 153/6	53,6	6,00
	F 153/8	53,8	6,00
	F 154	54	6,00
SEGMENTI / PISTON RING Ø 57-59 - SPESSORE / SIZE 2 mm			
20251008	F 57	57	6,00
20251017	F 57/2	52,2	6,00
20251018	F 57/4	57,4	6,00
20251019	F 57/6	57,6	6,00
	F 57/8	57,8	6,00
	F 58	58	6,00
	F 58/2	58,2	6,00
	F 58/4	58,4	6,00
	F 58/6	58,6	6,00
	F 58/8	58,8	6,00
	F 59	59	6,00
SEGMENTI / PISTON RING Ø 57-59 - SPESSORE / SIZE 2,5 mm			
19012024	F 157	57	6,00
19012025	F 157/2	57,2	6,00
19012026	F 157/4	57,4	6,00
19012027	F 157/6	57,6	6,00
	F 157/8	57,8	6,00
	F 158	58	6,00
	F 158/2	58,2	6,00
	F 158/4	58,4	6,00
	F 158/6	58,6	6,00
	F 158/8	58,8	6,00
	F 159	59	6,00
SEGMENTI / PISTON RING Ø 60-62 - SPESSORE / SIZE 2,5 mm			
15012025	F 60	60	7,00
15012026	F 60/2	60,2	7,00
15012027	F 60/4	60,4	7,00
15012028	F 60/6	60,6	7,00
	F 60/8	60,8	7,00
	F 61	61	7,00
	F 61/2	62,2	7,00
	F 61/4	61,4	7,00
	F 61/6	61,6	7,00
	F 61/8	61,8	7,00
	F 162	62	7,00

Codice Innocenti	Codice casa Lambretta	Ø	€
SEGMENTI / PISTON RING Ø 62-64 - SPESSORE / SIZE 2 mm			
19712024	F 62	62	7,00
19712025	F 62/2	62,2	7,00
19712026	F 62/4	62,4	7,00
19712027	F 62/6	62,6	7,00
	F 62/8	62,8	7,00
	F 63	63	7,00
	F 63/2	63,2	7,00
	F 63/4	63,4	7,00
	F 63/6	63,6	7,00
	F 63/8	63,8	7,00
	F 64	64	7,00
SEGMENTI / PISTON RING Ø 66-68 - SPESSORE / SIZE 2 mm			
19612270	F 66	66	7,00
19612280	F 66/2	66,2	7,00
19612290	F 66/4	66,4	7,00
19612300	F 66/6	66,6	7,00
	F 66/8	66,8	7,00
	F 67	67	7,00
	F 67/2	67,2	7,00
	F 67/4	67,4	7,00
	F 67/6	67,6	7,00
	F 67/8	67,8	7,00
	F 68	68	7,00
PISTONI 50 J - 50 DL- 50 S - 50 LUI			
20151140 Gol	M 13	38	38,00
20151150 Gol	M 13/2	38,2	38,00
20151160 Gol	M 13/4	38,4	38,00
20151170 Gol	M 13/6	38,6	38,00
Gol	M 13/8	38,8	38,00
Gol	M 13/10	39	38,00
Gol	M 13/12	39,2	38,00
Gol	M 13/14	39,4	38,00
Gol	M 13/16	39,6	38,00
Gol	M 13/18	39,8	38,00
Gol	M 13/20	40	38,00
Gol	M 13/40	42	38,00
PISTONI 75 LUI - VEGA - COMETA			
20851140 Gol	M 16	46,4	52,00
20851150 Gol	M 16/2	46,6	52,00
20851160 Gol	M 16/4	46,8	52,00
20851170 Gol	M 16/6	47	52,00
Gol	M 16/8	47,2	52,00
Gol	M 16/10	47,4	52,00
Gol	M 16/12	47,6	52,00
Gol	M 16/14	47,8	52,00
Gol	M 16/16	48	52,00
Gol	M 16/18	48,2	52,00
Gol	M 16/20	48,4	52,00

Codice Innocenti	Codice casa Lambretta	Ø	€
PISTONI J100			
20051020 Gol	M 14	51	52,00
20051030 Gol	M 14/2	51,2	52,00
20051040 Gol	M 14/4	51,4	52,00
20051050 Gol	M 14/6	51,6	52,00
Gol	M 14/8	51,8	52,00
Gol	M 14/10	52	52,00
Gol	M 14/12	52,2	52,00
Gol	M 14/14	52,4	52,00
Gol	M 14/16	52,6	52,00
Gol	M 14/18	52,8	52,00
Gol	M 14/20	53	52,00
PISTONI J 125 3m - 4m			
20251020 Gol	M 15	57	56,00
20251030 Gol	M 15/2	57,2	56,00
20251040 Gol	M 15/4	57,4	56,00
20251050 Gol	M 15/6	57,6	56,00
Gol	M 15/8	57,8	56,00
Gol	M 15/10	58	56,00
Gol	M 15/12	58,2	56,00
Gol	M 15/14	58,4	56,00
Gol	M 15/16	58,6	56,00
Gol	M 15/18	58,8	56,00
Gol	M 15/20	59	56,00
PISTONI 125 LI1			
19112050 Gol	M 7	52	60,00
19112025 Gol	M 7/2	52,2	60,00
19112026 Gol	M 7/4	52,4	60,00
19112080 Gol	M 7/6	52,6	60,00
Gol	M 7/8	52,8	60,00
Gol	M 7/10	53	60,00
Gol	M 7/12	53,2	60,00
Gol	M 7/14	53,4	60,00
Gol	M 7/16	53,6	60,00
Gol	M 7/18	53,8	60,00
Gol	M 7/20	54	60,00
PISTONI 125 LI 2/3 - S - DL			
19412150 Meteor	M 9	52	65,00
19412160 Gol	M 9/2	52,2	55,00
19412170 Meteor	M 9/4	52,4	65,00
19412180 Gol	M 9/6	52,6	55,00
Meteor	M 9/8	52,8	65,00
Gol	M 9/10	53	55,00
Meteor	M 9/12	53,2	65,00
Gol	M 9/14	53,4	55,00
Meteor	M 9/16	53,6	65,00
Gol	M 9/18	53,8	55,00
Gol	M 9/20	54	55,00

Codice Innocenti	Codice casa Lambretta	Ø	€
PISTONI 150 LI1			
19012050 Gol	M 8	57	65,00
19012060 Gol	M 8/2	57,2	65,00
19012070 Gol	M 8/4	57,4	65,00
19012080 Gol	M 8/6	57,6	65,00
Gol	M 8/8	57,8	65,00
Gol	M 8/10	58	65,00
Gol	M 8/12	58,2	65,00
Gol	M 8/14	58,4	65,00
Gol	M 8/16	58,6	65,00
Gol	M 8/18	58,8	65,00
Gol	M 8/20	59	65,00
PISTONI 150 LI 2/3 - S - SX - DL			
19912200 Meteor	M 10	57	58,00
19912210 Gol	M 10/2	57,2	55,00
19912220 Meteor	M 10/4	57,4	58,00
19912230 Gol	M 10/6	57,6	55,00
Meteor	M 10/8	57,8	58,00
Gol	M 10/10	58	55,00
Meteor	M 10/12	58,2	58,00
Gol	M 10/14	58,4	55,00
Meteor	M 10/16	58,6	58,00
Meteor	M 10/18	58,8	58,00
Gol	M 10/20	59	55,00
PISTONI 175 TV1			
15012080 Gol	M 6	60	75,00
15012090 Gol	M 6/2	60,2	75,00
15012100 Gol	M 6/4	60,4	75,00
15012110 Gol	M 6/6	60,6	75,00
Gol	M 6/8	60,8	75,00
Gol	M 6/10	61	75,00
Gol	M 6/12	62,2	75,00
Gol	M 6/14	61,4	75,00
Gol	M 6/16	61,6	75,00
Gol	M 6/18	61,8	75,00
Gol	M 6/20	62	75,00
PISTONI 175 TV2 - TV3			
19712090 Gol	M 11	62	68,00
19712100 Gol	M 11/2	62,2	68,00
19712110 Gol	M 11/4	62,4	68,00
19712120 Gol	M 11/6	62,6	68,00
Gol	M 11/8	62,8	68,00
Gol	M 11/10	63	68,00
Gol	M 11/12	63,2	68,00
Gol	M 11/14	63,4	68,00
Gol	M 11/16	63,6	68,00
Gol	M 11/18	63,8	68,00
Gol	M 11/20	64	68,00
PISTONI 200 SX - DL			
19612270 Gol	M 12	66	68,00
19612280 Gol	M 12/2	66,2	68,00
19612290 Meteor	M 12/4	66,4	82,00
1961300 Gol	M 12/6	66,6	68,00
Meteor	M 12/8	66,8	82,00
Gol	M 12/10	67	68,00
Meteor	M 12/12	67,2	82,00
Gol	M 12/14	67,4	68,00
Meteor	M 12/16	67,6	82,00
Meteor	M 12/18	67,8	82,00
Gol	M 12/20	68	68,00

BRITTANIA - Tel. 00569 84772757 - Whatsapp +54911 22641682

Lambretta Spagna Eibar e Serveta

Nel 1960 inizia la produzione della serie LI 2 nelle 3 cilindrate con il caratteristico parafango girevole e, dal 1964, viene introdotta la Scooter linea LI 3. Inizialmente la terza serie viene costruita praticamente identica a quella italiana poi, dopo la chiusura dello stabilimento italiano, sarà ampiamente modificata in diverse versioni difficilmente riconoscibili. Per semplificare l'identificazione ho raggruppato tali varianti in tre distinte serie: La prima versione degli anni '70 si caratterizza per il bauletto portaoggetti diviso a metà con il filtro aria, per i tappeti di gomma grigi senza listelli, per il faro con 3 viti di fissaggio. La seconda versione (denominata serie 80) è riconoscibile per la sella di forma squadrata, il parafango in fibra di vetro, il bauletto portaoggetti posto dentro allo scudo, i tappeti neri e l'impianto di aspirazione semplificato. La terza versione (chiamata Lince) si distingue per il frontale in fibra di vetro, gli adesivi cromati ai cofani e, sulla seconda produzione, per la vistosa carenatura sul manubrio e il faro posteriore rettangolare di tipo motociclistico. L'ultimissima produzione del 1986 si riconosce per il ritorno al faro tradizionale e per il rubinetto benzina posto sul ponticello pedana. Per l'ordine dei ricambi bisogna seguire la sezione della corrispondente italiana; per i particolari differenti consultare l'elenco disponibile presso "Casa-Lambretta" o, per ricambi particolari, rivolgersi ai distributori ufficiali in Spagna.

150 Special 1975.

In 1960 began the manufacture of the LI 2 series, with 3 different kinds of swept volume. These series have a distinctive rotating mudguard and in 1964 the LI 3 scooter line was introduced. At the beginning of the production the third series was manufactured on the Italian model and so these two models were identical. Then, after the shutdown Italian factory, this series has been widely changed in different versions which are hardly recognizable. In order to simplify the identification of these scooters I have grouped these alterations in three different series. The first version, manufactured in the 1970s, is characterized by the pannier in which there was the air box, the grey rubber floor mats without holds/ strips, and the headlight with three fixing screws. The second series, called 80 series, is recognizable for the squared seat, the fiberglass mudguard, the pannier put in the shield, the black floor mats and the simplified intake system. The third series, called Lince, can be recognized for the fiberglass front shield, for the plated badges on the side panels. The second manufactured of this series has a big frame on the handle bars and a rectangular rear light. The latest manufacture of 1986 can be recognized for the use of the original light and the petrol valve on the footboard. For placing an order for spare parts people must search in the correspondent Italian section. For different parts it's better to refer to the list available at CasaLambretta's, or for special spare parts, to authorized dealers in Spain.

Fig.	Codice Casa Lambretta	Origine	Codice Innocenti	K					Modello	€
	C 101/b		19950044		Guarniz pafango nere (coppia)	Gasket mudguard Balck(pair)	Joint guarde-boue noir (pair)	Moldura guardabarros negro (juego)	LI3 I vers.	8,00
	A 50		55.0001/2		Kit tappeti pedana grigi (4pz.)	Kit floormats grey (4pc.)	Kit tapis gris (4pc.)	Kit alfombra gris (4pz.)	fino '78	50,00
	A 51		55.0001/2		Kit tappeti pedana nero (4pz.)	Kit floormats black (4pc.)	Kit tapis noir (4pc.)	Kit alfombra negro (4pz.)	dopo '78	50,00
	C18/G		15071002		Gommino asta rubinetto grigio	Tap rod grommet grey	Protecion levier robinet gris	Proteccion leva grifo gris	Tutti	2,00
	C 84/G		19030037		Protezione predale avv. Grigio	Kick start pad grey	Protecion lev.demarrage gris	Proteccion leva arranque gris	LI 2	5,00
	C 162/E		19250071		Scudetto "Eibar"	Shield "Eibar"	Ecusson "Eibar"	Escudo "Eibar"	LI 3	15,00
	C 161/E				Scudetto "Eibar"	Shield "Eibar"	Ecusson "Eibar"	Escudo "Eibar"	LI 2	20,00
	C 162/S		19250071		Scudetto "Serveta"	Shield "Serveta"	Ecusson "Serveta"	Escudo "Serveta"	LI 3	15,00
	C 157/S				Scritta "Lambretta"	Model plate "Lambretta"	Monogramme "Lambretta"	Anagama "Lambretta"	LI 2	10,00
	C 158/S				Scritta "125LI"	Model plate "125LI"	Monogramme "125LI"	Anagrama "125LI"	125 LI 2	7,00
	C 159/S				Scritta "150LI"	Model plate "150LI"	Monogramme "150LI"	Anagrama "150LI"	150 LI 2	7,00
	C 171/S		19955093		Fregio post."Lambretta" nero	Rear finisher "Lambretta" black	Molure arriere "Lambretta" noir	Anagrama tras. "Lambretta" negro	LI 3	10,00
	C 170/S		19955093		Fregio post."Lambretta" bianco	Rear finisher "Lambretta" white	Molure arriere "Lambretta" blanc	Anagrama tras. "Lambretta" blanco	LI 3	10,00
	C 177/S		650010		Scritta "Jet200"	Model plate "Jet200"	Monogramme "Jet200"	Anagrama "Jet200"	Jet200	14,00
	C 178/S		19650170		Scritta "Lambretta" grande	Model plate "Lambretta" big	Monogramme "Lambretta" grand	Anagama "Lambretta" gran	LI 3	12,00
	C 380		455011		Strisce adesive cofani "125"	Adhesive panel finisher "125"	Autocollant flanc "125"	Adhesivo cofano "125"	125 LI 3	24,00
	C 381		555011		Strisce adesive cofani "150"	Adhesive panel finisher "150"	Autocollant flanc "150"	Adhesivo cofano "150"	150 LI 3	24,00
	C 382		655011		Strisce adesive cofani "200"	Adhesive panel finisher "200"	Autocollant flanc "200"	Adhesivo cofano "200"	200 LI 3	24,00
	E 62/B		19983005		Guarniz. fanalino post. nera	Tail light gasket black	Joint feux arriere noir	Junta caja piloto trasero negro	LI 3	4,00
	E 59/S	A	19780050		Gruppo ottico ant. 3 attacchi	Headlight 3 support	Optique de phare 3 attaques	Grupo optica 3 ataques	LI 3	40,00
	E 425				Vetro fanalino post. rettangolare	Red gem rectangular	Catadioptre rectangulaire	Cristal piloto rectangular	LI 3 '74-'81	12,00
	E 150/S		S-150		Contatti Motorplat	Contact breaker Motorplat	Rupteur Motorplat	Platinos Motorplat	LI 3	15,00
	E 151/S		CN-10		Condensatore Motorplat	Condenser Motorplat	Contensateur Motorplat	Condensador Motorplat	LI 3	8,00
	B 252	A	CM516002		Soffietto carburatore	Air hose carburettor	Soufflet élastique carburateur	Fuelle carburador	LI 3 '74-'81	12,00
	B 251		CM516001		Filtro arie	Air filter	Filtre à air	Filtro de aire	LI 3 '74-'81	18,00
	C 330				Copertina ant. marrone	Seat cover front brown	Selle couverture avant marron	Asiento delantero marròn	LD	60,00
	C 330/A				Copertina post. marrone	Seat cover rear brown	Selle couverture arrière marron	Asiento trasero marròn	LD	60,00
	C 331				Copertina ant. nera	Seat cover front black	Selle couverture avant noir	Asiento delantero negro	LD	60,00
	C 331/A				Copertina post. nera	Seat cover rear black	Selle couverture arrière noir	Asiento trasero negro	LD	60,00

Estrattori • Tools • Outils • Extractores

865

866

867

875

884

B 200 - B 215

B 203

B 204

B 206

B 208

B 211

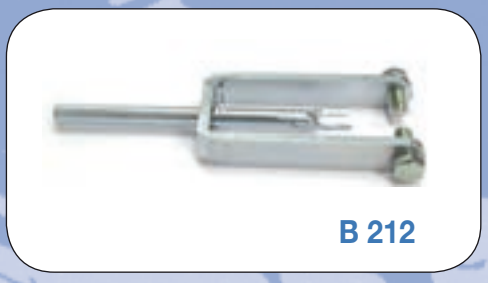
B 212

B 213

B 214

B 216

Codice Casalambretta	Codice Innocenti	Italiano	English	Français	Español	Modello	€
B 200		Estrattore volano magnete	Flywheel puller	Extracteur de volant	Extractor de volante	Tutti	12,00
B 203		Estrattore mozzo posteriore	Rear hub puller	Extracteur de tambour frein	Extractor tambor de freno	LI-TV-S-SX-DL	30,00
B 204		Estrattore per frizione	Clutch puller	Extracteur de embrayage	Extractor de embrague	Tutti (no TV1)	38,00
B 206	19086240	Cavalletto alza ruota	Stand for rear wheel	Support roue arrière	Soporte rueda trasera	LI-TV-S-SX-DL	15,00
B 208	15086210	Chiave candela	Spark plug spanner	Clé bougie	Clave bujía	Tutti	12,00
B 211		Chiave blocca tamburo frizione	Tool to stop clutch crown	Clé de l'arrêt d'embrayage	Llave para bloquear embrague	LI-TV-S-SX-DL (noTV1)	24,00
B 212		Leva smontaggio molle forcella	Fork link puller	Clè démontage fourche	Llave desmontaje tenedor	LI-TV-S-SX-DL	42,00
B 213		Chiave blocca volano magnete	Tool to stop flywheel	Clé de l'arrêt volant	Llave para bloquear volante	Tutti	24,00
B 214		Estrattore per silent-block	Silent block puller	Extracteur de silent-block	Extractor de silent-block	LI-TV-S-SX-DL	40,00
B 215		Estrattore volano magnete	Flywheel puller	Extracteur de volant	Extractor de volante	Serveta	15,00
B 216		Leva smontaggio molle forcella	Fork link puller	Clè démontage fourche	Llave desmontaje tenedor	Junior-Lui-Vega	24,00
875	15086066	Chiave 3,5 mm	Key 3,5 mm	Clé 3,5 mm	Llave 3,5mm	LI-TV-S-SX-DL	3,00
865	7011296	Chiave 10 mm	Key 10 mm	Clé 10 mm	Llave de 10mm	Tutti	5,00
884	15086059	Chiave 27/14	Spanner 27/14	Clef 27/14	Llave 27/14	Tutti	10,00
867	15086061	Chiave 8/10	Spanner 8/10	Clef 8/10	Llave 8/10	Tutti	4,00
866	15086062	Cacciavite	Screw driver	Tournevis	Destornillador	Tutti	8,00

Accessori • Accessories

Codice Casa Lambretta	Descrizione ricambio	Modello	Prezzo
A 34/B	*Portaruota interno scudo con coperchio* *Spare wheel support (aluminium)* Spare wheel support inside legshield	*LI-TV I-II serie*	**60,00**
A 34	*Portaruota interno scudo con coperchio* Spare wheel support inside legshield	*LI-TV-S-SX IIIs.-DL*	**50,00**
A 191	*Portaruota interno scudo cromato* Spare wheel support 9 and 10 inch	*Junior*	**58,00**
A 35/B	*Portaruota posteriore orizzontale con coperchio* Rear spare wheel support	*LI-TV I-II serie*	**56,00**
A 35	*Portaruota posteriore orizzontale con coperchio* Rear spare wheel support	*LI-TV-S-SX IIIs.-DL*	**56,00**
A 133	*Cuffia ruota di scorta nera* Spare wheel cover black 10 inch.	*LI-S-SX-DL*	**40,00**
A 134	*Cuffia ruota di scorta blu* Spare wheel cover blue 10 inch.	*TV-125S*	**40,00**
A 135	*Cuffia ruota di scorta verde* Spare wheel cover green 10 inch.	*150S golden*	**40,00**
A 136	*Cuffia ruota di scorta rossa* Spare wheel cover red 10 inch.	*200SX*	**40,00**
A 139	*Cuffia ruota di scorta grigia* Spare wheel cover grey 10 inch.	*LI-TV-S-SX*	**45,00**
A 137	*Cuffia ruota di scorta grigia con tasca* Spare wheel cover 10 inch. grey with pocket	*Tutti*	**45,00**
A 138	*Cuffia ruota di scorta nera con tasca* Spare wheel cover 10 inch. black with pocket	*Tutti*	**45,00**
A 36	*Portapacchi anteriore cromato* Front chrome carrier	*LI-TV II-IIIs.-S-SX-DL*	**95,00**
A 31	*Portapacchi cromato con portaruota orizzontale* Rear flat carrier chrome (spare wheel support)	*LI-TV I-II serie*	**95,00**
A 32	*Portapacchi cromato con portaruota orizzontale* Rear flat carrier chrome (spare wheel support)	*LI-TV IIIs.-DL*	**110,00**
A 33/B	*Portapacchi cromato con portaruota verticale* Rear carrier chrome (spare wheel support)	*LI-TV I-II serie*	**120,00**
A 33	*Portapacchi cromato con portaruota verticale* Rear carrier chrome (spare wheel support)	*LI-TV IIIs.-S-SX-DL*	**120,00**
A 39	*Portapacchi posteriore piccolo* Rear carrier "Sebring" chrome	*LI-TV IIIs.-S-SX-DL*	**50,00**
A 39/B	*Portapacchi posteriore piccolo* Rear carrier "Sebring" chrome	*LI-TV I-IIs.*	**50,00**
A 37	*Portapacchi posteriore medio* Rear carrier "Serveta" chrome	*TV-3-S-SX-DL*	**85,00**
A 43	*Tappetino in gomma grigia CasaLambretta* Floormat grey "CasaLambretta"	*LI I-IIs.-TV IIs.*	**40,00**
A 44	*Tappetino in gomma grigia CasaLambretta* Floormat grey "CasaLambretta"	*LI-TV IIIs.-S-SX-DL*	**40,00**
A 45	*Tappetino in gomma nera CasaLambretta* Floormat black "CasaLambretta"	*LI-TV IIIs.-S-SX-DL*	**40,00**
A 46	*Tappetino in gomma nera CasaLambretta* Floormat black "CasaLambretta"	*Junior*	**40,00**
A 46/B	*Tappetino in gomma grigia CasaLambretta* Floormat grey "CasaLambretta"	*Junior*	**40,00**
A 100	*Specchio retrovisore tondo con attacco scudo* Legshield mirror round chrome	*Tutti*	**30,00**
A 101	*Specchio retrovisore rettangolare con attacco scudo* Legshield mirror rectangular chrome	*Tutti*	**30,00**
A 103	*Specchio retrovisore tondo asta lunga attacco fascetta* Mirror round chrome long stern	*Tutti*	**35,00**
A 104	*Specchio retrovisore rettang. asta lunga attacco fascetta* Mirror rectangular chrome long stem	*Tutti*	**35,00**
A 106	*Supporto per specchio retrovisore o parabrezza* Mirror/screen support clamp	*Tutti dal '58*	**8,00**
A 106/B	*Supporto nascosto per specchio retrovisore* Special mirror support for under handlebars	*LI-TV-S-DL*	**16,00**
A 107	*Asta porta bandierina* Flag pennant with spring support	*Tutti*	**10,00**
A 108	*Gancio porta borsa cromato* Inside legshield chrome bag hook	*LI-TV I-II serie*	**24,00**
A 109	*Gancio porta borsa cromato* Inside legshield chrome bag hook	*LI-TV-S-SX III serie-DL*	**24,00**
A 112	*Palpebra antiriflesso faro anteriore 120 mm* Headlamp peak 120 mm chrome	*Tutti con faro 120 mm*	**5,00**
A 113	*Misurino per preparazione miscela "Innocenti"* Measuring cap for oil (Innocenti)	*Tutti*	**8,00**
A 126	*Cornice targa cromata tipo vecchio* Chrome border for numberplate	*Tutti*	**7,00**
A 126/B	*Cornice targa cromata tipo nuovo* Chrome border for new size italian numberplate	*Tutti*	**7,00**

Codice Casa Lambretta	Descrizione ricambio	Modello	Prezzo
A 150	*Borsa interno scudo nero* Inside legshield black bag	*LD-LI-TV I-II serie*	**115,00**
A 151	*Borsa interno scudo nero* Inside legshield black bag	*LI-TV3-S-SX-DL*	**115,00**
A 161	*Kit gommini Avv.-Freno-cavalletto rosso* RED rubbers set (brake, kick start, stand)	*LI-TV-S-SX-DL*	**18,00**
A 162	*Kit gommini Avv.-Freno-cavalletto blu* BLUE rubbers set (brake, kick start, stand)	*LI-TV-S-SX-DL*	**18,00**
A 163	*Kit gommini Avv.-Freno-cavalletto grigi* GREY rubbers set (brake, kick start, stand)	*LI-TV-S-SX-DL*	**18,00**
A 164	*Kit griglie freno a disco blu* Disc brake windows set BLUE	*TVIII-SX-DL 200*	**12,00**
A 165	*Kit griglie freno a disco cromate* Disc brake windows set CHROME	*TVIII-SX-DL 200*	**14,00**
A 166	*Kit griglie freno a disco rossi* Disc brake windows set RED	*TVIII-SX-DL 200*	**12,00**
A 180	*Paracolpi cromato per parafango anteriore* Front bumper chrome	*LI I-II serie*	**65,00**
A 181	*Paracolpi cromato per parafango anteriore* Front bumper chrome	*LI III serie*	**65,00**
A 182	*Paracolpi cromato per parafango anteriore* Front bumper chrome	*TV IIIs.-S-SX*	**65,00**
A 183	*Paracolpi cromato per parafango anteriore* Front bumper chrome	*DL*	**65,00**
A 192	*Cerchio ruota cromato 10 pollici* Wheelrims chrome (Vigano)	*LI-S-SX-TV-DL*	**42,00**
A 192/s	*Coppia fregi cromati forcella "Super"* Fork covers chrome (pair) "Super" type	*LI-S-SX-TV-DL*	**90,00**
A 212	*Bordi scudo cromati (coppia)* Legshield borders chrome (pair)	*LI-TV I-II serie*	**40,00**
A 213	*Bordi scudo cromati (coppia)* Legshield borders chrome (pair)	*LI-TV IIIs.-S-SX*	**40,00**
A 196	*Stemma tondo blu diam. 50 mm* Round emblem blue 50 mm		**8,00**
A 197	*Stemma tondo rosso diam. 50 mm* Round emblem red 50 mm		**8,00**
A 198	*Stemma tondo decorato diam. 50 mm* Round emblem multicolors 50 mm		**12,00**
A 232	*Scritta dietro sella "Innocenti" fondo nero* "Innocenti" emblem black for seat	*Selle nere/blu/rosse fino '67*	**5,00**
A 233	*Scritta dietro sella "Lambretta Innocenti"* "Lambretta Innocenti" emblem black for seat	*S-SX '68, 50 De luxe*	**5,00**
A 234	*Scritta dietro sella "Lambretta"* "Lambretta" emblem black for seat	*DL - LUI 75*	**5,00**
C 339	*Copertina sella lunga rossa/crema* Dual seat cover Red/Cream		**130,00**
C 340	*Copertina sella lunga blu/crema* Dual seat cover Blue/Cream		**130,00**
C 409	*Copertina sella lunga Tartan* Dual seat cover Tartan		**140,00**
C 413	*Sella completa Pegasus Tartan* Dual seat Pegasun Tartan		**450,00**
C 414	*Sella completa Pegasus leopardata* Dual seat Pegasun leopard		**450,00**
A 170	*Kit montaggio ammortizzatori ant.* Kit to fix the shock adsorber at the fork	*LI-S-SX 150-DL*	**35,00**
A 214	*Paracolpi cromato* Front bumper chrome	*LUI*	**60,00**
X 23	*Marmitta 2 tubi* Exhaust 2 pipes	*LI-TV-S-DL*	**220,00**

A 101

Accessori • Accessories

A 113

A 37

A 33

A 192/s

A 106/B

A 234
A 233
A 232
A 231

A 223

A 100

A 224

A 150

A 163

A 161

A 162

A 181

A 35

A 34

A 198

A 196

A 197

A 222

A 39/B

A 170

X 23

A 43

A 45

A 214

C 339

C 340

A 166

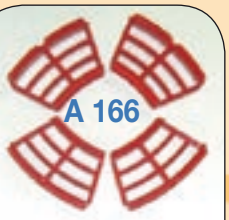

A164

A165

A 111

A 109

A 39

C 409

A 137

C 413

C 414

Casa Lambretta®

WORLDWIDE NETWORK

The wait is finally over! The new Casatronic Ducati has landed! This bulletproof electronic ignition is NOW available Worldwide from CasaLambretta, the home of REAL Ducati ignition.

12 pole stator plate with 120W power output

Alloy fan for extra cooling

One piece flywheel for extra reliability

Ducati digital advance/retard CDI with 3 different map to choose (Standard, Sport or Race)

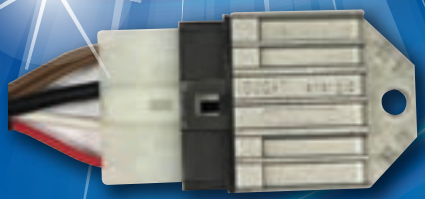

Ducati voltage regulator both AC or DC

Waterproof plug'n'play wiring connections

NO timing set-up required!

New! MADE IN ITALY

www.casalambretta.it

KIT ELABORAZIONE PER LAMBRETTA 125 D-LD (1951-1954) - 125 LD/150 D-LD (1955-1958)

Fase 1) Cilindri X 180-X181-X182
Questo speciale cilindro, prodotto in Italia in esclusiva per CasaLambretta, è stato sviluppato dal pluripremiato tecnico Roberto Barone della “Barone Racing”.
Si tratta di un gruppo termico in alluminio con canna in Nickasil e aspirazione lamellare. La sua curva di coppia è molto lineare e costante, studiata specificatamente per i motori ad albero della serie D-LD.
Non è il cilindro racing, ma un giusto compromesso per incrementare la potenza massima senza sacrificare l’elasticità di marcia, indispensabile per un motore con un cambio a sole 3 marce.

Fase 2) Carburatore X10
Per incrementare ulteriormente le prestazioni di questo gruppo termico è consigliabile sostituire il carburatore con uno maggiorato.
Esistono diversi carburatori adattabili a questo kit ma il più economico è certamente l’X10 della Serie LI che, con un diffusore di 25 mm, è in grado di migliorare sensibilmente le prestazioni della Lambretta.

Fase 3) Marmitta Abarth X186
La marmitta “tipo Abarth” in catalogo è l’esatta riproduzione del tipo che era offerto come accessorio, nella metà degli anni ’50, dalla famosa azienda Abarth. Si tratta dell’ultima versione con il corpo maggiorato, che meglio si adatta al nostro Kit.
Questa marmitta è possibile utilizzarla solo sulla serie D; per la serie LD verrà presto preparata una marmitta specifica.

Fase 4) Accensione elettronica X189-X190
Una ulteriore miglioria nelle prestazioni di questo Kit è l’accensione elettronica. Al momento di andare in stampa non era ancora pronta l’accensione in quanto è in fase di prove e verifiche prima della produzione. Sarò pronta entro la metà del 2020.

Fase 5) Rapporti al cambio X188
Ultima, ma non meno importante modifica, è l’allungamento dei rapporti al cambio.
Cambiando la coppia conica si otterrà un aumento del rapporto finale di circa il 25%, migliorando notevolmente la velocità della Lambretta e diminuendo sensibilmente il consumo a velocità di crociera.

Fase 5) Ruota 10 pollici X187
Se non si desidera aprire il motore per cambiare al coppia conica è possibile comunque incrementare il rapporto finale sostituendo le ruote da 8 pollici con quelle da 10 pollici. In questo caso ne beneficerà anche la tenuta di strada e la sicurezza nella guida.

KITS FOR LAMBRETTA 125 D-LD (1951-1954) - 125 LD / 150 D-LD (1955-1958)

Phase 1) Cylinders X180-X18-X182
This special Kit, produced in Italy exclusively for CasaLambretta, was developed by the award-winning genius Roberto Barone of “Barone Racing”.
It is an aluminum barrel with Nickasil and reed valve. Its torque curve is very linear and constant, specifically designed for shaft motors of the D-LD series.
It is not the racing cylinder, but a right compromise to increase maximum power without sacrificing the elasticity of travel, indispensable for an engine with a 3-speed gearbox only.

Phase 2) X10 carburettor
To further increase the performance of this Kit, it is advisable to replace the carburettor with an oversized one.
There are several carburetors that can be adapted to this kit but the cheapest is certainly the X10 of the LI Series which, with a 25 mm diffuser, is able to significantly improve the performance of the Lambretta.

Phase 3) Abarth muffler X186
The “Abarth type” muffler in the catalog is the exact reproduction of the type that was offered as an accessory, in the mid-1950s, by the famous Abarth company. This is the latest version with the wide body, which best suits our kit.
This muffler can only be used on the D series; a specific muffler will soon be prepared for the LD series.

Phase 4) Electronic ignition X189-X190
A further improvement in the performance of this kit is the electronic ignition. At the time of going to press, the ignition was not yet ready as it is undergoing tests and checks before production. I will be ready by mid 2020.

Phase 5) Exchange ratios X188
Last, but not least, modification is the lengthening of exchange ratios.
Changing the bevel gear will result in an increase in the final ratio of about 25%, considerably improving the speed of the Lambretta and significantly reducing consumption at cruising speed.

Step 5) Rotate 10 inches X187
If you do not want to open the engine to change to the bevel gear, you can still increase the final ratio by replacing the 8-inch wheels with the 10-inch ones. In this case, road holding and driving safety will also benefit.

X 180
X 181
X 182

X 188

X 186

X 187

KIT ELABORAZIONE PER LAMBRETTA SERIE 50 JUNIOR

Dedicato alle Lambretta modelli: 50 Junior, 50 DL, 50 Special, 50 LUI

Per migliorare le prestazioni del vostro scooter, CasaLambretta vi offre una serie di modifiche che sono descritte in diverse fasi: dalla fase 1 alla fase 5 si ha un aumento progressivo della potenza e della velocità massima.

Fase 1) Cilindro 75 X 3

Questo speciale cilindro, prodotto in esclusiva per CasaLambretta dalla ParmaKit, è realizzato in alluminio pressofuso con canna cromata a spessore e pistone Meteor di disegno esclusivo. I travasi sono dimensionati per adottare carburatori fino a 20 mm, mentre lo scarico è stato dimensionato per favorire la coppia ai bassi regimi. Viene fornito completo di guarnizioni e di prigionieri per i collettori di scarico e aspirazione.

Fase 2) Pignone maggiorato X 28-29

Per incrementare la velocità massima senza dover sostituire il gruppo cambio, è disponibile un pignone catena maggiorato che incrementa in maniera corretta i rapporti al cambio. Nel caso di modelli con ruote da 9 pollici è opportuno utilizzare il pignone da 15 denti (X29) mentre, per i modelli con ruote da 10 pollici, è consigliato il tipo a 13 denti (X28). In ogni caso, per non cambiare la catena, è disponibile una maglia falsa (X31) da inserire nella catena originale.

Fase 3) Marmitta maggiorata X 42 - X42/A

Questa marmitta è stata realizzata per migliorare la resa termodinamica del motore elaborato con il cilindro X3. È destinata esclusivamente ai modelli J 50-50DL-50 Special. La forma riprende quella originale Innocenti ma è stata ampiamente rivista nel volume di espansione e nel collettore di scarico. Con questo tipo di marmitta è sempre consigliabile abbinare il carburatore maggiorato SHB 19/19 (X14).

Fase 4) Carburatore SHA 15/15 X 16 - SHB 19/19 X 14

Il carburatore maggiorato SHB 19/19 è destinato ai modelli 50J-50DL-50 Special e viene fornito con il collettore dedicato. La carburazione è già regolata per le specifiche del motore, è perfettamente adattabile al soffietto originale e l'estetica è identica al carburatore SHB 16/12. Per il modello Lui 50 è consigliabile montare il carburatore SHA 15/15, che è esteticamente identico all'originale ed è possibile adattarlo sul collettore standard. La scatola di aspirazione può restare quella di origine.

TUNING PARTS FOR LAMBRETTA J Range 50cc & LUI 50cc MODELS

Applicable for Lambretta Models: J50, J50 Deluxe, J50 Special, Lui 50C & 50CL

To increase the performance of your scooter, CasaLambretta offers you a series of modifications in various phases: from Phase 1 through to Phase 5, with each step allowing you to progressively add performance, power output and overall top speed.

Phase 1: Cylinder kit 'Casa 75cc' X 3

This special cylinder kit, produced by Parmakit exclusively for CasaLambretta, is die cast in aluminium with a Nikasil lined bore and runs a specially made Meteor piston. The transfer and inlet ports are designed for use with a carburettor of up to 20mm in size, whilst the exhaust port has been calculated to give good power also at low rpm. The kit comes complete with all gaskets and inlet studs.

Phase 2: Oversized front drive sprockets X 28 & X 29

To raise the scooters overall gearing without having to actually change the complete gearbox, there are two new front sprockets available to obtain the correct final drive ratios. For J50 models with 9 inch wheels, we recommend the use of the 15T front sprocket (X29) whilst for all models with 10 inch wheels, the correct part is the 13T front sprocket (X28). In both cases, to avoid changing the drive chain a half-link (X31) can be used to insert into the original chain, to give the correct overall length.

Phase 3: Big Bore Exhaust X 42 - X 42/A

This exhaust has been specifically designed for use with the 'Casa 75cc' cylinder kit X3. It can only be used on all J Range models (not Lui). The shape of the exhaust is aesthetically similar to the original Innocenti box but the expansion area is actually much bigger. Also both the downpipe and tailpipe are much larger, guaranteeing more efficient gas-flow. With this exhaust we thoroughly recommend the use of a larger Dell'Orto SHD19/19 carburettor (X14).

Phase 4: Carburettor SHA15/15 X 16 & Carburettor SHB 19/19 X 14

The larger SHB19/19 carburettor (X14) is destined for use on all kitted J50 models and comes complete with its dedicated inlet manifold. The carb comes ready-jetted for use with the X3 cylinder kit and it's designed to be used with the original type rubber air hose. Aesthetically, this is identical to the original SHB16/12 carb as fitted by Innocenti. For Lui models, we recommend the fitment of the SHA 15/15 carburettor kit (X16), again which is visually the same as the original carb and also has the added advantage that it can be fitted directly to the standard inlet manifold. The scooters original air filter box can also be maintained.

X 28
X 29

X 14

X 42/A

X 16

X 42

KIT ELABORAZIONE CILINDRO TRADIZIONALE 185-225 X1- X2

Dedicato alle Lambrette modelli: 125-150 LI I-II-III serie, 125-150 Special, 150-200 SX, 125-150-200 DL

Per migliorare le prestazioni del vostro scooter, CasaLambretta vi offre una serie di modifiche che sono descritte in diverse fasi. Dalla n. 1 alla n. 5 si ha un aumento progressivo della potenza e della velocità massima, mentre con il n. 6 si ottiene un sensibile miglioramento della trasmissione.

Fase 1) Cilindri 185cc X 1 - 225cc X 2

Il Kit 185/210 è un gruppo termico in alluminio con canna in Nickasil della Gilardoni e pistone Vertex. La fusione in conchiglia garantisce un'ottima qualità dimensionale e una eccezionale robustezza meccanica. Il corretto dimensionamento delle luci e dei 5 travasi gli permette di ottenere una buona potenza senza penalizzare la coppia motrice. Inoltre l'altissima resa termodinamica consente di ottimizzare al massimo il consumo di carburante; infatti, con un'attenta messa a punto di carburazione e accensione è facilmente raggiungibile il traguardo di 40 km al litro ad una velocità di crociera di 85-90 km/h. Ultimo pregio di questo Kit è la sua assoluta affidabilità grazie al trattamento Nickasil della Gilardoni e al pistone Vertex a 2 fasce da 1,5 mm. Questo Kit è stato progettato per uno stile di guida piacevole e quotidiano; non si è voluto ricercare la potenza massima assoluta ma, invece, si è preferito puntare sull'elasticità di marcia, sulla coppia a bassi giri e sull'economicità d'uso.

Fase 2) Rapporti al cambio (raccomandato per le 125)

Aumentando notevolmente la potenza del motore è assolutamente necessario allungare i rapporti al cambio. Invece della sostituzione di tutto il gruppo cambio è decisamente più economico lavorare sul pignone all'albero motore. A tale scopo sono disponibili pignoni da Z 16-17-18 a seconda dell'esigenza del cliente. Normalmente, per i modelli di 125 cc, è consigliato lo Z 17 (codice X 26), che è il giusto compromesso tra accelerazione e velocità massima.

Fase 3) Marmitte X 21 - X 22 - X 52

La Marmitta Clubman di CasaLambretta è l'esatta riproduzione della marmitta utilizzata in Inghilterra negli anni '60. Si tratta di sistema di scarico maggiorato che aumenta le prestazioni del Kit, mantenendo il rumore di scarico ad un livello decisamente accettabile. La sua forma riprende quella della marmitta originale Innocenti e quindi non modifica l'aspetto originale della Lambretta. Al suo interno è rivestita con lana di vetro per ridurre il suono metallico, tipico delle marmitte elaborate. L'espansione X 52 è stata realizzata per ottimizzare al massimo le prestazioni del motore.

Fase 4) Carburatori maggiorati X 10 - X 13 - X 15

Per incrementare ulteriormente le prestazioni del cilindro 185/225 è consigliabile adottare un carburatore maggiorato. Due le possibilità offerte:

a) Carburatore Jetex di 24 mm (codice X10); si tratta di un prodotto di buona qualità che riprende la forma del nostro Dell'Orto 2/22 e si monta sul collettore originale della 150 DL (codice B 254). È una buona soluzione per non stravolgere l'originalità della Lambretta e, nello stesso tempo, migliorare le prestazioni ai regimi massimi.

b) Carburatore Dell'Orto PHBL 26 (codice X 13); in questo caso si tratta di un ricambio di altissima qualità prodotto dalla nota casa Italiana Dell'Orto. Questo carburatore deve essere montato con un collettore speciale (X 12) con manicotto in gomma antivibrante. È certamente la soluzione migliore per chi desidera la massima potenza e l'affidabilità assoluta di un prodotto Italiano. Entrambi i carburatori possono essere collegati alla scatola filtro originale con l'accortezza di sostituire la bocca di aspirazione sul telaio con una del tipo DL (codice X 17), oppure togliendo la paratia dell'originale. Il soffietto di aspirazione da utilizzare è il B39.

Fase 5) Accensione elettronica X900, X901, X 902, X 903, X 904

Un successivo passo per migliorare l'affidabilità e la progressione del motore è il montaggio di una accensione elettronica CasaLambretta. Questo modello di esclusiva produzione Ducati si caratterizza da un volano ricavato dal pieno, dal peso come l'originale e da una efficienza meccanica di assoluta perfezione; la scatola di regolazione elettrica riproduce esattamente quella originale Ducati, migliorando l'estetica e l'originalità del veicolo. La potenza massima di 120 W a 12 V sono più che sufficienti per alimentare i fari e qualche accessorio supplementare. Nel caso si desiderasse un volano più leggero è disponibile il X 901, che ha un peso ridotto a 2 Kg ed è prodotto unicamente per i modelli con l'albero a cono grande (tipo DL).

Fase 6) Cambio a 4 marce ravvicinato X 175

Per i più esigenti è stato progettato un nuovo cambio a 4 marce con i rapporti ravvicinati per migliorare l'accelerazione e non perdere i giri nei cambi di marcia. Questo cambio speciale è stato costruito con i migliori materiali disponibili sul mercato, gli ingranaggi sono in acciaio stampato con denti a profilo ribassato. La qualità CasaLambretta di sempre !

AVVERTENZE:

Nel caso si dovesse montare il cilindro X1 su un motore della 125/150 LI prima serie è necessario sostituire anche i prigionieri (cod. B 123) e la cuffia di raffreddamento (cod. C 440). Per i modelli 175 TV seconda e terza serie è necessario sostituire la biella con quella della serie LI (più corta) in quanto la biella della TV è più lunga e non è compatibile con il pistone X1. Nella seconda serie è stata montata una scatola filtro con l'imboccatura molto stretta. Se si volesse montare un carburatore maggiorato è consigliabile sostituire la scatola filtro con quella della LI terza serie.

PISTON PORTED CYLINDER KITS 'CASA 185' X1 & 'CASA 225' X2

Applicable for Lambretta Models: 125-150 LI Series 1, 2, 3, 125-150 Special, SX150-200, 125-150-200 GP / DL

To increase the performance of your scooter, CasaLambretta offers you a series of modifications in various phases: from Phase 1 through to Phase 5, with each step allowing you to progressively add performance, power output and overall top speed, whilst Phase 6 offer advised modifications for your gearbox.

Phase 1: Cylinder kit Casa 185cc X 1 & Casa 225cc X 2

The cylinder kits Casa 185cc & Casa 210cc are aluminium barrels that have Nikasil plated bores, produced by Gilardoni. The pistons used for these kits are made by Vertex. The casting method uses dies in order to guarantee both continuous perfect barrel dimensions and mechanical robustness. The perfectly sized 5 transfer ports give both kits great power outputs without penalizing low rpm torque. Also the increased heat dispersion of these kits means that you'll get much better mpg. We have found that with a correct carburation set-up, it's easy to achieve 40km per litre, whilst maintaining a constant cruising speed of 80-90kph (55+mph). Another point worthy of mention is the unquestionable reliability of these kits, due in no small part to both the quality of Giliardoni's Nikasil bore lining and the superb Vertex pistons, fitted with 2 x 1.5mm rings. We designed these kits with daily use in mind - rather than for full out racing – and in 'standard' form the end result is that your Lambretta will have a great spread of useable power right across the whole rev range and still give wonderful fuel economy.

Phase 2: Oversized front drive sprockets X 25, X 26 & X 27 (recommended for 125cc's)

If you significantly raise your scooters power output then it is absolutely necessary to alter your scooter's gearing to suit. To raise the overall gearing without having to actually change the complete gearbox, there are various bigger front sprockets available to obtain the correct final drive ratios. As such, there are 16T, 17T and 18T sprockets available (X25, X26 & X27), depending on your needs. For example, for 125cc models we advise the fitment of a 17T sprocket (X26), which will give a perfect compromise between acceleration and top speed.

Phase 3: Big Bore exhausts X 21 - X 22 - X 52

The CasaLambretta Clubman exhaust is an identical copy of the 'big bore' exhausts used in Great Britain during the 60's. These exhausts are larger than their standard counterparts and will increase the performance of the various cylinder kits, whilst still maintaining a perfectly acceptable level of noise. The shape of the Casa Clubman's is aesthetically similar to the original Innocenti exhausts and therefore the overall appearance of your Lambretta remains the same. The insides of these exhausts are lined with sound proofing materials to reduce the metallic sound normally associated with performance exhausts. X 52 is a special exhaust for maximum power.

Phase 4: Larger carburettors X 10 & X 13 & X 15

The raise even further the level of power from the Casa 185 & 225 kits, we recommend the fitment of a larger bore carburettor. There are two choices:

a) Jetex 24mm carburettor (X10); this is a good quality product that can be fitted to a GP / DL150 inlet manifold (item B254). This is a quick, easy solution to gain an improvement in performance (above all at the top end) without changing the overall appearance of your Lambretta.
b) Dell'Orto PHBL 26mm carburettor (X13); this is a high quality top of the range part produced by the well-known Italian company Dell'Orto. This carb needs to be fitted to a special inlet manifold (X12) and is rubber mounted. This is undoubtedly the advised solution if you want the best level of power output coupled with the total reliability offered by this superb Italian made product.

Both these carbs can be run through the original Lambretta air filter box although a GP / DL type under-seat airscoop must be used (or simply remove the baffle membrane actually cast into the air scoop, if you have a non GP / DL item). A GP / DL type air hose for 22mm carbs must be used (item B39).

Phase 5: 12V Electronic ignition 'Casatronic' X900, X901, X 902, X 903, X 904

A big step towards improving both the reliability and usability of any Lambretta is the fitment of a CasaLambretta electronic ignition system. These ignitions are produced exclusively form Ducati and are unique in that the flywheels are machined from a single part and the weights for the 'standard' kit flywheels X900 & X902 are identical to the original Innocenti parts. These electronic kits really are mechanically perfect and undoubtedly the most reliable ignitions available on the market. An added advantage is that all Casa electronic kits have a current regulator that is identical to the original Ducati part, thus maintaining the original look and originality of your Lambretta. The maximum power output is 120W which is more than sufficient to power all the scooters lights and any additional accessories. All Casa electronic ignitions have the possibility to charge a battery as standard. If you wish to have a lightened flywheel, kit X901 has a 2.0kg weight flywheel, which is ideal for tuned engines. This is only available for the larger coned GP / DL type crankshafts.

Phase 6: 4 Speed gearbox close ratio X 175

For the more sporty, a new 4-speed gearbox has been designed with close ratios to improve acceleration and not lose speed in gear changes. This special gearbox has been built with the best materials available on the market, the gears are made of pressed steel with low profile teeth. The CasaLambretta quality of all time!

PLEASE NOTE:

a) If you wish to fit a Casa 185 kit (X1) to a Series 1 LI 125-150 it is also necessary to fit new, longer barrel studs (item B123) and a larger type cylinder cowling (item C440).
b) For TV175 Series 2 & 3 models, it is necessary to fit a shorter type LI type con-rod, as the TV con-rod is longer and therefore not compatible with the gudgeon pin heights of the piston contained within the X1 cylinder kit.
c) The neck of the air-filter boxes fitted as standard to Series 2 Lambrettas is very small. If you wish to fit a larger carburettor then it is extremely advisable to change it with a Series 3 equivalent.

Casa Performance

Casa Lambretta sta investendo molto in tempo ed impegno per sviluppare e fornire una gamma completa di prodotti interamente progettati per migliorare sia le prestazioni che la ciclistica del vostro scooter. Questi prodotti esclusivi sono commercializzati con il nome di "Casa Performance". Il nostro scopo è quello di fornirvi tutto quello che potrebbe servire, sia per trasformare completamente il vostro scooter in un mezzo da corsa che per migliorare alcuni aspetti anche per l'uso di tutti i giorni. In questa sezione troverete una completa selezione di kit cilindri, accensioni elettroniche, ammortizzatori, carburatori, marmitte, selle, componenti di trasmissione, contagiri, freni idraulici e molto altro ancora. Tutti i prodotti della gamma "Casa Performance" sono stati testati sia su strade pubbliche (dietro consenso), che sui circuiti. Una raccomandazione, prima di utilizzare ognuno dei prodotti "Casa Performance" su strade pubbliche, controllate le leggi ed i regolamenti che vigono nello Stato in cui essi vengono usati. Non dimenticate, se avete bisogno di un consiglio o di un aiuto nel montaggio di questi componenti speciali, potete rivolgervi ad un centro specializzato "Casa Performance".

Casa Lambretta is investing a lot of time and effort into developing and providing a full range of products all designed to enhance your scooters performance and handling. These exclusive parts all come under the '"Casa Performance" banner. Our intention is to provide everything you could possibly need to either completely transform your scooter into a full blown race machine, or just to enhance certain aspects of your daily rider. Within this section you'll find complete a complete selection of barrel kits, electronic ignitions, suspension units, carburettors, exhausts, seats, transmission components, rev counters, hydraulic brakes and much, much more. All products contained within the "Casa Performance" range have been fully tested both on the open road (where permitted) and on the race track. Before using any "Casa Performance" products on public roads, please check the rules and regulations covering their use within the country you intend to use them on. Don't forget, if you need advice or help installing these special parts, please contact a specialised "Casa Performance" dealer!

Codice Casa Lambretta	Descrizione ricambio Description Model	Modello Model	Prezzo Price
X 1	Kit Cilindro/testa/pistone Casa 185 Kit cylinder/piston/head Casa 185	LI-S-SX-DL	420,00
X 1/S	Kit Cilindro/testa/pistone Casa 185 **Sport** Kit cylinder/piston/head Casa 185 **Sport**	LI-S-SX-DL	450,00
X 2	Kit Cilindro/testa/pistone Casa 225 Kit cylinder/piston/head Casa 225	200 SX-DL	460,00
X 3	Kit Cilindro/testa/pistone Casa 75 Kit cylinder/piston/head Casa 75	50 Junior-Lui	200,00
X 10	Carburatore Jetex 25 mm Carburettor Jetex 25 mm	Tutti	70,00
X 11	Rubinetto alta capacità fast flow Fuel tap "fast flow"	Tutti	15,00
X 12	Collettore con raccordo in gomma per X 13 Carburettor pipe with rubber for X 13	X 1	60,00
X 12/A	Collettore con raccordo in gomma per X 15 Carburettor pipe with rubber for X 15	X 2 - X 1/S	60,00
X 13	Carburatore Dell'Orto PHBL 26 Carburettor Dell'Orto PHBL 26	Tutti	140,00
X 14	Carburatore SHB 19 con collettore Carburettor SHB 19 with pipe	Junior-Lui	105,00
X 15	Carburatore Dell'Orto PHBH 30 Carburettor Dell'Orto PHBH 30	Tutti	160,00
X 16	Carburatore SHA 15/15 Carburettor SHA 15/15	Lui	55,00
X 21	Marmitta "Clubman" ad espansione Exhaust "Clubman" special power	Tutti	220,00
X 22	Marmitta "Clubman" Exhaust "Clubman"	LI-TV 1-2 s.	220,00
X 23/S	Marmitta "Clubman" 2 tubi Exhaust "Clubman" 2 pipes	Tutti	300,00
X 24	Pignone Z 19 Sprocket th. 19	LI-S-SX-DL	35,00
X 24/A	Pignone Z 20 Sprocket th.20	LI-S-SX-DL	35,00
X 24/B	Pignone Z 21 Sprocket th. 21	LI-S-SX-DL	35,00
X 25	Pignone Z 16 Sprocket th. 16	LI-S-SX-DL	35,00
X 26	Pignone Z 17 Sprocket th. 17	LI-S-SX-DL	35,00
X 27	Pignone Z 18 Sprocket th. 18	LI-S-SX-DL	35,00
X 28	Pignone Z 13 Sprocket th. 13	Junior-Lui	28,00
X 29	Pignone Z 15 Sprocket th. 15	Junior-Lui	28,00
X 30	Maglia di collegamento Offset link	LI-S-SX-DL	5,00
X 31	Maglia di collegamento Offset link	Junior-Lui	4,00
X 32	Campana alleggerita Z46 Crown clutch light type Z46	LI-S-SX-DL	80,00
X 35	Campana alleggerita Z47 Crown clutch light type Z47	LI-S-SX-DL	80,00
X 36	Frizione 5 dischi Surflex Special clutch 5 disc Surflex	LI-S-SX-DL	75,00
X 37	Catena 75 passi "Iwis" Chain 75 links "Iwis"	Junior-Lui	30,00
X 38	Catena 76 passi "Iwis" Chain 76 links "Iwis"	Junior-Lui	30,00
X 39	Catena 81 passi "Iwis" Chain 81 links "Iwis"	LI-S-SX-DL	45,00
X 40	Sella lunga "Clubman" Long seat "Clubman"	LI-S-SX-DL	240,00
X 40/B	Sella corta "Clubman" Short seat "Clubman"	LI-S-SX-DL	240,00
X 41	Ammortizzatore post- regolabile Italia Rear shock adsorber gas Italy	LI-S-SX-DL	150,00
X 42	Marmitta speciale per X 3 Special exhaust for X 3	Junor	110,00
X 42/A	Marmitta speciale per X 3 Special exhaust for X 3	LUI	110,00
X 50	Supporto in gomma per faro Lucas Rubber support for headlight Lucas	LI-S-SX-TV-DL	30,00

Codice Casa Lambretta	Descrizione ricambio Description Model	Modello Model	Prezzo Price
X 51	Portapacchi per sella Clubman Rear rack for seat	LI3-S-SX-TV-DL	50,00
X 52	Marmitta ad espansione speciale Special exhaust	Casa 185-210	260,00
X 60	Claxon 12V A.C. Horn 12V A.C.	No batteria	30,00
X 61	Claxon 12V C.C. Horn 12V D.C.	Si batteria	36,00
X 62	Soffietto per carburatore 30mm Air hose carburettor 30 mm	LI-S-SX-TV	20,00
X 62/A	Soffietto per carburatore 26 mm Air hose carburettor 26 mm	LI-S-SX-TV	20,00
X 63	Filtro aria speciale per X 62 Special air filter for X 62	LI-S-SX-TV	36,00
X 64	Silent block pieni rinforzati Silent block full reinforced	LI-S-SX-TV	22,00
X 72	Cerchio alluminio tubless "FA" Whell rim alloy for tubless "FA"	LI-S-SX-TV-DL	75,00
X 80	Contachilometri elettronico Sip" Electronic Speedometer "Sip"	LI-S-SX-TV-DL	180,00
X 81	Ammortizzatore posteriore a gas "BMG" Rear shock adsorber "BMG"	LI-S-SX-TV-DL	220,00
X 82	Coppia ammortizzatori anteriori "BMG" Pair front shock adsborber "BMG"	LI-S-SX-TV-DL	220,00
X 83	Coppia molle rinforzate Pair spring renforced	LI-S-SX-TV-DL	28,00
X 90	Coppia bracci con supporto per ammortizzatori Pair fork link with shock support	LI-S-SX-TV-DL	100,00
X 175	Cambio ravvicinato Gearbox close ratio	LI-S-SX-TV-DL	360,00
X 180	Kit Cilindro completo Kit complete cylinder	150 D-LD	450,00
X 181	Kit Cilindro completo Kit complete cylinder	125 D-LD '51-'54	450,00
X 182	Kit Cilindro completo Kit complete cylinder	125 LD '56-'58	450,00
X 183	Pacco lamellare Reed valve	Tutti	65,00
X 184	Collettore per MA19 Carburettor manifold MA 19	Tutti	50,00
X 185	Collettore per 22/24 Carburettor manifold 22/24	Tutti	50,00
X 186	Marmitta tipo "Abarth" Exhaust "Abarth"	125-150 D	480,00
X 187	Coppia conica speciale + 25% Rear bevel gear + 25%	Tutti	220,00
X 188	Cerchio ruota 10 pollici Rim 10 inch.	Tutti	50,00
X 189	Accensione elettronica Electronic Igition	125 D-LD '51-'54	in prep.
X 190	Accensione elettronica Electronic Igition	125-150 D-LD '55-'58	in prep.
X 900	Accensione elettronica Ducati 2,8 Kg Electronic flywheel Ducati 2,8 Kg	LI-S-SX-TV	450,00
X 902	Accensione elettronica Ducati 2,8 Kg Electronic flywheel Ducati 2,8 Kg	DL-GP	450,00
X 901	Accensione elettronica Ducati 2 Kg Electronic flywheel Ducati 2 Kg	DL-GP	450,00
X 903	Accensione elettronica Ducati Sport Electronic flywheel Ducati Sport	DL-GP	450,00
X 904	Accensione elettronica Ducati Racing Electronic flywheel Ducati Racing	DL-GP	450,00
E 317	Lampadina faro anteriore 35/35W 12V Bulb 35/35W 12V	LI-S-SX-TV-DL	4,00
E 318	Lampadina faro posteriore 5/21W 12V Bulb 5/21W 12V	LI-S-SX-TV-DL	3,00
E 319	Lampadina a siluro 5W 12V Torpedo bulb 5W 12V	LI-S-SX-TV-DL	1,00

X 41

X 80

X 82

X 81

X 40

X 90

X 83

X 51

Casa 4 Speed Close Ratio

X 175

X 40/B

X 12 vari

X 52

X 13-15

X 62/A X 62

X 10

X 30

X 63

X 11

X 25
X 26
X 27

X 23/S

X 21

X 22

X 32-35

X 36

X 72

Casa Lambretta®

Worldwide Dealer Network

The world's best Lambretta fork? CasaLambretta . . . of course !

Molybdenum steel tubing with forged upper section for maximum safety and durability

Ultra strong forged fork links, perfect for both drum or disc brakes

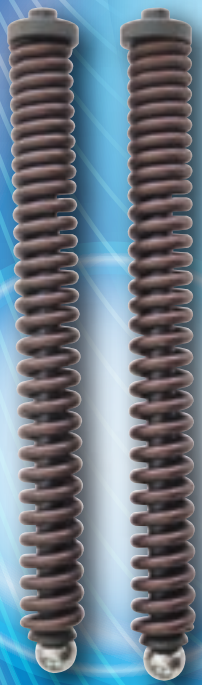

Progressive dual-rated fork springs for perfect handling

Exclusive suspension units made by Italian market leaders 'Mupo'

Casa Lambretta forks are 100% Made In Italy using only the very best materials

www.casalambretta.it

New! MADE IN ITALY

RIMINI Lambretta CENTRE

RESTORATION • TUNING • RACE TEAM • SPARE PARTS MEGASTORE • ON LINE SHOPPING 24/7

RLC has a permanent sales Showroom and large stores with massive stocks of parts for both restoration & tuning!

RLC ha una grande zona esposizione ed un magazzino ricambi ben fornito sia per il restauro che l'elaborazione!

We specialise in all Lambretta models, from a Model A to the New Lambretta!

Siamo specializzati in tutti i modelli dalla A125 fino alla nuova Lambretta!

Visit our sales Showroom!

Visitate il nostro Showroom!

We have the knowledge & experience to supply the correct parts and assistance to ensure you perfect results! We send Worldwide with Express shipping!

Abbiamo la conoscenza e l'esperienza per fornirvi il giusto ricambio e consigliarvi al meglio per ottenere un risultato perfetto. Spediamo in tutto il mondo con servizio espresso!

Full workshop facilities!

Reparto Officina all'avanguardia

RLC restorations are World-renowned and we have fully fitted, modern workshop facilites available!

I restauri RLC sono rinomati in tutto il mondo per la qualità ed i nostri tecnici operano in un reparto officina all'avanguardia!

In-house braked Dyno!

Servizio banco prova!

Performance Centre

Casa Performance is the safety & performance division of RLC! We design, test and manufacture these exclusive market-leading parts for Vittorio Tessera & Casa Lambretta!

Casa Performance R&D

Casa Performance è la nostra gamma di prodotti di elaborazione e miglioramenti tecnici! Siamo responsabili per il disegno, lo sviluppo e la produzione di questi incredibili articoli per Vittorio Tessera & Casa Lambretta!

RESTAURI • ELABORAZIONI • SQUADRA CORSE • SPEDIZIONE RICAMBI • NEGOZIO ON LINE 24/7

Via Delle Industrie 13 - 47824 - Poggio Torriana (RN) - ITALY
Tel: 0039.0541.686449 e-mail: info@riminilambrettacentre.com

www.riminilambrettacentre.com

per info sugli articoli _ for info about items

Casa Scooter

scrivi a _ write to: brunopisa@hotmail.com

Scooter Italiano

CLOTHES

yellow
blue
green
orange

yellow
red
blue
white

brown
black

white
black

BAGS

red
blue

sx 200
150 golden
sx 150
tv 200 / 150 silver
special 125 / tv 175

ld model
special model

yellow
red
blue

DOCUMENTS HOLDER

sx 200
150 golden
sx 150
tv 200 / 150 silver
special 125 / tv 175

red
blue

SCOOTER

Produced & distributed by

TV scooter Garage

www.tvscootergarage.com

tel. 3470372354 - fabio.basso@alice.it

via Cortivi 34, 31040
Nervesa della Battaglia TV

Scooter Italiano

via Pordenone 17 _ S.Quirino _ Pn
+39 0434 918716 _ +39 348 3033266
www.scooteritaliano.it
brunopisa@hotmail.com

Cortina Gearbox Super Sport

Il rivoluzionario cambio ravvicinato che rende la tua Lambretta potente e scattante !

The new revolutionary gearbox that gives your Lambretta more speed and power !

Marce ravvicinate per ottenere una migliore resa del motore, con un minor calo di potenza nel cambio di marcia

Closely spaced ratio for a better engine performance with less power loss when changing gear

Libretti di uso e manutenzione
Instruction booklet

Codice (casa Lambretta)	Descrizione ricambio	Modello	Prezzo
P 20	Libretto uso e manutenzione 125 m (A)	125 A (m)	8,00
P 21	Libretto uso e manutenzione 125 B	125 B	8,00
P 22	Libretto uso e manutenzione 125 C-LC	125 C-LC	8,00
P 23	Libretto uso e manutenzione 125 D-LD	125 D-LD '52-'55	8,00
P 24	Libretto uso e manutenzione 150 D-LD	150 D-LD '54-'56	8,00
P 25	Libretto uso e manutenzione 125 LD derivata	125 LD '56	8,00
P 26	Libretto uso e manutenzione 125 LD '57	125 LD '57	8,00
P 27	Libretto uso e manutenzione 150 LD '57	150 LD '57	8,00
P 28	Libretto uso e manutenzione 125 E	125 E	8,00
P 29	Libretto uso e manutenzione 125 F	125 F	8,00
P 30	Libretto uso e manutenzione 175 TV 1	175 TV 1	8,00
P 31	Libretto uso e manutenzione 125 LI I serie	125 LI I serie	8,00
P 32	Libretto uso e manutenzione 150 LI I serie	150 LI I serie	8,00
P 33	Libretto uso e manutenzione 175 TV II serie	175 TV II serie	8,00
P 34	Libretto uso e manutenzione 125 LI II serie	125 LI II serie	8,00
P 35	Libretto uso e manutenzione 150 LI II serie	150 LI II serie	8,00
P 36	Libretto uso e manutenzione 125 LI III serie	125 LI III serie	8,00
P 37	Libretto uso e manutenzione 150 LI III serie	150 LI III serie	8,00

Codice (casa Lambretta)	Descrizione ricambio	Modello	Prezzo
P 38	Libretto uso e manutenzione 175 TV III serie	175 TV III serie	8,00
P 39	Libretto uso e manutenzione 150 Special	150 Special	8,00
P 40	Libretto uso e manutenzione 125 Special	125 Special	8,00
P 41	Libretto uso e manutenzione 200 SX	200 SX	8,00
P 42	Libretto uso e manutenzione 150 SX	150 SX	8,00
P 43	Libretto uso e manutenzione 125 DL	125 DL	8,00
P 44	Libretto uso e manutenzione 150 DL	150 DL	8,00
P 45	Libretto uso e manutenzione 200 DL	200 DL	8,00
P 46	Libretto uso e manutenzione Cento	Junior 100	8,00
P 47	Libretto uso e manutenzione J50	Junior 50	8,00
P 48	Libretto uso e manutenzione J 125	J 125	8,00
P 54	Libretto uso e mauntenzione 125 J 4m	125 J 4m	8,00
P 49	Libretto uso e manutenzione 50 De Luxe	50 De Luxe	8,00
P 50	Libretto uso e manutenzione 50 Special	50 Special	8,00
P 51	Libretto uso e manutenzione 50 Lui C-CL	Lui 50 C-CL	8,00
P 52	Libretto uso e manutenzione 75 Lui S-SL	Lui 75 S-SL	8,00
P 53	Libretto uso e manutenzione 48 ciclomotore	ciclomotore 48	8,00

Cataloghi parti di ricambio
Spares catalogue

Codice (casa Lambretta)	Descrizione ricambio	Modello	Prezzo
P 60	Catalogo parti di ricambio 125 m (A)	125 m (A)	35,00
P 61	Catalogo parti di ricambio 125 B	125 B	12,00
P 62	Catalogo parti di ricambio 125 C	125 C	12,00
P 63	Catalogo parti di ricambio 125 LC	125 LC	12,00
P 64	Catalogo parti di ricambio 125 D	125 D	12,00
P 65	Catalogo parti di ricambio 125 LD	125 LD	12,00
P 66	Catalogo parti di ricambio 150 D-LD	125 LD deriv.150 D-LD, 125 LD deriv.	12,00
P 67	Catalogo parti di ricambio 125 E	125 E	12,00
P 68	Catalogo parti di ricambio 125 F	125 F	12,00
P 69	Catalogo parti di ricambio 175 TV I serie	175 TV I serie	12,00

Codice (casa Lambretta)	Descrizione ricambio	Modello	Prezzo
P 76	Catalogo parti di ricambio LI I serie	125-150 LI I serie	12,00
P 70	Catalogo parti di ricambio 125-150 LI / 175 TV II serie	125-150 LI / 175 TV II serie	12,00
P 71	Catalogo parti di ricambio 125-150 LI IIIs.-175 TV IIIs.-S-SX	Tutti LI-TV IIIs. / S-SX 200	15,00
P 72	Catalogo parti di ricambio 125-150-200 DL	Tutti DL	15,00
P 73	Catalogo parti di ricambio Serie Junior 50-100-125	Tutti Junior	15,00
P 74	Catalogo parti di ricambio Lui 50-75	Lui 50-75	15,00
P 75	Catalogo parti di ricambio 48 ciclomotore	ciclomotore 48	12,00
P 77	Catalogo parti di ricambio 125 FC	125 FC	15,00
P 78	Catalogo parti di ricambio 125 FD	125 FD	15,00
P 79	Catalogo parti di ricambio 150 FD	150 FD	15,00

Manuali di officina
Instructions for repair shops

Codice (casa Lambretta)	Descrizione ricambio	Modello	Prezzo
P 80	Manuale di officina 125 C-LC	125 C-LC	15,00
P 81	Manuale di officina 125 D-LD	125 D-LD	15,00
P 90	Manuale di officina 125 E-F	125 E-F	15,00
P 82	Manuale di officina 150 D-LD-125 LD deriv. '56	150 D-LD-125 LD deriv.'56	15,00
P 83	Manuale di officina 125-150 LD '57 (agg. del P 82)	125-150 LD'57	15,00
P 84	Manuale di officina 175 TV I serie	175 TV I serie	15,00

Codice (casa Lambretta)	Descrizione ricambio	Modello	Prezzo
P 85	Manuale di officina 125-150 LI I serie	125-150 LI I serie	15,00
P 86	Manuale di officina LI-TV IIs. con agg. per LI-TV IIIs.	Tutti LI-TV II e III serie	15,00
P 87	Manuale di officina Serie Junior 50-100-125	Tutti Junior	15,00
P 88	Manuale di officina Lui 50-75	Lui 50-75	15,00
P 89	Manuale di officina 48 ciclomotore	ciclomotore 48	12,00

P 38

P 60

P 86

Libri • Books

PB 2 (it) - PB 3 (uk): Innocenti Lambretta:

È il classico libro sulla storia di tutta la produzione motociclistica Innocenti dal 1947 al 1971. Questa 5ª edizione si presenta con una copertina cartonata rigida e con un nuovo capitolo dedicato alla comunicazione pubblicitaria della Lambretta e del Lambro. Per chi si è avvicinato da poco al mondo Lambretta è un libro che non deve assolutamente mancare nella propria biblioteca.
274 pagine con testi in Italiano (PB2 - € 38) e Inglese (PB3 - € 39) colori e bianco/nero.

This is the 5th edition of typical book about the story of the complete Innocenti motorcycle manufacture from 1947 to 1971. It has a hard back cover and contains a chapter dedicated to Lambretta's and Lambro's advertisements. It's a must have book for Lambretta's apprentices.
It'a 274 pages colour (or black and withe) book available in Italian (PB2 - € 35) and English (PB3 - € 38).

Libri • Books

PB 6 (it-uk): Museo Scooter&Lambretta

Per chi volesse conoscere la storia dello scooter nel mondo, questo è il suo libro: centinaia di illustrazioni fotografiche e riproduzioni di documenti dell'epoca per spiegare come è nato e come si è evoluto lo scooter nei più importanti paesi del mondo. Ogni veicolo è descritto nelle sue caratteristiche principali e presentato con diverse immagini a colori e pubblicità originali: Lambretta, Vespa, Salsbury, Iso, Nibbio, Honda, Cushman, KTM ecc. sono alcune delle prestigiose marche presenti sul libro.
258 pagine con testi in Italiano e Inglese, tutto a colori, € 20.

PB 6 (it-uk): Scooter&Lambretta Museum

This is a book for people who wants to know the history of scooter in the world. It has hundreds of photographs and old documents aiming at illustrating the born and spread of this Lambreta all over the world. Every scooter is described with all its main characteristics and is illustrated with several colour images and original advertisement ads: Lambretta, Vespa, Salsbury, Iso, Nibbio, Honda, Cushman, KTM are some of the prestigious brands in this book.
258 colour pages available in Italian and English, € 20.

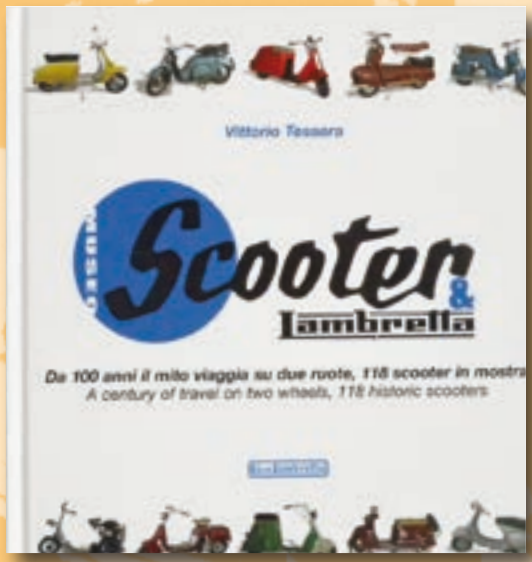

PB 7: Coppia cataloghi colori Lambretta

Una interessante riproduzione dei 2 cataloghi colori diffusi dalla Innocenti negli anni '59/'62. I campioni colore sono stati realizzati con verniciatura a spruzzo, utilizzando i codici colori originali. Un lavoro difficile e complesso che sarà sicuramente gradito agli appassionati lambrettisti, € 20.

PB 7: Two Lambretta catalogue of colours

An interesting reprint of two catalogues of colours Innocenti publicized from 1959 to 1962. The colour sample were made with spray gun, using original colours code. A book that will be appreciated by Lambretta lovers. € 20.

Libri • Books

PB 8 (it-uk): Lambretta due ruote di felicità

La storia della Lambretta raccontata da centinaia di immagini in bianco e nero tratte dall'archivio storico Innocenti. Dalla produzione nello stabilimento ai record di velocità, dai raduni nazionali agli attori più famosi, tutto questo con la Lambretta protagonista assoluta di questa storia entusiasmante. I 12 capitoli del libro trattano a fondo tutto il mondo lambrettistico degli anni '40/'60 e sono arricchiti da testimonianze dirette delle persone che hanno vissuto quei fantastici momenti. Un libro che non può mancare nella biblioteca del più fanatico lambrettista! 356 pagine con testi in Italiano e Inglese, tutto rigorosamente in bianco e nero, € 30.

PB 8 (it-uk): Lambretta 2 wheels of Happines

The history of Lambretta told by hundreds of black and white photos taken from the Innocenti historical archive.
From the manufacture to speed records, from national meetings to the most famous actors: Lambretta is the main character of this enthusiasmatic story. Twelve chapters of the book are about the Lambretta world from 1940s to 1960s and are enriched with direct statements of people who lived those fantastic moments. A must have book for the most devoted Lambretta riders! 356 pages rigorously in black and white available in Italian and English, € 30.

PB 9 (it): Lambretta fuoriserie gli accessori

Una interessante raccolta di tutti i più importanti cataloghi di accessori per Lambretta, offerti negli anni '50 e '60 per rendere più bello ed arricchire il proprio scooter. Tra le ditte più famose sono presenti la Falbo, la Ulma, la Viganò e molte altre. Centinaia le illustrazioni che raffigurano i più svariati accessori, dal serbatoio supplementare al paraurti cromato e dalla carenatura integrale alla marmitta elaborata.
260 pagine con testi in Italiano, tutto in bianco e nero, € 40.

PB 9 (it): Custom-built Lambretta: accessories

An intresting collection of all the most important Lambretta accessories catalogue, sold during the 1950s and 1960s in order to make the scooter prettier. There are Falbo, Ulma, Viganò and much more among the most famous firms. Hundreds of illustrations that represent the most various accessories, from the supplementary petrol tank to the chrome bumper, from the integral shield to the tuned up silencer.
260 pages completely in black and white book available in Italian and English, € 40.

Libri • Books

PB 10 (it-uk): Lambretta. Guida illustrata all'identificazione

L'ultima novità editoriale di Vittorio Tessera; una guida completa che descrive tutte le modifiche e varianti introdotte dalla Innocenti nel corso della produzione della Lambretta. Anno per anno ogni modifica è segnalata con: una breve descrizione, delle foto dettagliate prima e dopo la variazione e il numero di telaio di quando viene introdotta. Per realizzare questa importante opera sono stati consultati tutti i documenti ufficiali Innocenti conservati presso il Museo Scooter&Lambretta di Rodano, intervistato decine di ex dipendenti della Innocenti e visionato centinaia di Lambrette originali e conservate. Un capitolo speciale è dedicato ai consuntivi di produzione con le tabelle mensili di costruzione; una guida dettagliata vi spiegherà come interpretare i numeri di telaio e motore rispetto ai numeri di produzione, per poter calcolare con precisione la data di costruzione della vostra Lambretta.
310 pagine con testi in Italiano e Inglese, tutto a colori, € 50.

PB 10 (it-uk): Lambretta. Illustrated guide to the identification

The latest Vittorio Tessera's publishing work, a complete guide that describes all the changes and variations made by Innocenti during the period of Lambretta manufacture. Every change is presented year by year with a short description, detailed photos before and after the change, original framework number. All the Innocenti official documents, kept at the Scooter&Lambretta Museum in Rodano, were consulted in order to fulfill this work, many Innocenti ex-workers were interviewed and hundreds of original and well- preserved Lambrettas were examined. A special chapter is dedicated to the final production balance, with monthly manufacture charts; a detailed guide will illustrate how to translate framework and engine numbers compared with production numbers in order to precisely calculate the manufacture date of Lambrettas.
A 310 pages full colour book available in Italian and English, € 50.

Libri • Books

PB 11 (it-uk): Lambretta Lui

Finalmente anche il Lui ha un libro tutto suo. Il volume è ricco di immagini inedite, molte al colori, e di una serie di interessantissimi disegni originali sui particolari costruttivi e sulle diverse varianti per il mercato estero.

Nei vari capitoli sono accuratamente descritti i prototipi, i modelli di serie, le versioni destinate all'estero, la pubblicità e le più interessanti curiosità sulla storia del LUI.

120 pagine con testo in Italiano e Inglese, tutto a colori, **€** 35

PB 11 (it-uk): Lambretta Lui

Finally, LUI has a book!. The book is full of unpublished images, many in color, and a lot of interesting original drawings on the construction details and the different variants destined for the foreign market.

In the various chapters are described the prototypes, the series models, the special versions, the advertising and the most interesting curiosities. **€** 35

PB 12 (it-uk): Lambretta LI - TV 1° serie

Tutto quello che volevate sapere sulla storia della Lambretta prima serie LI e TV ! Aneddoti, disegni costruttivi, prototipi, documenti inediti: questo e altro nel nuovo Libro "Lambretta TV-LI " scritto da Tessera Vittorio ed edito da Giorgio Nada Editore. Oltre 140 immagini originali di tutto lo sviluppo tecnico di questo modello che ha rivoluzionato la storia della produzione Lambretta. Lo sapevate che la 150 LI era stata prevista anche con l'avviamento elettrico? e che la 125 LI era nata a tre marce? Un volume unico che non deve mancare nella biblioteca dei veri lambrettisti.

120 pagine con testo in Italiano e Inglese, tutto a colori, **€** 35

PB 12 (it-uk): Lambretta LI - TV 1° series

Everything you wanted to know about the history of the first series LI and TV Lambretta!

Anecdotes, construction drawings, prototypes, unpublished documents: this and more in the new book "Lambretta TV-LI" written by Tessera Vittorio and published by Giorgio Nada Editore. Over 140 original images of all the technical development of this model that has revolutionized the history of Lambretta production. Did you know that the 150 LI was also provided with the electric starter? and that the 125 LI was born in three speed?

A unique book that should not be missing in the library of real Lambrettists. Italian and English text **€** 35

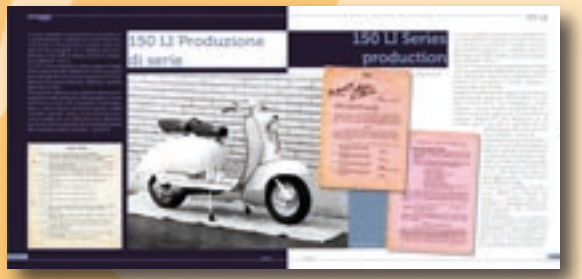

Libri • Books

PB13 (it-uk): Lambretta Scooterlinea LI –TV 3s.

La serie Scooterlinea 1962 è stata una delle Lambretta più venduta nel mondo. Un modello innovativo, sportivo e elegante che ha saputo conquistare il cuore di centinaia di migliaia di Lambrettisti.
La 175 TV è stato i primo scooter al mondo con il freno a disco!
Questo intessente libro ripercorre la sua storia dalle origini del progetto alla pubblicità e alle curiosità inedite, il tutto grazie all'immenso archivio storico del Museo Scooter&Lambretta di Rodano.
120 pagine con testo in Italiano e Inglese, tutto a colori, **€** 35

PB13 (it-uk): Lambretta Scooterlinea LI –TV 3s.

The Scooterlinea 1962 series was one of the best-selling Lambrettas in the world. An innovative, sporty and elegant model that has been able to conquer the hearts of hundreds of thousands of Lambrettists.
The 175 TV was the first scooter in the world with a disc brake!
This interesting book traces its history from the origins of the project to unpublished advertising and curiosities, all thanks to the immense historical archive of the Scooter & Lambretta Museum in Rodano.
120 pages with text in Italian and English, all in color, **€** 35

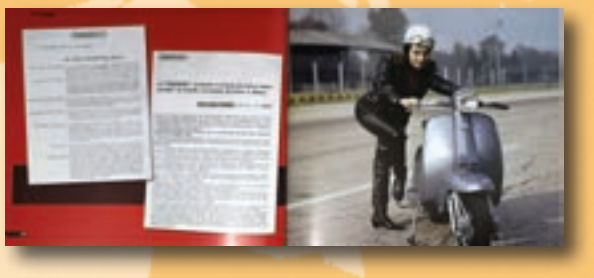

PB 13 (it-uk): Lambretta 125/150 LD

E' stata la più classica delle Lambretta, il modello che ha rappresentato l'essenza più assoluta dello scooter voluto da Ferdinando Innocenti: la Lambretta serie D/LD è stata un pilastro nella storia scooteristica della casa di Lambrate.
Prodotte per ben 7 anni, è stata venduta in tutto il mondo raggiungendo numeri da record, diventando il testimone universale del " Made in Milano"
Un libro ricco di disegni e foto inedite che vi faranno conoscere a fondo la storia di questi intramontabile modelli. **€** 35

PB 13 (it-uk): Lambretta 125/150 LD

It was the most classic of the Lambrettas, the model that represented the most absolute essence of the scooter wanted by Ferdinando Innocenti: the Lambretta D / LD series was a pillar in the scooter history of the Lambrate house.
Produced for 7 years, it has been sold all over the world reaching record numbers, becoming the universal witness of the "Made in Milan"
A book full of unpublished drawings and photos that will introduce you to the history of these timeless models. **€** 35

Libri • Books

Manuale d'Officina Completo Lambretta

di Martin 'Sticky' Round

PER LA PRIMA VOLTA IN ITALIANO!

1200 Immagini!

340 Pagine!

Solo € 35,00

Per chi è pensato questo manuale?

Il "Manuale d'Officina Completo Lambretta" è un inesauribile fonte di informazioni sia per i novellini che per i più esperti. Se volete riparare, elaborare, restaurare o mantenere la vostra Lambretta in perfetta forma, questo è il libro che fa per voi! Persino un novizio Lambrettista potrebbe smontare e rimontare completamente il proprio scooter con questo manuale!

Per quali modelli Lambretta è adatto?

Il manuale è dedicato alle Lambretta LI 1° Serie, LI & TV 2° Serie, LI 3° Serie, TV, Special, SX & DL di produzione Italiana, Spagnola o Indiana.

Disponibile in tutte le migliori officine, ricambisti, librerie e negozi di settore, oppure direttamente presso la casa editrice:

manualelambretta@gmail.com - tel. 339 703 88 87

Libri • Books

ScooterNova

independent classic scooter magazine

SUBSCRIBE TODAY!

Visit: www.scooternova.com
Call: +44 (0)1934 417834
Write to: ScooterNova magazine, The Lambretta Museum,
77 Alfred Street, Weston-super-Mare, Somerset, BS23 1PP, England

classic & custom scooters • rare images • road tests • touring
product reviews • exclusive articles • archive material

credible articles printed on high quality paper, by scooterists for scooterists

ScooterNova magazine - the rider's choice

Casa Performance

Powered by Casa Lambretta
VITTORIO TESSERA

Our Mission
Casa Performance ('CP') is the tuning and technical branch of Rimini Lambretta Centre + Casa Lambretta. The products within the range are designed, developed, tested and manufactured by Vittorio Tessera and leading Italian scooter shop Rimini Lambretta Centre. The aim of CP is simple: to offer clients the best safety and performance upgrades available for Lambretta, Vespa and automatic scooters.

La nostra missione
Casa Performance ("CP") è il reparto tecnico e di elaborazione di Rimini Lambretta Centre + Casa Lambretta. Tutti i prodotti nella gamma sono disegnati, sviluppati, testati, e realizzati da Vittorio Tessera insieme al negozio di riferimento per il settore Rimini Lambretta Centre. L'obbiettivo di CP è semplice: offrire ai suoi clienti i prodotti per la sicurezza e l'elaborazione migliori sul mercato per le loro Lambretta, Vespa e scooter automatici.

Extreme Testing
Racetrack testing is important for Casa Performance as it enables us to subject all components to extreme use, above and beyond anything that can be replicated on the open-roads. For this reason, Vittorio Tessera realised that with a direct involvement in scooter sport, Casa Lambretta could both safely develop performance related products and also sustain the future of the events with economical investment through sponsorship.

Test Estremi
I test in pista sono importanti per Casa Performance perchè permettono di stressare i componenti fino al limite, cosa che in nessun altro modo sarebbe possibile replicare in strada. Per questa ragione Vittorio Tessera ha capito che con la partecipazione in prima linea nel mondo delle gare in scooter, Casa Lambretta avrebbe potuto testare in assoluta sicurezza i suoi prodotti, oltre a sostenere economicamente questi eventi diventandone sponsor.

2014-2015
Following successful involvement in his inaugural year of scooter racing in 2014, winning the Classic Class in the Italian 'VPI Championship', Vittorio reached out to Rimini Lambretta Centre for a collaboration and to further develop the 'Casa Lambretta Racing Team'. With a professional set-up now formed, rider Luca Fuschini campaigned a Lambretta fitted with an SS225 kit, eventually winning the Overall Title in the European Scooter Challenge ('ESC') against a sea of highly tuned Vespas – something that had never been achieved before.

Dopo aver partecipato con successo nel suo anno inaugurale di gare in scooter nel 2014, vincendo la 'Categoria Classic' nel Campionato Italiano VPI, Vittorio ha stretto un accordo con Rimini Lambretta Centre per sviluppare maggiormente il "Casa Lambretta Racing Team". Con un nuovo assetto professionale, il pilota Luca Fuschini a bordo di una Lambretta equipaggiata con kit SS225, riesce a conquistare il titolo assoluto nell'European Scooter Challenge ("ESC") battendo un mare di Vespe elaboratissime, fatto che non si era mai verificato in passato.

Photo credits:
Neil Kirby & Lee Hollick

2016
The following year, the decision was made to try to win the extremely hard fought 'Group 6' Class of the British BSSO Championship, also adding a new rider, Luca Zani, to the Team. This was to prove the hardest test the Team would encounter to date and also the most costly, having to affront the logistical nightmare of moving an entire crew of staff and equipment back and forward across Europe throughout the year. The Group 6 title was in the balance right up until the last race of the year but success was achieved with Italian Luca Zani being the first foreign rider to win the Class in the British Championship.

2016
L'anno seguente l'obbiettivo da centrare era la vittoria nell'agguerritissimo "Gruppo 6" del campionato Inglese BSSO, per questo viene inserito anche un nuovo pilota alla squadra, Luca Zani. Questa era la sfida più difficile che il Team avesse mai dovuto affrontare finora, ma anche la più costosa, dovendo gestire l'incubo logistico di muovere un intera squadra e tutta l'attrezzatura avanti e indietro tra Inghilterra e Italia per tutta la stagione. Il titolo è rimasto in sospeso fino all'ultima gara dell'anno, ma infine il nostro Luca Zani sarà il primo corridore straniero a vincere l'ambito titolo.

2017
In 2017 Casa Performance took a year out to concentrate on perfecting all the new performance products that had been designed, developed and tested on the tracks by our riders in the last three years, albeit maintaining a huge promotional push with vast media presence and Vittorio Tessera still the main sponsor of the British BSSO Championship.

2017
Nel 2017 Casa Performance decide di non partecipare ad alcun campionato per concentrarsi sul perfezionamento dei nuovi prodotti disegnati, sviluppati e testati in pista dai suoi piloti nei tre anni passati, pur mantenendo una forte spinta promozionale e una vasta presenza mediatica, con Vittorio Tessera che rimane lo sponsor principale del campionato inglese BSSO.

Photo: Lee Hollick

2018
For 2018, CP is back racing again on both National (Italian) and International levels and also sponsoring 2 x UK-based satellite Teams competing with Casa Performance parts. We wish to take the chance to publically thank the following people who continue to help and sustain Casa Performance and the Casa Lambretta Racing Team: **Scotia** (UK), **Europlast** (IT), **Scooter Center** / **BGM** (DE), **De Paoli Meccanica** (IT), **Know How Team** (IT).

2018
Per il 2018 CP torna a gareggiare sia a livello nazionale (italiano) che internazionale e supporta anche due squadre satellite con sede nel Regno Unito, entrambe con preparazione completa Casa Performance. Cogliamo l'occasione per ringraziare tutte le persone e imprese che aiutano e sostengono Casa Performance e Casa Lambretta Racing Team: ***Scotia*** *(UK),* ***Europlast*** *(IT),* ***Scooter Center*** */* ***BGM*** *(DE),* ***De Paoli Meccanica*** *(IT),* ***Know How Team*** *(IT).*

2019 - Present day
During 2019 Casa Performance has taken a well earned break from race circuits, concentrating its efforts on research, development and sales of the new range of products for smallframe Lambretta Luna & J range and SST & SSR 265 engines all over the World.
For 2020, CP is already at work for a new generation of products, ready to shake scooterist world again... In add, the growing interest about endurance races in Italy, can push CP to take the field with a satellite team, who can help R&D and grow visibility.

2019 - oggi
Nel 2019 Casa Performance si è presa un meritato periodo di pausa dai circuiti per concentrarsi sulla nuova gamma di prodotti per Lambretta Lui & J e la commercializzazione dei propulsori SST & SSR 265 in tutto il mondo.
Per il 2020, CP è già all'opera per sviluppare alcune novità che rivoluzioneranno nuovamente lo scooterismo dalle fondamenta. Per quello che riguarda il mondo delle competizioni, visto il crescente interesse per la categoria Endurance in Italia, Casa Performance potrebbe prendere parte a queste manifestazioni con un team satellite, continuando la fase di ricerca e sviluppo dei suoi prodotti anche sui campi di gara.

Casa Performance

RIMINI Lambretta CENTRE

What's on offer?
The range of products covers everything from simple workshop tools, to transmission parts, ignition set-ups, to brake units, right through to complete plug 'n' play engines! Whilst Performance is fun, your safety is our prime concern and it's for this reason that we also place a strong emphasis on very high quality handling, suspension and brake components.

Prodotti disponibili
La gamma di prodotti copre tutte le esigenze, dal semplice attrezzo per officina, parti di trasmissione, accensioni complete, passando dai kit freno e arrivando ai motori completi di tutte le parti. Le prestazioni delle nostre elaborazioni sono esaltanti, ma la vostra sicurezza è altrettanto importante per noi e per questa ragione mettiamo lo stesso impegno nella costruzione di sospensioni e impianti freno.

Technical Back Up
One of the main reasons Casa Performance has quickly become the number one name for aftermarket scooter products is in no small part due to our unique after sales assistance set-up, via a worldwide Official Casa Performance Dealer network. This is also coupled with our dedicated 'YouTube' channels ('Rimini Lambretta Centre' and 'Casa Performance') which contain easy-to-follow on-line video guides and technical information. We use QR codes that be scanned and will give you instant access to the information required!

Assistenza tecnica
La ragione principale per cui Casa Performance è diventata così velocemente il nome numero uno nel campo della produzione di componenti per scooter è da attribuire alla sua unica rete post-vendita e assistenza appoggiandosi ai numerosi rivenditori ufficiali Casa Performance. Questo viene completato da due canali Youtube ("Rimini Lambretta Centre" e "Casa Performance") che contengono le guide video passo a passo e tutte le informazioni tecniche. Usiamo inoltre i codici QR che possono essere scansionati e dare un accesso istantaneo a tutte le informazioni di cui avete bisogno.

Where to Buy
The Rimini Lambretta Centre website offers you the full range of Casa Performance parts available and they can be purchased securely on-line, or ordered via your local CP dealer.

Dove comprare
Il sito di Rimini Lambretta Centre offre la gamma completa dei prodotti Casa Performance, che possono essere acquistati in tutta sicurezza online o presso il vostro rivenditore Casa Performance di fiducia.

CasaCase

THE WORLDS MOST VERSATILE LAMBRETTA ENGINE CASING

The **CasaCase** engine casing is a complete game-changer for Lambretta owners. With multiple advantages over original casings - or any other remade casing on the market - these enable you to fit a huge selection of cylinders, from ANY Lambretta barrel, through to all manner of huge-capacity motorcycle exotica. Nothing else comes close...

X210 CasaCase

Unique features of the CasaCases!

SUPERSTRONG! The Casa-Case is heavily reinforced in all the usual 'suspect' points, such as the engine mounting lugs, gearbox mounting area and gasket faces.

STROKER! The CasaCase is the only Lambretta casing that splits centrally, thus allowing the unprecedented plug n' play use of huge-stroke cranks, from 58mm through to 72mm!

FACE VALUE! CasaCases have the largest gasket faces of any Lambretta casings, giving you endless porting and tuning potential.

Unique needle bearing with integral oilseal means you get super-smooth gearbox operation and no oily muck all over your engine.

FORCED INDUCTION! The Casa Performance CNC flywheel cowlings offer ease of access and their design ensures HUGE airflow induction!
X213
3 colour options and matching accessories available!

YouTube *Check out how easy these are to assemble!*

YOU CHOOSE THE CRANK STROKE AND CONROD!
58-72mm and 110 or 120mm conrod!

What's inside a

SST265 Touring

SSR265 SCUDERIA

cyclone 5 PRO

X160

With 1500 kits now sold, the **Cyclone 5 Speed** has proved it's THE game-changer and with no more problems of going in and out of the power band, they are THE choice for ALL Lambrettas, whether your ride is a standard LI125 or a fire-breathing SSR265. Now **EVEN BETTER** with the advent of the **Cyclone 5 Pro**, there is no better 5 speed gearbox on the market!
X160

Designed in conjunction with journo' **Sticky**, the **X44 'OTT'** chain guides are PERFECT for any sprocket and chain combination. With thousands sold, there's good reason they're a best-seller.

X44

X74k

X74k OCTOPUS REAR HUB KIT
Your safety is our foremost concern so using original **Innocenti** technical drawings to initially work from, we present you with the 8-stud **Octopus** reinforced rear hub, together with the all new forged multi-spline layshaft and special rear bearing!

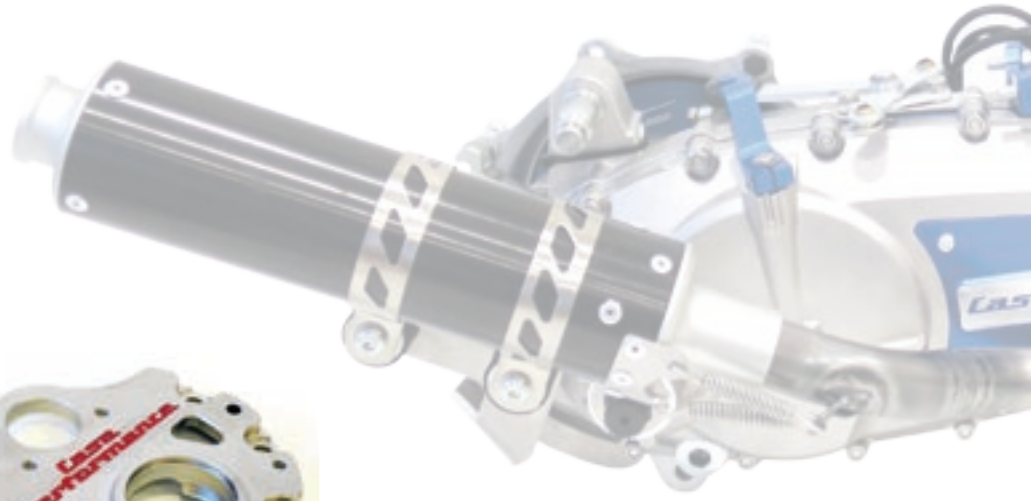

This incredible gearbox endplate from **Casa Performance** is manufactured from reinforced steel, has stepped locating pins and FOUR extraction point threads! **X159 CP Gearbox endplate**

X159

X33

The **PowerMaster** clutches by Casa Performance are the only clutches that have an **integral cush-drive**, which is a god-send for gearbox longevity! They have **7 friction plates** and **12 springs**, making them the strongest, most precision-made clutches ever produced for Lambretta scooters. Whatever your engine set-up, these are up to the job. Available in **46T**, **47T** and **48T** versions. Designed to be used in conjunction with a **CasaCover** engine sidecasing.
X33r 46T PowerMaster X33r 47T/48T PowerMaster

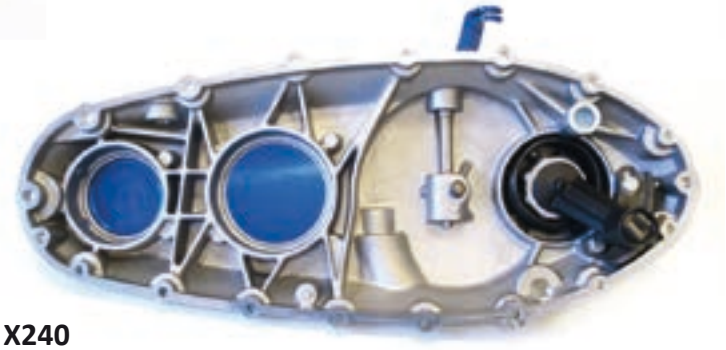

X240

Want ULTRA-LIGHT clutch action? Then the only choice is a **CasaCover** engine sidecasing! With a removable inspection panel, these are **Plug 'n' Play** for any Lambretta casing. There are 6 colour options and once fitted you'll only wonder how you ever did without one until now! **X240**

FORCED INDUCTION!
The Casa Performance CNC flywheel cowlings offer ease of access and their design ensures HUGE airflow induction! **X213**
3 colour options and matching accessories available!

X213

X58C - X58D

Casa Performance CNC inlet manifolds kit for SS200 + SS225 + SSR250 + SSR265 + SST265. Carbs size available from 28mm to 39mm. Complete with gaskets and fasteners.

X89K

RLC best seller!
FLAT SIDED main engine bolt kit. Nut, washers and cones included.

The eternal quest for speed.
SSR or **SST** 265cc? Make your own choice...

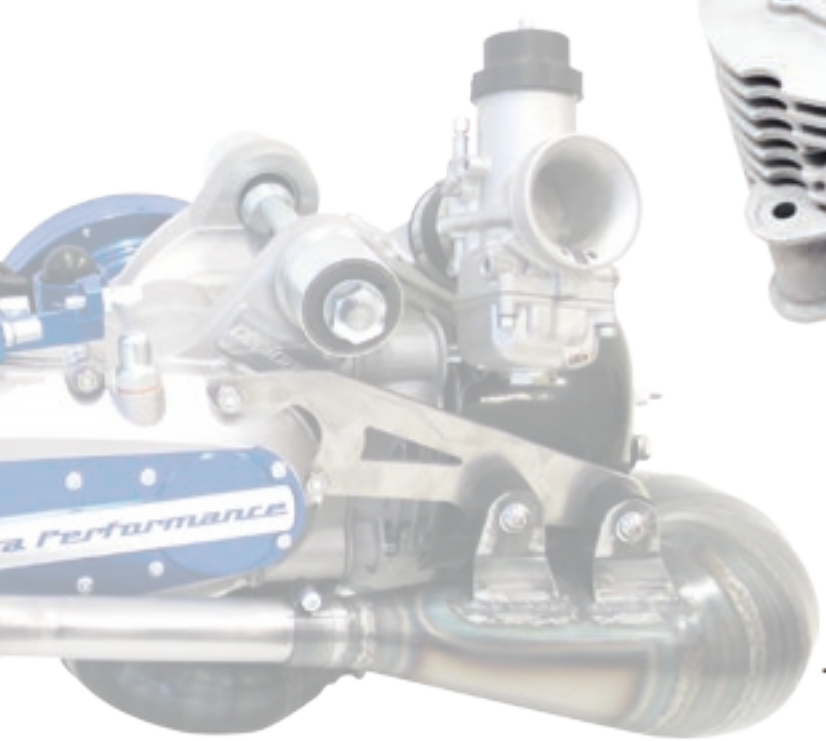

CASATRONIC
energia

The new **Casatronic Ducati**, 12V digital electronic ignition with an incredible 120W output, 12 pole stator plate, internal pick-up, specially made for ALL large-frame Lambretta with 3 different advance/retard CDI. CNC made flywheel. Plug'n'play with NO timing required. Both AC or DC output.

X904

The **Casa Performance** largeframe Lambretta drive sprocket assembly upgrade kit.
Simply fit and forget.
New but already a bestseller!!

X176

Italian high quality 22z and 23z front sprockets. Suitable for any Lambretta largeframe models.

X27A

X27B

Looking for torque?
Complete 'Clubman Plus' exhaust for Casa Performance SST265. Choice of Black or Silver colour finishes.
The exhaust is supplied with silencer, U-bend manifold, springs and all necessary fasteners & hardware.

X55A

CP ONE35

The amazing 'CP One35' kit! Plug 'n' play aluminium, multi-port, nicasil lined, reed valve induction 135cc conversion for ALL 50-75-100-125cc J Range and Luna Line Lambretta models. Instant **10-12bhp** with acceleration & linear power delivery on par with a good Lambretta GP200! (CP Code: X807)

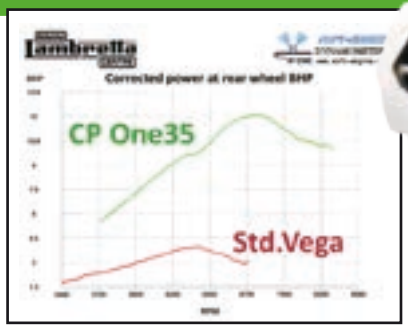

Reinforced top chain tensioner! Incredibly hard, glass-impregnated plastic runner complete with steel bushes and stainless steel main plates make this is THE tensioner for your engine.

(CP Code: X805)

Scan the QR code for full fitting instructions!

FIREFLY DUCATI energia

'Firefly' 12V electronic ignition! We teamed up with world-leaders in their field, **Ducati Energia**, to produce this powerful, plug 'n' play ignition kit suitable for any J Range or Luna Line Lambretta model. If you want amazing lights and instant starting, simply fit and forget! (CP Code: X806)

Scan the QR code for full fitting instructions!

LUNAMASTER

'LunaMaster' competition clutch! With 5 friction plates, 10 springs and being CNC manufactured all add up to make this the best plug 'n' play clutch ever produced for smallframe Lambrettas! *Suitable for 4 or 5 speed engines only.* 45-46-47T sizes available.

(CP Code: X811)

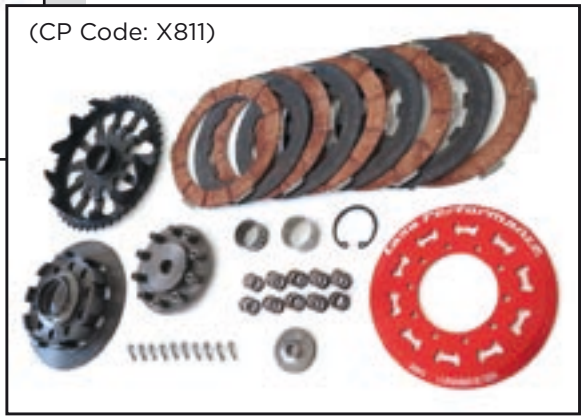

'HD4' Heavy Duty crankshaft! For all 4-speed Luna Line and Starstream engine casings. (CP Code: X810)

Double use! This stainless steel ring is both a distance-spacer for shallow 50cc flywheel cowlings and also has the extra lug for mounting a non-standard exhaust to 50cc Lui models! 2 for 1! (CP Code: X800)

'SuperSeal' driveside oilseal plate! This CNC upgrade is supplied complete with a Viton oilseal and it also has an extra 'O' ring to guarantee you have no more leaky oilseal problems! (CP Code: X801)

Simplified wiring looms! Although designed for use with our **Ducati Firefly** 12V electronic ignition kits, these looms are also a superb upgrade for any Luna Line Lambretta. *J Range version due shortly.* (CP Code: X812)

Yet another broken mag flange? This Casa Performance mag flange is an essential upgrade for all smallframe Lambretta engines. Improved gasflow, single Viton oilseal, reinforced in all the suspect areas, CNC manufactured and it allows your motor to spin MUCH more freely; these are just a few of the advantages of this incredible product. (CP Code: X803)

Special front sprocket drive sleeve collar! This part is essential for converting any 3-speed engine to 4 or 5 speed, to obtain the correct chain alignment. (CP Code: X813)

Need a top quality chain? Our high quality Iwis chains are available in 73-74-75-76 link options! (CP Code: X36-37-38-39)

Vega5

Time to go '5'! A 5-speed gearbox for smallframe Lambretta models? That is exactly what the **Vega5** is; a plug 'n' play 5-speed gearbox conversion for your J range or Luna Line scooter! Standard or tuned, this gearbox will increase your riding pleasure as you never thought possible! (CP Code: X808)

Scan the QR code for full fitting instructions!

(CP Code: X804)

Fitting a Series 3 type BGM rear shocker to your Lui, Vega or Cometa improves the handling and also gives more clearance between your cylinder cowling and the underside of the frame. **All that's needed is a pair of our special reduction bushes!**

Sprockets galore! Casa Performance produces top quality drive sprockets in all sizes, in both cush-drive and non-cushdrive versions for 3 and 4-speed engine casings.

'LunaSports' expansion pipe exhaust! This exclusive exhaust is designed for Luna Line models fitted with a 'CP One35' kit and it gives more power across the rev range, with superb torque characteristics. *J Range version due soon!* (CP Code: X825)

Cylinder and Exhaust studs! To complement the CP One35 kits, we had special high-quality cylinder and exhaust studs made to our specifications! (CP Codes: X821 + X822)

NEW! Casa Performance 4 + 5 speed type gearbox endplate for ALL Lambretta Luna line + J Range models. (CP Code: X815)

CP ONE35

Cylinder cowlings! Tall type 100-125cc cylinder cowlings (needed when fitting a **CP One35** kit) are getting hard to find, so these new cowlings from Casa Performance are essential! Supplied with correct sized apertures! (CP Code: X819)

Carburettors! We can supply Dell'Orto PHBH 25mm and Polini Evolution 24mm carbs ready for your CP One35 kit!

Correct size timing discs! Perfect for smallframe engines! (CP Code: X806j)

COMING SOON FROM CASA PERFORMANCE...

5 speed gearchangers for both J Range and Luna Line models! (CP Codes: X816 + X817)

3D Plastic print-out model

Reinforced engine sidecasing with ultra-light clutch action, for any engine with a 4 or 5 speed gearbox! (CP Code: X826)

LI type fork conversion! We intend to manufacture more robust front forks for Luna Line models, with a largeframe Lambretta type lower section, so that any normal front hub (either drum or disc) can be used!

(CP Code: X827)

MaxiBox (std. appearance) exhausts for both J Range and Luna Line models!

'HD3' Heavy Duty crankshaft! For all 3-speed Lui 50, J50, Cento and J125 engine casings. (CP Code: X809)

This is just a selection of the incredible range of parts Casa Performance ('CP') manufactures & supplies for smallframe Lambrettas. J Range models covered: J50, Cento, J125, Starstream. Luna Line models covered: Lui 50C/CL, Lui-Vega-Cometa 75S/SL.

Coming soon...

CASA PERFORMANCE RESEARCH & DEVELOPMENT IS NON-STOP!
We constantly have dozens of projects being worked on, from tools, to new ignitions, right through to complete engine units! No other parts manufacturer invests as much time and energy in R&D!

Power to your Twistgrip

R&D
We are constantly looking to both improve existing products and produce a veritable tidal-wave of exciting new items, ever pushing the boundaries of technology to provide you with the best range of products ever manufactured for scooters. No other scooter parts manufacturer invests as much time, effort and finance into R&D as Casa Performance. And remember, all Casa Performance products are fully tested on the roads and racetracks of Europe before going into full production.

CAD designed 3-D prototype plastic prints

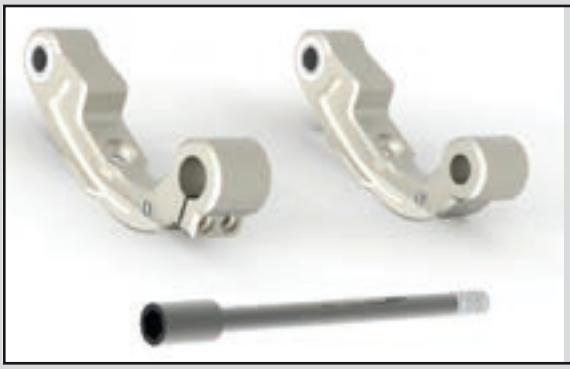

'CasaPerformance' SuperStrong CNC fork links
Available during 2020
What's news?
- Roller bearing conversion
- Reinforced design on weakest areas
- Motorcycle type fitting system
- Spring pre-load adjusters

'CasaPerformance' left hand 28/30mm carbs manifold
Available during 2020
What's news?
- Specially made for SS200, SS225 and SST265 kits
- It allows to use your reed valve kit without cut the battery tray
- Flange mounting type inlet manifold

UPDATED 'CasaPerformance' PowerMaster clutch 7 plates + 10 springs
CP code: X33S46 (46t version) - X33S47 (47t version)
Available May 2020
What's news?
- 7 plates
- 10 springs
- Compatible with all standard crankcases and crankcase covers
- SX or DL/GP version
- Thrust Bearing System
- Lighter then an original Innocenti 4 plates clutch
- Cassette type clutch

NEW! 'CP 7/Sessantasei' & 'CP 7/Settanta' kits
Available during 2020
What's news?
- Complete with everythings you need
- Plug 'n' play
- Radiale head
- 7 transfers
- 4 exhaust studs
- 4 extra bolts for head fixing (8 in total)
- Meter piston
- Piston ported
- Made in Italy

RESTORATION • TUNING • RACE TEAM • SPARE PARTS MEGASTORE • ON LINE SHOPPING 24/7

Rimini Lambretta Centre
Via Delle Industrie 13 - 47824 - Poggio Torriana (RN) Italy
Tel: 0039.0541.686449 info@riminilambrettacentre.com

ww.riminilambrettacentre.com

ALL YOU NEED

SCOOTER CENTER

scooter-center.com

BGM / SCOOTER CENTER

These are two names that need little presentation.

bgm is a name that is associated with high quality parts at the right price. They are one of the leaders in the production of specialized scooter parts, for both Vespa and Lambretta.

Scooter Center has been established in 1992 in Cologne. Initially the enterprise started with importing Lambretta and Vespa scooters from Italy and England. Soon the demand for spares and tuning parts grew and today they are one of the leading mail order specialists. Scooter connoisseurs worldwide are supplied with accessories, restoration, spare and tuning parts. Their online shop stocks everything from the smallest bolt and washer up to complete engines. And for sure the Casa Lambretta range of parts, where they are very proud of. Even though they stock all notable brands, SC has set the standards with their own bgm range of scooter goodies. These are designed and developed with the real needs of scooterists in mind.

The range of bgm products is designed to fill the gaps in the market where good quality, reliable scooter parts are, or were,

missing. Alongside the online shop they have a fantastic sales display area, an amazing private collection of Lambrettas in house and their dyno room can be booked by appointment as well.

Casa Lambretta has stepped up the collaboration with Scooter Center in 2003. Since then SC is the sole distributor for Casa Lambretta in Germany. Despite the business a friendship founded on the love for the Lambretta bounds Casa Lambretta and Scooter Center together.

ENGINE

With the bgm engine we could turn our dream of the perfect touring and everyday engine into reality. It feels like a standard engine but gives double the power of a standard 200 cc engine. Just in time for the season 2013 the first RT kits and the Lambretta Big Box Clubman were ready. The Big Box has set new standards for the box pipes, both in terms of power and torque, but also for the excellent fitment and the ingenious mounting system. The V4 version has been reworked in nearly all details and the low noise level makes it a pleasure to ride.

The parts of the bgm tuning range can also be combined with nearly all Lambretta parts from other brands. The bgm clutch for instance had been one puzzle piece of the successful Casa Lambretta racing team that won the BSSO before they had developed their own clutch.

Inlet manifold BGM PRO RT
Lambretta 195-225 cc

119.00 € each

CS = 30 mm
for 24 + 25 mm carbs
part no. BGM2560D30

CS = 34 mm
for 28 + 30 mm carbs
Art. Nr. BGM2560D34

The bgm PRO inlet manifold is the perfect choice for the Racetour kits. It was specially developed for these, but can be used with all other piston ported kits with the stud space of the 200 cc barrels. The carb sits upright and is positioned like the original carb was. The distance to the side panel is as large as possible. And connected with the air filter box the air hose sits straight and not funnily kinked.

CRANKSHAFTS

In 2008 we had our first Lambretta crankshafts manufactured. There had been a constant development on the cranks over this period. Since 2018 the cranks are produced by our new manufacturer and are further improved. The crank pin and the crank pin holes on the webs are precision ground to give the best join connection possible. Additionally the crank pin is specially coated to add to the best anti twisting qualities. The forged con rod is CNC finished. All bearing and oil seal surfaces are precision ground and hardened. Each individual crankshaft is quality controlled through by our ISO and QC certified manufacturer.

Crankshafts BGM PRO HP Competition

Lambretta GP/DL

289.00 € each

SC Blog about bgm cranks:

58/107
part no. BGM10758N

60/107
part no. BGM10760N

58/110
part no. BGM11058N

60/110
part no. BGM11060N

Cylinder kits BGM PRO MRB Racetour

Before the power can be transmitted, it needs to be generated. For that our RT 195 and 225 kits are the centrepiece, both ceramic plated alloy kits come with a massive CNC machined head. They come with an Italian made Meteor piston with running in coating. Thanks to the mild and very well elaborated port timings the power band is very broad. The engines are easy to ride and delight with their low fuel consumption. The characteristics of the Lambretta engine remains with double the power at the rear wheel compared to a GP 200.

195 cc (not illustr.)
Lambretta Series 1-3
with 125-150 cc
part no. BGM2200N

225 cc
Lambretta Series 3
with 200 cc
part no. BGM2225N

479.00 € each

The bgm RT kits are mostly used with 58 or 60 mm stroke and with 107 or 110 mm con rod. Detailed info about that can be found in our fitting instructions of the RT kits:

Exhaust BGM PRO Clubman V4.0
Lambretta Series 1-3

The original design of the Lambretta Big Box came six years ago from MB Developments. Since then we have put a lot of effort in improving the Big Box, all critical areas are now reinforced and brazed instead of being welded. The original design of the bracket between engine and exhaust has been modified so that the exhaust main body can be adjusted in horizontal and vertical direction. The internal design has also been completely re-worked. It is much more solid and gives a much better sound insulation. Additionally we have moved the production to Europe. Aesthetically the Big Box V4 doesn't differ a lot to an original Series 3 exhaust and the power output is equal or even better than most expansion chambers thanks to the broad power band. Works on all tuning kits (not RB 20-25 and SS 200-225).

Air intake hoses BGM PRO
This is designed to improve the air flow. It's perfectly matched for the bgm box (see next page) or can be used with a foam filter attached. The type with the foam filter on top is also called Remote system.

In comparison with the standard intake hose, the bgm one has a higher volume on the side of the carb. The air intake hose is available in four different connection sizes for nearly all carbs size. Another significant advantage is the drain system at the bottom: the fluid expelled from the carb does't collects in the hose and the idle speed system isn't clogged.

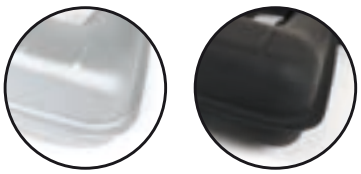

unpainted
part no. BGM2105U4
229.00 €

silver
part no. BGM2105S4

black
part no. BGM2105B4

249.00 € each

Air intake hoses BGM PRO
Lambretta Series 1-3

Ø = 40 mm (Dellorto PHBL)
part no. BGM2570D40

Ø = 42 mm (Dellorto PHBH)
part no. BGM2570D42

Ø = 45 mm (Mikuni TM24, Jetex)
part no. BGM2570D45

Ø = 50 mm (Keihin PWK)
part no. BGM2570D50

19.90 € each

Air hose remote BGM PRO
Lambretta Series 1-3

Ø = 40 mm (Dellorto PHBL)
part no. BGM2570D40KT

Ø = 42 mm (Dellorto PHBH)
part no. BGM2570D42KT

Ø = 45 mm (Mikuni TM24, Jetex)
part no. BGM2570D45KT

Ø = 50 mm (Keihin PWK)
part no. BGM2570D50KT

34.90 € each

RRP, all prices do include German 19 % VAT

Clutch BGM PRO Superstrong

6 plates, 10 springs, Made in Germany
Lambretta Series 1-3

Our 6-plate Superstrong clutch with the innovative 10 spring system comes with three sets of springs, the softest (green) are good for rear wheel power outputs of up to 22 hp, the yellow ones up to 35 hp and the red ones up to 50 hp. Essentially on all clutch set ups is to route the clutch cable properly and to use a cable with PTFE inlay and lubricate the inner cable. This gives the less friction and the bgm clutch with the green springs can be compared with a Cosa clutch for the smoothness of operation.

46 teeth
part no. BGM8011NR46

47 teeth
part no. BGM8011NR47

429.00 € each

Air filter box BGM PRO
Lambretta Series 1-3

part no. BGM4488
129.00 €

The RT kits can be used with carbs from the SH20 up to the Keihin Airstriker range. The most reasonable carb size is 28 or 30 mm though. This gives good power figures with low fuel consumption. The carbs can be used with air hose and foam filter (= remote system) or with the standard air filter box. The best of both worlds you'll find with the modified bgm air box. This box isn't restricting the airflow and gives a very original optic. The air scoop under the seat has to be removed though, otherwise the airflow is restricted.

CONTROLS LAMBRETTA
The gear linkage at the top of the engine is CNC machined for us in England. The high precision super light weight gear linkage set includes the gear swivel's top and bottom, adjuster block with stainless steel adjusters, gear tie bar and allen screw mounts. The high precision set is extremely light and designed to avoid sloppy gear changes.

The gear change and throttle rollers are from the same source and also high precision CNC machined from alloy and light weight. The throttle roller has a quick action function build in. These are secured with 5 mm pins. On rods with 4 mm pins, these need to be enlarged by drilling.

Gear change roller BGM PRO QUICK ACTION by JPP
Lambretta Li + Li S (1966-), SX, DL/GP **33.95 €** each

silver anodised
part no. BGM2292

black anodised
part no. BGM2292B

Throttle roller BGM PRO QUICK ACTION by JPP
Lambretta Li, Li S, SX, TV (2-3), DL/GP

silver anodised
part no. BGM2291

black anodised
part no. BGM2291B

33.95 € each

Gear swivel set BGM PRO by JPP
incl. adjuster block
Lambretta Li, Li S, SX, TV (2-3), DL/GP

79.00 € each

silver anodised
part no. BGM2290

black anodised (not ill.)
part no. BGM2290B

Front sprocket BGM PRO
Made in Germany, Lambretta Series 1-3

from **36.90 €**

- high quality material 15 CrMo 5
- precise manufacturing according to Honda standard
- continuous quality control
- available on Lambretta Series 1-3 LI, SX, GP models (TV Series 2-3)
- available with 15-21 teeth

15 teeth
part no. BGM8012R15

16 teeth
part no. BGM8012R16

17 teeth
part no. BGM8012R17

18 teeth
part no. BGM8012R18

19 teeth
part no. BGM8012R19

20 teeth
part no. BGM8012R20

21 teeth
part no. BGM8012R21

Chains IWIS

Lambretta Series 1-3

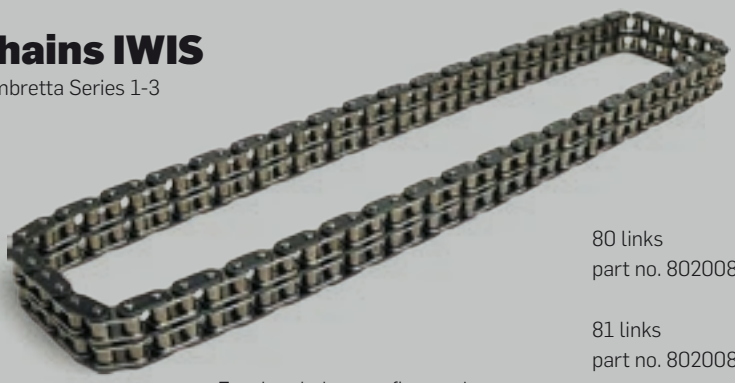

For the chains our first and only choice are the IWIS ones. We offer you only the highest spec chains of IWIS Antriebstechnik.

from **42.85 €**

80 links
part no. 8020080

81 links
part no. 8020081

82 links
part no. 8020082

83 links
part no. 8020083

Gearbox oil BGM PRO Street
Lambretta, SAE80, GL3

Classic monograde oil that covers everyday load conditions perfectly and is ideal from Series engines to high-end tuning engines.

- mild alloyed, ideally suited for oil bath clutchs
- good adhesion, pressure resistant lubricating film
- excellent oxidation stability
- wear resistant

500 ml
part no. BGM2050
7.50 €

Fully synthetic 2-stroke oil BGM PRO Race
bgm PRO Race 2-stroke fully synthetic oil is a 100 % synthetically produced high performance 2-stroke oil. A good choice for all powerful street and race engines, it fulfills the highest and most rigid Japanese JASO testing standards. Providing a perfect lubrication and protection of all parts on every 2-stroke engine.

Details:
- low smoke
- cleaner combustion than mineral oils
- for all air- & liquid cooled 2-stroke engines (pre-mix, oil pump, injection etc.)
- burning point: 90° C
- pour point: -48° C

1.000 ml
part no. BGM4000
13.90 €

	API	JASO	ISO
QUALITY			
o		FA	
+		FB	EGB
++	TC	FC	EGC
+++	**TC+**	**FD**	**L-EDG**

Semi synthetic 2-stroke oil BGM PRO Street
bgm PRO Street 2-stroke synthetic oil is our other premium 2-stroke oil. It fulfills all Japanese JASO FC testing standards. The JASO FC classification proves that it is low smoke oil, perfectly suited for all road engines. The residue-free combustion provides a clean exhaust port even after thousands of miles, ensuring a long life of exhaust and cylinder.

Details:
- low smoke
- cleaner combustion than mineral oils
- for all air- & liquid cooled 2-stroke engines (pre-mix, oil pump, injection etc.)
- burning point: 72° C
- pour point: -22° C

1.000 ml
part no. BGM2000
7.50 €

	API	JASO	ISO
QUALITY			
o		FA	
+		FB	EGB
++	TC	**FC**	EGC
+++	**TC+**	FD	**L-EDG**

RRP, all prices do include German 19 % VAT

IGNITION

Complete ignition kits BGM PRO HP V4.0
These are our favourite Lambretta ignition kits. They are complete sets consisting of the bgm PRO flywheel Made in Germany, the bgm PRO stator plate, CDI unit and AC or DC regulator.

299.00 € each

AC, Lambretta Li, SX, TV
part no. BGM210901KT

DC, Lambretta Li, SX, TV
part no. BGM220901KT

AC, Lambretta GP, DL
part no. BGM210900KT

DC, Lambretta GP, DL
part no. BGM220900KT

Features:
- improved power output for better lights
- well proved low tension coil with copper for max. reliability
- pickup with a carbon barrier layer for a clean ignition signal
- bgm branded pickup
- black & grey cable cover delivered on Lambretta stator plate
- sufficient cable length for individual cable routing
- high quality light coils
- clean solder joints

IGNITION
The bgm PRO ignition parts are all based on the system that has been introduced with the DL 200 electronic. A system that has proven itself to stand the test of time and that has later been used on the Vespa P-range. The availability of parts and the selection of components are second to none. The ignition system is very simple, easy to fit and ultra reliable.

bgm PRO stator plates
One of the very first products of bgm for any geared scooter was the Lambretta stator plate. The first samples have been shown at the Eurolambretta 2007 in Neckarsulm. In the meantime the stator is on the fourth version and a DC version has been added to the AC one. The stator plate works with all flywheels that are based on the Ducati system with six magnets (AF, AFR, Elemec, Ducati and for sure bgm).

bgm PRO flywheel
The bgm PRO flywheel has been developed in Germany and is completely produced there. The flywheel is a one piece item, so you will find no rivets or screws that can come loose. It features 21th century technology with nearly original looks. Of course the bgm flywheel can also be used with all other ignition parts that are based on the 6-pole system introduced by Ducati for the dl/GP 200 electronic (e.g. bgm, Indian, AF, AFR, Vespa conversions and so on).

CDI BGM PRO
bgm CDI unit for all electronic Lambretta ignitions that are based on the Ducati ignition system. Strong spark even far beyond 10.000 rpm. The red coloured one is a hommage to the DL 200 Electronic.

blue	red	
part no. 9110018	part no. BGM6669	**24.90 €** each

Voltage regulator BGM PRO

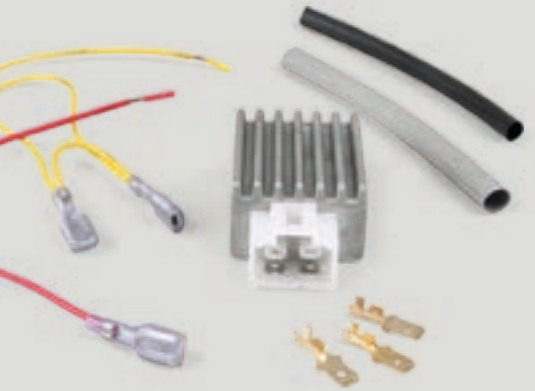

4-Pin, universal

6V AC/DC
part no. BGM6696

12V AC/DC
part no. BGM6690

from
27.90 €

The neat bgm voltage regulator has a 12 V AC out and an additional 12 V DC out. The DC connection can be used to connect a USB socket to charge a Sat-nav or mobile phone. It can also be used to run a Lambretta on an AC/DC circuit like Innocenti did on scooters originally fitted with a battery. The most common use it to run it as a complete AC system. Therefore all electrical consumers are connected to the12 V AC out. The most common wirings are explained in the printed fitting instructions that are included with the regulator.

Voltage regulator BGM PRO
12V DC Wassell/Podtronic
universal

part no. BGM6698
24.90 €

The Wassel-/Podtronic regulator is the right one, if you want to convert the complete system to DC. Additionally you need a DC stator plate and a battery. The advantage of a complete DC system is that you don't have flickering lights at idle speed.

bgm PRO LED reflectors 12 V
Our LED rear light reflectors are million sellers. The idea for it was born on the way to Eurolambretta in Lincoln (2009). The spume of the water on the motorway was massive and we weren't able to see the riders in front of us because of so poor rear lights. Afterwards we started to create powerful and visible lights. With success!

Lambretta Li + TV (-1960)
part no. 7673020

Lambretta Li S, SX,
Li + TV Series 2-3 (1961-)
part no. 7670923

19.95 € each

Indicators BGM PRO Micro
pair, black, 2 x 8 LED, universal

part no. 7673425
19.90 €

With a growing demand for indicators that can be fitted to a classic scooter without spoiling the lines of it completely, we thought it is time to find a good solution. The micro indicators are all E-marked and hence road legal in Europe.

incl. adapter wire
part no. BGM6710KT1
99.00 €

incl. connector plugs
part no. BGM6710KT2
93.90 €

Horn rectifier BGM PRO
with LED indicator relay and USB charge plug

Brilliant way to simply add 12 V DC for the horn and brake light. Additionally it is equipped with a USB connection and a 12V LED indicator relay. Designed and produced in Germany.

Dual port USB charger BGM PRO

water proof, cable length 180 cm,
Input voltage 12 V DC, Output voltage 5 V DC/3.1 A

Capable of loading up to maximum of 5V DC / 3.1A MAX, the charger can charge up any smart phone, tablet and Satnav. The USB charger also provides express charge mode for Apple devices. Dual-port USB design allows to charge up two devices at the same time.

part no. BGM6800SL
17.90 €

RRP, all prices do include German 19 % VAT

SUSPENSION

Front dampers BGM PRO F16 Competition
Lambretta Li, Li S, SX, GP/DL, TV Series 2-3

black
part no. BGM7708

silver
part no. BGM7709

279.90 € each

FRONT DAMPERS
The bgm front dampers are a very common sight. Regardless if you are on a BSSO race, the Eurolambretta or if you read your favourite Scooter Mag, the bgm front dampers are there.

The front dampers started their life as the F16 range (later F16 Sport). The dampers are working on rebound and compression dampening, while original dampers worked on rebound dampening only. The combination and spread of rebound and compression dampening gives a much better ride.

Since 2018 we collaborate with Team Replay and their BSSO racing. This gives excellent feedback on the testing of the bgm range on the hard BSSO racing. Together with Team Replay we further developed the front damper range and came up with the COMPETITION Series. Thanks to the reservoir the shock absorbers feature an even wider adjusting range and better response under racing conditions. Thanks to the piggy back this Series gives a wider adjustment range, improved response and they are more temperature-stable on the race track.

Rear damper BGM PRO R12 V2 Black Edition

300-310 mm
Lambretta Li, Li S, SX, TV, GP/DL

black
part no. BGM7772

orange
part no. BGM7772A

red
part no. BGM7772R

silver/gun metal
part no. BGM7772V

chrome
part no. BGM7772C

219.00 €
each

REAR DAMPER
Often copied, never matched!

The bgm rear damper is available since 2008. Over the time it had been constantly improved. The setting of the rebound and compression ratio as well as the spring rate had been massively improved from the V1 to the current V2 version. A lot of experience from the race tracks to hard rally going has been incorporated.

The bgm rear damper was the first Lambretta damper with a height adjustment. Adjustments can also be made to the rebound and compression dampening and the preload of the spring.

Front damper
BGM PRO F16 Sport

Lambretta Li, Li S, SX, GP/DL,
TV Series 2-3

black
part no. BGM7774

silver
part no. BGM7773

Gunmetal
part no. BGM7775

chrome
part no. BGM7778
249.00 €

199.00 €
each

Front damper
BGM PRO 6T's
silver
Lambretta Li, Li S, SX,
TV Series 2-3, GP/DL

part no. BGM7799
149.00 €

Picture shows BGM7799 with blue gaiters.

MOUNTING KIT FRONT DAMPERS
The 175 and 200 cc models only had been equipped with front dampers. For the upper fixing brackets are originally welded to the forks. The fork links are also special and have studs for fixing the dampers.

If you want to upgrade your Lambretta for the use with forks, then there are different ways to do it. The upper fixings can be done by sturdy CNC clamps, simple clamps in the original design or with weld on clamps. The lower fixing can be done by corresponding fork links – what is the most solid solution – or by brackets that are mounted to your existing fork links.
All available at Scooter Center.

Silent block Set BGM PRO
engine bolt with 29 cm
Lambretta Li S, SX, GP/DL,
TV Series 2-3

part no. BGM7950G
49.00 €

ENGINE MOUNTS
The bgm engine mounts are available since 2013. We tested different grades of rubber hardness and different hardness on left hand side and right hand side. Now we have found the perfect stiffness to cut down vibrations with different hardness on left hand side and right hand side. Delivery is always as a pair.

Shock absorber mounts BGM PRO Clip on
alloy CNC, upper
Lambretta Li, Li S, SX, TV, GP/DL

silver
part no. BGM7650S

black
part no. BGM7650N

59.00 € each

RRP, all prices do include German 19 % VAT

Disc brake BGM PRO Anti-Dive
Lambretta Li, Li S, SX, TV, GP/DL

The bgm Antidive disc brake is completely CNC machined in Germany. The combination of the large diameter brake disc (220 mm) with the four piston calliper gives a breaking power that is second to none. The breaking power is assisted by the Antidive.

The original drum brake that is used for this kit is reinforced at the studs. All CNC parts are machined from billet and the brake is delivered pre-mounted to make the final assembly easier.

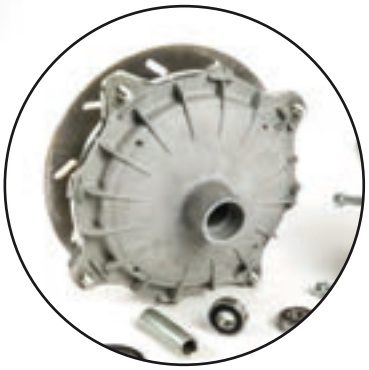

without calliper
part no. BGM7890
529.00 €

incl. calliper, silver
part no. BGM7890SL
599.00 €

incl. calliper, black
part no. BGM7890BK
599.00 €

NEW **BGM TYRES!**

Tyres are without any doubt one of the most important components of our scooters. It gives the contact to the road and is therefore not only responsible for safety but also for the fun factor. The goal was to develop a tyre that runs through bends and roundabouts when it is wet as you would ride in the dry! Coupled with the needs required for today's engine outputs, there was only one way: a completely new development!

Two things are determining the driving behaviour of a tyre: the rubber compound and the structure of the tyre. The bgm tyres are constructed here without any compromises and produced in Germany. All of the innovations from recent tyre technology have been incorporated into our tyres. The specially coordinated material mix with high silica compound ensures excellent grip in dry and wet conditions. The extremely stable carcass ensures perfect straight running and excellent line fidelity during fast cornering. Tyres are usually simply pressed into shape from a layer of rubber. The bgm tyres are significantly more complex to produce and consist of several layers to create the perfect tyre that meets the highest requirements and have the highest speed release on the market.

Wheel rims BGM PRO

Lambretta Li (Series 1-3), LiS, SX, TV (Series 2-3)

- Made in Germany
- stainless steel or polished stainless steel finish
- 100 % true running
- folded down rim flange for reinforcement

stainless steel, polished
part no. BGM7970
149.00 €

stainless steel
part no. BGM7971
129.00 €

The bgm PRO stainless steel rims are made in Germany from a company specialized in doing these things. The rims are so nice and well made that Ferdinando Innocenti would have tears of joy in his eyes. The high tensile rim is 100% true running, rust free and has a reinforced rim flange. Regardless if stainless steel or stainless steel highly polished both versions are fitted with special bolts. The square section of these catches in the wheel rim like on the original Innocenti design.

Wheel rims BGM ORIGINAL

Lambretta Li (Series 1-3), LiS, SX, TV (Series 2-3)

With every change of the tyres the wheel rim should be inspected. Rims used for decades are very likely to be damaged. A close look to the condition of the wheel studs, rim flange and a rusty rim well should be taken. The bgm rim is the perfect replacement rim in these cases.

- good fitting
- right rim profile
- good value for money
- right valve hole positioning
- excellent true running for a stamped wheel rim
- high quality workmanship

chrome
part no. BGM7960C
44,90 €

white
part no. BGM7960S
19,90 €

silver
part no. BGM7960B
19,90 €

Features:

- Approval up to 180 km/h (Sport) and 150 km/h (Classic), are ideal for powerful engines and in some cases need at the MOT.
- Additional REINFORCED marking.
- Extremely strong carcass for perfect directional stability and excellent line stability on fast cornering.
- V-shaped instead of U-shaped. The tyre tilts better into corners and offers more contact area in lean angles.
- Specially formulated Silica compound for excellent grip in dry and wet conditions.
- Made in Germany.

The bgm Classic profile is a tribute to the tyres that has been chosen for many Vespas and the Lambretta as original equipment tyres. Thus it perfectly combines a timeless classic profile with the tyre technology of the 21st century. The Sport reflects the 21th century design and gives a very sportive tyre thread.

Tyre BGM Classic
3.50-10 inch TT 59P
reinf.orced

part no. BGM35010CT

37,90 €

Tyre BGM Sport
3.50-10 inch TL/TT 59S
reinf.orced

TL: part no. BGM35010ST
TT: part no. BGM35010SL

38,90 € each

RRP, all prices do include German 19 % VAT

Seat BGM PRO Pegasus

Handmade by Italian artisans!

The UK market was the only market where the Lambretta sales hit the Vespa sales easily. The main reason for that is the excellent strategy the Lambretta Concessionaires had for bringing the Lambretta into the market big style.

There had been some things that were unique on the Lambrettas for the UK market. To get a picture of the full story Stuart Owen's book about the Concessionaires is the best reference point. One of the things unique to the UK Lambrettas is the Pegasus seat. They were used on the Rallymasters, Series 2, TV 175 and GT (TV) 200 Lambrettas. There were different versions and specifications available during the production.

Seat BGM PRO Pegasus
with badge and riveted
Lambretta Li, Li S, SX, TV, DL/GP

black
part no. BGM2701BK

brown
part no. BGM2701BR

blue
part no. BGM2701BL

light brown
part no. BGM2701

red
part no. BGM2701RD

399.00 € each

Seat BGM PRO Pegasus

black/black, with aluminium stripe and badge
Lambretta Li, Li S, SX, TV, DL/GP

The bgm PRO Pegasus seat has the all important features that seperate a good Pegasus from a bad Pegasus copy, like a stamped metal base, high quality upholstery from foam and all the important details they had originally. The earlier version has the cover fixed by rivets to the frame and an oval Pegasus badge. While the later ones have a surrounding alloy trim with a matching badge.

part no. BGM2702

450.00 €

Seat BGM PRO Giuliari 7Ts

Exact copy of the legendary Giuliari Ancillotti seat of the 70s and 80s. Lambretta (Series 1-3)

- Pressed metal frame
- High quality and long lasting seat foam
- Hand sewn cover

black, white lettering
part no. BGM2703

black, yellow lettering
for sprint rack use
part no. BGM2705

The seat is also suitable for two up riding. Unlike the original there is a small lip above the closure lever. This had been incorporated to avoid contact with the frame and damages of the paint. The air-scoop under the seat does not need to be removed.

black, yellow lettering
part no. BGM2704

399.00 € each

Seat cover BGM PRO Alfatex
black (two cylinder prototype)

The delivery does contain two additionally clamps and rivets. These can be fitted to the cover to have the row of rivets end-to-end. Another option would be to use a seat strap instead.

part no. BGM2700
129.00 €

Foam cussion BGM PRO
for standard seat

part no. 3330894
19.90 €

Seat BGM PRO Alfatex – two cylinder prototype

- fits to nearly all Lambretta seat frames
- thanks to special foam comfortable
- subtle looks for that Lambretta connoisseur
- Made In Italy

part no. BGM2700KT
328.00 €

Innocenti had produced two Lambretta prototypes with 2 cylinder engines. One featured two cast iron cylinders, an automatic oil pump and a neat toolbox behind the legshield. The other one was equipped with chrome plated alloy barrels, a mechanical rev counter and the possibility to mount twelve inch wheels. This prototype came with a black seat cover and the Alfatex material at the sides. On the GP electronics this idea was used for serial production.

We have these covers now hand made in Italy. And they are a straight fit to all standard Lambretta seat frames. We offer it as a set with one of Casa Lambrettas seat frames as well. For that extra comfort and for taking long journeys the horror, the cover is lined with special foam for extra seat comfort. This foam can be purchased separately to add it to most of the standard seat covers.

Delivery does contain seat cover and Casa Lambretta seat frame (not pre-assembled).

RRP, all prices do include German 19 % VAT

The Best 3 Lambretta Companies in the World

Casa Lambretta®

WORLDWIDE NETWORK

Casa Performance

We collaborate to give you the best service and the highest quality at the best prices! Casa Lambretta, Casa Performance and BGM all together is the winning choice!

bgm® PRO SUPERCHARGED

New! MADE IN ITALY

www.casalambretta.it